ТИПОВЫЕ СТРОИТЕЛЬНЫЕ КОНСТРУКЦИИ, ИЗДЕЛИЯ И УЗЛЫ

СЕРИЯ 1.411.1-6

ФУНДАМЕНТЫ МОНОЛИТНЫЕ СВАЙНЫЕ ПОД СТАЛЬНЫЕ КОЛОННЫ И РАМЫ ОДНОЭТАЖНЫХ ПРОМЫШЛЕННЫХ ЗДАНИЙ ИЗ ЛЕГКИХ МЕТАЛЛИЧЕСКИХ КОНСТРУКЦИЙ КОМПЛЕКТНОЙ ПОСТАВКИ

ВЫПУСК 1

РОСТВЕРКИ. ЧЕРТЕЖИ-ЗАГОТОВКИ

РАЗРАБОТАНЫ
ДАЛЬНЕВОСТОЧНЫМ ПРОМСТРОЙНИИПРОЕКТОМ

ДИРЕКТОР ИНСТИТУТА Г.М. ЛИСОВ
ГЛАВНЫЙ ИНЖЕНЕР ПРОЕКТА В.В. ШЕРЕМЕТЬЕВ

УТВЕРЖДЕНЫ КОНЦЕРНОМ РОСВОСТОКСТРОЙ
ПРОТОКОЛ ОТ 13.04.92

ВВЕДЕНЫ В ДЕЙСТВИЕ
ДАЛЬНЕВОСТОЧНЫМ ПРОМСТРОЙНИИПРОЕКТОМ
ПРИКАЗ ОТ 07.09.92 №48

https://zavodjbi.com/

Обозначение документа	Наименование	Стр.
I.4II.I-6.I- ПЗ	Пояснительная записка	3
- ICM	Чертеж-заготовка Iк	4
- 2CM	Чертеж-заготовка 2к	5
- 3CM	Чертеж-заготовка 3к	6
- 4CM	Чертеж-заготовка 4к	7
- 5CM	Чертеж-заготовка Iс	8
- 6CM	Чертеж-заготовка 2с	9
- 7CM	Чертеж-заготовка 3с	I0
- 8CM	Чертеж-заготовка 4с	II
- 9CM	Чертеж-заготовка 5к	I2
- I0CM	Чертеж-заготовка 6к	I3
- IICM	Чертеж-заготовка 7к	I4
- I2CM	Чертеж-заготовка 8к	I5
- I3CM	Чертеж-заготовка 5с	I6
- I4CM	Чертеж-заготовка 6с	I7
- I5CM	Чертеж-заготовка 7с	I8
- I6CM	Чертеж-заготовка 8с	I9
- I7CM	Чертеж-заготовка 9к	20
- I8CM	Чертеж-заготовка I0к	2I
- I9CM	Чертеж-заготовка IIк	22
- 20CM	Чертеж-заготовка I2к	23
- 2ICM	Чертеж-заготовка 9с	24
- 22CM	Чертеж-заготовка I0с	25
I.4II.I-6.I- 23CM	Чертеж-заготовка IIс	26
- 24CM	Чертеж-заготовка I2с	27
- 25CM	Узлы армирования ростверков	28
- 26CM	Схема сборки сеток в пространственный каркас	29

Взам. инв. №

Подпись и дата

Инв. № подл.

Разраб.	Венкова		I.4II.I-6.I
Провер.	Красовских		
Зав.гр.	Красовских		
Нач.отд.	Макарова		Содержание
Н.контр.	Шереметьев		

Стадия	Лист	Листов
Р		I

ДАЛЬНЕВОСТОЧНЫЙ ПРОМСТРОЙНИИПРОЕКТ

https://zavodjbi.com/

1. Выпуск I серии I.4II.I-6 содержит чертежи-заготовки для разработки рабочих чертежей монолитных железобетонных ростверков свайных фундаментов под стальные колонны и рамы одноэтажных промышленных зданий из легких металлических конструкций комплектной поставки.

2. Чертежи-заготовки при применении в конкретном проекте подлежат доработке в соответствии с данными (по размерам и армированию), полученными в результате подбора ростверка по материалам выпуска 0 настоящей серии.

3. Чертежи-заготовки ростверков объединены по следующим признакам:

а) по конфигурации плитной части ростверка - раздельные ступени; совпадающие с одной из сторон подколонника; без ступеней;

б) ростверки для крайних и средних осей;

в) рядовые ростверки и связевые ростверки.

4. Требуемый для доработки чертеж выбирается по содержанию данного выпуска в зависимости от номера чертежа, указанного в ключе, приведенном в докум.- I7 вып. 0.

5. При доработке необходимо указать:

а) нагрузки на ростверк;

б) разбивочные оси и привязки к ним ростверка* с нанесением рисок разбивочных осей;

в) размеры ростверка (плитной части, подколонника, высоты), отметку верха и низа фундамента;

г) марку блока фундаментных болтов, привязку болтов к разбивочным осям;

д) профиль и привязку шпор для связевых ростверков;

е) подготовку под подошвой из бетона класса В3,5;

ж) марки арматурных изделий и их вес;

и) расход бетона и выборку арматуры;

к) расположение свай в разрезе.

6. При необходимости на чертеже-заготовке дочерчивают детали монолитных набетонок для опирания фундаментных балок или обозначение узлов, которые должны быть разработаны на листах конкретного проекта.

7. Одновременно дорабатываются и привязываются чертежи-заготовки схемы сборки сеток в пространственный каркас в связевых ростверках. Дополнительные арматурные изделия, необходимые при сборке вертикальных сеток армирования подколонников связевых ростверков в пространственный каркас подбираются по таблице в докум.-20 выпуска 0 и включаются в спецификацию и ведомость расхода стали.

8. Чертежи оформляются штампом организации, разрабатывающей конкретный проект, и подписями исполнителей, ответственных за доработку чертежей-заготовок.

* Для ростверков колонн по сериям I.423.3-8.3 и I.424.3-7.3 сечением I 60Ш1, I60Ш2, I 60Ш3 для крайней оси на чертеже-заготовке изменить положение буквенной оси согласно табл. I докум.- I.4II.I-6.0-I

Разраб.	Венкова		I.4II.I-6.I-ПЗ	
Провер.	Красовских			
Зав.гр.	Красовских			
Нач.отд.	Макарова		Пояснительная записка	Стадия: Р; Лист: ; Листов: I
Н.контр.	Шереметьев			ДАЛЬНЕВОСТОЧНЫЙ ПРОМСТРОЙНИИПРОЕКТ

https://zavodjbi.com/

Разработал	Венкова	1.411.1-6.1-1СМ	Чертеж-заготовка 1к
Проверил	Красовских		
Зав. группой	Красовских		
Нач. отдела	Макарова		

Взам. инв. №

Подпись и дата

Инв. № подл.

План сеток подошвы

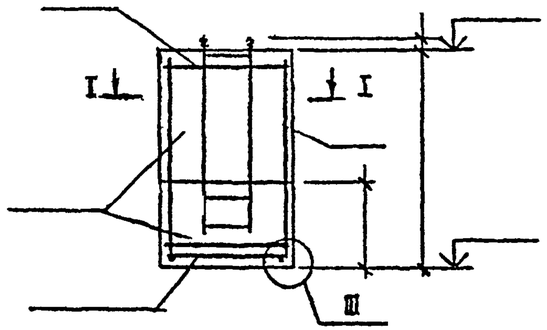

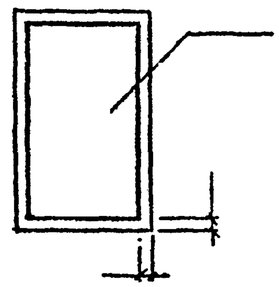

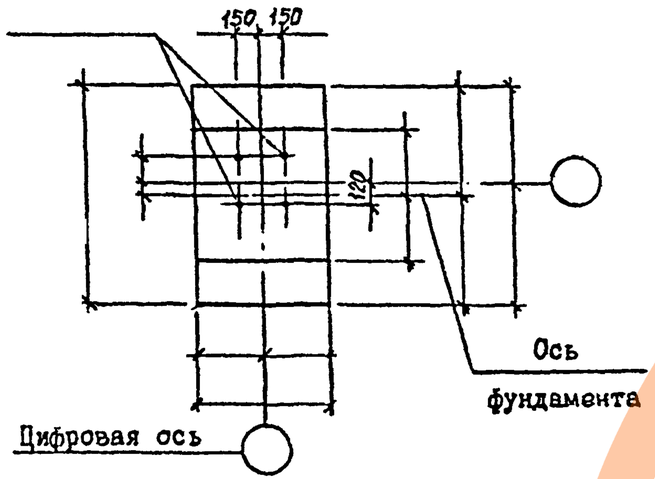

I-I

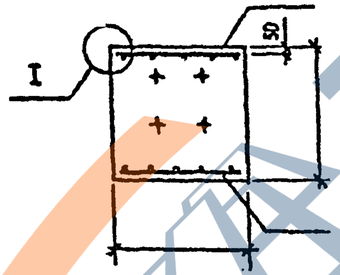

Поз.	Наименование	Кол.	Обозначение документа
	Сетка С		
	С		
	Блок БФ		
	Материалы		
	Бетон класса В15, м³		

Марка элемента	Изделия арматурные						Изделия закладные						Общий расход, кг
	Арматура класса АIII ГОСТ 5781-82*					Всего, кг	Прокат марки					Всего, кг	
							ГОСТ 24379.1-80		ГОСТ 8509-88		ГОСТ 19903-74*		

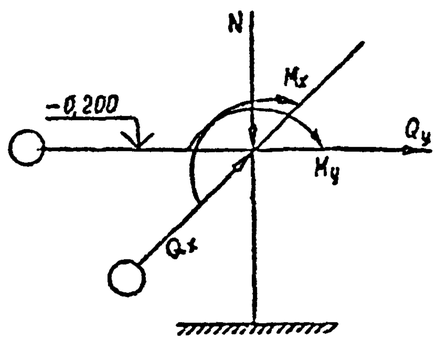

Наимен. усилия	Усилия, кН; кН·м			
	1комб.	2комб.	3комб.	4комб.
N				
M_x				
M_y				
Q_x				
Q_y				

Чертеж-заготовка 1к

https://zavodjbi.com/

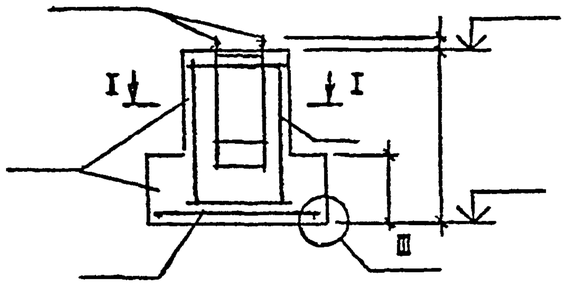

План сеток подошвы

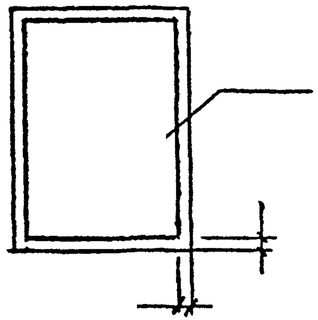

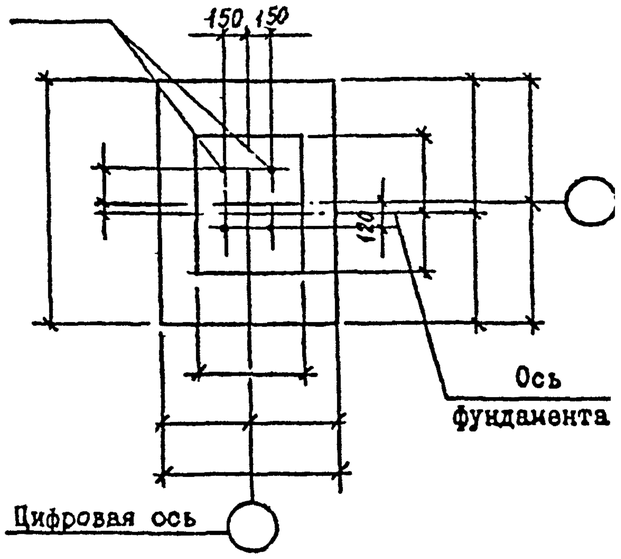

I-I

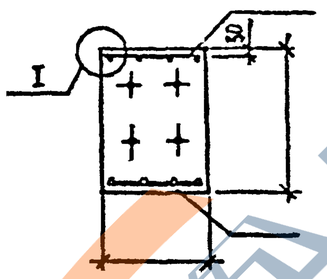

Поз.	Наименование	Кол.	Обозначение документа
	Сетка С		
	С		
	Блок БФ		
	Материалы		
	Бетон класса В15, $м^3$		

Марка элемента	Изделия арматурные						Изделия закладные						Общий расход, кг
	Арматура класса					Всего, кг	Прокат марки					Всего, кг	
	АIII												
	ГОСТ 5781-82*						ГОСТ 24379.1-80		ГОСТ 8509-86		ГОСТ 19903-74*		

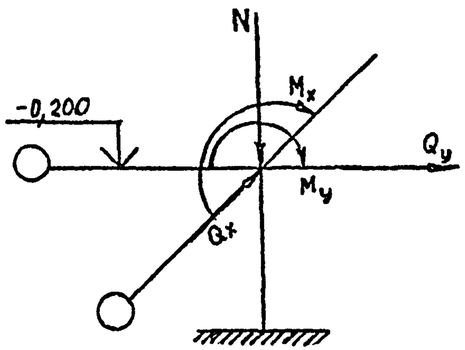

Наимен. усилия	Усилия, кН; кН·м			
	1комб.	2комб.	3комб.	4комб.
N				
M_x				
M_y				
Q_x				
Q_y				

Чертеж-заготовка 2к

Чертеж-заготовка 2А

Проверил	Красовский		
Зав. группой	Калашник		
Нач. отдела	Молоров		
Взам. инв. №			
Подпись и дата			
Инв. № подл.			

https://zavodjbi.com/

https://zavodjbi.com/

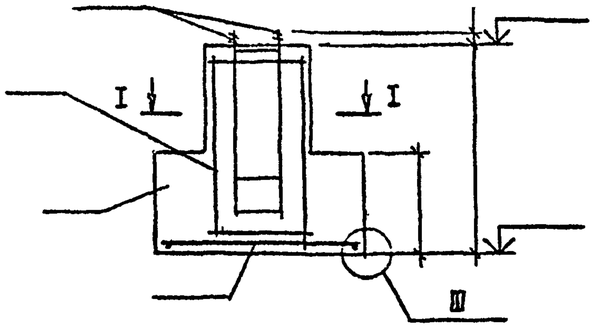

План сеток подошвы

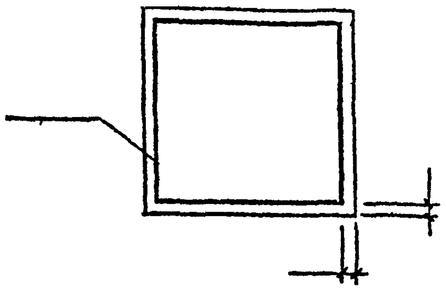

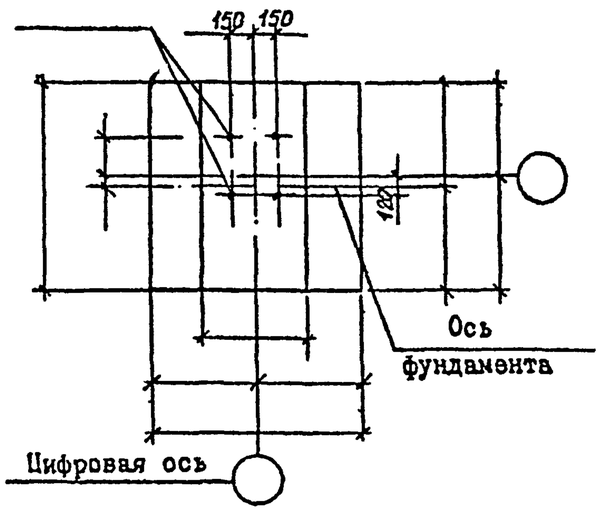

I-I

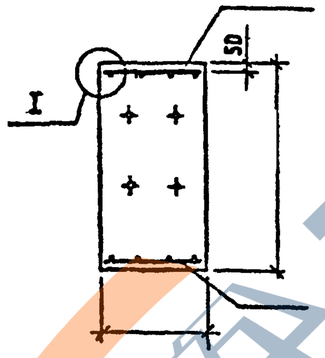

Поз.	Наименование	Кол.	Обозначение документа
	Сетка С		
	С		
	Блок БФ		
	Материалы		
	Бетон класса В15, $м^3$		

Марка элемента	Изделия арматурные						Изделия закладные							Общий расход, кг
	Арматура класса					Всего, кг	Прокат марки						Всего, кг	
	АШ													
	ГОСТ 5781-82*						ГОСТ 24379.1-80		ГОСТ 8509-86		ГОСТ 19903-74*			

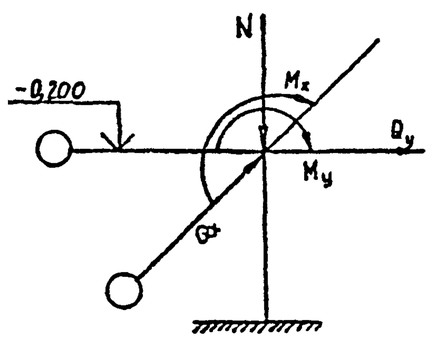

Наимен. усилия	Усилия, кН; кН·м			
	1комб.	2комб.	3комб.	4комб.
N				
M_x				
M_y				
Q_x				
Q_y				

Чертеж-заготовка 3к

Разработал	Венкова		
Проверил	Красовских	Красовских	Молярова
Зав. группой			
Нач. отдела			

1.411.1-6.1-3СМ

Чертеж-заготовка 3к

Взам. инв. №

Подпись и дата

Инв. № подл.

https://zavodjbi.com/

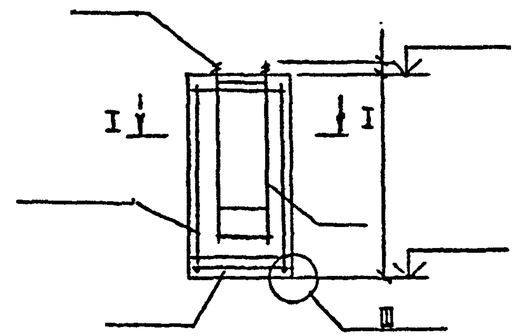

План сеток подошвы

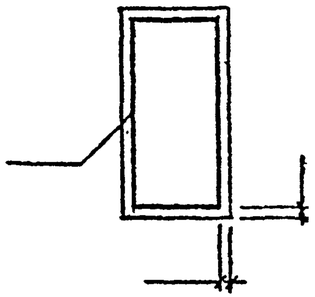

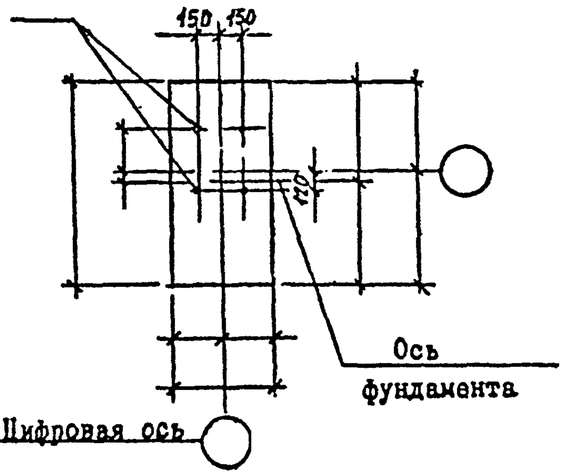

I-I

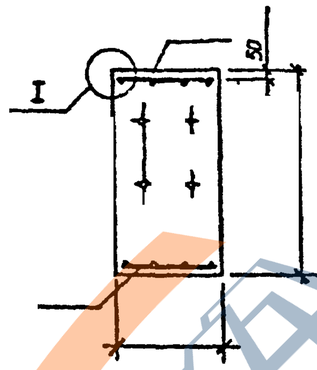

Поз.	Наименование	Кол.	Обозначение документа
	Сетка С		
	С		
	Блок БФ		
	Материалы		
	Бетон класса В15, $м^3$		

Марка элемента	Изделия арматурные						Изделия закладные						Общий расход, кг
	Арматура класса АШ ГОСТ 5781-82*					Всего, кг	Прокат марки ГОСТ 24379.1-80		ГОСТ 8509-86		ГОСТ 19903-74*		Всего, кг	

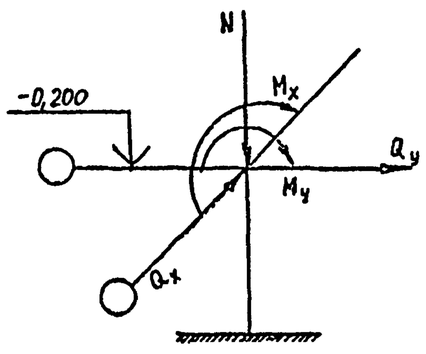

Наимен. усилия	Усилия, кН; кН·м			
	1комб.	2комб.	3комб.	4комб.
N				
M_x				
M_y				
Q_x				
Q_y				

Чертеж-заготовка 4к

Разработал	Венгрова			1.411.1-6.1-4ГМ		
Проверил	Красовский			Чертеж-заготовка 4к		
Зав. группой	Красовский					
Нач. отдела	Макарова					
Взам. инв. №						
Подпись и дата						
Инв. № подл.						

https://zavodjbi.com/

https://zavodjbi.com/

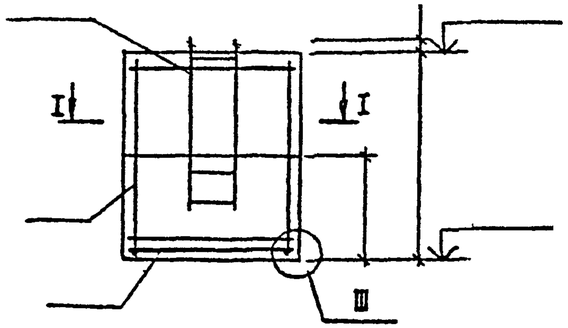

План сеток подошвы

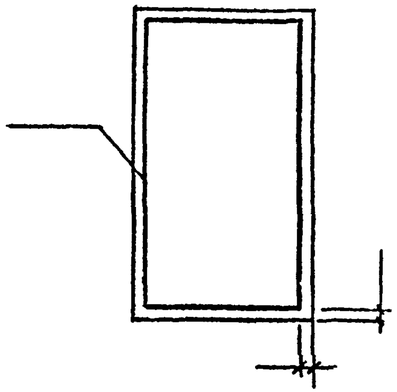

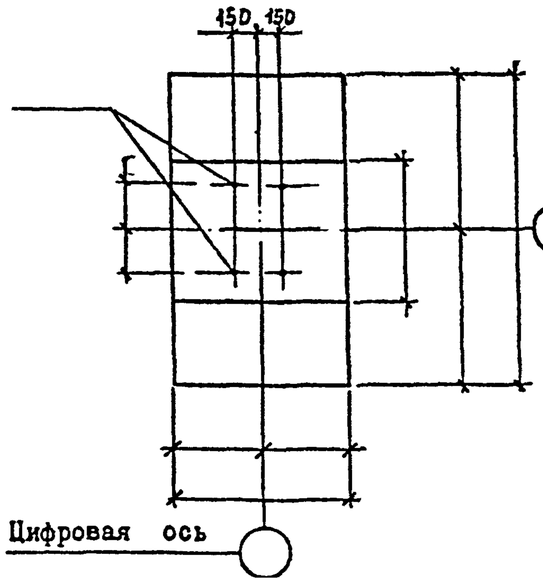

I-I

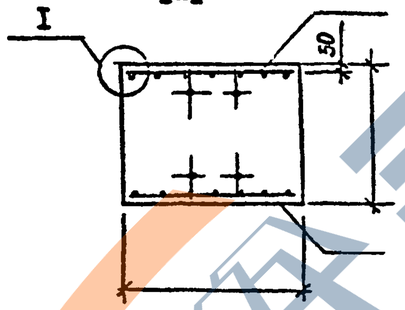

Поз.	Наименование	Кол.	Обозначение документа
	Сетка С		
	С		
	Блок БФ		
	Материалы		
	Бетон класса В15, м³		

Марка элемента	Изделия арматурные						Изделия закладные							Общий расход, кг
	Арматура класса АIII ГОСТ 5781-82*					Всего, кг	Прокат марки						Всего кг	
							ГОСТ 24379.1-80		ГОСТ 8509-86		ГОСТ 19903-74*			

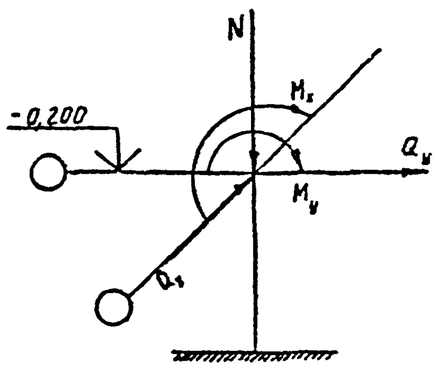

Наимен. усилия	Усилия, кН; кН·м			
	1комб.	2комб.	3комб.	4комб.
N				
M_x				
M_y				
Q_x				
Q_y				

Чертеж-заготовка Iс

Инв. № подл.	Подпись и дата	Взам. инв. №	Разработал	Проверил	Зав. группой	Нач. отдела	Красовских	Кроховский	Михайлов

https://zavodjbi.com/

https://zavodjbi.com/

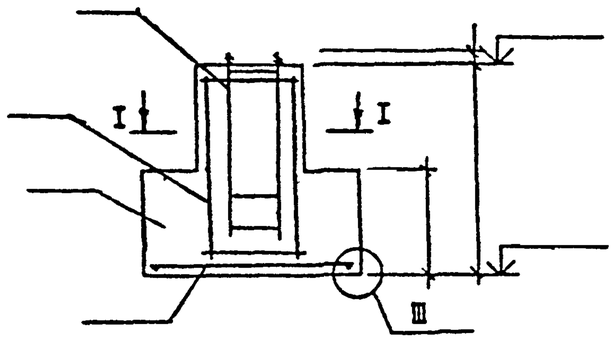

План сеток подошвы

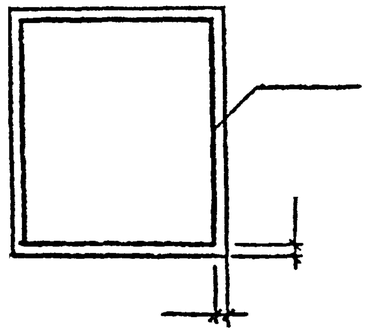

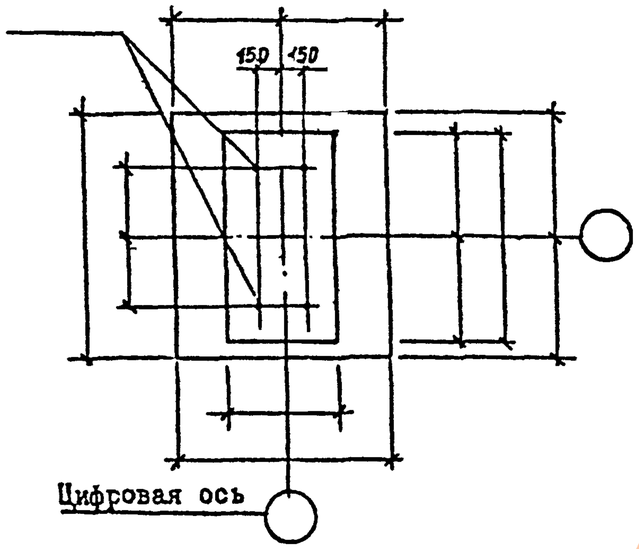

I-I

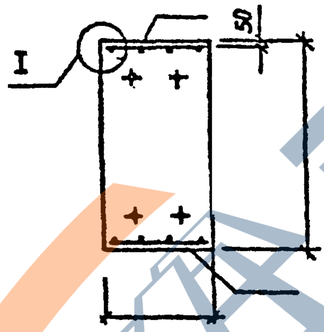

Поз.	Наименование	Кол.	Обозначение документа
	Сетка С		
	С		
	Блок БФ		
	Материалы		
	Бетон класса В15, $м^3$		

Марка элемента	Изделия арматурные		Изделия закладные							Общий расход, кг
	Арматура класса	Всего, кг	Прокат марки						Всего, кг	
	АШ									
	ГОСТ 5781-82*		ГОСТ 24379.1-80		ГОСТ 8509-86		ГОСТ 19903-74*			

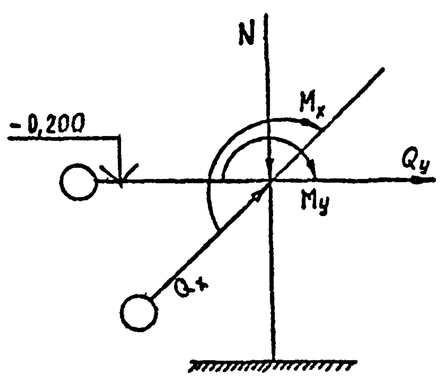

Наимен. усилия	Усилия, кН; кН·м			
	1комб.	2комб.	3комб.	4комб.
N				
M_x				
M_y				
Q_x				
Q_y				

Чертеж-заготовка 2с

Чертеж-заготовка 2с

Инв. № подл.	Подпись и дата	Взам. инв. №	Проверил	Красовский	Красовский	Макарова
			Зав. группой			
			Нач. отдела			

https://zavodjbi.com/

План сеток подошвы

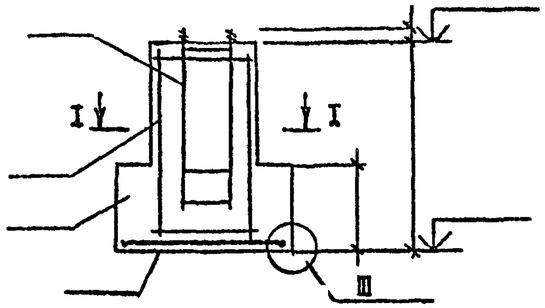

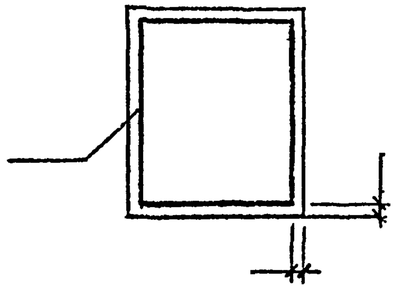

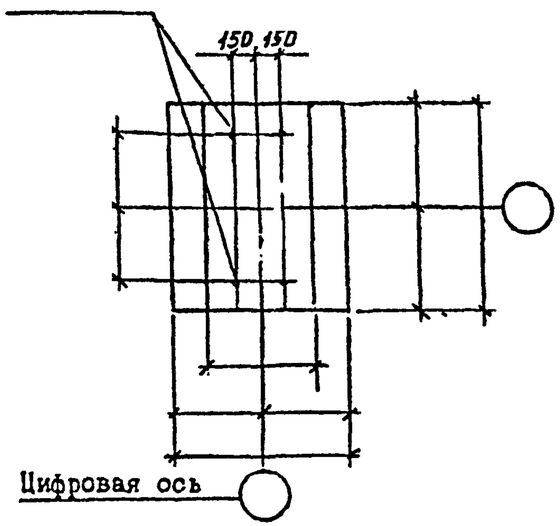

I-I

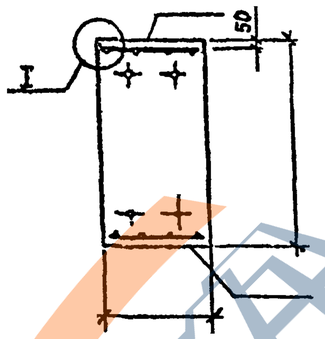

Поз.	Наименование	Кол.	Обозначение документа
	Сетка С		
	С		
	Блок БФ		
	Материалы		
	Бетон класса В15, $м^3$		

Марка элемента	Изделия арматурные						Изделия закладные							Общий расход, кг
	Арматура класса АШ ГОСТ 5781-82*					Всего, кг	Прокат марки						Всего, кг	
							ГОСТ 24379.1-80		ГОСТ 8509-86		ГОСТ 19903-74*			

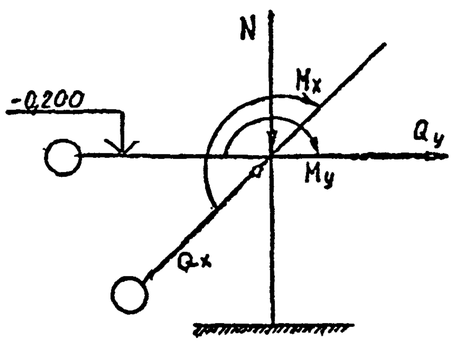

Наимен. усилия	Усилия, кН; кН·м			
	1комб.	2комб.	3комб.	4комб.
N				
M_x				
M_y				
Q_x				
Q_y				

Чертеж-заготовка 3с

Разработал	Венкова			1.411.1-6.1-7СМ			
Проверил	Кисовских			Чертеж-заготовка 3с			
Зав. группой	Кросовских						
Нач. отдела	Макарова						

Взам. инв. №

Подпись и дата

Инв. № подл.

https://zavodjbi.com/

План сеток подошвы

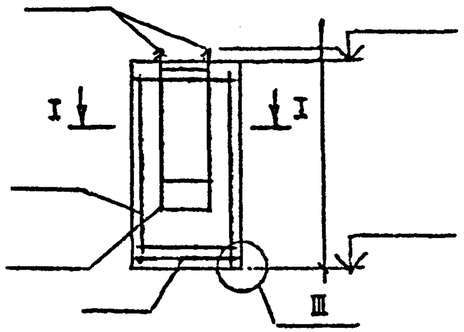

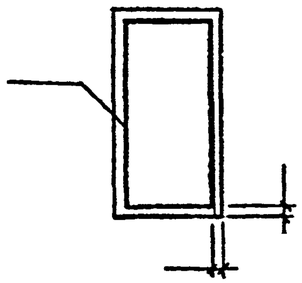

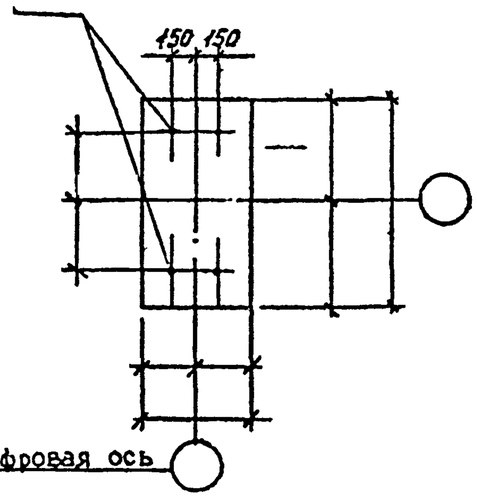

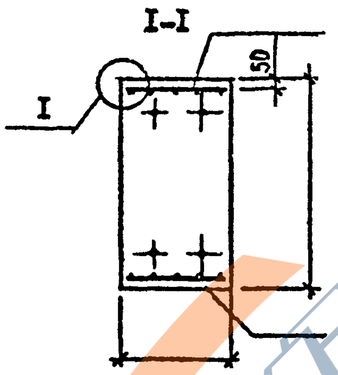

Поз.	Наименование	Кол.	Обозначение документа
	Сетка С		
	С		
	Блок БФ		
	Материалы		
	Бетон класса В15, $м^3$		

Марка элемента	Изделия арматурные						Изделия закладные						Общий расход, кг
	Арматура класса АШ ГОСТ 5781-82*					Всего, кг	Прокат марки ГОСТ 24379.1-80		ГОСТ 8509-86		ГОСТ 19903-74*		Всего, кг

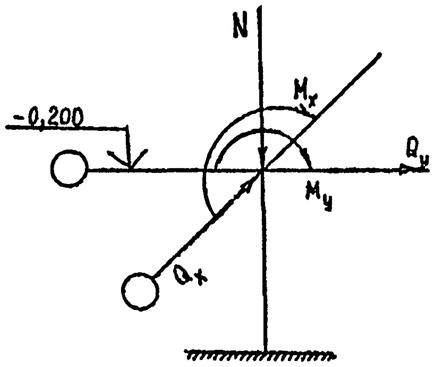

Наимен. усилия	Усилия, кН; кН·м			
	1комб.	2комб.	3комб.	4комб.
N				
M_x				
M_y				
Q_x				
Q_y				

Чертеж-заготовка 4с

Ц00580-02 12

Разработал Венкова
Проверил Красовских
Зав. группой Красовских
Нач. отдела Макарова

Инв. № подл. | Подпись и дата

https://zavodjbi.com/

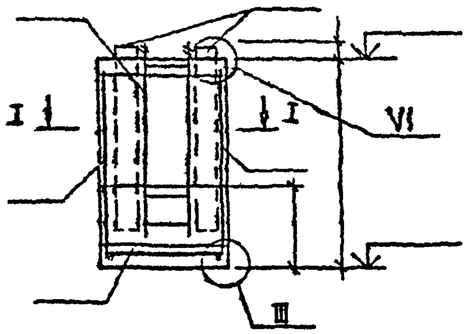

План сеток подошвы

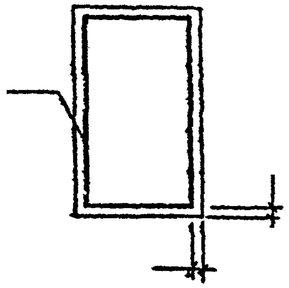

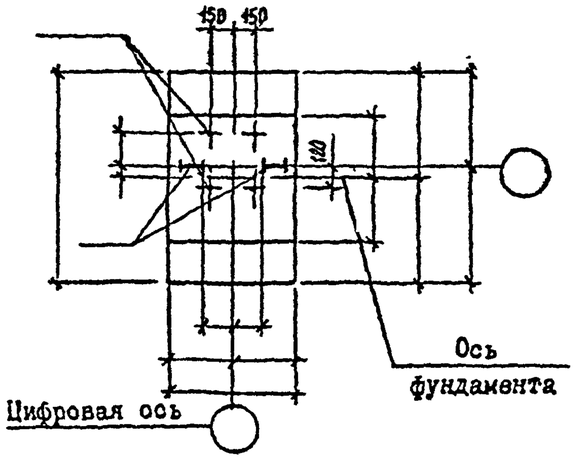

I-I

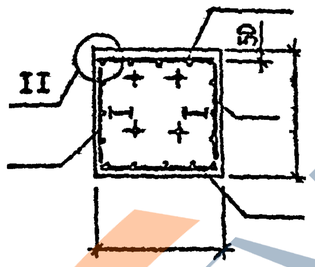

Поз.	Наименование	Кол.	Обозначение документа
	Сетка С		
	С		
	С		
	Блок БФ		
	Материалы		
	Бетон класса В15, $м^3$		

Марка элемента	Изделия арматурные						Изделия закладные						Общий расход, кг
	Арматура класса					Всего, кг	Прокат марки					Всего, кг	
	АШ												
	ГОСТ 5781-82*						ГОСТ 24379.1-80		ГОСТ 8509-86		ГОСТ 19903-74*		

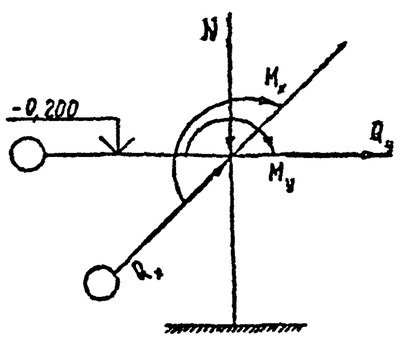

Наимен. усилия	Усилия, кН; кН·м			
	1комб.	2комб.	3комб.	4комб.
N				
M_x				
M_y				
Q_x				
Q_y				

Чертеж-заготовка 5к

Разработал	Венкова			1.411.1-6.1-9СМ			
Проверил	Красовских						
Зав. группой	Красовских			Чертеж-заготовка 5к			
Нач. отдела	Макарова						

Взам. инв. №

Подпись и дата

Инв. № подл.

https://zavodjbi.com/

https://zavodjbi.com/

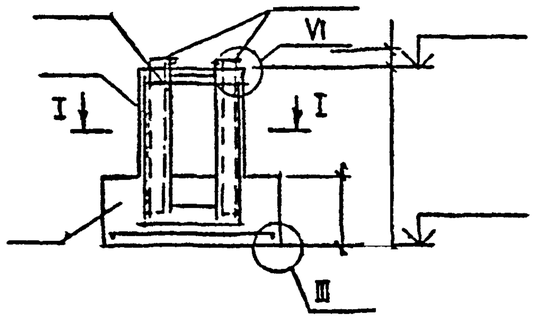

План сеток подошвы

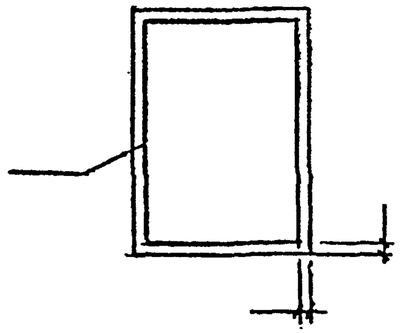

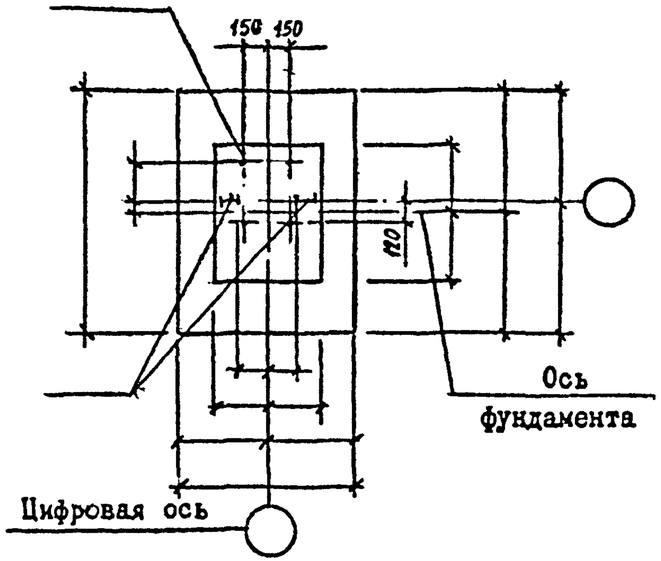

I–I

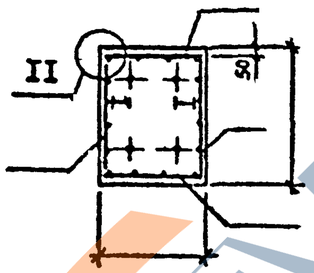

Поз.	Наименование	Кол.	Обозначение документа
	Сетка С		
	С		
	С		
	Блок БФ		
	Материалы		
	Бетон класса В15, м³		

Марка элемента	Изделия арматурные						Изделия закладные						Общий расход, кг
	Арматура класса					Всего, кг	Прокат марки					Всего, кг	
	АШ												
	ГОСТ 5781-82*						ГОСТ 24379.1-80		ГОСТ 8509-86		ГОСТ 19903-74*		

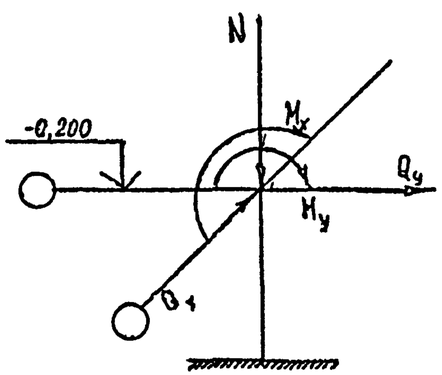

Наимен. усилия	Усилия, кН; кН·м			
	1комб.	2комб.	3комб.	4комб.
N				
M_x				
M_y				
Q_x				
Q_y				

Чертеж-заготовка бк

Инв. № подл.	Подпись и дата	Взам. инв. №	Зав. группой	Нач. отдела	Проверил	Разработал
			Красовских	Макорова	Красовских	Денкова

1.411.1-61-10.СМ

Чертеж-заготовка бк

https://zavodjbi.com/

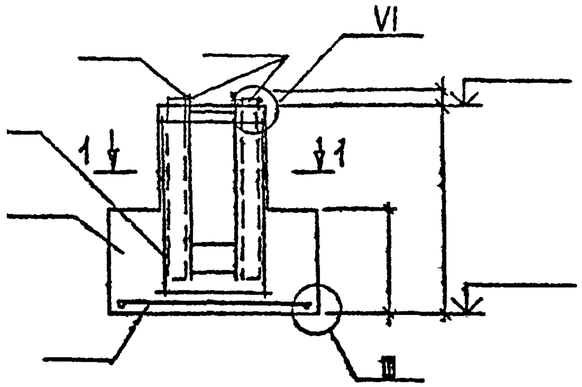

План сеток подошвы

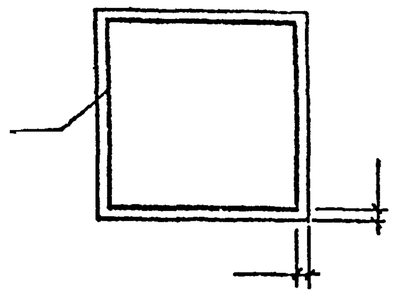

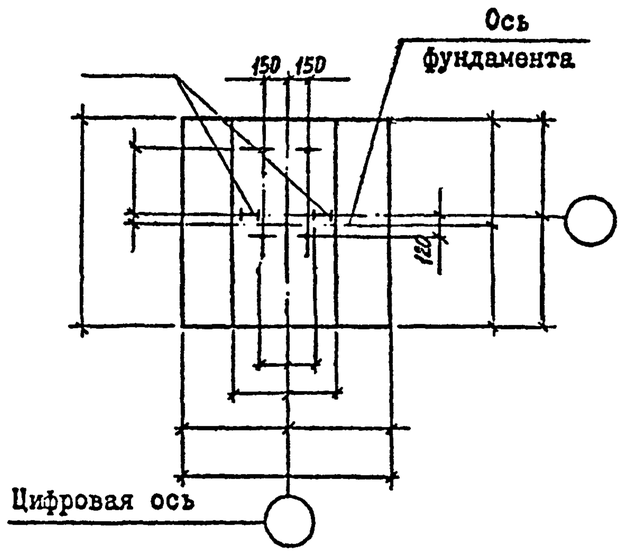

I-I

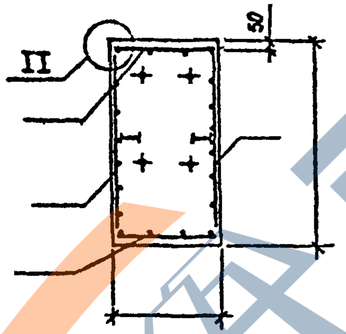

Поз.	Наименование	Кол.	Обозначение документа
	Сетка С		
	С		
	С		
	Блок БФ		
	Материалы		
	Бетон класса В15, $м^3$		

Марка элемента	Изделия арматурные						Изделия закладные						Общий расход, кг
	Арматура класса АШ ГОСТ 5781-82*					Всего, кг	Прокат марки					Всего, кг	
							ГОСТ 24379.1-80		ГОСТ 8509-86		ГОСТ 19903-74*		

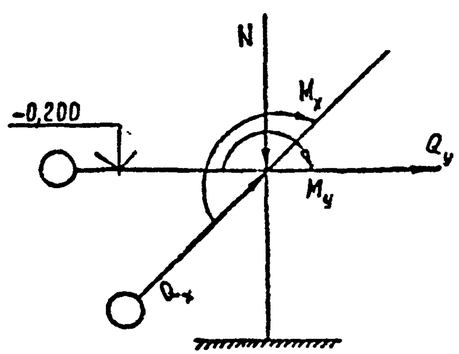

Наимен. усилия	Усилия, кН; кН·м			
	1комб.	2комб.	3комб.	4комб.
N				
M_x				
M_y				
Q_x				
Q_y				

Чертеж-заготовка 7к

Разработал	Венкова		
Проверил	Красовских		
Зав. группой	Красовских		
Нач. отдела	Макарова		

Инв. № подл. | Подпись и дата | Взам. инв. №

https://zavodjbi.com/

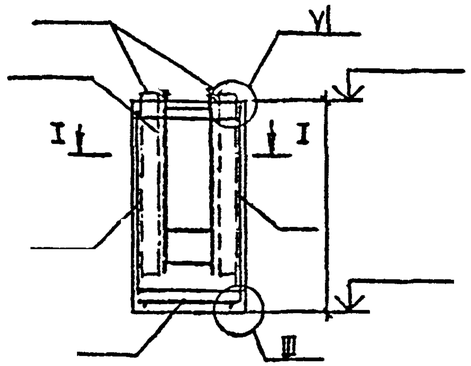

План сеток подошвы

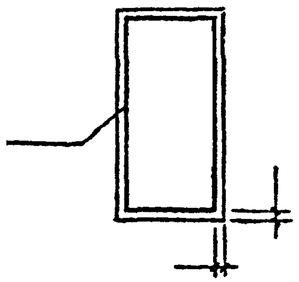

I-I

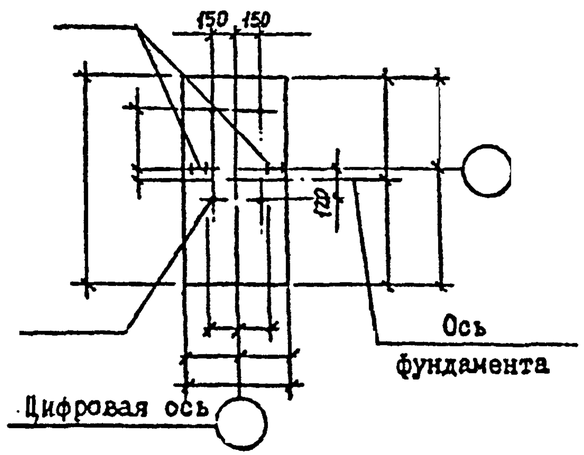

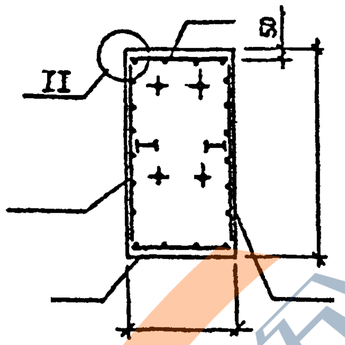

Поз.	Наименование	Кол.	Обозначение документа
	Сетка С		
	С		
	С		
	Блок БФ		
	Материалы		
	Бетон класса В15, $м^3$		

Марка элемента	Изделия арматурные						Изделия закладные							
	Арматура класса					Всего, кг	Прокат марки						Всего, кг	Общий расход, кг
	АIII													
	ГОСТ 5781-82*						ГОСТ 24379.1-80		ГОСТ 8509-86		ГОСТ 19903-74*			

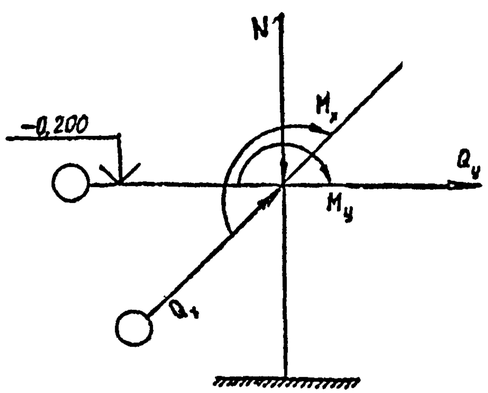

Наимен. усилия	Усилия, кН; кН·м			
	1комб.	2комб.	3комб.	4комб.
N				
M_x				
M_y				
Q_x				
Q_y				

Чертеж-заготовка 8к

Инв. № подл.	Подпись и дата	Взам. инв. №	Зоб. группой	Нач. отдела	Проверил	Красовский
			Красовский	Накорова		

1.411.1-6.1-12СМ

Чертеж-заготовка 8к

https://zavodjbi.com/

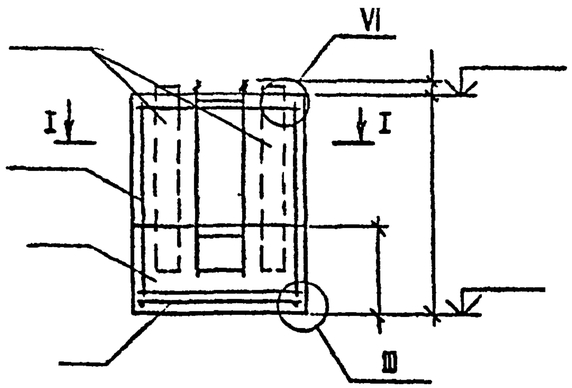

План сеток подошвы

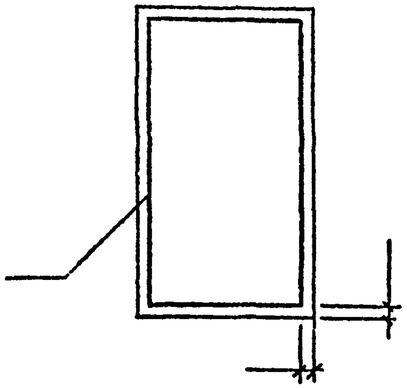

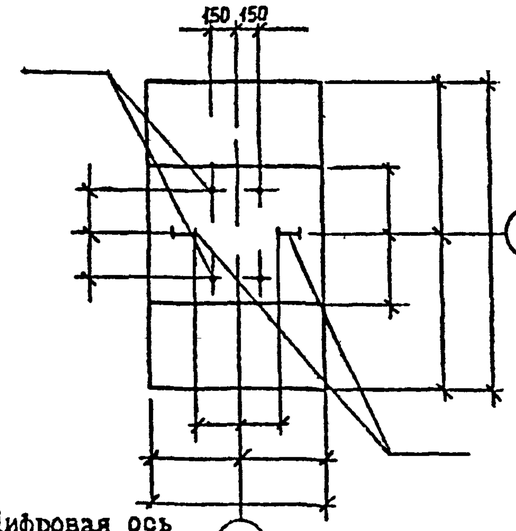

Цифровая ось

I-I

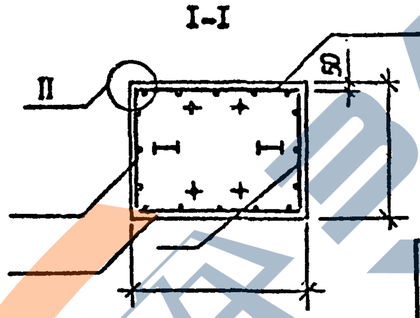

Поз.	Наименование	Кол.	Обозначение документа
	Сетка С		
	С		
	С		
	Блок БФ		
	Материалы		
	Бетон класса В15, $м^3$		

Марка элемента	Изделия арматурные						Изделия закладные							Общий расход, кг
	Арматура класса					Всего, кг	Прокат марки						Всего, кг	
	АШ													
	ГОСТ 5781-82*						ГОСТ 24379.1-80		ГОСТ 8509-86		ГОСТ 19903-74*			

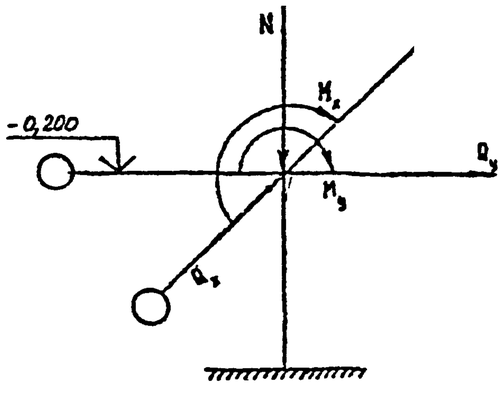

Наимен. усилия	Усилия, кН; кН·м			
	1комб.	2комб.	3комб.	4комб.
N				
M_x				
M_y				
Q_x				
Q_y				

Чертеж-заготовка 5с

Разработал	Вечкова			1.411.1-61-13СМ		
Проверил	Кондратьев			Чертеж-заготовка 5с		
Н.контр.	Макорова					
Гл.инж.проекта						
Нач.отдела						
Взам.инв.№						
Подпись и дата						
Инв.№ подл.						

https://zavodjbi.com/
ЗАВОД ЖБИ

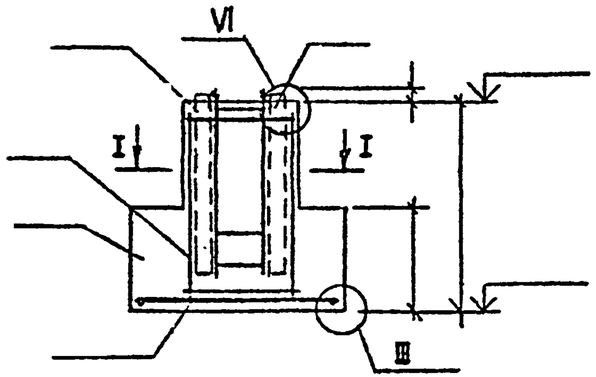

План сеток подошвы

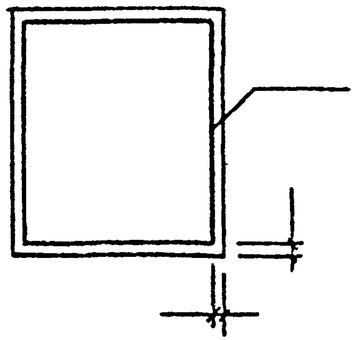

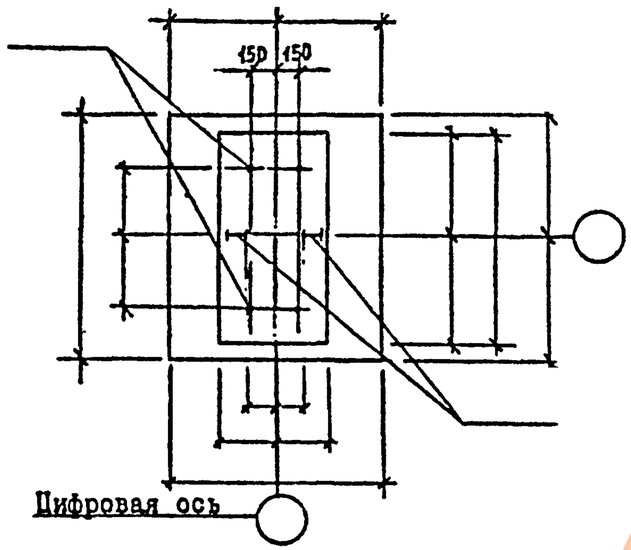

I-I

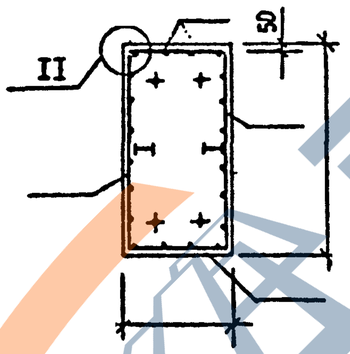

Поз.	наименование	Кол.	Обозначение документа
	Сетка С		
	С		
	С		
	Блок БФ		
	Материалы		
	Бетон класса В15, $м^3$		

Марка элемента	Изделия арматурные						Изделия закладные							Общий расход, кг
	Арматура класса					Всего, кг	Прокат марки						Всего, кг	
	АШ													
	ГОСТ 5781-82*						ГОСТ 24379.1-80		ГОСТ 8509-86		ГОСТ 19903-74*			

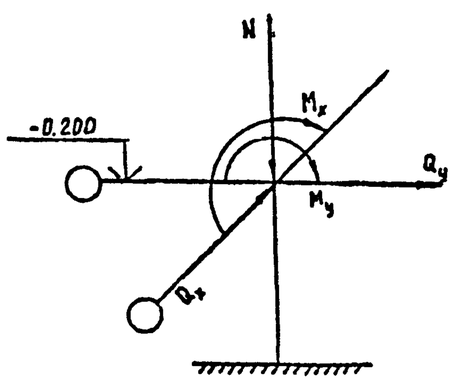

Наимен. усилия	Усилия, кН; кН·м			
	1комб.	2комб.	3комб.	4комб.
N				
M_x				
M_y				
Q_x				
Q_y				

Чертеж-заготовка 6с

Разработал	Венкина		
Проверил	Красовских	Красовских	Макарова
Зав. группой			
Нач. отдела			

1.411.1-6.1-14СМ

Чертеж-заготовка 6с

Взам. инв. №

Подпись и дата

Инв. № подл.

https://zavodjbi.com/

План сеток подошвы

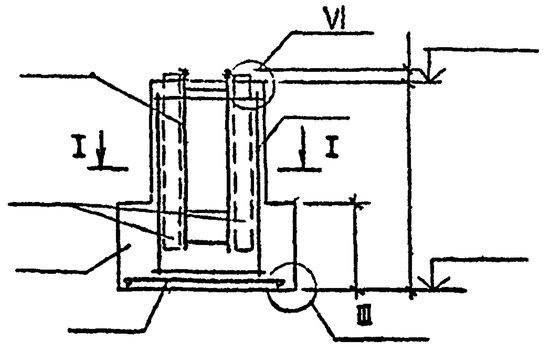

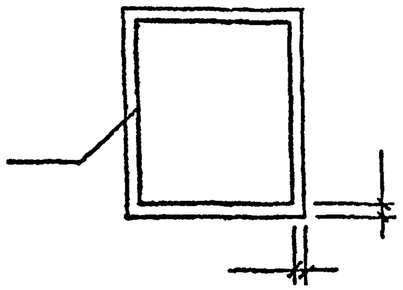

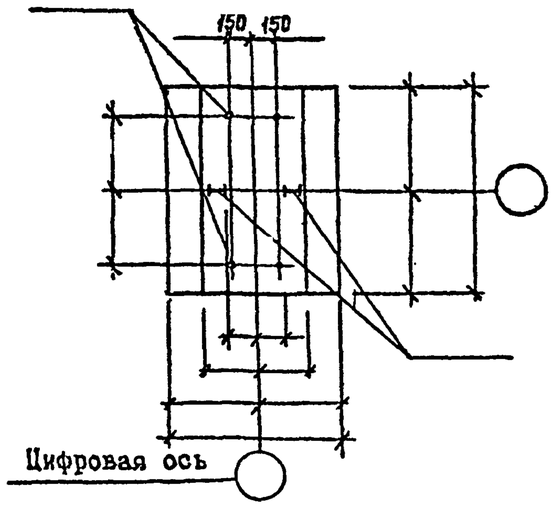

I–I

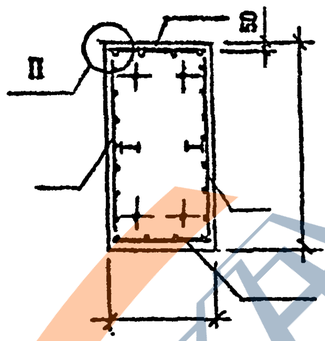

Поз.	Наименование	Кол.	Обозначение документа
	Сетка С		
	С		
	С		
	Блок БФ		
	Материалы		
	Бетон класса В15, м³		

Марка элемента	Изделия арматурные						Изделия закладные						Общий расход, кг
	Арматура класса					Всего, кг	Прокат марки					Всего, кг	
	АШ												
	ГОСТ 5781-82*						ГОСТ 24379.1-80		ГОСТ 8509-86		ГОСТ 19903-74*		

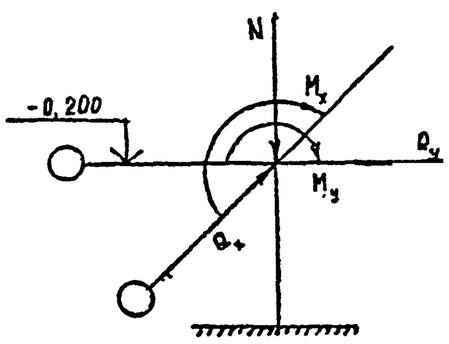

Наимен. усилия	Усилия, кН; кН·м			
	1комб.	2комб.	3комб.	4комб.
N				
M_x				
M_y				
Q_x				
Q_y				

Чертеж-заготовка 7а

Разработал	Красовский		
Пров.	Красовский		
Гл. спец.	Макарова		
Зав. группой			
Нач. отдела			
Взам. инв. №			
Подпись и дата			
Инв. № подл.			

https://zavodjbi.com/

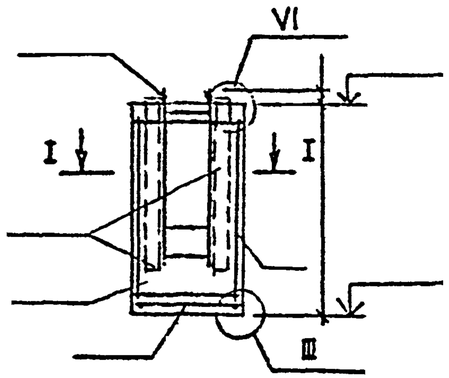

План сеток подошвы

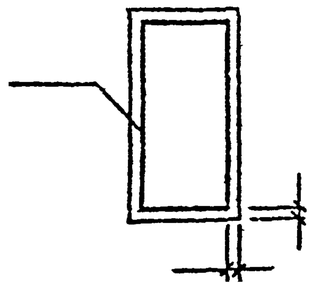

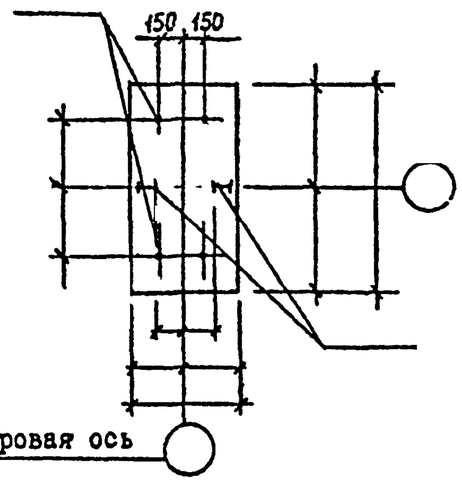

I-I

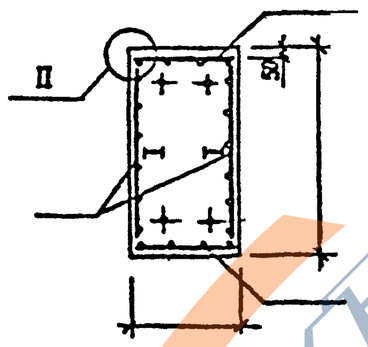

Поз.	Наименование	Кол.	Обозначение документа
	Сетка С		
	С		
	С		
	Блок БФ		
	Материалы		
	Бетон класса В15, $м^3$		

Марка элемента	Изделия арматурные						Изделия закладные						Всего, кг	Общий расход, кг
	Арматура класса					Всего, кг	Прокат марки							
	АШ													
	ГОСТ 5781-82*						ГОСТ 24379.1-80		ГОСТ 8509-86		ГОСТ 19903-74*			

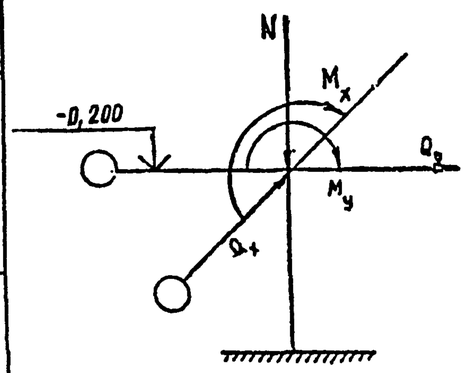

Наимен. усилия	Усилия, кН; кН·м			
	1комб.	2комб.	3комб.	4комб.
N				
M_x				
M_y				
Q_x				
Q_y				

Чертеж-заготовка 8с

Проверил	Красовский					
Зав. группой	Красовский					
Нач. отдела	Макорова					
Взам. инв. №						
Подпись и дата						
Инв. № подл.						

				400580-02 20		

https://zavodjbi.com/
ЗАВОД ЖБИ

План сеток подошвы

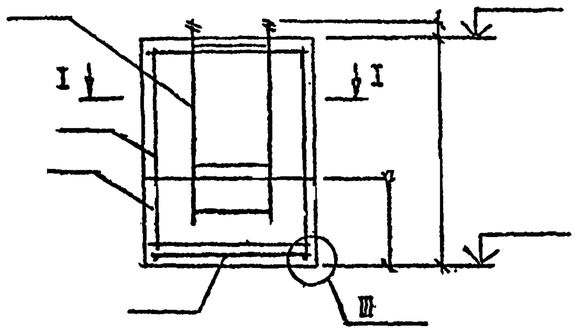

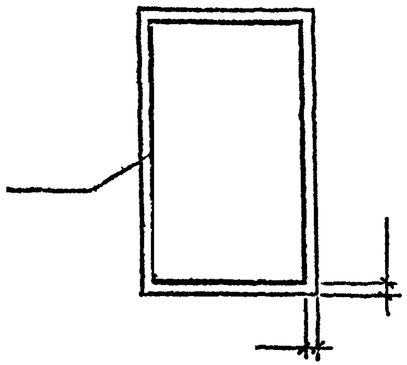

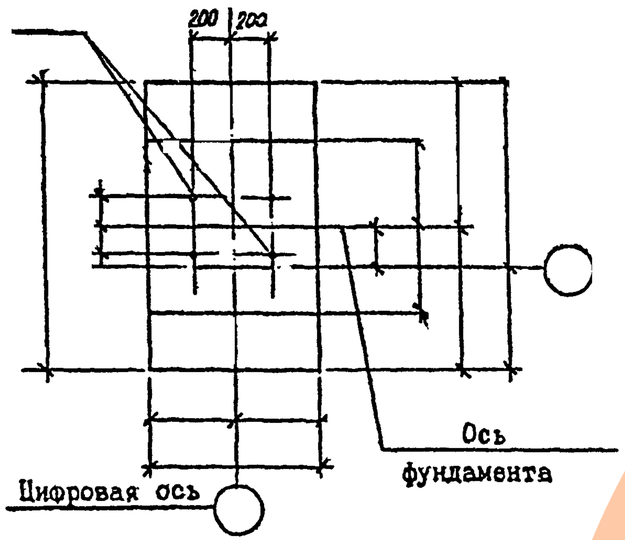

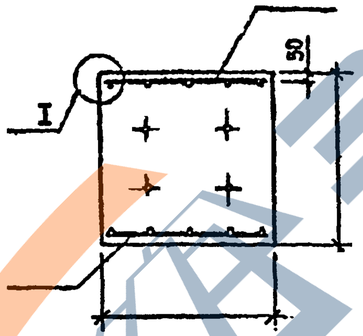

Поз.	Наименование	Кол.	Обозначение документа
	Сетка С		
	С		
	Блок БФ		
	Материалы		
	Бетон класса В15, $м^3$		

Марка элемента	Изделия арматурные						Изделия закладные							Общий расход, кг
	Арматура класса					Всего, кг	Прокат марки						Всего, кг	
	АIII													
	ГОСТ 5781-82*						ГОСТ 24379.1-80		ГОСТ 8509-86		ГОСТ 19903-74*			

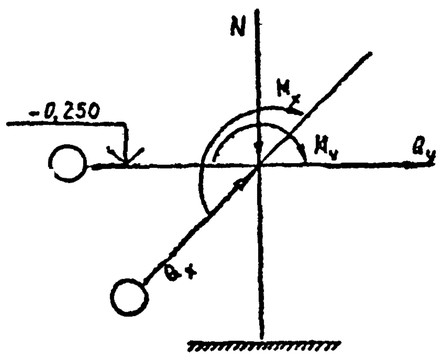

Наимен. усилия	Усилия, кН; кН·м			
	1комб.	2комб.	3комб.	4комб.
N				
M_x				
M_y				
Q_x				
Q_y				

Чертеж-заготовка 9к

https://zavodjbi.com/

https://zavodjbi.com/

План сеток подошвы

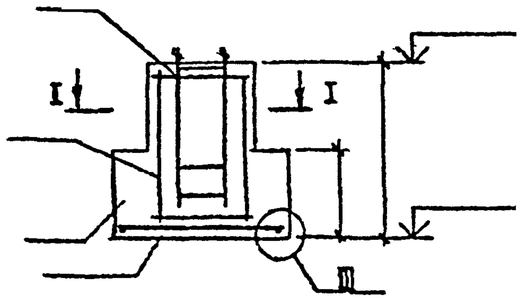

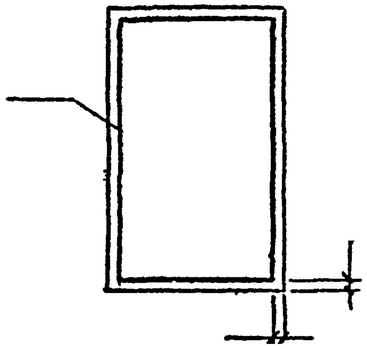

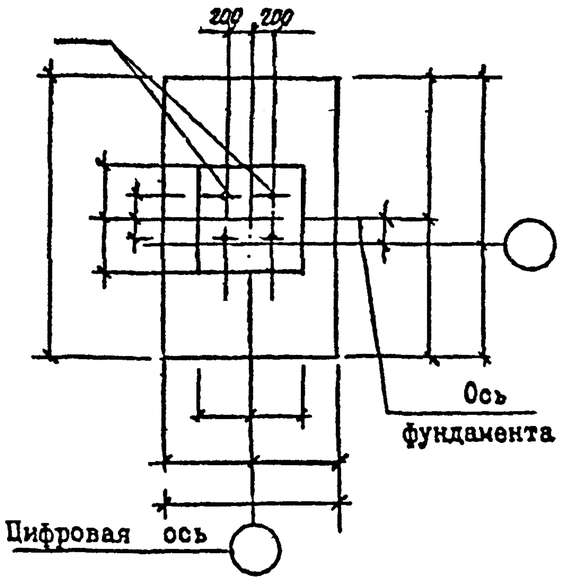

I-I

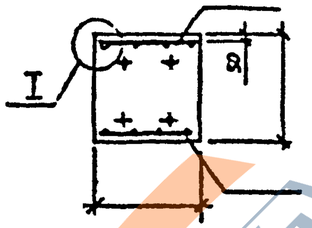

Поз.	Наименование	Кол.	Обозначение документа
	Сетка С		
	С		
	Блок БФ		
	Материалы		
	Бетон класса В15, $м^3$		

Марка элемента	Изделия арматурные						Изделия закладные						Общий расход, кг
	Арматура класса АIII ГОСТ 5781-82*					Всего, кг	Прокат марки ГОСТ 24379.1-80		ГОСТ 8509-86		ГОСТ 19903-74*		Всего, кг	

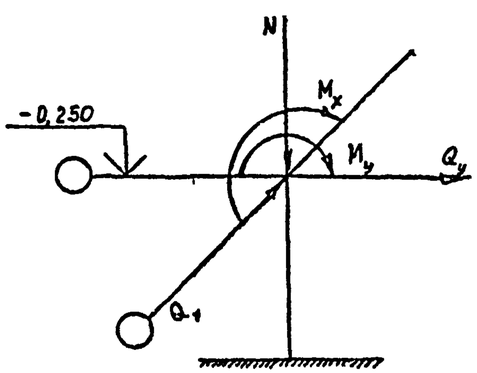

Наимен. усилия	Усилия, кН; кН·м			
	1комб.	2комб.	3комб.	4комб.
N				
M_x				
M_y				
Q_x				
Q_y				

Чертеж-заготовка 10к

Инв. № подл.	Подпись и дата	Взам. инв. №	Инв. № дубл.	
Разработал	Денков			
Проверил	Красовских			
Зав. группой	Красовских			
Нач. отдела	Максин			

1.411.1-6.1-18СМ

Чертеж-заготовка 10к

ЗАВОД ЖБИ

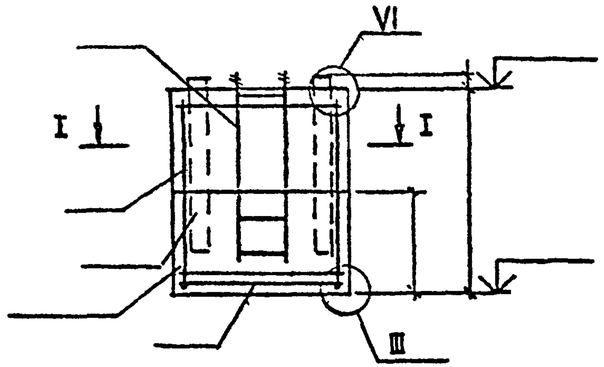

План сеток подошвы

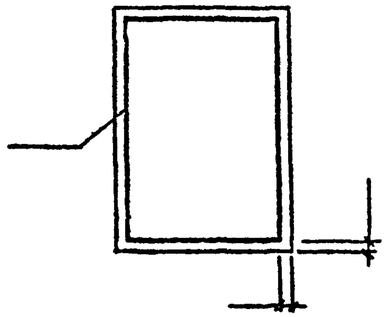

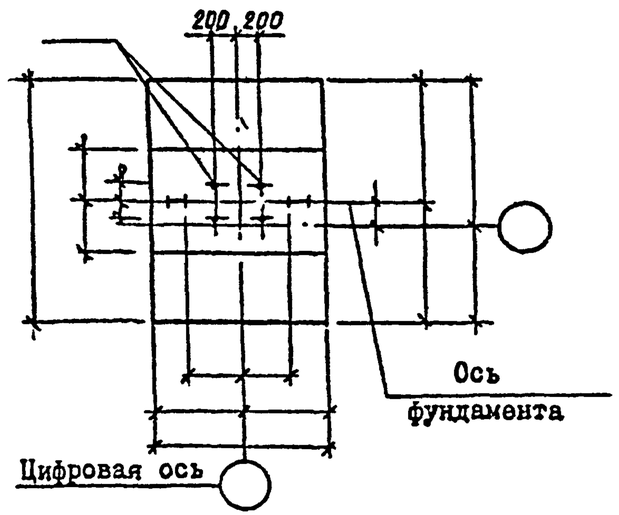

I-I

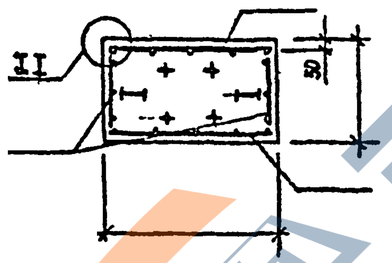

Поз.	Наименование	Кол.	Обозначение документа
	Сетка С		
	С		
	С		
	Блок БФ		
	Материалы		
	Бетон класса В15, $м^3$		

Марка элемента	Изделия арматурные						Изделия закладные						Общий расход, кг
	Арматура класса					Всего, кг	Прокат марки					Всего, кг	
	АШ												
	ГОСТ 5781-82*						ГОСТ 24379.1-80		ГОСТ 8509-86		ГОСТ 19903-74*		

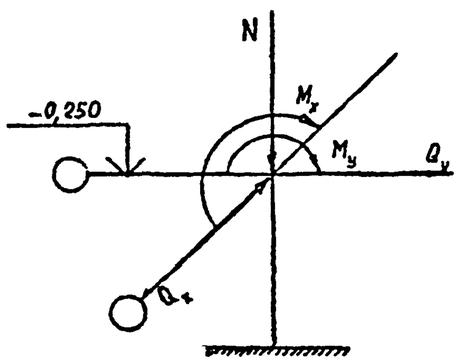

Наимен. усилия	Усилия, кН; Кн·м			
	1комб.	2комб.	3комб.	4комб.
N				
M_x				
M_y				
Q_x				
Q_y				

Чертеж-заготовка II к

Разработал	Венкова			1.411.1-6.1-19 СМ			
Проверил	Красовских	Красовских	Макарова	Чертеж-заготовка 11к			
Зав. группой							
Нач. отдела							

Взам. инв. №

Подпись и дата

Инв. № подл.

https://zavodjbi.com/

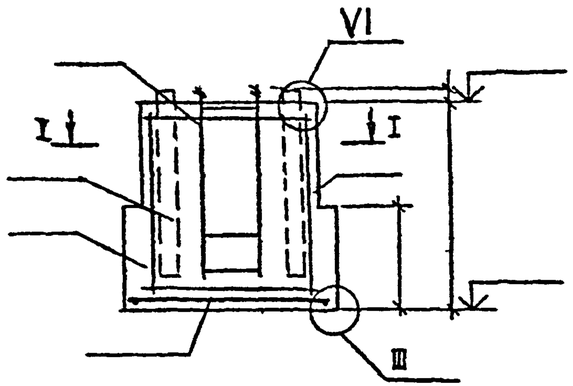

План сеток подошвы

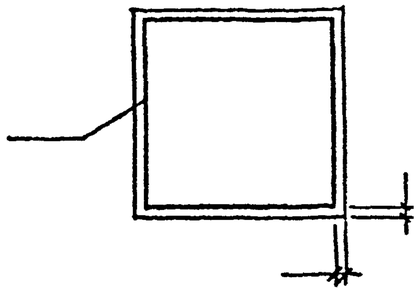

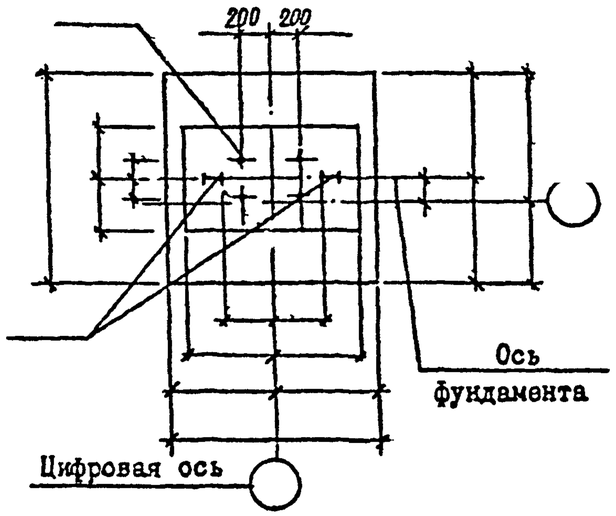

I-I

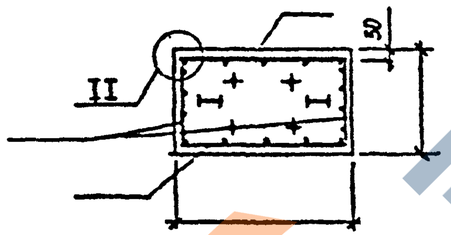

Поз.	Наименование	Кол.	Обозначение документа
	Сетка С		
	С		
	С		
	Блок БФ		
	Материалы		
	Бетон класса В15, м³		

Марка элемента	Изделия арматурные						Изделия закладные							Общий расход, кг
	Арматура класса					Всего, кг	Прокат марки						Всего, кг	
	АШ													
	ГОСТ 5781-82*						ГОСТ 24379.1-80		ГОСТ 8509-86		ГОСТ 19903-74*			

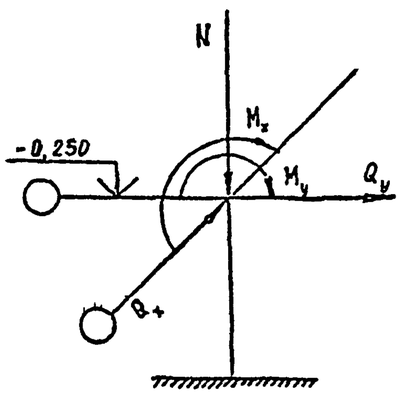

Наимен. усилия	Усилия, кН; кН·м			
	1комб.	2комб.	3комб.	4комб.
N				
M_x				
M_y				
Q_x				
Q_y				

Чертеж-заготовка 12к

Разработал	Венкова			1.411.1-6.1-20.ГМ		
Проверил	Красовский			Чертеж-заготовка 12к		
Зав. группой	Красовских					
Нач. отдела	Макарова					

Инв. № подл. | Подпись и дата | Взам. инв. №

https://zavodjbi.com/

https://zavodjbi.com/

Разработал	Венкова	
Проверил	Красовских	Красовских
Зав. группой	Красовских	Макарова
Нач. отдела	Макарова	

1.411.1-6.1-21СП

Чертеж-заготовка 9с

Взам. инв. № | Подпись и дата | Инв. № подл.

План сеток подошвы

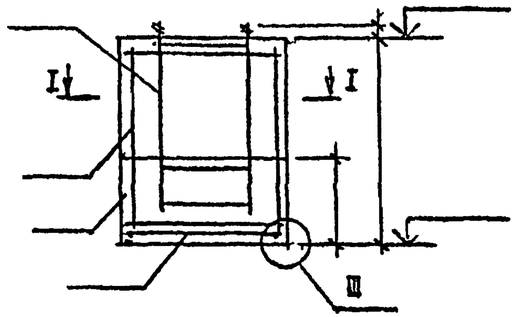

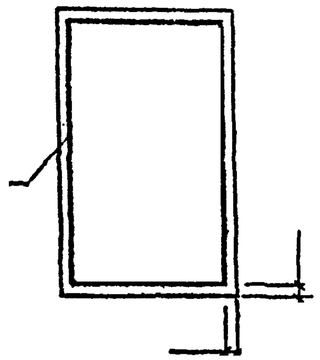

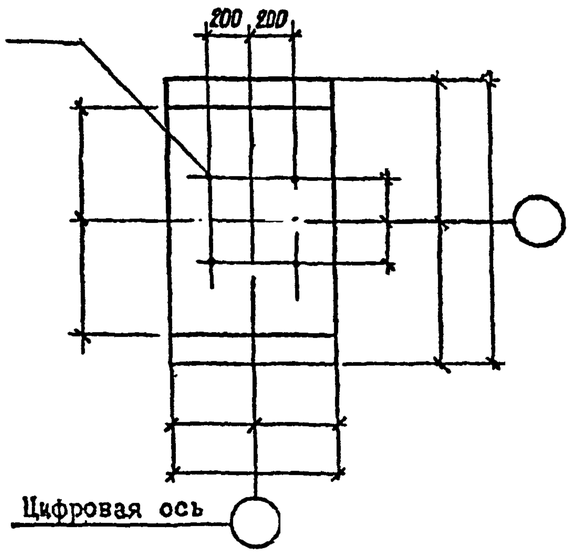

I-I

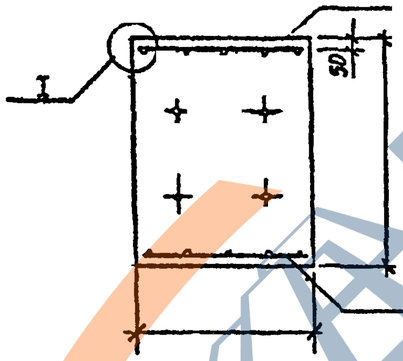

Поз.	Наименование	Кол.	Обозначение документа
	Сетка С		
	С		
	Блок БФ		
	Материалы		
	Бетон класса В15, $м^3$		

Марка элемента	Изделия арматурные						Изделия закладные						Общий расход, кг
	Арматура класса АШ ГОСТ 5781-82*					Всего, кг	Прокат марки					Всего, кг	
							ГОСТ 24379.1-80		ГОСТ 8509-86		ГОСТ 19903-74*		

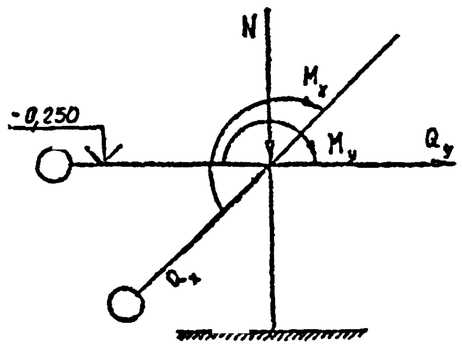

Наимен. усилия	Усилия, кН; кН·м			
	1комб.	2комб.	3комб.	4комб.
N				
M_x				
M_y				
Q_x				
Q_y				

Чертеж-заготовка 9с

https://zavodjbi.com/

https://zavodjbi.com/

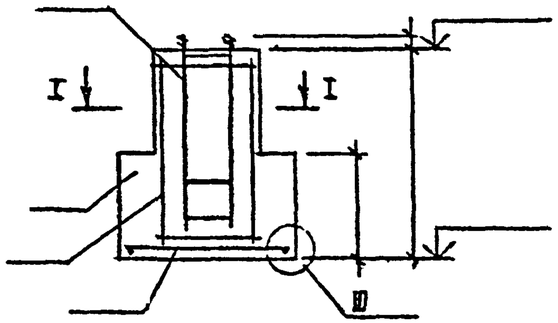

План сеток подошвы

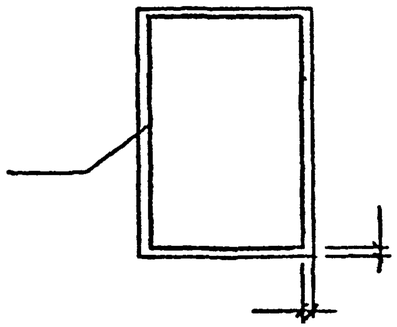

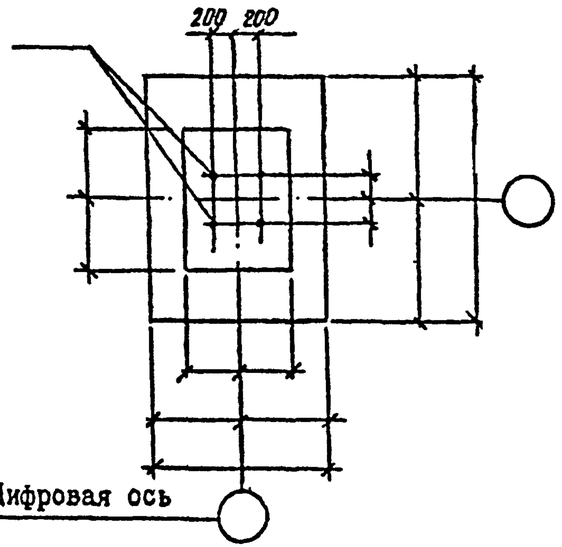

I-I

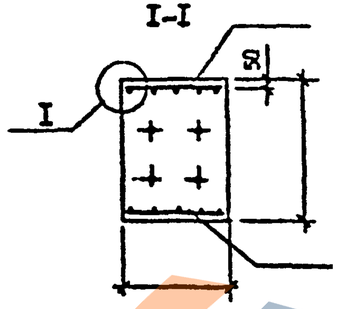

Поз.	Наименование	Кол.	Обозначение документа
	Сетка С		
	С		
	Блок БФ		
	Материалы		
	Бетон класса В15, $м^3$		

Марка элемента	Изделия арматурные						Изделия закладные						Общий расход, кг
	Арматура класса					Всего, кг	Прокат марки					Всего кг	
	АШ												
	ГОСТ 5781-82*						ГОСТ 24379.1-80		ГОСТ 8509-86		ГОСТ 19903-74		

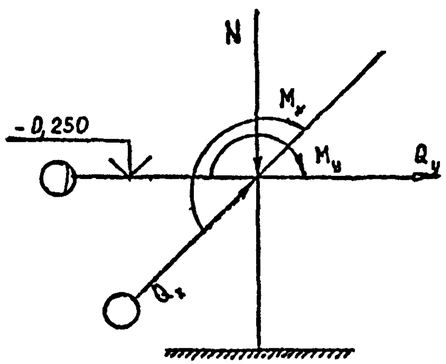

Наимен. усилия	Усилия, кН; кН·м			
	1комб.	2комб.	3комб.	4комб.
N				
M_x				
M_y				
Q_x				
Q_y				

Чертеж-заготовка 10с

Разработал	Венкова			1.411.1-6.1-221ГМ		
Проверил	Красовский			Чертеж заготовки 10с		
Зав. группой	Красовский					
Нач. отдела	Макарова					

Взам. инв. № | Подпись и дата | Инв. № подл.

https://zavodjbi.com/

https://zavodjbi.com/

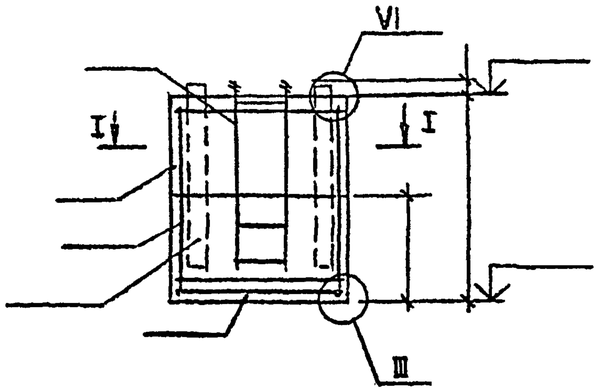

План сеток подошвы

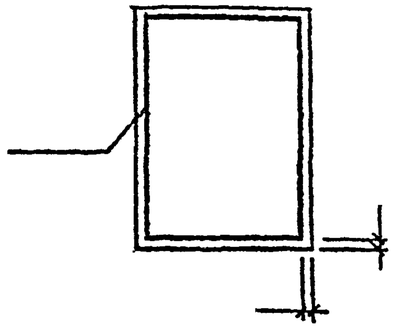

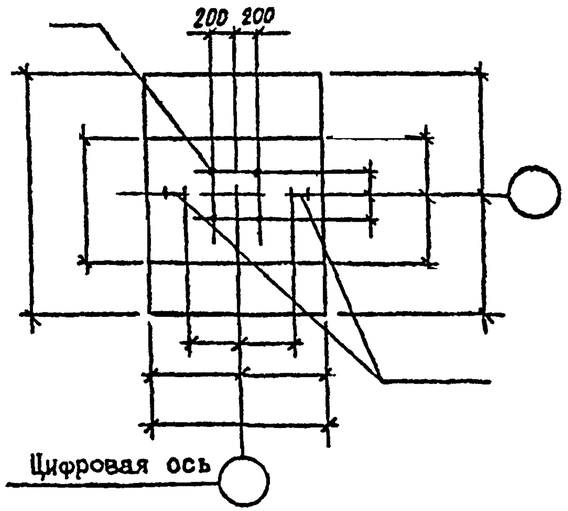

I-I

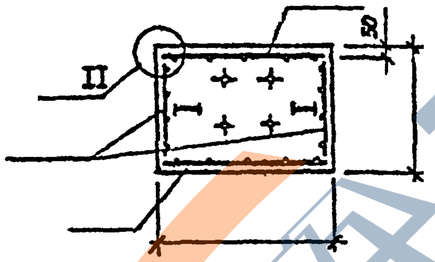

Поз.	Наименование	Кол.	Обозначение документа
	Сетка С		
	С		
	С		
	Блок БФ		
	Материалы		
	Бетон класса В15, $м^3$		

Марка элемента	Изделия арматурные						Изделия закладные							Общий расход, кг
	Арматура класса АIII ГОСТ 5781-82*					Всего, кг	Прокат марки ГОСТ 24378.1-80		ГОСТ 8509-86		ГОСТ 19903-74*		Всего, кг	

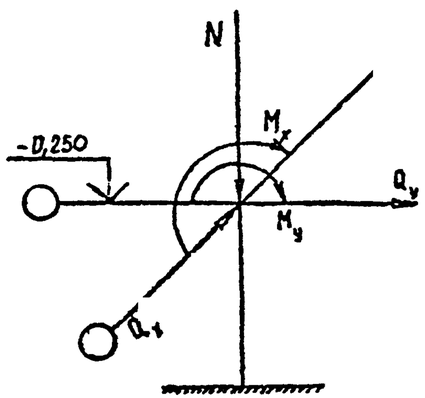

Наимен. усилия	Усилия, кН; кН·м			
	1комб.	2комб.	3комб.	4комб.
N				
M_x				
M_y				
Q_x				
Q_y				

Чертеж-заготовка IIс

https://zavodjbi.com/

https://zavodjbi.com/

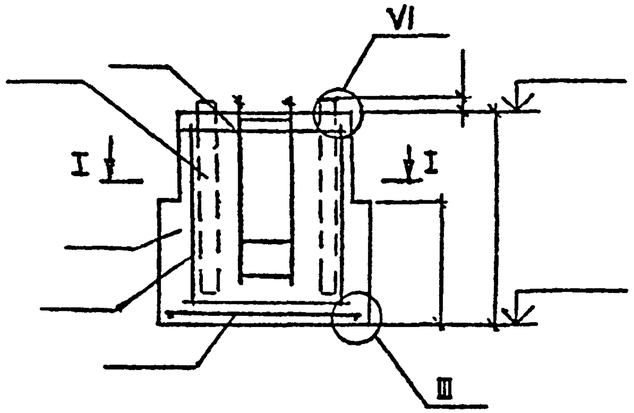

План сеток подошвы

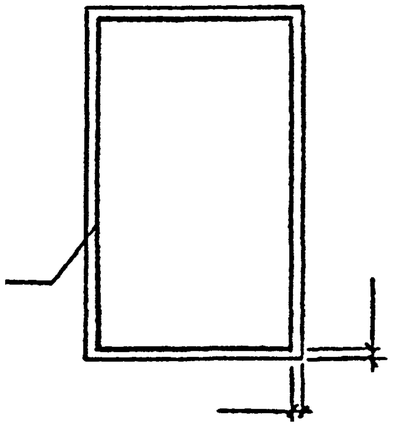

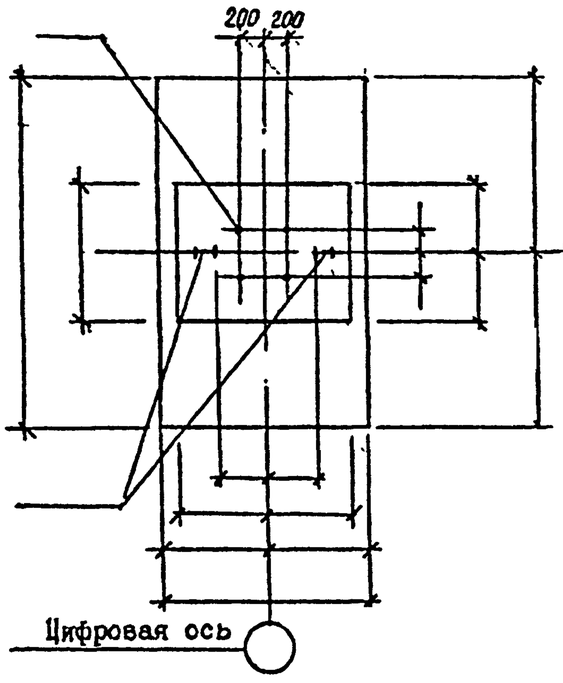

I-I

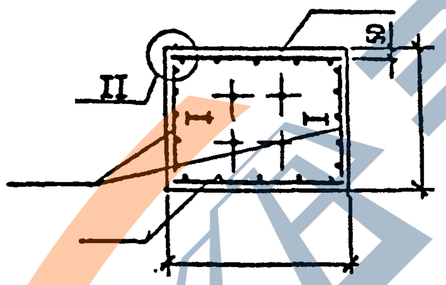

Поз.	Наименование	Кол	Обозначение документа
	Сетка С		
	С		
	С		
	Блок БФ		
	Материалы		
	Бетон класса В15, $м^3$		

Марка элемента	Изделия арматурные						Изделия закладные						Общий расход, кг
	Арматура класса					Всего, кг	Прокат марки					Всего, кг	
	АШ												
	ГОСТ 5781-82*						ГОСТ 24379.1-80		ГОСТ 8509-86		ГОСТ 19903-74*		

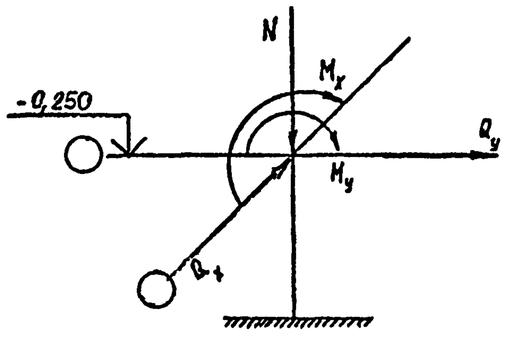

Наимен. усилия	Усилия, кН; кН·м			
	1комб.	2комб.	3комб.	4комб.
N				
M_x				
M_y				
Q_x				
Q_y				

Чертеж-заготовка I2с

Разработал	Венкова			1.411.1-6.1-24СМ		
Проверил	Красовских			Чертеж-заготовка 12с		
Зав. группой	Красовских					
Нач. отдела	Макарова					
Взам. инв. №						
Подпись и дата						
Инв. № подл.						

https://zavodjbi.com/

УЗЛЫ ПРИВЯЗКИ АРМАТУРНЫХ КАРКАСОВ

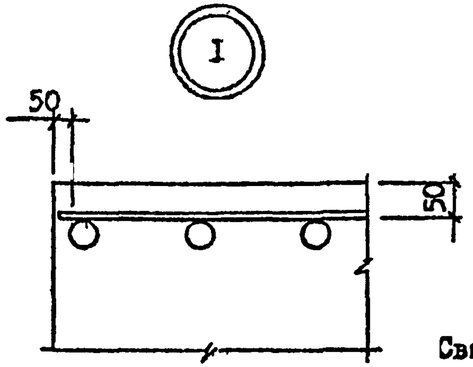

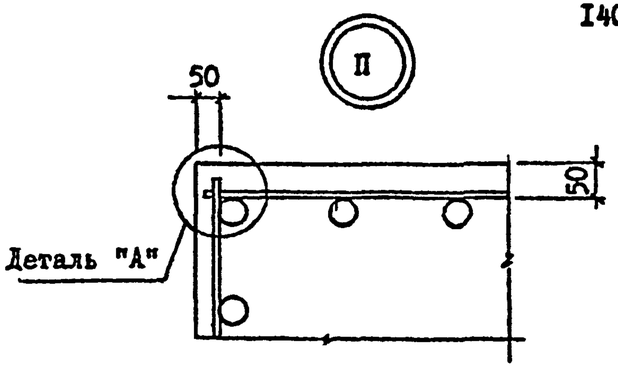

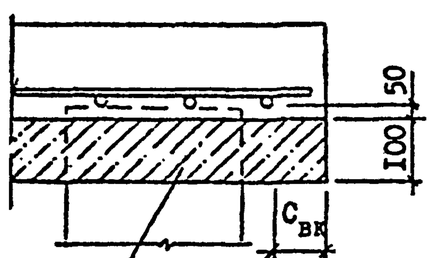

Подготовка из бетона класса В3,5

ДЕТАЛЬ "А"

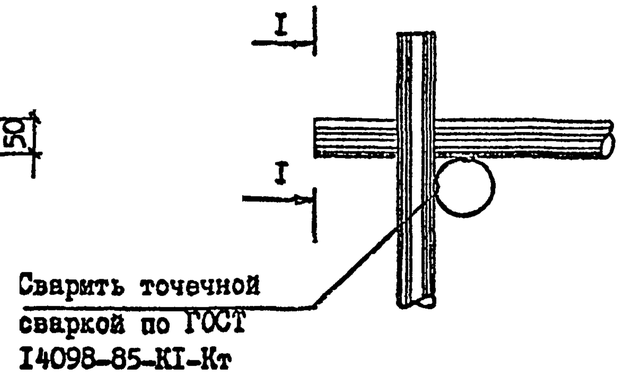

УЗЛЫ СВАРКИ ПРОСТРАНСТВЕННЫХ КАРКАСОВ

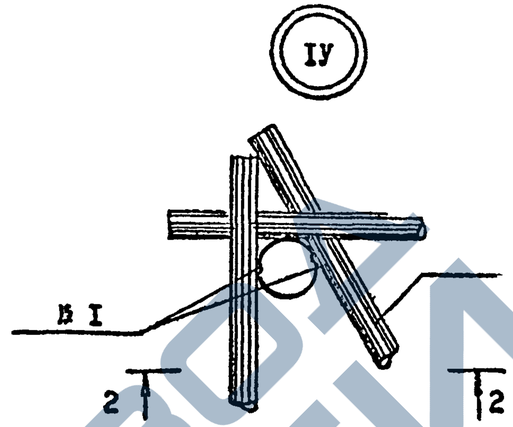

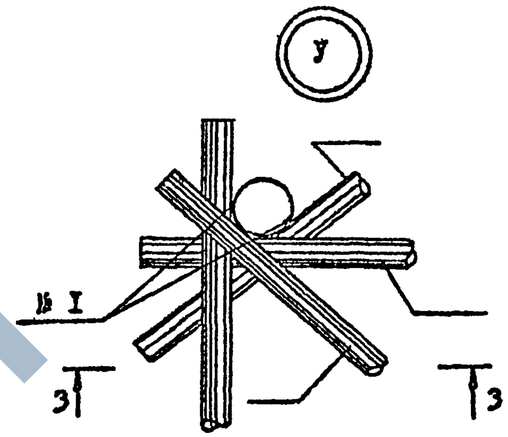

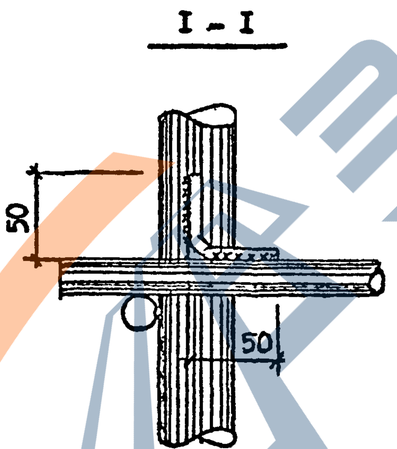

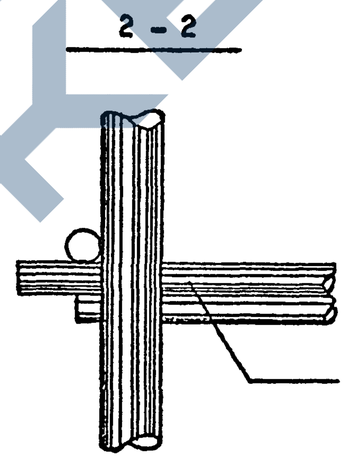

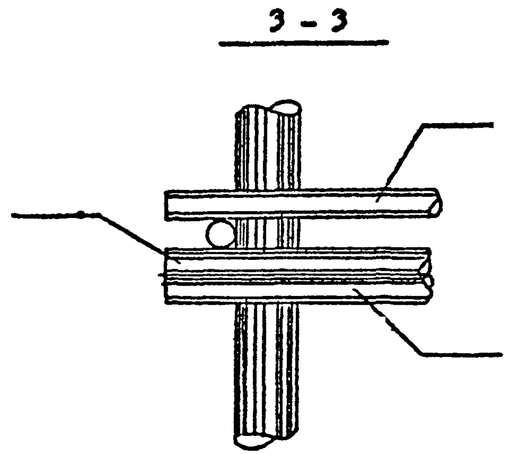

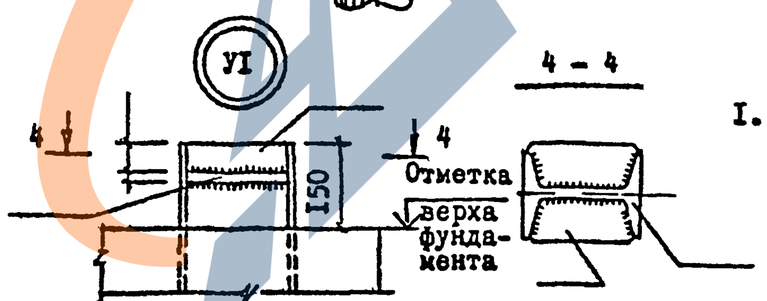

I. Соединение стержней при сборке пространственных каркасов выполнять одним из следующих способов:

- точечной сваркой электроклещами;
- соединением дуговой сваркой по детали "А" (I-I).

Лист

СХЕМА СБОРКИ СЕТОК В ПРОСТРАНСТВЕННЫЙ КАРКАС

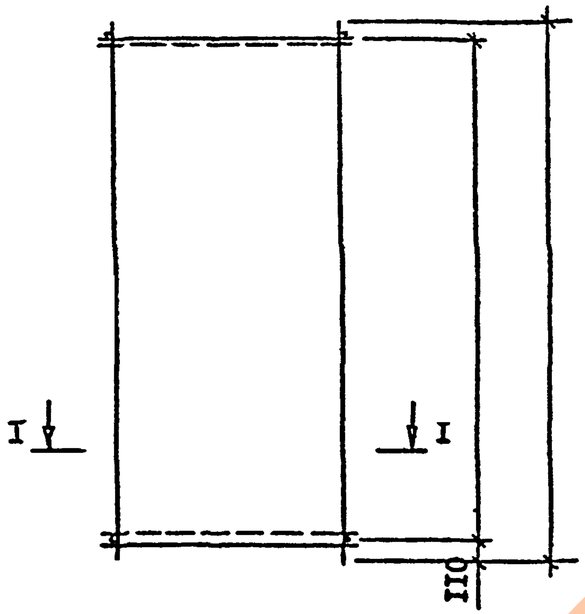

I - I

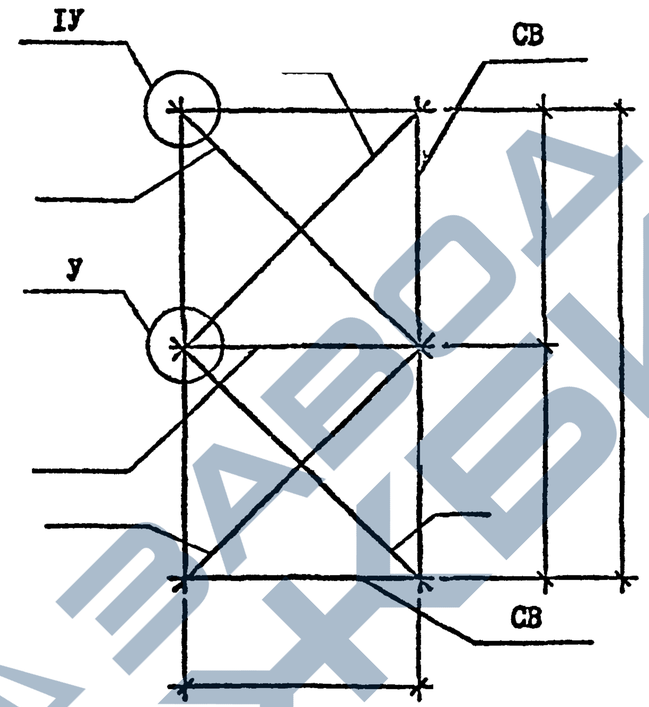

I - I

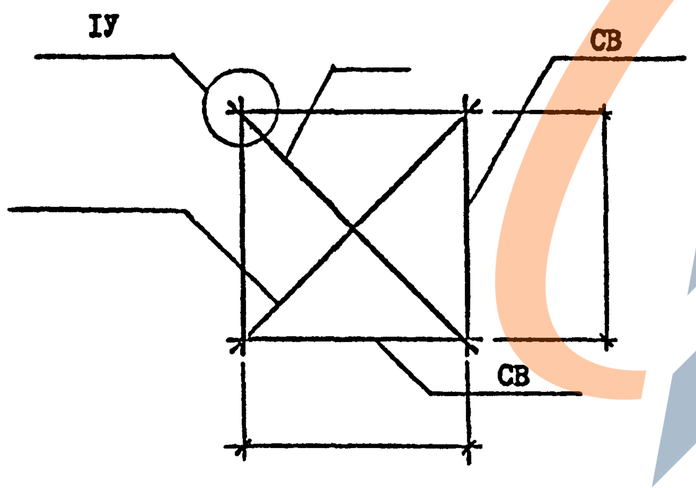

Инв. № подл.	Подпись и дата	Взам. инв. №	
Проверил	Красовских		Схема сборки сеток в пространств. бенный каркас
Зав. группой	Красовских		
Нач. отдела	Макарова		

1.411.1-6.1-26LM

Лист

https://zavodjbi.com/