ГОСУДАРСТВЕННЫЙ КОМИТЕТ СОВЕТА МИНИСТРОВ СССР ПО ДЕЛАМ СТРОИТЕЛЬСТВА
/ ГОССТРОЙ СССР /

ТИПОВЫЕ КОНСТРУКЦИИ, ИЗДЕЛИЯ И УЗЛЫ ЗДАНИЙ И СООРУЖЕНИЙ

Серия 1.420-6

КОНСТРУКЦИИ МНОГОЭТАЖНЫХ ПРОИЗВОДСТВЕННЫХ ЗДАНИЙ С СЕТКОЙ КОЛОНН 12 × 6 м

Выпуск 1 Часть 2

ЖЕЛЕЗОБЕТОННЫЕ КОЛОННЫ; ВЫСОТЫ ЭТАЖЕЙ 4,8 м и 6,0 м

РАЗРАБОТАНЫ
ЦНИИПРОМЗДАНИЙ
при участии НИИЖБ

УТВЕРЖДЕНЫ
И ВВЕДЕНЫ В ДЕЙСТВИЕ с 1 февраля 1978 г.
Государственным Комитетом Совета Министров СССР
по делам строительства
Постановление №161 от 17.10.1977 г

https://zavodjbi.com/

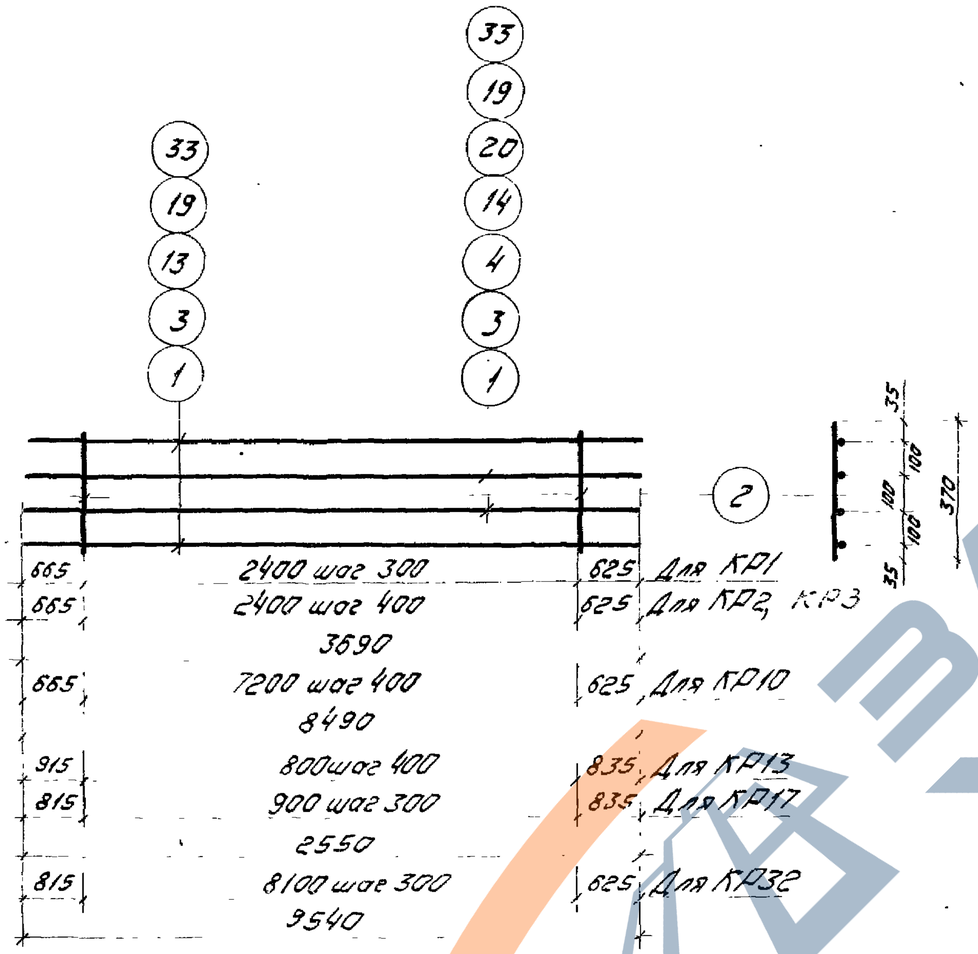

КР1÷КР3, КР10, КР13, КР17, КР32.

Спецификация стали на одно арматурное изделие.

Марка изделия	№ позиции	ф мм	Длина мм	Кол. шт.	Масса изделия кг
КР1	1	32 AIII	3690	4	94,5
	2	8 AI	370	9	
КР2	2	8 AI	370	7	47,7
	3	25 AIII	3690	2	
	4	20 AIII	3690	2	
КР3	2	8 AI	370	7	57,9
	3	25 AIII	3690	4	
КР10	2	8 AI	370	19	110,1
	13	25 AIII	8490	2	
	14	20 AIII	8490	2	

Масса изделия	№ позиции	ф мм	Длина мм	Кол. шт.	Масса изделия кг
КР13	2	8 AI	370	3	47,9
	19	32 AIII	2550	2	
	20	22 AIII	2550	2	
КР17	2	8 AI	370	4	55,0
	19	32 AIII	2550	4	
КР32	2	8 AI	370	28	245,0
	33	32 AIII	9540	4	

Примечания:

1. Каркасы изготавливаются при помощи контактной точечной сварки в соответствии с ГОСТ 10922-75 „Арматура и закладные детали сварные для железобетонных конструкций. Технические требования и методы испытаний."
Все размеры даны в осях стержней.

Инв. № подл. | Подпись и дата | Взам. инв. №

Гл. инж.	Верник	
Гл. инж.	Мосин	
Проверил	Тарлай	

ЦНИИПромзданий Москва

ТК 1974	Плоские каркасы КР1÷КР3, КР10, КР13, КР17, КР32	1.420-6 Выпуск 1	
		Лист	130

14337-02 2

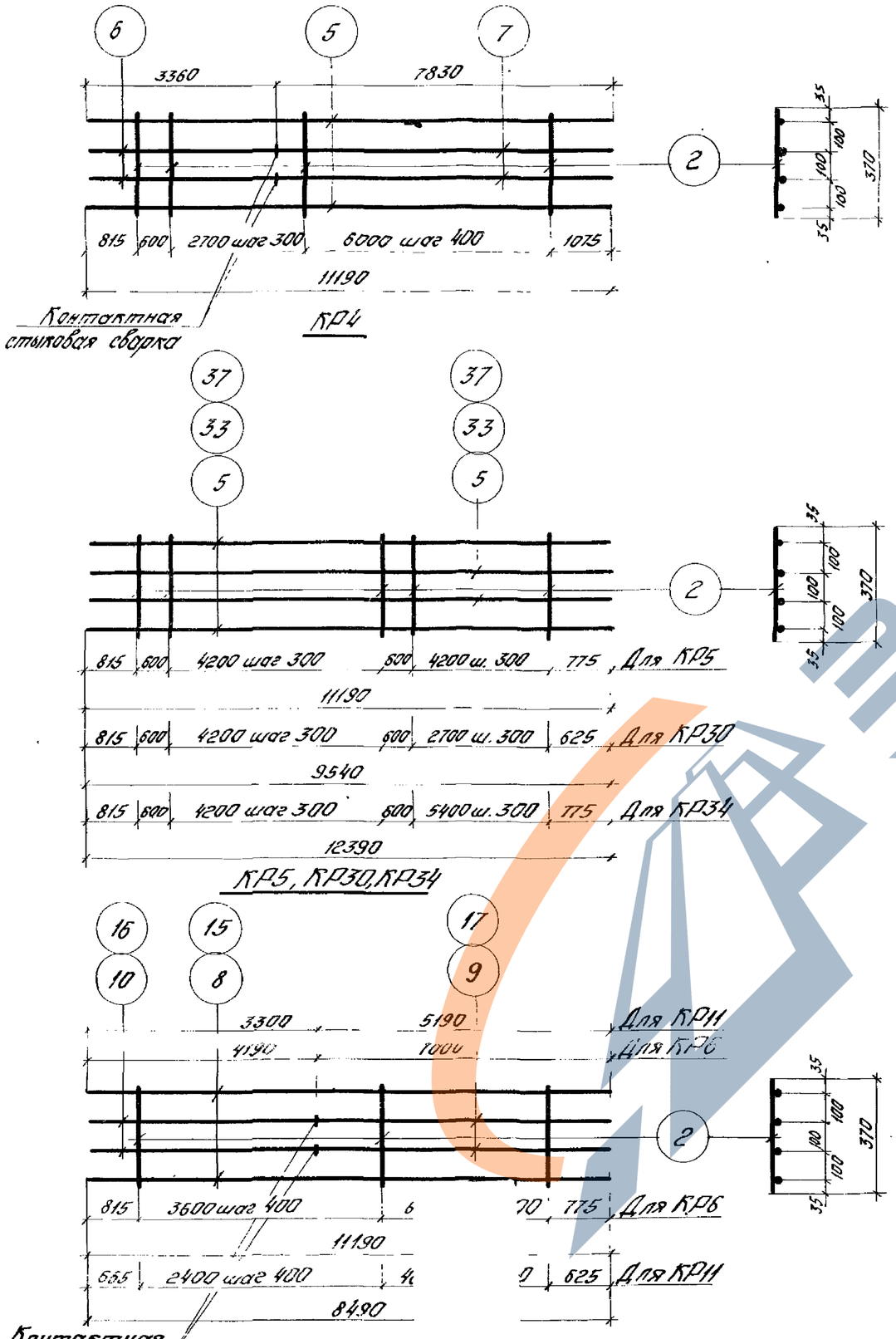

Спецификация стали на одно арматурное изделие

Марка изделия	№ поз.	ϕ мм	Длина мм	Кол. шт.	Масса изделия кг
КР4	2	8AI	370	26	237,9
	5	32AIII	11190	2	
	6	28AIII	3360	2	
	7	25AIII	7830	2	
КР5	2	8AI	370	31	287,1
	5	32AIII	11190	4	
КР6	2	8AI	370	30	212,5
	8	28AIII	11190	2	
	9	28AIII	7000	2	
	10	25AIII	4190	2	

Марка изделия	№ поз.	ϕ мм	Длина мм	Кол. шт.	Масса изделия кг
КР11	2	8AI	370	23	161,0
	15	28AIII	8490	2	
	16	25AIII	3300	2	
	17	28AIII	5190	2	
КР30	2	8AI	370	28	244,7
	33	32AIII	9540	4	
КР34	2	8AI	370	35	318,0
	37	32AIII	12390	4	

Примечания.

1. Каркасы изготовляются при помощи контактной точечной сварки в соответствии с ГОСТ 10922-75. „Арматура и закладные детали сварные для железобетонных конструкций. Технические требования и методы испытаний".
2. Все размеры даны в осях стержней.
3. Размеры поз. 6, 7, 9, 10, 16 и 17 даны без припуска на длину при контактной стыковой сварке.

ТК 1974	Плоские каркасы КР4÷КР6, КР11, КР30, КР34.	1.420-6 Выпуск 1
		Лист 131

14337-02 3

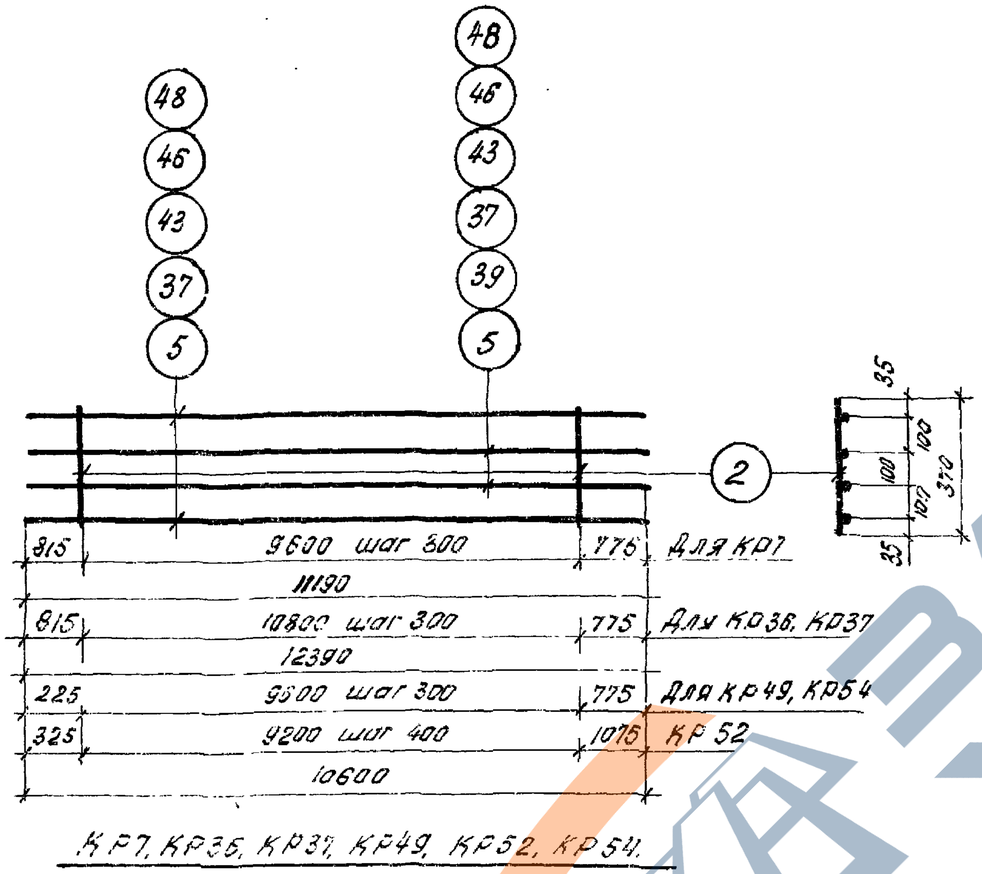

КР7, КР36, КР37, КР49, КР52, КР54.

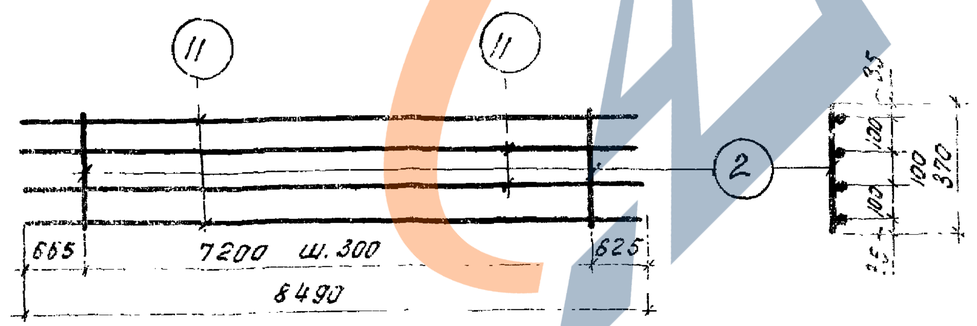

КР8

Спецификация стали на одно арматурное изделие.

Марка изделия	№ позиций	ф мм	Длина мм	Кол. шт.	Масса изделия кг
КР7	2	8 AI	370	33	287,4
	5	32 AIII	11190	4	
КР8	2	8 AI	370	25	218,1
	11	32 AIII	8490	4	
КР36	2	8 AI	370	37	281,6
	37	32 AIII	12390	2	
	39	28 AIII	12390	2	
КР37	2	8 AI	370	37	318,3
	37	32 AIII	12390	4	

Марка изделия	№ позиций	ф мм	Длина мм	Кол. шт.	Масса изделия кг
КР49	2	8 AI	370	33	272,5
	43	32 AIII	10600	4	
КР52	2	8 AI	370	24	166,9
	46	25 AIII	10600	4	
КР54	2	8 AI	370	33	209,8
	48	28 AIII	10600	4	

Примечание:

1. Каркасы изготовляются при помощи контактной точечной сварки в соответствии с ГОСТ 10922-75. "Арматура и закладные детали сварные для железобетонных конструкций. Технические требования и методы испытаний"
2. Все размеры даны в осях стержней

ТК 1974	Плоские каркасы КР7, КР8, КР36, КР37, КР49, КР52, КР54	1.420-6 Вып. 1 ск 1
		Лист 132

Гипростроммаш Москва

Гл. инж. проекта Старший инженер Ст. инженер Ведущий инженер Старший техник

Тарасенко Трофимов Хрусталев Верижников

14337-02 4

Спецификация стали на одно арматурное изделие.

Марка изделия	№ позиции	ф мм.	Длина мм	Кол. шт.	Масса изделия кг
КР9	2	8 AI	370	24	217.9
	11	32 AIII	8490	4	
КР12	2	8 AI	370	24	192.4
	5	32 AIII	11190	2	
	18	22 AII	1950	2	
КР14	2	8 AI	370	21	158.5
	21	32 AIII	9400	2	
	22	22 AIII	6160	2	

Марка изделия	№ позиции	ф мм	Длина мм	Кол шт.	Масса изделия кг.
КР51	2	8 AI	370	27	119.1
	31	25 AIII	2550	2	
	47	25 AIII	12390	2	
КР53	2	8 AI	370	37	149.8
	32	28 AIII	2550	2	
	39	28 AIII	12390	2	
КР55	2	8 AI	370	37	194.0
	19	32 AIII	2550	2	
	37	32 AIII	12390	2	

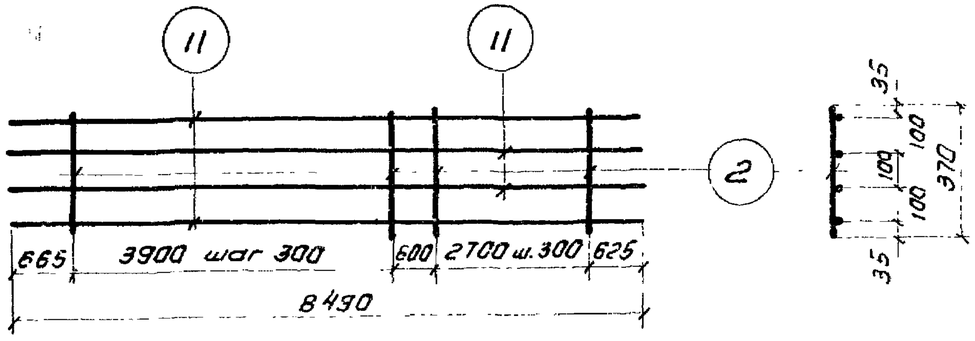

КР9

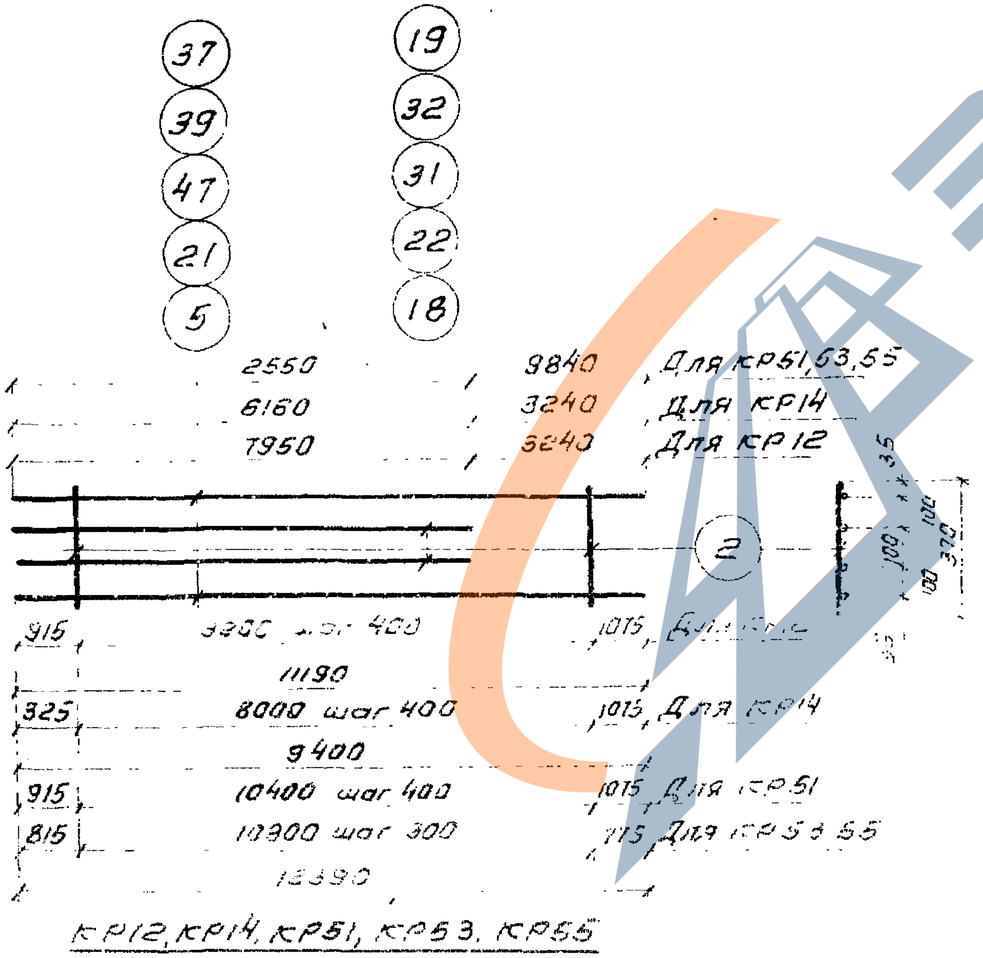

КР12, КР14, КР51, КР53, КР55

Примечания:

1. Каркасы изготовляются при помощи контактной точечной сварки в соответствии с ГОСТ 10922-75. „Арматура и закладные детали сварные для железобетонных конструкций. Технические требования и методы испытаний".
2. Все размеры даны в осях стержней.

ТК 1974	Плоские каркасы КР9, КР12, КР14, КР51, КР53, КР55	Гл. инженер Проверил	Тарадина Мосгво
		Выпуск 1	
		Лист	12

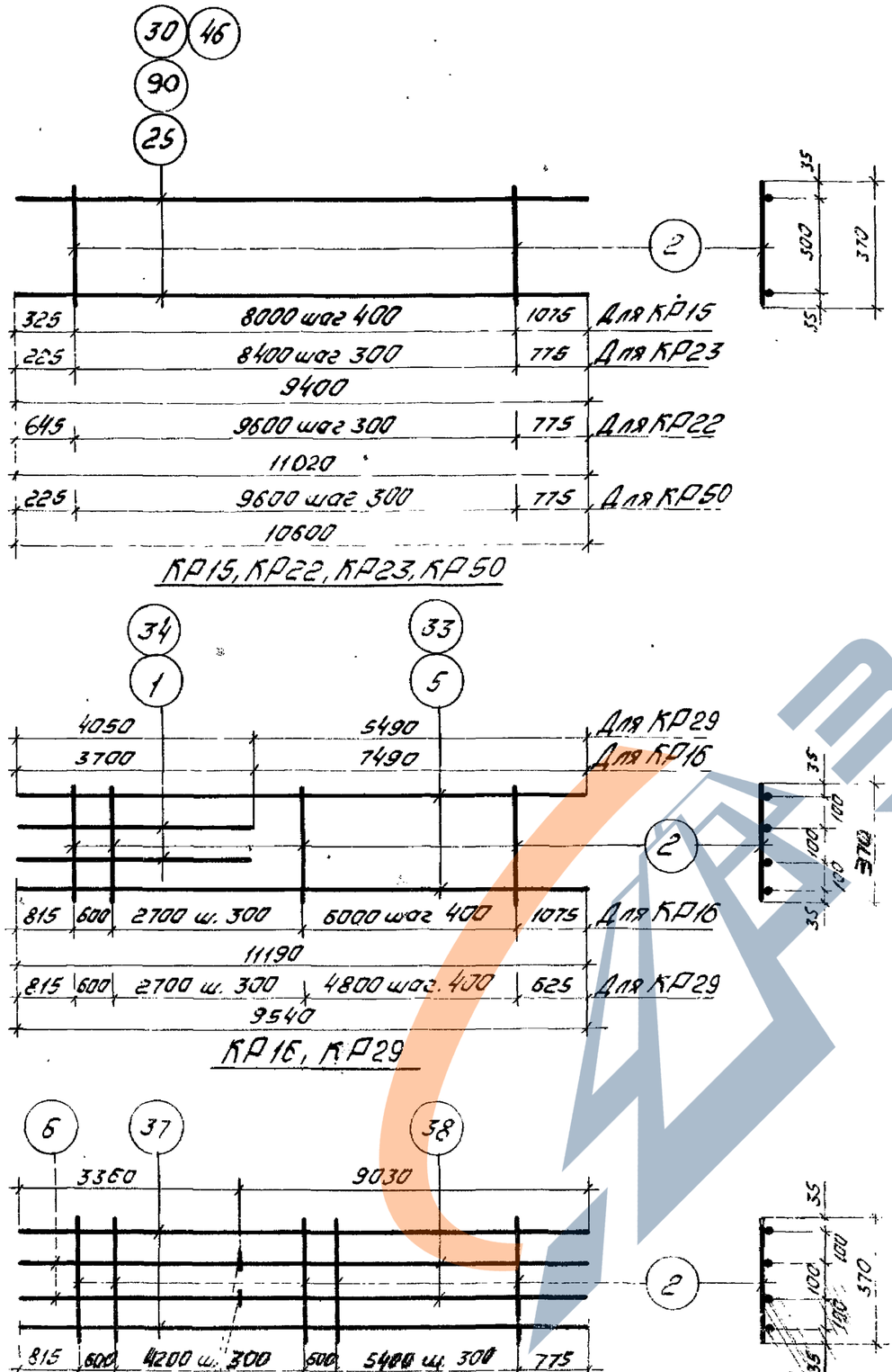

КР15, КР22, КР23, КР50

КР16, КР29

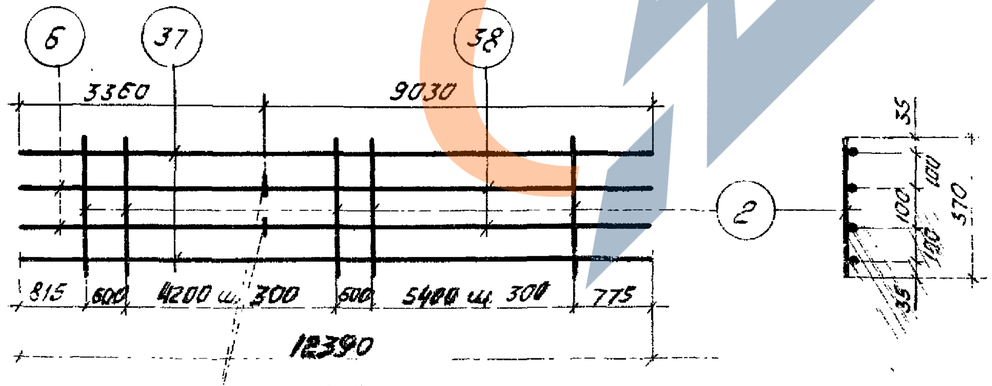

КР33

Контактная стыковая сварка

Спецификация стали на одно арматурное изделие

Марка изделия	№ позиции	Ф мм	Длина мм	Кол. шт.	Масса изделия кг
КР15	2	8AI	370	21	49,4
	25	20AIII	9400	2	
КР16	1	32AIII	3700	2	191,9
	2	8AI	370	27	
	5	32AIII	11190	2	
КР22	2	8AI	370	33	89,8
	30	25AIII	11020	2	
КР23	2	8AI	370	29	76,7
	30	25AIII	9400	2	

Марка изделия	№ позиции	Ф мм	Длина мм	Кол. шт.	Масса изделия кг
КР29	2	8AI	370	23	174,9
	33	32AIII	9540	2	
	34	32AIII	4050	2	
КР33	2	8AI	370	35	263,6
	6	28AIII	3360	2	
	37	32AIII	12390	2	
	38	25AIII	9030	2	
КР50	2	8AI	370	33	86,5
	46	25AIII	10600	2	

Примечания

1. Каркасы изготавливаются при помощи контактной точечной сварки с соответствии с ГОСТ 10922-75 "Арматура и закладные детали сварные для железобетонных конструкций. Технические требования и методы испытаний".
2. Все размеры даны в осях стержней.
3. Размеры поз. 6 и 38 даны без припуска на длину при контактной стыковой сварке.

ГК 1974	Плоские каркасы КР15, КР16, КР22, КР23, КР29, КР33, КР50.	1.420-6 Выпуск 1 Листы

Гл. инженер проекта — Полетаев
Гл. конструктор — Ладыгин
Руководитель группы — Ладыгин
Проверил — Ладыгин

ЦНИИЭПсельстрой Москва

ЗАВОД ЖБИ

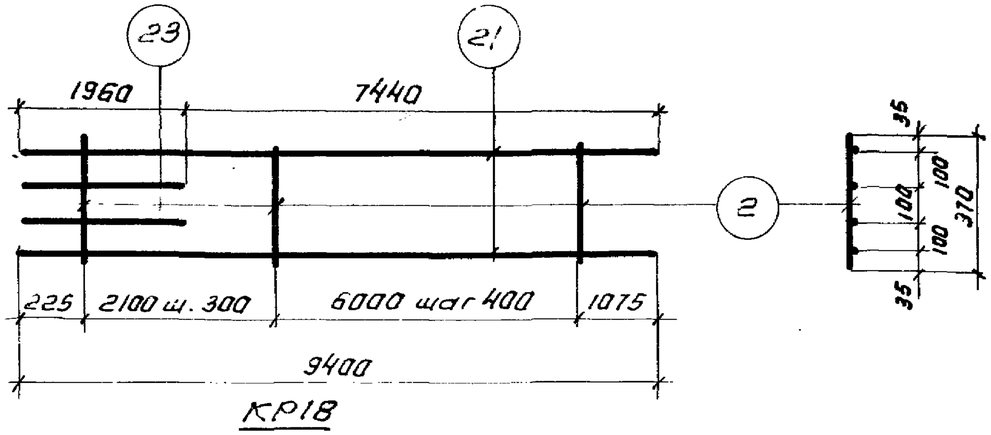

КР18

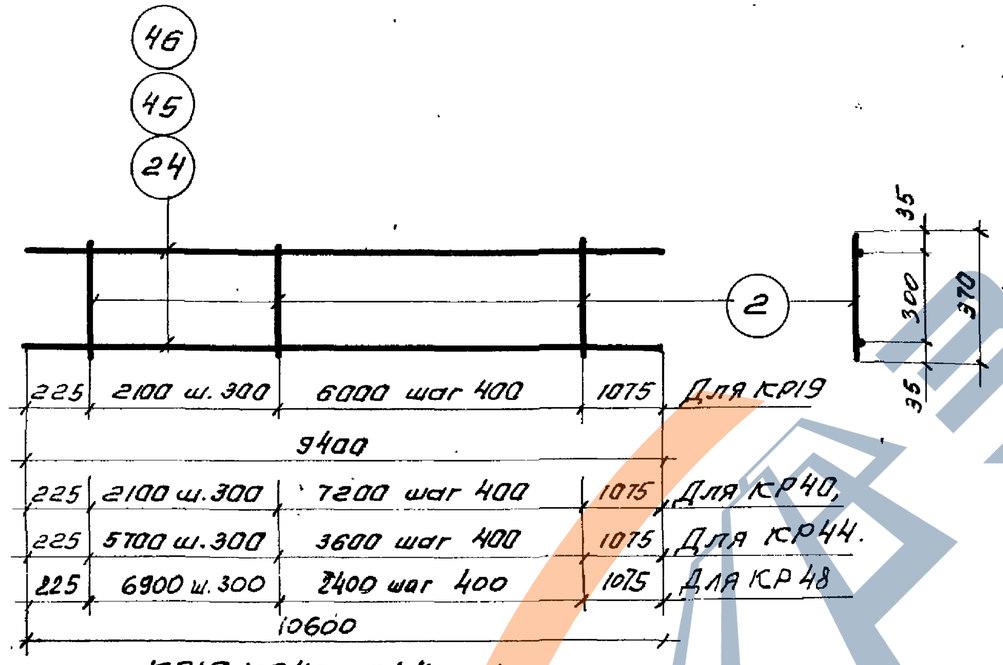

КР19, КР40, КР44, КР48

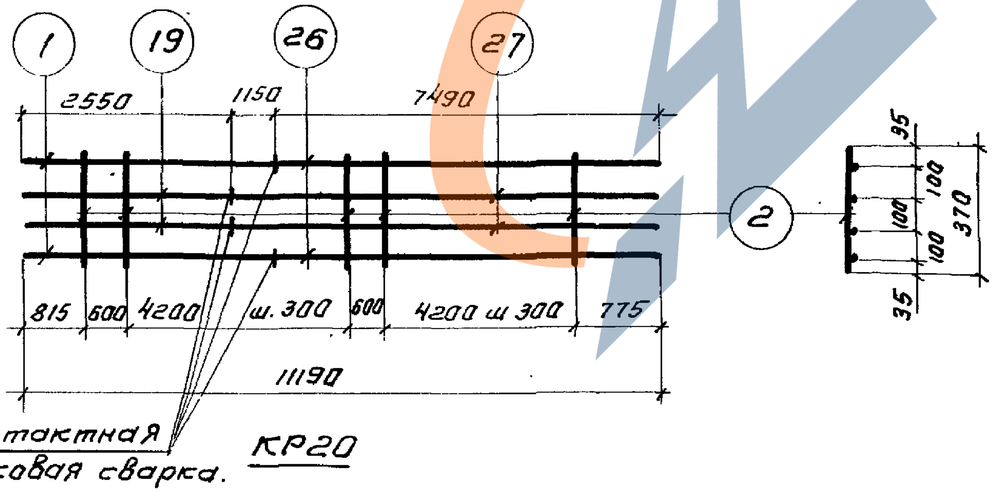

КР20

Спецификация стали на одно арматурное изделие.

Марка изделия	№ позиции	ф мм	Длина мм	Кол. шт.	Масса изделия кг
КР18	2	8 AI	370	23	146,7
	21	32 AIII	9400	2	
	23	32 AIII	1960	2	
КР19	2	8 AI	370	23	59,4
	24	22 AIII	9400	2	
КР20	1	32 AIII	3700	2	239,3
	2	8 AI	370	31	
	19	32 AIII	2550	2	
	26	28 AIII	7490	2	
	27	28 AIII	8640	2	

Марка изделия	№ позиции	ф мм	Длина мм	Кол. шт.	Масса изделия кг.
КР40	2	8 AI	370	26	67,0
	45	22 AIII	10600	2	
КР44	2	8 AI	370	29	67,4
	45	22 AIII	10600	2	
КР48	2	8 AI	370	30	86,1
	46	25 AIII	10600	2	

Примечания:

1. Каркасы изготавляются при помощи контактной точечной сварки в соответствии с ГОСТ 10922-75. „Арматура и закладные детали сварные для железобетонных конструкций. Технические требования и методы испытаний".
2. Все размеры даны в осях стержней
3. Размеры поз. 1, 19, 26 и 27 даны без припуска на длину при контактной стыковой сварке.

ТК 1974	Плоские каркасы КР18÷КР20, КР40, КР44, КР48	1.420-6 Выпуск 1
		Лист 135

Главный инженер Проверил Полетаев
Нач. отд. Марфин Гарадина
ЦИТП Госстроя СССР Москва

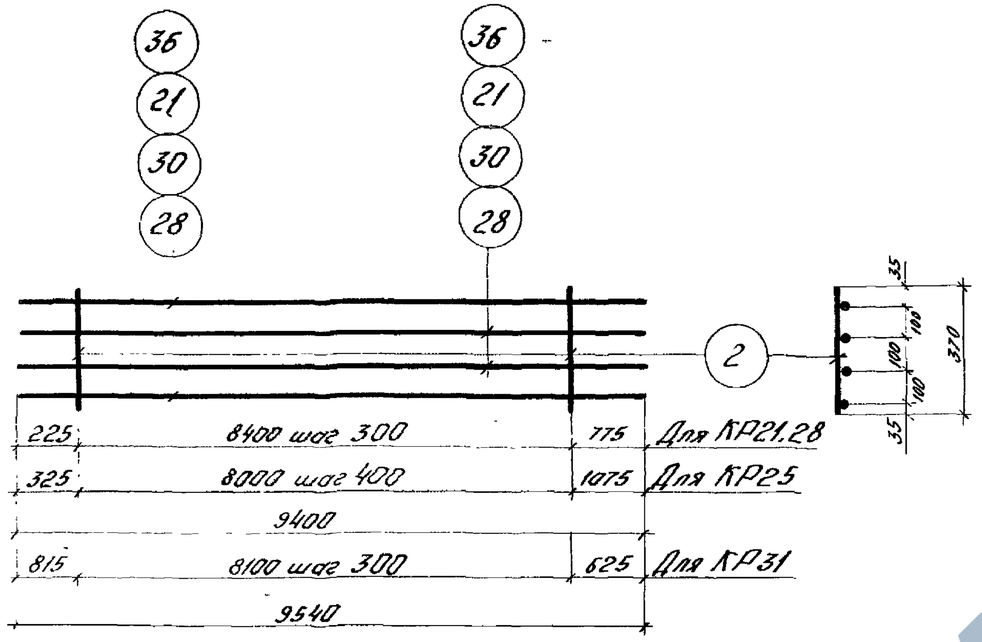

КР21, КР25, КР28, КР31.

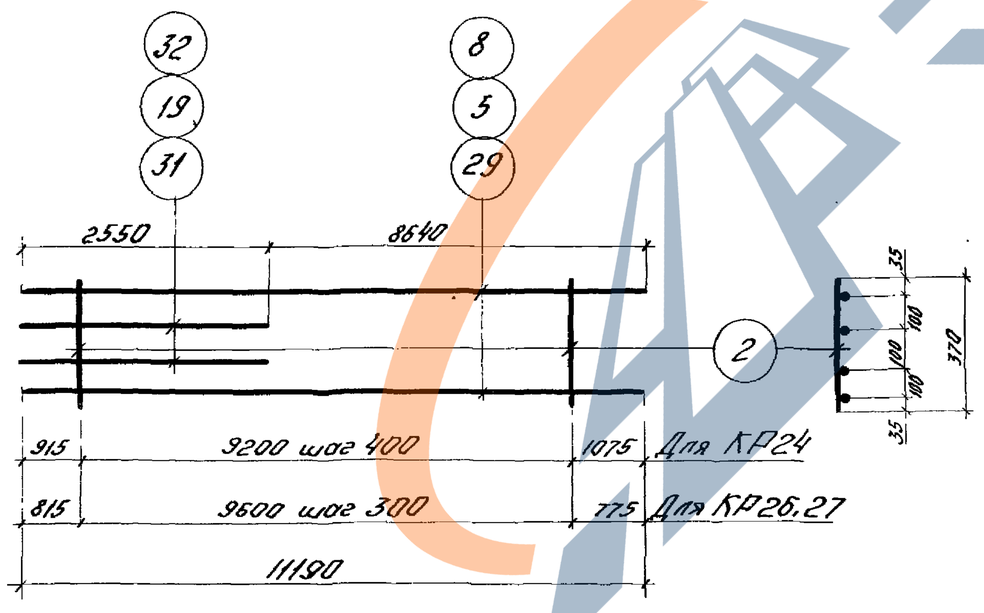

КР24, КР26, КР27.

Спецификация стали на одно арматурное изделие

Марка изделия	№ поз.	ф мм	Длина мм	Кол. шт.	Масса изделия кг
КР21	2	8AI	370	29	185,9
	28	28AIII	9400	4	
КР24	2	8AI	370	24	109,3
	29	25AIII	11190	2	
	31	25AIII	2550	2	
КР25	2	8AI	370	21	147,9
	30	25AIII	9400	4	
КР26	2	8AI	370	33	137,6
	8	28AIII	11190	2	
	32	28AIII	2550	2	

Марка изделия	№ поз.	ф мм	Длина мм	Кол. шт.	Масса изделия кг
КР27	2	8AI	370	33	178,2
	5	32AIII	11190	2	
	19	32AIII	2550	2	
КР28	2	8AI	370	29	241,5
	21	32AIII	9400	4	
КР31	2	8AI	370	28	188,5
	36	28AIII	9540	4	

Примечания:

1. Каркасы изготавливаются при помощи контактной точечной сварки в соответствии с ГОСТ 10922-75. „Арматура и закладные детали сварные для железобетонных конструкций. Технические требования и методы испытаний."
2. Все размеры даны в осях стержней.

Гип. чж. пр. Стерлигова
Ст. инженер Верницкий
Нач. отдела Полетова
Руководитель группы Тарасова
Проверил Шорин

ЦНИИПРОМЗДАНИЙ
Москва

Инв. № подл. | Подпись и дата | Взам. инв. №

ТК 1974

Плоские каркасы КР21, КР24÷КР28, КР31

1.420-6 Выпуск 1
Лист 136

14337-02 8

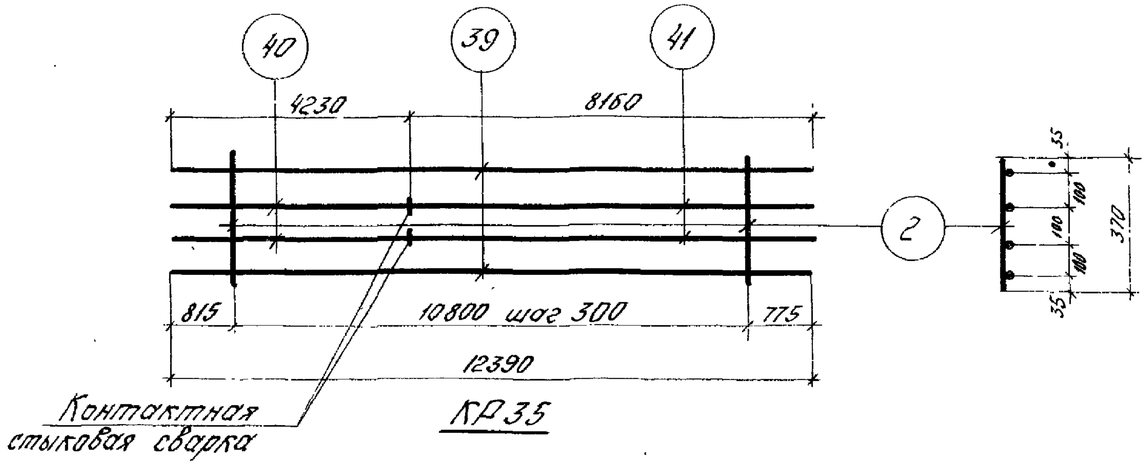

КР35

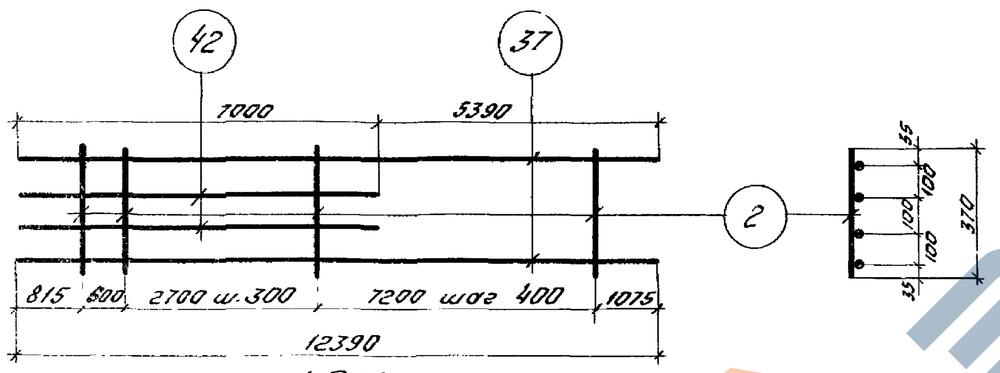

КР38

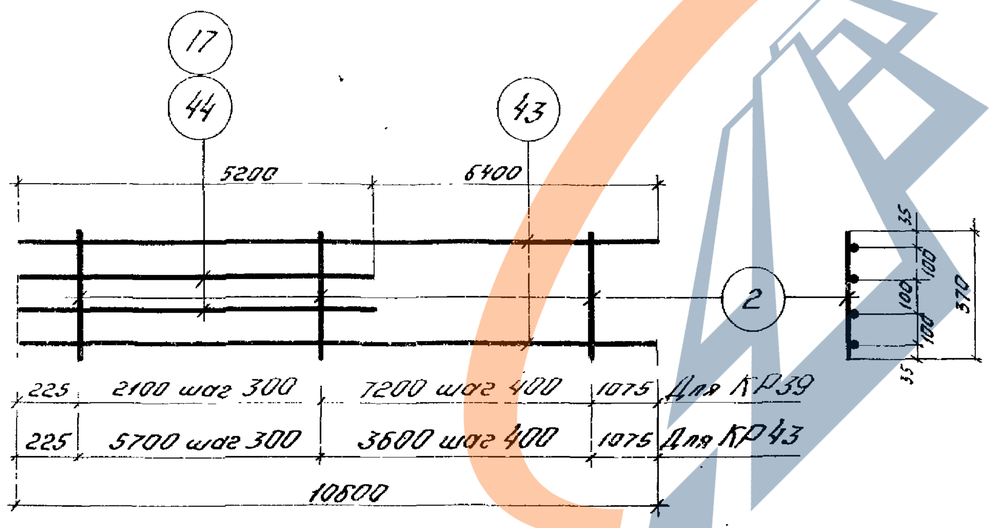

КР39, КР43

Спецификация стали на одно арматурное изделие.

Марка изделия	№ поз.	∅ мм	Длина мм	Кол. шт.	Масса изделия кг
КР35	2	8AI	370	37	269,0
	39	28AIII	12390	2	
	40	28AIII	4230	2	
	41	32AIII	8160	2	
КР38	2	8AI	370	29	214,6
	37	32AIII	12390	2	
	42	25AIII	7000	2	

Марка изделия	№ поз.	∅ мм	Длина мм	Кол. шт.	Масса изделия кг
КР39	2	8AI	370	26	177,7
	43	32AIII	10600	2	
	44	25AIII	5200	2	
КР43	2	8AI	370	29	188,3
	17	28AIII	5200	2	
	43	32AIII	10600	2	

Примечания:

1. Каркасы изготовляются при помощи контактной точечной сварки в соответствии с ГОСТ 10922-75. „Арматура и закладные детали сварные для железобетонных конструкций. Технические требования и методы испытаний".
2. Все размеры даны в осях стержней.
3. Размеры поз. 40 и 41 даны без припуска на длину при контактной стыковой сварке.

ТК 1974	Плоские каркасы КР35, КР38, КР39, КР43.	1.420-6 Выпуск 1
		Лист 137

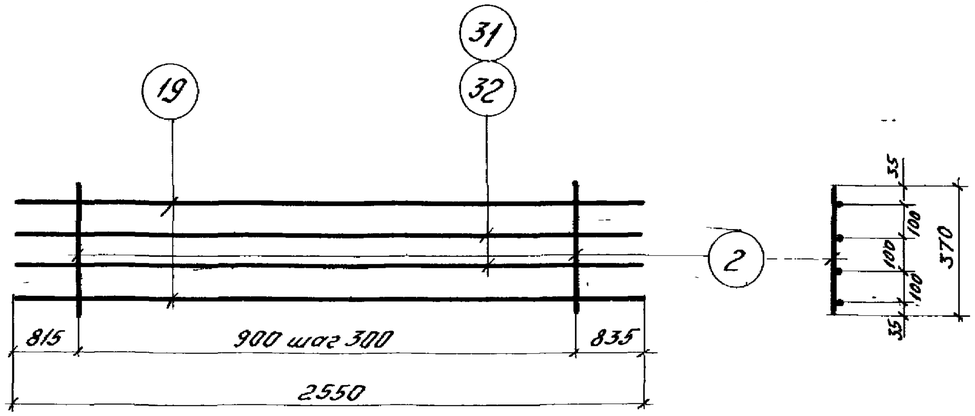

КР41, КР45

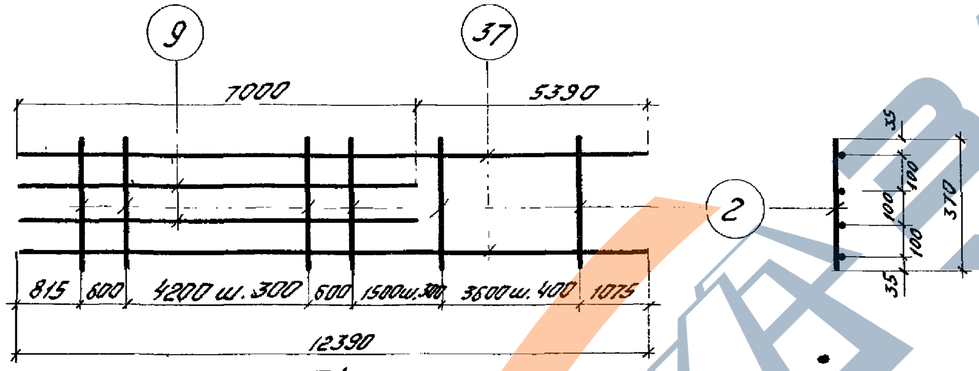

КР42

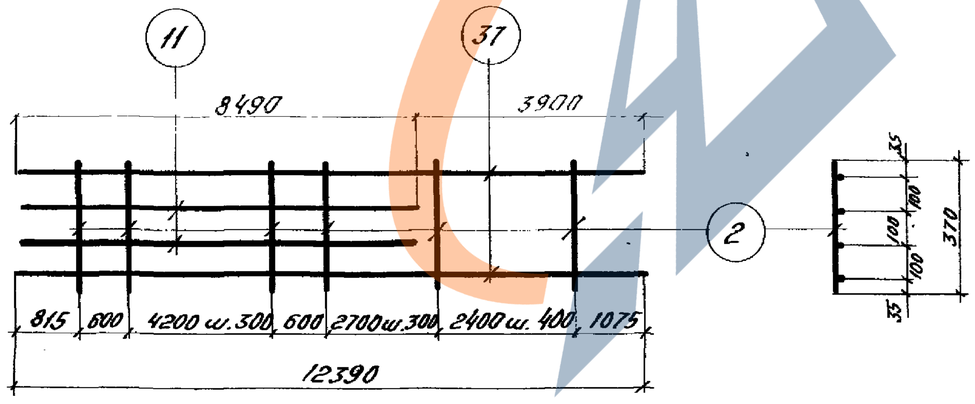

КР46

Спецификация стали на одно арматурное изделие

Марка изделия	N поз.	⌀ мм	Длина мм	Кол. шт.	Масса изделия кг
КР41	2	8 AI	370	4	52,5
	19	32 AIII	2550	2	
	31	25 AIII	2550	2	
КР42	2	8 AI	370	31	228,6
	9	28 AIII	7000	2	
	37	32 AIII	12390	2	

Марка изделия	N поз.	⌀ мм	Длина мм	Кол. шт.	Масса изделия кг
КР45	2	8 AI	370	4	57,5
	19	32 AIII	2550	2	
	32	28 AIII	2550	2	
КР46	11	32 AIII	8490	2	267,6
	2	8 AI	370	32	
	37	32 AIII	12390	2	

Примечания:

1. Каркасы изготовляются при помощи контактной точечной сваркой в соответствии с ГОСТ 10922-75. „Арматура и закладные детали сварные для железобетонных конструкций. Технические требования и методы испытаний".
2. Все размеры даны в осях стержней.

Гип	Ведяхников	
Нач. отд.	Полетаев	
Ст. инженер	Гольдин	
Гл. инженер	Шифрин	
Проверил		

ЦНИИПромзданий
Москва

ТК 1974

Плоские каркасы КР41, КР42, КР45, КР46.

1.420-6
Выпуск 1
Лист 138

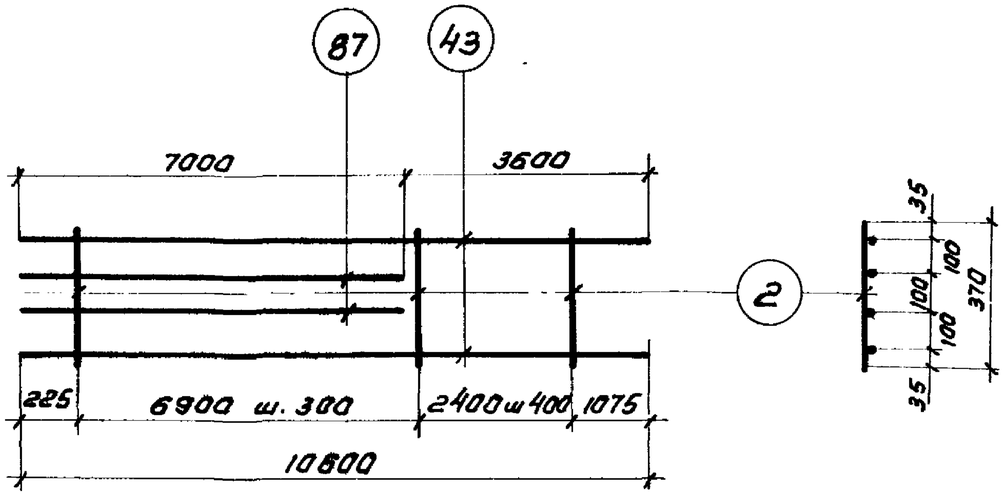

КР47

Спецификация стали на одно арматурное изделие.

Марка изделия	№ позиции	ф мм	Длина мм	Кол. шт.	Масса изделия кг
КР47	2	8АI	370	30	226.7
	43	32АIII	10600	2	
	87	32АIII	7000	2	
С1	56	10АIII	370	10	2,3

Марка изделия	№ позиции	ф мм	Длина мм	Кол. шт.	Масса изделия кг
С2	56	10АII	370	8	3,6
	57	10АIII	570	5	

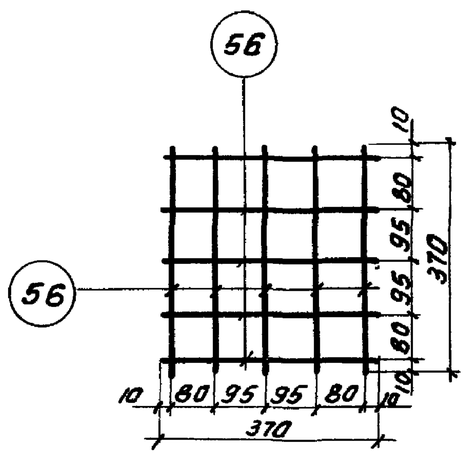

Сетка С1

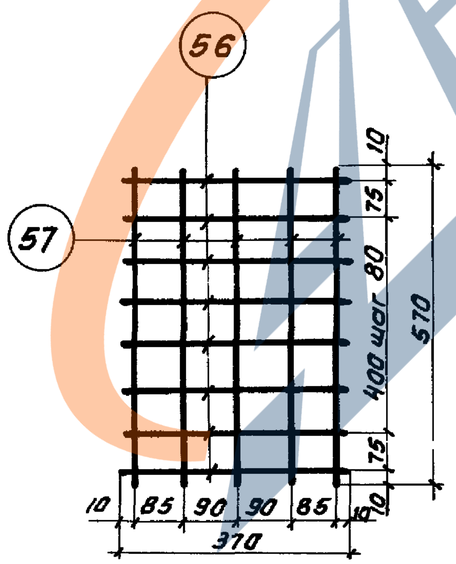

Сетка С2

Примечания:

1. Каркасы изготовляются при помощи контактной точечной сварки в соответствии с ГОСТ 10922-75. „Арматура и закладные детали сварные для железобетонных конструкций. Технические требования и методы испытаний".
2. Все размеры даны в осях стержней.

ТК 1974	Плоские каркасы КР47 и сетки С1, С2.	1.420-6 Выпуск 1
		Лист 139

Москва | Проверил | Тарадина

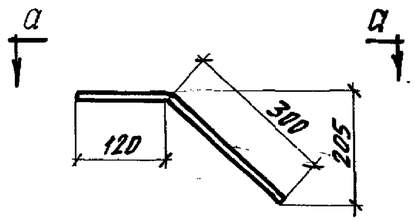

Поз.61

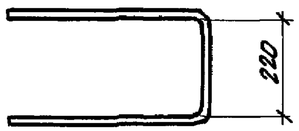

а-а

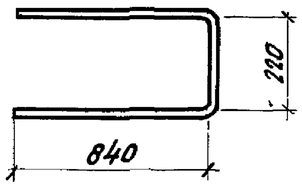

Поз.62

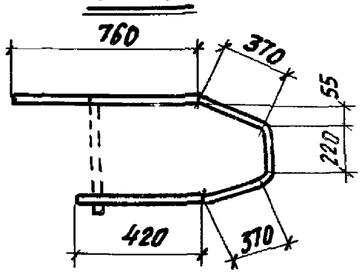

Поз.63

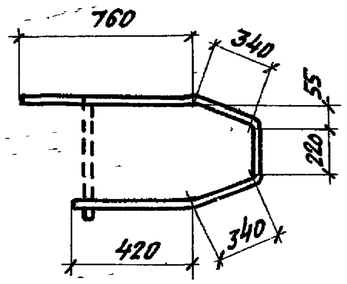

Поз.64

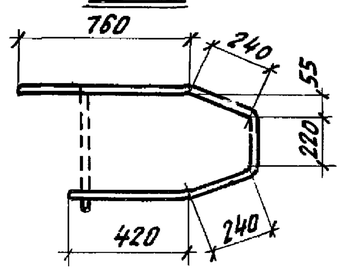

Поз.65

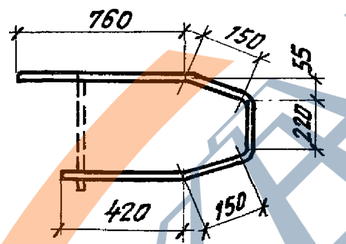

Поз.66

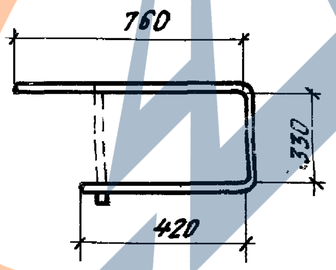

Поз.67

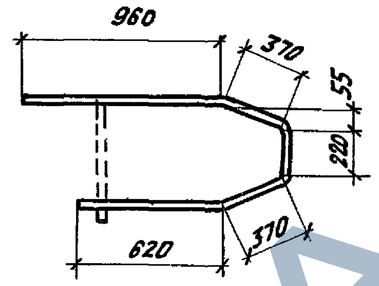

Поз.68

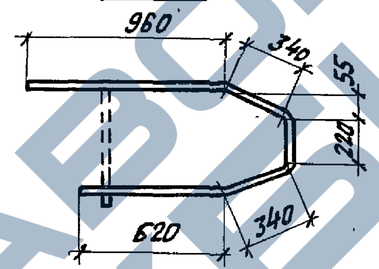

Поз.69

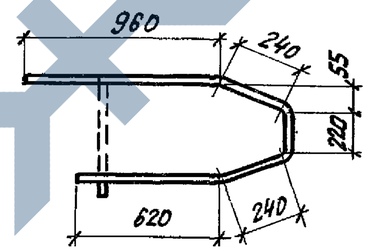

Поз.70

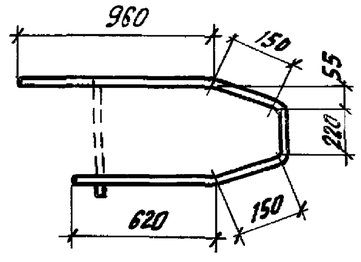

Поз.71

Спецификация стали на одно арматурное изделие

№ поз.	Ф мм	Длина мм	Масса кг
61	12АIII	1070	1,0
62	12АIII	1900	1,7
63	8АI	2140	0,8
64	8АI	2080	0,8
65	8АI	1880	0,7
66	8АI	1700	0,7
67	8АI	1510	0,6
68	8АI	2540	1,0
69	8АI	2480	1,0
70	8АI	2280	0,9
71	8АI	2100	0,8

Гл. инж. пр.	Старцев	
Ст. инж.	Верижников	
Проверил	Тарадина	

ЦНИИПРОМЗДАНИЙ Москва

ТК 1974	Арматурные изделия поз. 61-71. Спецификация	1.420-6 Выпуск 1
		Лист 140

14337-02 12

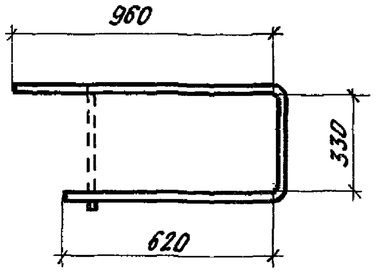

Поз.72

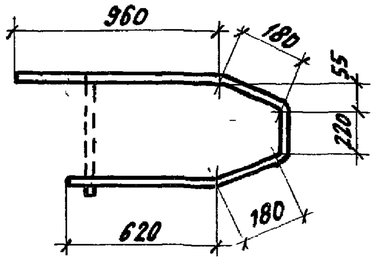

Поз.73

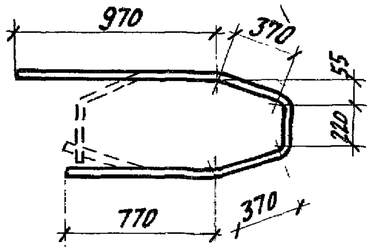

Поз.74

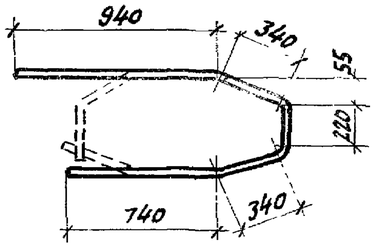

Поз.75

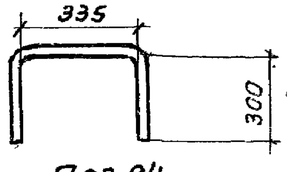

Поз.84

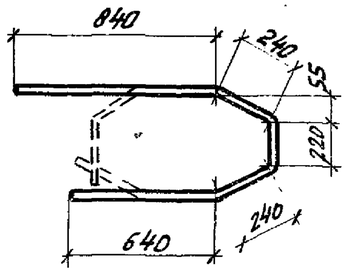

Поз.76

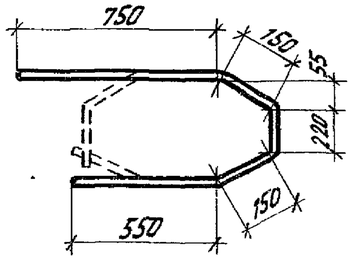

Поз.77

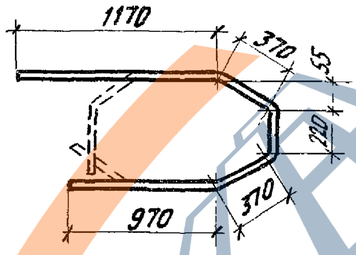

Поз.78

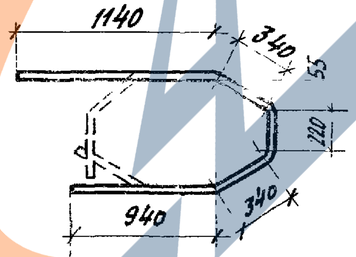

Поз.79

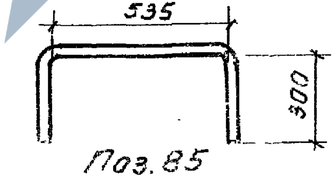

Поз.85

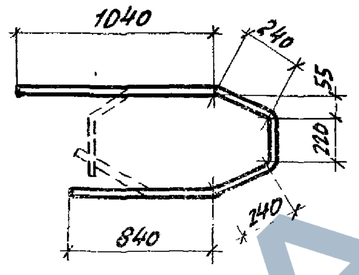

Поз.80

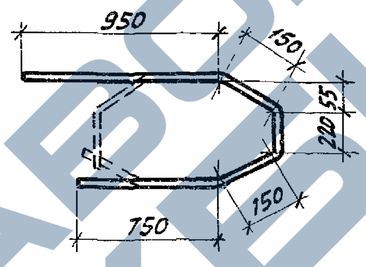

Поз.81

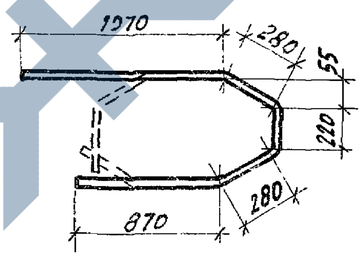

Поз.82

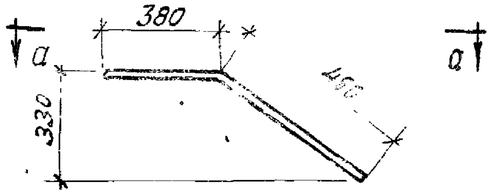

Поз.83

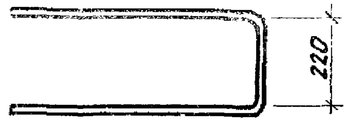

а-а

Спецификация стали на одно арматурное изделие

№ поз.	Ф мм	Длина м	Масса кг
72	8AI	1910	0,8
73	8AI	2160	0,9
74	8AI	2700	1,1
75	8AI	2580	1,0
76	8AI	2180	0,9
77	8AI	1820	0,7
78	8AI	3100	1,2
79	8AI	2980	1,2
80	8AI	2580	1,0
81	8AI	2220	0,9
82	8AI	2720	1,1
83	12AIII	1900	1,7
84	10AIII	950	0,5
85	10AIII	1150	0,7

Инв.№ подл. | Подпись и дата | Взам.инв.№

Москва

ТК 1974

Арматурные изделия поз. 72-85
Спецификация

1.420-6
Выпуск 1
Лист 141

ЗАВОДА ЖБИ

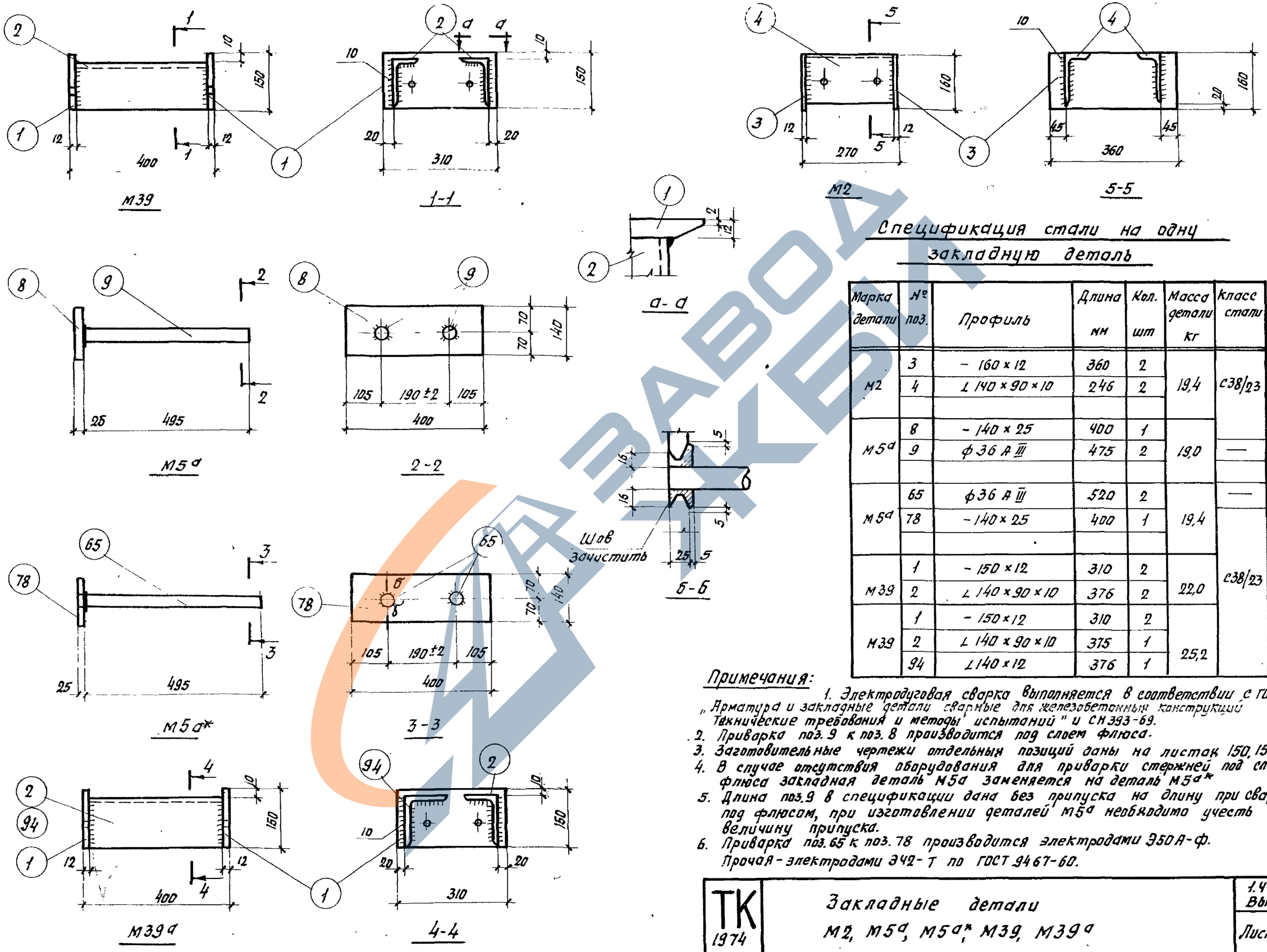

Спецификация стали на одну закладную деталь

Марка детали	№ поз.	Профиль	Длина мм	Кол. шт	Масса детали кг	Класс стали
М2	3	− 160 × 12	360	2	19,4	С38/23
	4	∠ 140 × 90 × 10	246	2		
М5а	8	− 140 × 25	400	1	19,0	—
	9	ф 36 А III	475	2		
М5а	65	ф 36 А III	520	2	19,4	—
	78	− 140 × 25	400	1		С38/23
М39	1	− 150 × 12	310	2	22,0	
	2	∠ 140 × 90 × 10	376	2		
М39	1	− 150 × 12	310	2	25,2	
	2	∠ 140 × 90 × 10	375	1		
	94	∠ 140 × 12	376	1		

Примечания:

1. Электродуговая сварка выполняется в соответствии с ГОСТ 10922-75 „Арматура и закладные детали сварные для железобетонных конструкций Технические требования и методы испытаний" и СН 393-69.
2. Приварка поз. 9 к поз. 8 производится под слоем флюса.
3. Заготовительные чертежи отдельных позиций даны на листах 150, 151
4. В случае отсутствия оборудования для приварки стержней под слоем флюса закладная деталь М5а заменяется на деталь М5а*
5. Длина поз. 9 в спецификации дана без припуска на длину при сварке под флюсом, при изготовлении деталей М5а необходимо учесть величину припуска.
6. Приварка поз. 65 к поз. 78 производится электродами Э50А-ф. Прочая - электродами Э42-Т по ГОСТ 9467-60.

ТК 1974	Закладные детали М2, М5а, М5а*, М39, М39а	1.420-6 Выпуск 1	
		Лист	142

ЦНИИПРОМЗДАНИЙ Москва

Гл. инж. пр-та Старцев
Ст. инженер Верижников
Ст. инженер Хвалебнова
Проверил Тарадина

14337-02 1

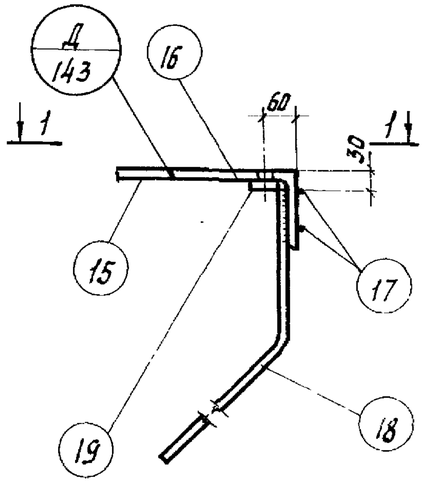

М9

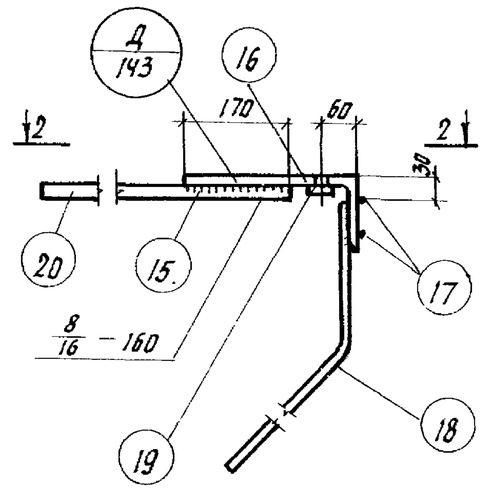

М10

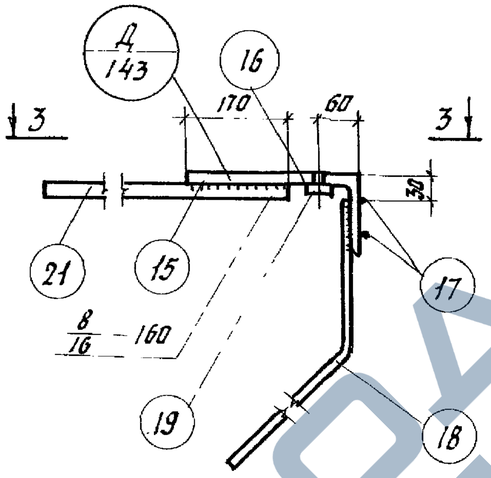

М11

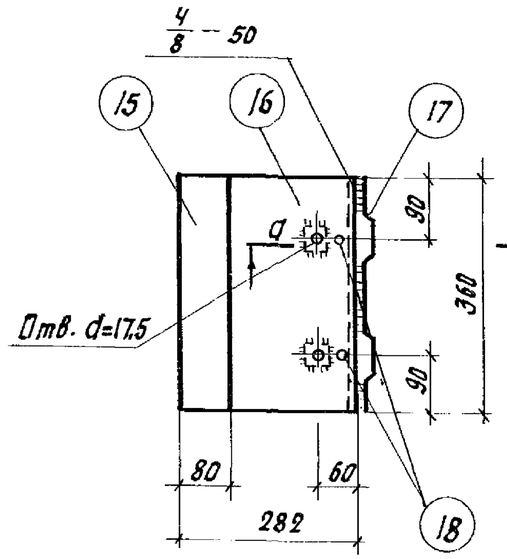

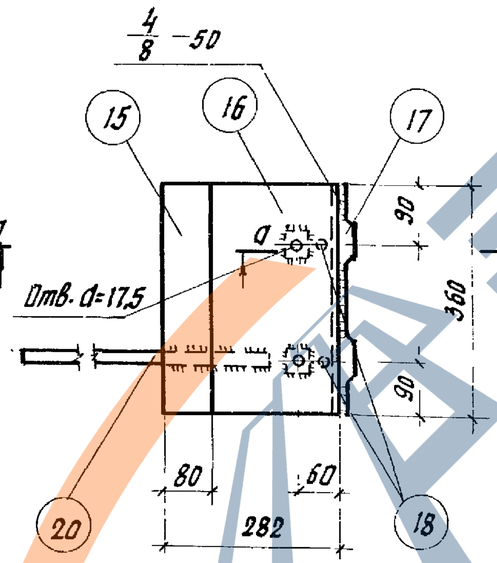

2-2

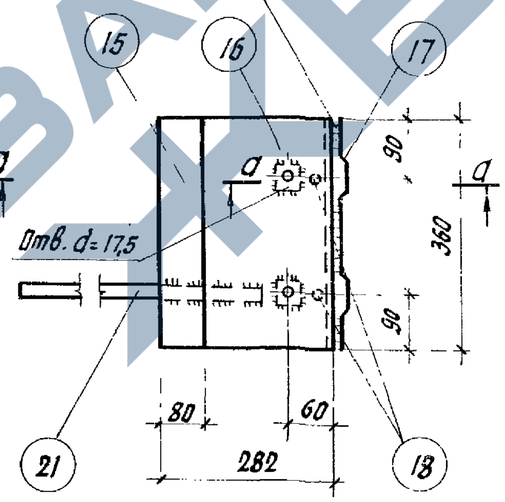

3-3

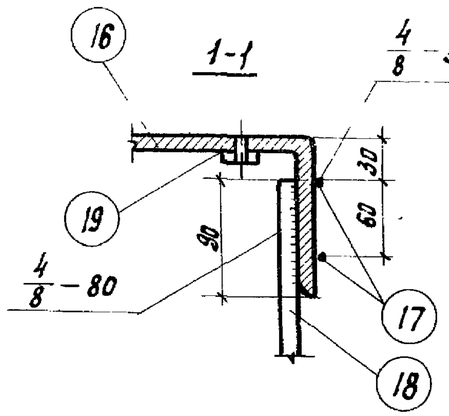

1-1

а-а

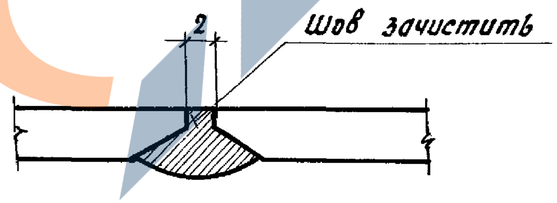

Деталь „Д"

Спецификация стали на одну закладную деталь

Марка детали	№ поз.	Профиль	Длина мм	Кол. шт.	Масса детали кг	Класс стали
М9	15	– 80×12	360	1	16,6	С38/23
	16	∠ 200×125×12	360	1		
	17	ф 8 А I	370	2		– –
	18	ф 16 А III	930	2		
	19	Гайка М16	—	2		
М10	15	– 80×12	360	1	21,9	С38/23
	16	∠ 200×125×12	360	1		
	17	ф 8 А I	370	2		—
	18	ф 16 А III	930	2		
	19	Гайка М16	—	2		С38/23
	20	ф 32 А III	810	1		—
М11	15	– 80×12	360	1	23,2	С38/23
	16	∠ 200×125×12	360	1		
	17	ф 8 А I	370	2		—
	18	ф 16 А III	930	2		
	19	Гайка М16	—	2		С38/23
	21	ф 32 А III	1010	1		—

Примечания:

1. Электродуговая сварка выполняется в соответствии с ГОСТ 10922-75 „Арматура и закладные детали сварные для железобетонных конструкций. Технические требования и методы испытаний" и СН393-69.
2. Приварка поз. 18, 20, 21 к поз. 15, 16 производится электродами типа Э50А-Ф. Прочая – электродами типа Э42-Т по ГОСТ 9467-60.
3. Гайки М16 (поз. 19) служащие для фиксации закладных деталей могут быть исключены при замене способа фиксации, согласно инструкции СН393-65.
4. Заготовительные чертежи отдельных позиций даны на листе 150

ТК 1974	Закладные детали М9÷М11	1.420-6 Выпуск 1	
		Лист	143

Гип. инж. Коршунов
Ст. инж. Авдеенова
Проверил Торопина

ЦНИИпромзданий Москва

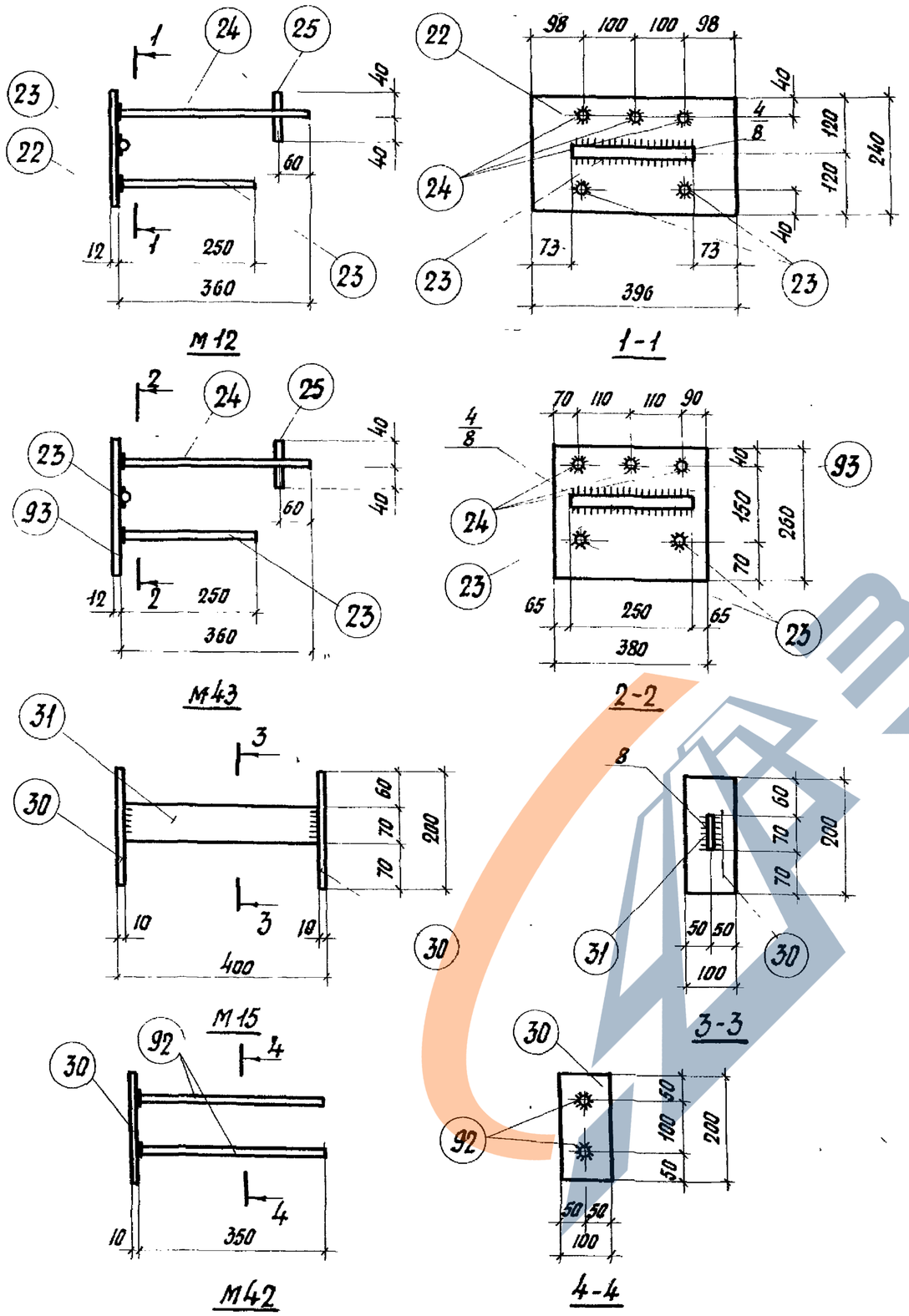

Спецификация стали на одну закладную деталь

Марка детали	№ поз.	Профиль	Длина мм	Кол. шт.	Масса детали кг	Класс стали
М12	22	– 240 × 12	396	1	12,3	с38/23
	23	ф16 А III	250	3		–
	24	ф16 А III	360	3		
	25	ф16 А III	80	3		
М15	30	– 100 × 10	200	2	4,9	с38/23
	31	– 70 × 8	380	1		
М42	30	– 100 × 10	200	1	2,2	–
	92	ф12 А III	350	2		
М43	23	ф16 А III	250	3	12,6	
	24	ф16 А III	360	3		
	25	ф16 А III	80	3		
	93	– 260 × 12	380	1		с38/23

Примечания:

1. Электродуговая сварка выполняется в соответствии с ГОСТ 10922-75 „Арматура и закладные детали сварных для железобетонных конструкций. Технические требования и методы испытаний" и СН 393-69.
2. Приварка поз. 23, 24, 92 к поз. 22, 30, 93 производится под слоем флюса, поз. 25 с поз. 24 – контактной сваркой, прочая – электродами типа Э42-Т по ГОСТ 9467-60.
3. Длина поз. 23, 24 и 92 в спецификации дана без припуска на длину при сварке под флюсом, при изготовлении деталей М12, М42, и М43 необходимо учесть величину припуска.

ТК 1974	Закладные детали М12, М15, М42, М43	1.420-6 Выпуск 1	Лист 144

Гл. инж. пр. Старцев
Ст. инж. Верижников
Ст. инж. Хвалебнова
Проверил Тарадина

ЦНИИПРОМЗДАНИЙ Москва

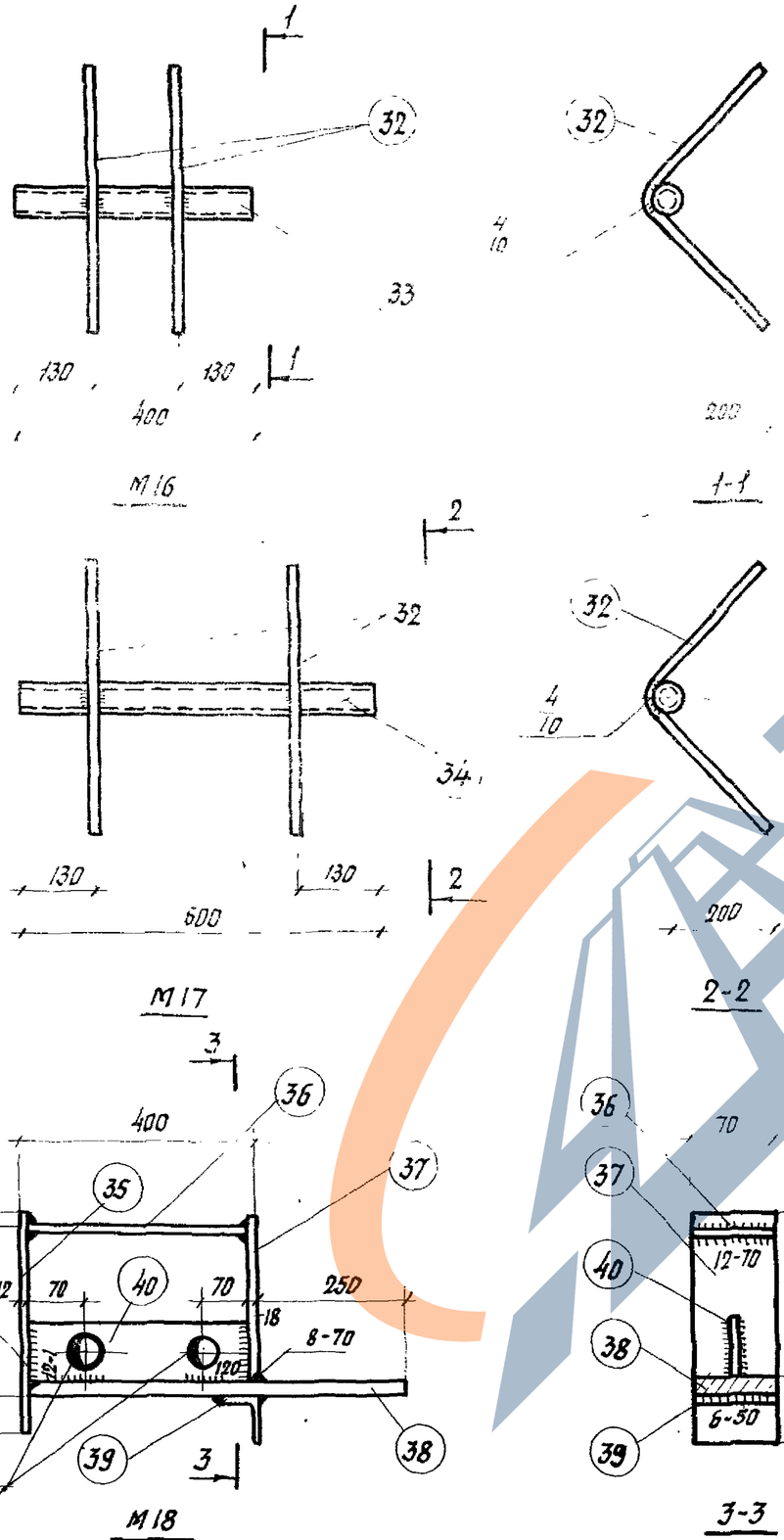

Спецификация стали на одну закладную деталь

Марка детали	№ поз.	Профиль	Длина	Кол. шт	Масса детали кг	Класс стали
М16	32	ф 12 А III	600	2	2,5	—
	33	Газ труба $d_у$=40	400	1		
М17	32	ф 12 А III	600	2	3,3	—
	34	Газ труба $d_у$=40	600	1		—
М18	35	−70×12	360	1	21,1	с38/23
	36	−70×12	370	1		
	37	−70×18	280	1		
	38	−70×25	638	1		
	39	L 100×12	70	1		
	40	−100×12	370	1		

Примечания:

1. Электродуговая сварка выполняется в соответствии с ГОСТ 10922-75. „Арматура и закладные детали сварные для железобетонных конструкций. Технические требования и методы испытаний" и СН 393-69.
2. Приварка поз. 32. к поз. 33 и 34 производится электродами типа Э50А-Ф, прочая - электродами типа Э42-7
3. Заготовительные чертежи отдельных позиций даны на листах 150 - 151

Москва | Тарадина | Проверил

ТК 1974

Закладные детали М16 - М18.

1.420-6 Выпуск 1

Лист 145

14337-02 17

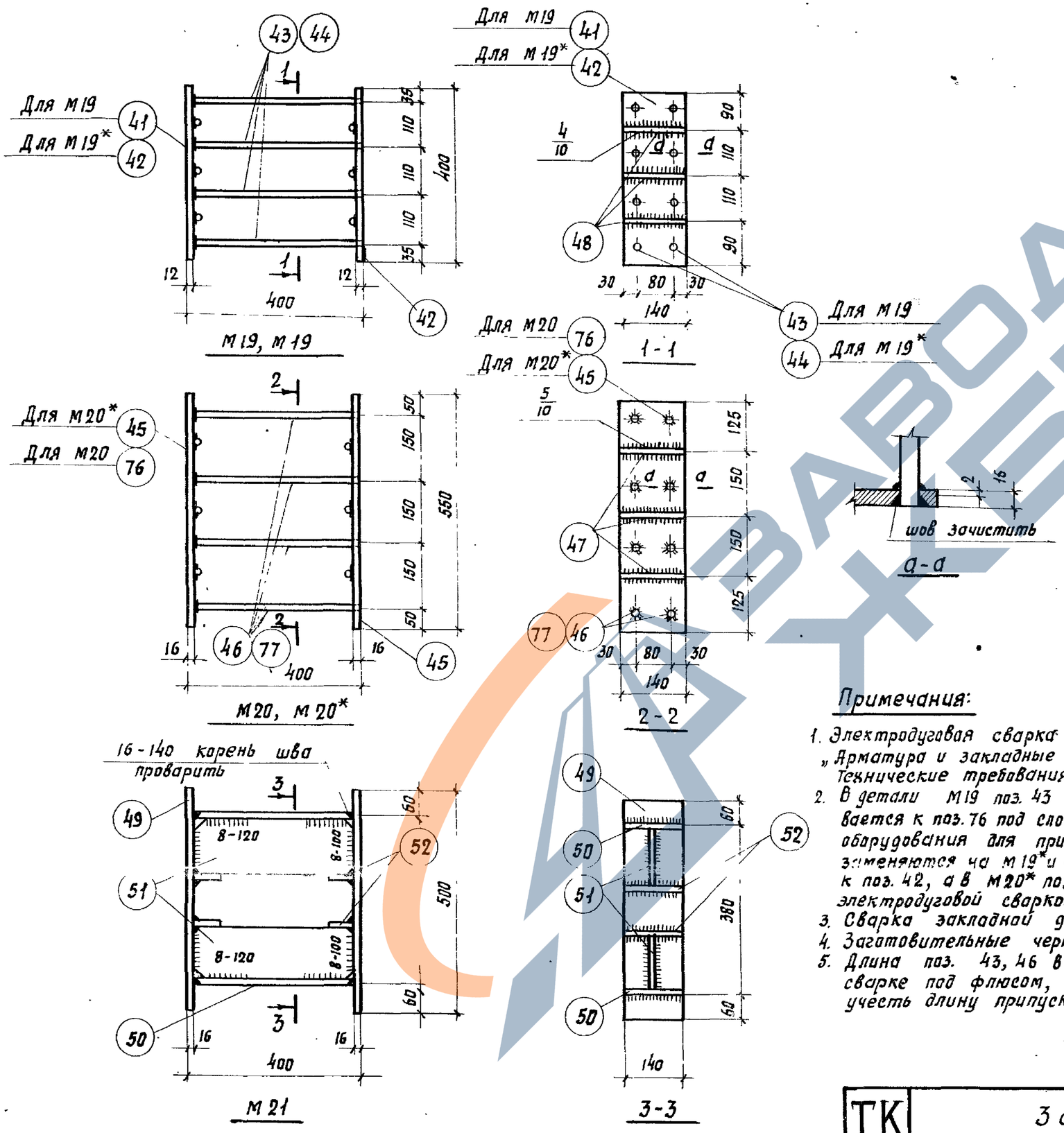

Спецификация стали на одну закладную деталь

Марка детали	№ поз.	Профиль	Длина мм	Кол. шт	Масса детали кг	Класс стали
М19	41	– 140×12	400	1	16.6	с38/23
	42	– 140×12	400	1		
	43	ф 16 А III	388	8		–
	48	ф 16 А III	140	6		
М19*	42	– 140×12	400	2	16.6	с38/23
	44	ф 16 А III	400	8		–
	48	ф 16 А III	140	6		
М20	45	– 140×16	550	1	30.6	с38/23
	47	ф 22 А III	140	6		–
	46	ф 22 А III	384	8		
	76	– 140×16	550	1		с38/23
М20*	45	– 140×16	550	2	31.4	
	77	ф 22 А III	400	8		–
	47	ф 22 А III	140	6		
М21	49	– 140×16	500	2	41.8	с38/23
	50	– 140×16	368	2		
	51	– 120×12	368	2		
	52	– 50×12	140	4		

Примечания:

1. Электродуговая сварка выполняется в соответствии с ГОСТ 10922-75. „Арматура и закладные детали сварные для железобетонных конструкции. Технические требования и методы испытания" и СН393-69.
2. В детали М19 поз. 43 приваривается к поз. 41, в детали М20 поз. 46 приваривается к поз. 76 под слоем флюса. В случае отсутствия необходимого оборудования для приварки стержней под слоем флюса детали М19 и М20 заменяются на М19* и М20* в М19* поз. 44 приваривается с обеих сторон к поз. 42, а в М20* поз. 46 приваривается с обеих сторон к поз. 45 электродуговой сваркой электродами типа Э50А-Ф ГОСТ 9467-60.
3. Сварка закладной детали М21 производится электродами Э42-Т по ГОСТ 9467-60.
4. Заготовительные чертежи отдельных позиций даны на листе 151
5. Длина поз. 43, 46 в спецификации дана без припуска на длину при сварке под флюсом, при изготовлении деталей М19 и М20 необходимо учесть длину припуска.

ТК 1974	Закладные детали М19 - М21, М19*, М20*	1.420-6 Выпуск 1	
		Лист	146

ЦНИИПРОМЗДАНИЙ Москва

Ст. инж. Верижников
Ст. инж. Хвалебнова
Проверил Тарадина

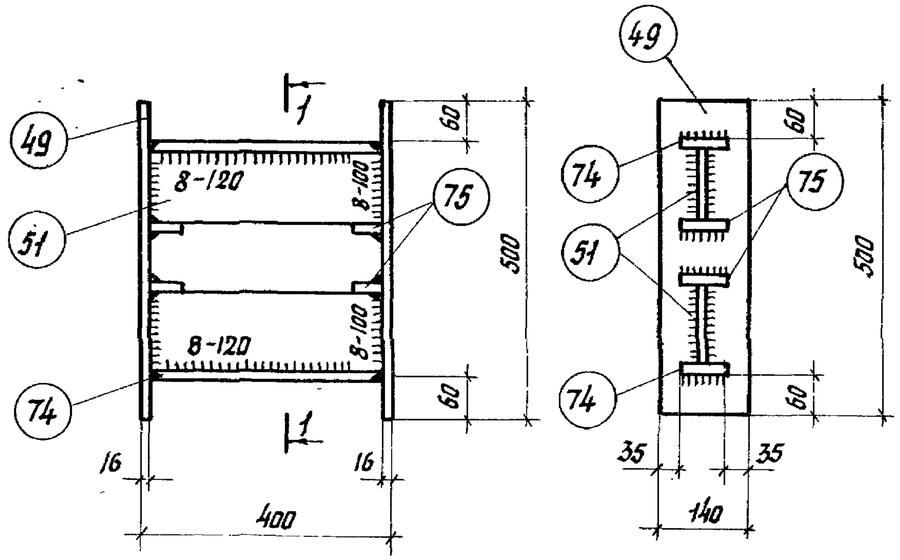

М30

1-1

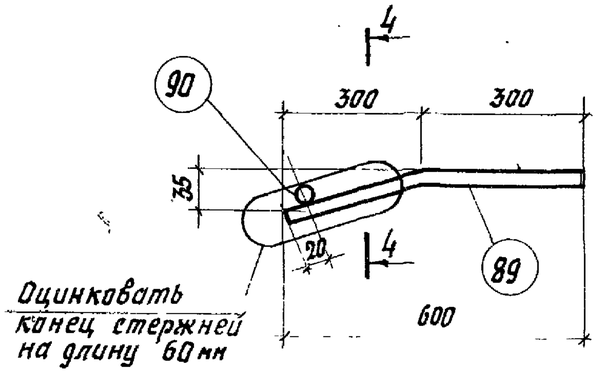

М40

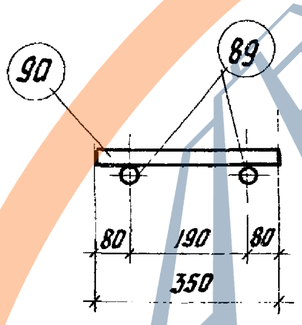

4-4

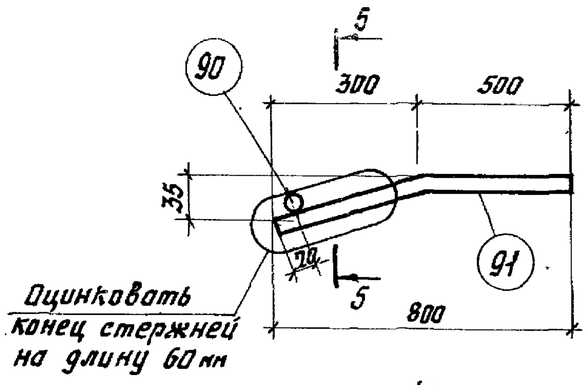

М41

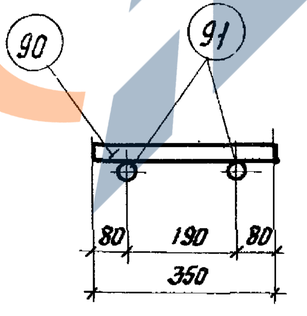

5-5

Спецификация стали на одну закладную деталь

Марка элемента	№№ поз.	Профиль	Длина мм	Кол. шт.	Масса детали кг	Класс стали
М30	49	−140×16	500	2	33,6	с38/23
	51	−120×12	368	2		
	74	−70×16	368	2		
	75	−50×12	70	4		
М40	89	ф28 А III	600	2	6,6	—
	90	ф20 А III	350	1		
М41	90	ф20 А III	350	1	8,7	
	91	ф28 А III	800	2		

Примечания:

1. Электродуговая сварка выполняется в соответствии с ГОСТ 10922-75 „Арматура и закладные детали сварные для железобетонных конструкций. Технические требования и методы испытаний" и СН 393-69.
2. Сварка детали М30 электродами 342-Т по ГОСТ 9467-60.
3. Заготовительные чертежи отдельных позиций даны на листе 151.
4. Поз. 90 приварить точечной сваркой.

ТК 1974	Закладные детали М30, М40, М41	1.420-6 Выпуск 1	
		Лист	147

Квалебнова Тарандина | Ст. инж. Проверил | Москва

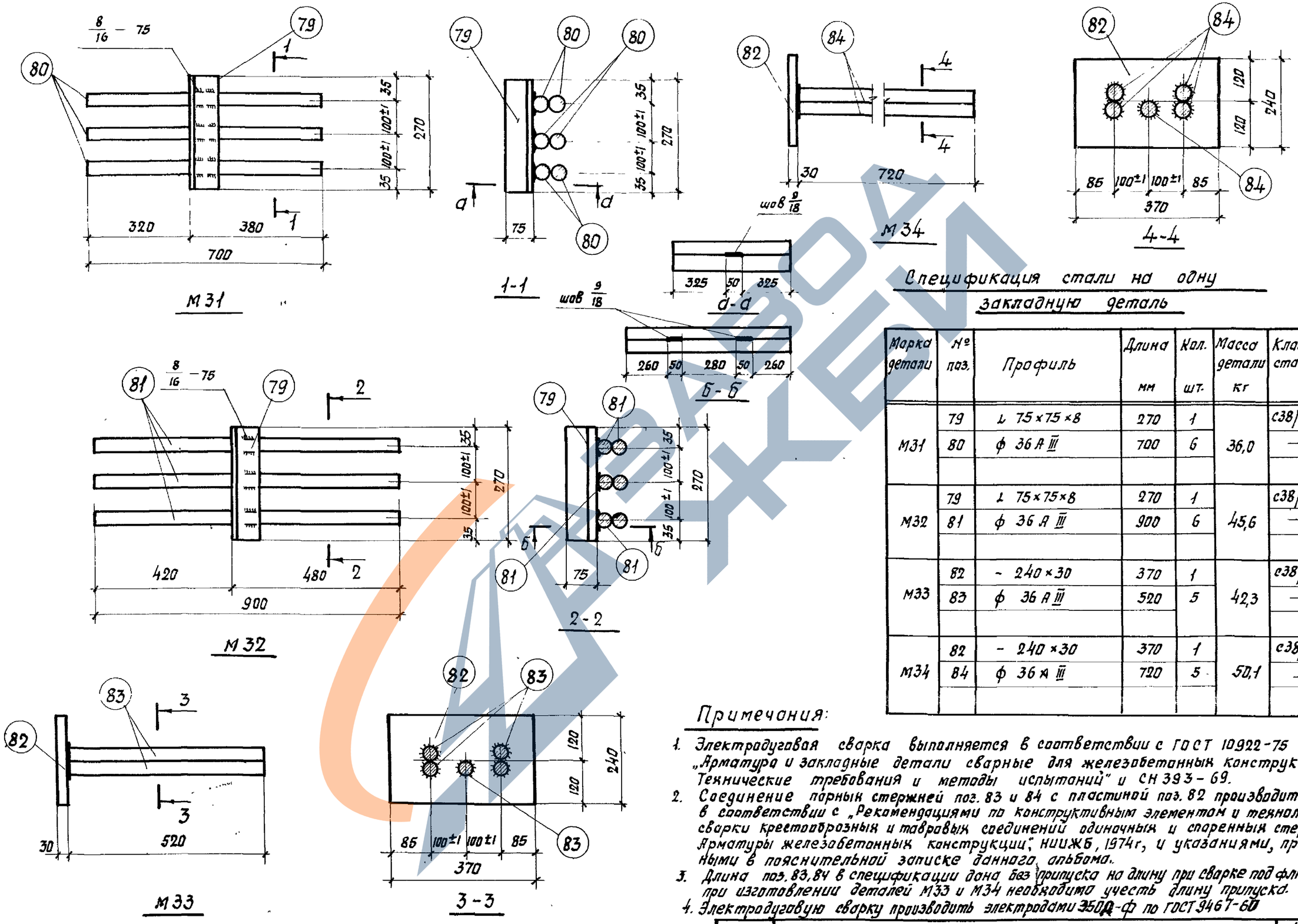

Спецификация стали на одну закладную деталь

Марка детали	№ поз.	Профиль	Длина мм	Кол. шт.	Масса детали кг	Класс стали
М31	79	∟ 75×75×8	270	1	36,0	С38/23
	80	ф 36 А III	700	6		—
М32	79	∟ 75×75×8	270	1	45,6	С38/23
	81	ф 36 А III	900	6		—
М33	82	~ 240×30	370	1	42,3	С38/23
	83	ф 36 А III	520	5		—
М34	82	~ 240×30	370	1	50,1	С38/23
	84	ф 36 А III	720	5		—

Примечания:

1. Электродуговая сварка выполняется в соответствии с ГОСТ 10922-75 „Арматура и закладные детали сварные для железобетонных конструкций. Технические требования и методы испытаний" и СН 393-69.
2. Соединение парных стержней поз. 83 и 84 с пластиной поз. 82 производится в соответствии с „Рекомендациями по конструктивным элементам и технологии сварки крестообразных и тавровых соединений одиночных и спаренных стержней Арматуры железобетонных конструкций", НИИЖБ, 1974г, и указаниями, приведенными в пояснительной записке данного альбома.
3. Длина поз. 83, 84 в спецификации дана без припуска на длину при сварке под флюсом, при изготовлении деталей М33 и М34 необходимо учесть длину припуска.
4. Электродуговую сварку производить электродами Э50А-ф по ГОСТ 9467-60

ТК 1974	Закладные детали М31-М34	1.420-6 Выпуск 1
		Лист 148

Ст. инж.	Верижников	Верижников
Ст. инж.	Хвалебнова	Хвалебнова
Проверил	Тарадина	Тарадина

ЦНИИПРОМЗДАНИЙ Москва

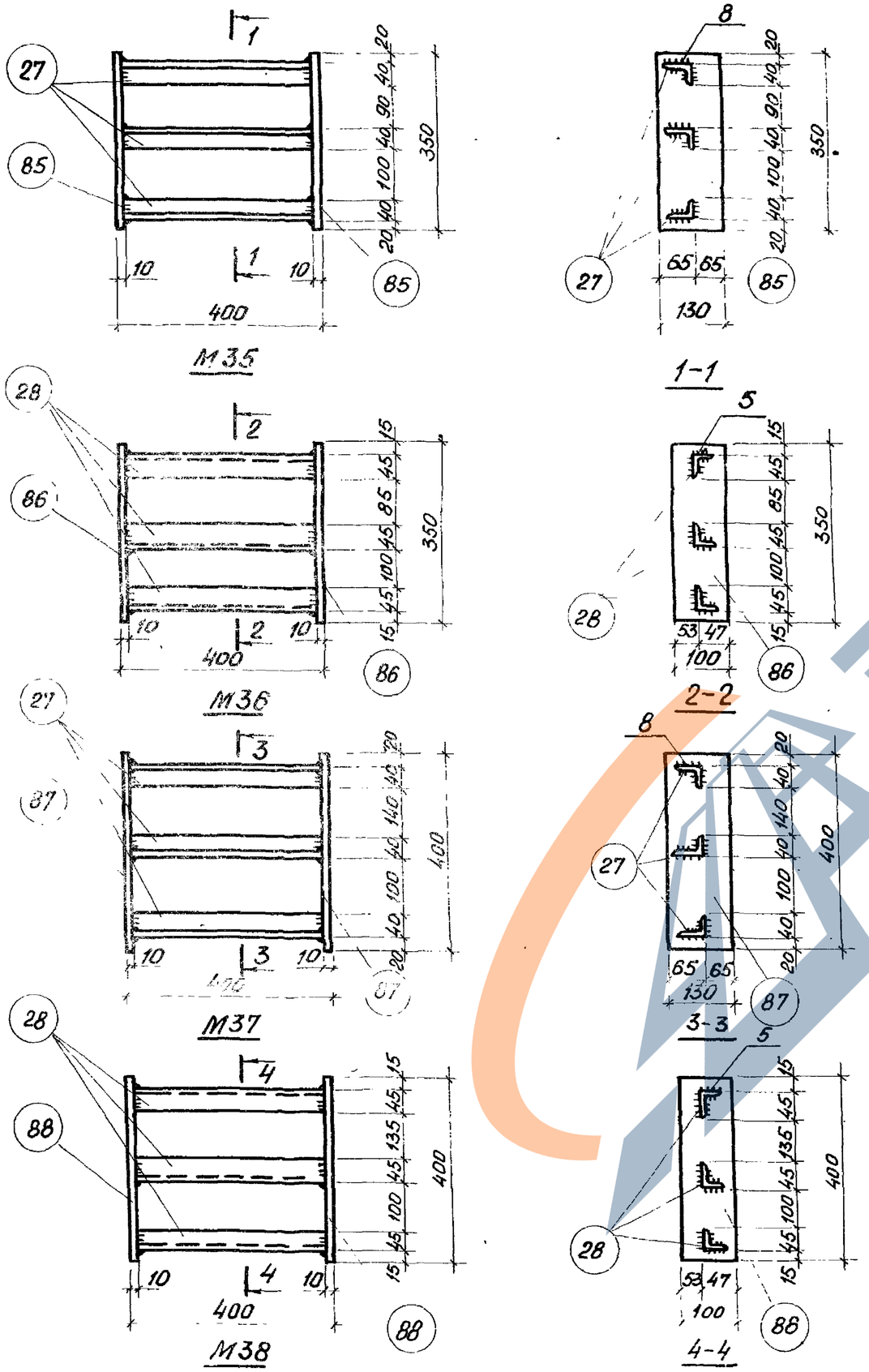

Спецификация стали на одну закладную деталь

Марка детали	№№ поз.	профиль	длина мм	кол. шт.	Масса детали кг	Класс стали
М35	27	∠63×40×8	380	3	14,1	С38/23
	85	-130×10	350	2		
М36	28	∠45×5	380	3	9,3	
	86	-100×10	350	2		
М37	27	∠63×40×8	380	3	15,1	
	87	-130×10	400	2		
М38	28	∠45×5	380	3	10,1	
	88	-100×10	400	2		

Примечания:

1. Электродуговая сварка выполняется в соответствии с ГОСТ 10922-75 „Арматура и закладные детали сварные для железобетонных конструкций. Технические требования и методы испытаний" и СН 393-69.
2. Сварка производится электродами Э42-Т по ГОСТ 9467-60.

ТК 1974	Закладные детали М35 – М38	1.420-6 Выпуск 1	
		Лист	149

Москва | Проверил | Тарадина

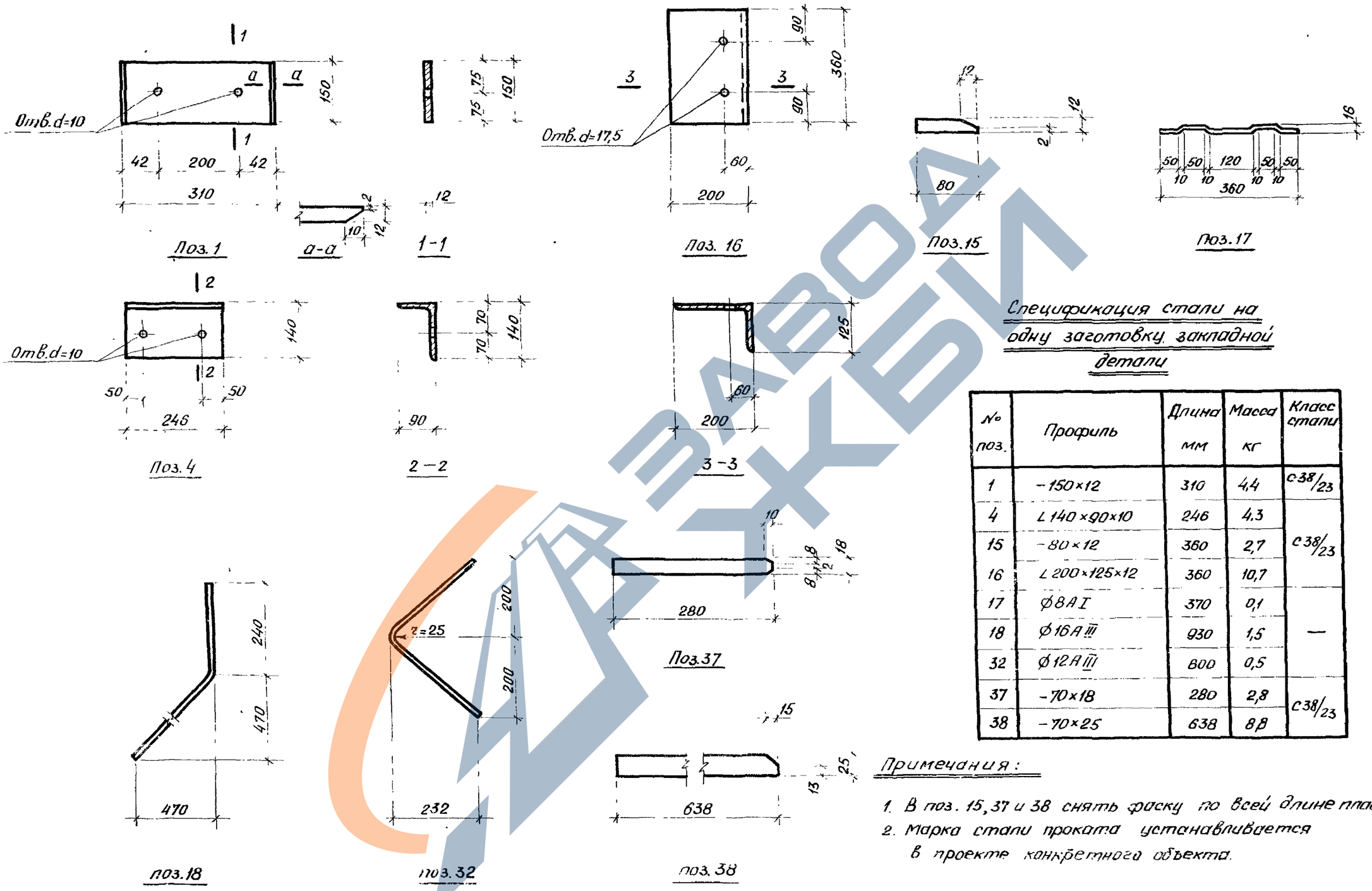

Спецификация стали на одну заготовку закладной детали

№ поз.	Профиль	Длина мм	Масса кг	Класс стали
1	−150×12	310	4,4	С38/23
4	∟140×90×10	246	4,3	С38/23
15	−80×12	360	2,7	
16	∟200×125×12	360	10,7	
17	⌀8 А I	370	0,1	—
18	⌀16 А III	930	1,5	
32	⌀12 А III	800	0,5	
37	−70×18	280	2,8	С38/23
38	−70×25	638	8,8	

Примечания:

1. В поз. 15, 37 и 38 снять фаску по всей длине пластины.
2. Марка стали проката устанавливается в проекте конкретного объекта.

Гл. инж. пр.		Старцев	
Ст. инженер	Верижников	Верижников	
Ст. инженер		Хвалобнова	
Проверил		Тарадина	

Госстрой СССР
ЦНИИПРОМЗДАНИЙ
Москва

ТК 1974

Спецификация стали на одну заготовку закладной детали

1.420-6
Выпуск 1
Лист 150

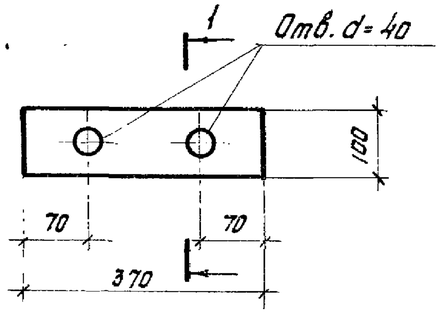

Поз. 40

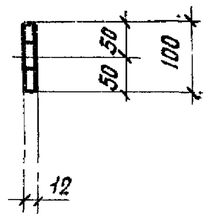

1-1

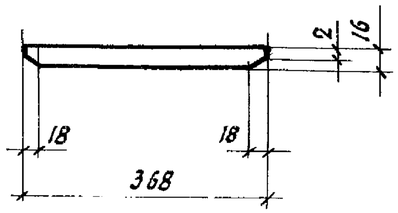

Поз. 50

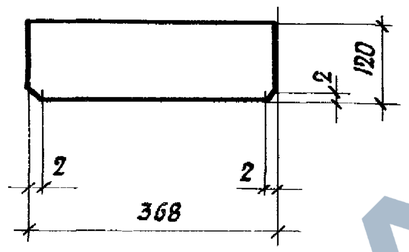

Поз. 51

Спецификация стали на одну заготовку закладной детали

№ поз.	Профиль	Длина мм	Масса кг	Класс стали
40	−100×12	370	3,5	
42	−140×12	400	5,3	
45	−140×16	550	9,7	
50	−140×16	368	6,5	
51	−120×12	368	4,2	С38/23
74	−70×16	368	3,2	
78	−140×25	400	11,0	
89	ф28 А III	600	2,9	
91	ф28 А III	800	3,9	—

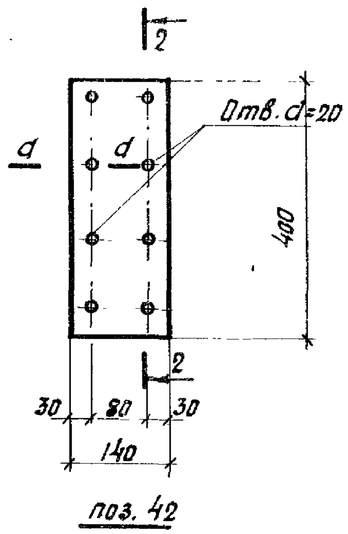

Поз. 42

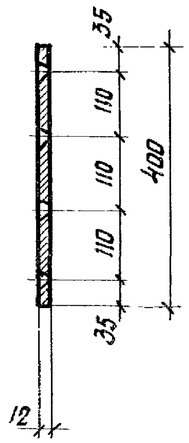

2-2

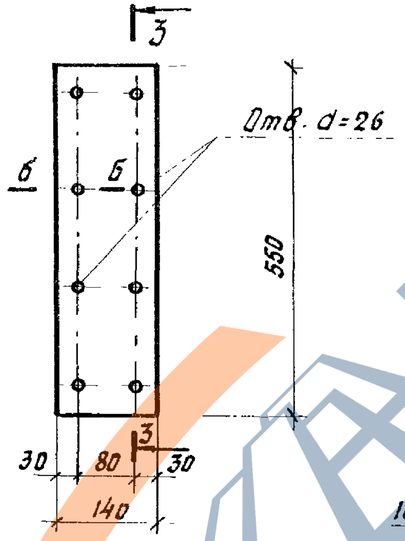

Поз. 45

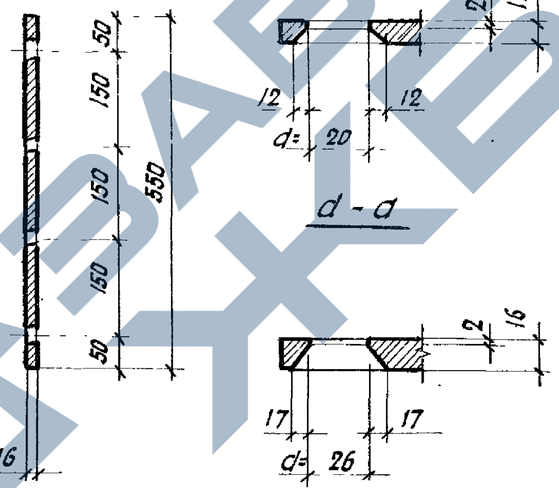

3-3

д-д

б-б

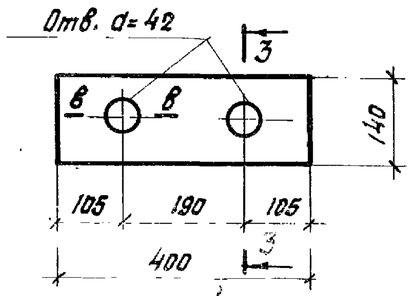

Поз. 78

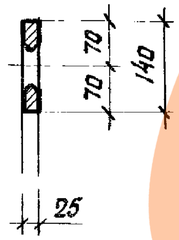

3-3

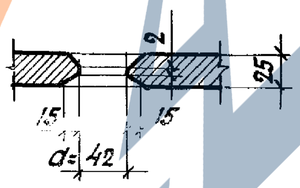

в-в

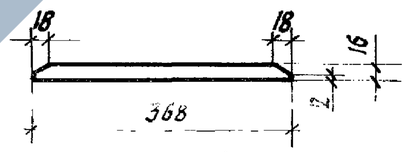

Поз. 74

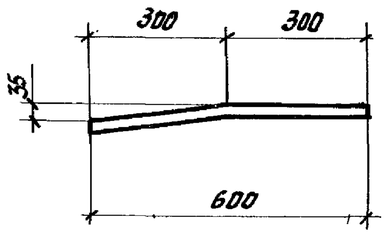

Поз. 89

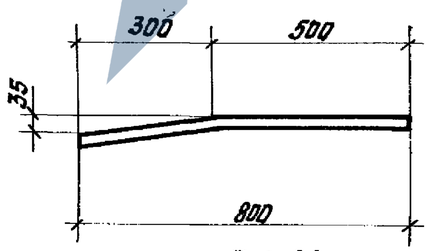

Поз. 91

Примечания:

1. В поз. 50 снять фаску по всей длине пластины.
2. Марка стали проката устанавливается в проекте конкретного объекта.

Спецификация позиций арматурных изделий

№ поз.	Ф или сечение мм	Длина мм	Масса кг
1	32А III	3690	23,3
2	8А I	370	0,15
3	25А III	3690	14,2
4	20А III	3690	9,1
5	32А III	11190	70,6
6	28А III	3360	16,2
7	25А III	7830	30,1
8	28А III	11190	54,1
9	28А III	7000	33,8
10	25А III	4190	16,1
11	32А III	8490	53,6
12	28А III	4800	23,2
13	25А III	8490	32,7
14	20А III	8490	21,0
15	28А III	8490	41,0
16	25А III	3300	12,7
17	28А III	5190	25,1
18	22А III	7950	23,7
19	32А III	2550	16,1
20	22А III	2550	1,6
21	32А III	9400	59,3
22	22А III	8160	18,4

№ поз.	Ф или сечен. мм	Длина мм	Масса кг
23	32А III	1960	12,4
24	22А III	9400	28,0
25	20А III	9400	23,2
26	28А III	7490	36,2
27	28А III	8640	41,7
28	28А III	9400	45,4
29	25А III	11190	43,1
30	25А III	9400	36,2
31	25А III	2550	9,8
32	28А III	2550	12,3
33	32А III	9540	60,2
34	32А III	4050	25,6
35	22А III	5490	16,4
36	28А III	9540	46,1
37	32А III	12390	78,2
38	25А III	9030	34,8
39	28А III	12390	59,8
40	28А III	4230	20,4
41	32А III	8160	51,5
42	25А III	7000	27,0
43	32А III	10600	66,9
44	25А III	5200	20,0

№ поз	Ф или сечение мм	Длина мм	Масса кг
45	22А III	10600	31,6
46	25А III	10600	40,8
47	25А III	12390	47,7
48	28А III	10600	51,2
49	28А III	5920	28,6
50	28А III	4000	19,3
51	22А III	3400	10,1
52	25А III	2380	9,2
53	32А III	5220	32,9
54	28А III	8040	38,8
55	28А III	2380	11,5
56	10А III	370	0,23
57	10А III	570	0,35
58	8А I	570	0,23
59	12А I	370	0,33
60	12А I	570	0,51
61	12А III	1070	1,0
62	12А III	1900	1,7
63	8А I	2140	0,8
64	8А I	2060	0,8
65	8А I	1880	0,7
66	8А I	1700	0,7

№ поз.	Ф или сечен. мм	Длина мм	Масса кг
67	8А I	1510	0,6
68	8А I	2540	1,0
69	8А I	2480	1,0
70	8А I	2280	0,9
71	8А I	2100	0,8
72	8А I	1910	0,8
73	8А I	2160	0,9
74	8А I	2700	1,1
75	8А I	2580	1,0
76	8А I	2180	0,9
77	8А I	1820	0,7
78	8А I	3100	1,2
79	8А I	2980	1,2
80	8А I	2580	1,0
81	8А I	2280	0,9
82	8А I	2720	1,1
83	12А III	1900	1,7
84	10А III	950	0,6
85	10А III	1150	0,7
86	10А III	780	0,5
87	32А III	7000	44,2
88	32А III	2380	15,0
89	28А III	11020	53,2
90	25А III	11020	42,4

Примечание.

Марка стали арматуры устанавливается в проекте конкретного объекта.

ГИП	Ст. инж.	Верхнянов	
	Гл. инж.	Давыдов	
	Проверил	Торопчина	

ЦНИИПромзданий
Москва

ТК 1974

Спецификация позиций арматурных изделий

1.420-6 Выпуск 1

Лист 152

14337-02 24

Спецификация позиций закладных деталей на альбом

N поз.	Профиль	Класс стали	Длина мм	Масса кг
1	- 150 × 12	С38/25	310	4,4
2	L 140 × 90 × 10	—"—	376	6,6
3	-160 × 12	—"—	360	5,4
4	L 140 × 90 × 10	—"—	246	4,3
8	-140 × 25	—"—	400	11,0
9	ф36 А III	—	495	4,0
15	-80 × 12	С38/23	360	2,7
16	L 200 × 125 × 12	—"—	360	10,7
17	ф 8 А I	—	370	0,1
18	ф 16 А III	—	930	1,5
19	Гайка М16	С38/23		0,1
20	ф 32 А III	—	810	5,1
21	ф 32 А III	—	1010	6,4
22	-240 × 12	С38/23	396	9,0
23	ф 16 А III	—	250	0,4
24	ф 16 А III	—	360	0,6
25	ф 16 А III	—	80	0,1
27	L 63 × 40 × 8	С38/23	380	2,3
28	L 45 × 5	—"—	380	1,3
30	-100 × 10	—"—	200	1,6
31	-70 × 8	—"—	380	1,7

N поз.	Профиль	Класс стали	Длина мм	Масса кг
32	ф 12 А III	—	600	0,5
33	Газ. труба dy = 40	—	400	1,5
34	Газ. труба dy = 40	—	600	2,3
35	- 70 × 12	С38/23	360	2,4
36	- 70 × 12	—"—	370	2,4
37	- 70 × 18	—"—	280	2,8
38	- 70 × 25	—"—	638	8,8
39	L 100 × 12	С38/23	70	1,2
40	- 100 × 12	—"—	370	3,5
41	-140 × 12	—"—	400	5,3
42	-140 × 12	—"—	400	5,3
43	ф 16 А III	—	388	0,6
45	-140 × 16	С38/23	550	9,7
46	ф 22 А III	—	384	1,1
47	ф 22 А III	—	140	0,4
48	ф 16 А III	—	140	0,2
49	-140 × 16	С38/23	500	8,8
50	-140 × 16	—"—	368	6,5
51	-120 × 12	—"—	368	4,2
52	-50 × 12	—"—	140	0,7
74	-70 × 16	—"—	368	3,2

№ поз.	Профиль	Класс стали	Длина мм	Масса кг
75	- 50 × 12	С38/23	70	0,3
76	- 140 × 16	—"—	550	9,7
79	L 75 × 75 × 8	—"—	270	2,4
80	ф 36 А III	—	700	5,6
81	ф 36 А III	—	900	7,2
82	- 240 × 30	С38/23	370	21,3
83	ф 36 А III	—	520	4,2
84	ф 36 А III	—	720	5,8
85	- 130 × 10	С38/23	350	3,6
86	- 100 × 10	—"—	350	2,7
87	- 130 × 10	—"—	400	4,1
88	-100 × 10	—"—	400	3,1
89	ф 28 А III	—	600	2,9
90	ф 20 А III	—	350	0,9
91	ф 28 А III	—	800	3,9
92	ф 12 А III	—	350	0,3
93	-260 × 12	С38/23	380	9,3
94	L 140 × 140 × 12	—"—	376	9,7

Примечание

Марка стали устанавливается в проекте конкретного объекта.

ТК 1974	Спецификация позиций закладных деталей	1.420-6 Выпуск 1
		Лист 153

Инв. № подл. | Подпись и дата | Взам. инв. №

Ст. инж. Провоторов
Гл. спец. Гарбузов
Н. контр. Шишкина
ЦНИИЭПсельстроя Москва

Перечень позиций на одну колонну

Марка колонны	№ поз.	Кол-во шт.
К11-8-3	Арматурные изделия	
	1	8
	2	36
	6	4
	56	40
	61	1
	62	2
	63	2
	64	1
	65	1
	66	1
	67	1
	84	8
	Закладные детали	
	1	2
	2	1
	3	2
	4	2
	15	1
	16	1
	17	2
	18	2
	19	2
	22	1

Марка колонны	№ поз.	Кол-во шт.
К11-8-3	23	3
	24	3
	25	3
	27	3
	28	3
	30	4
	31	1
	32	4
	33	2
	85	2
	86	2
	89	2
	90	1
	92	4
	94	1
К11-8-5	Арматурные изделия	
	1	8
	2	36
	6	4
	56	40
	61	1
	62	2
	63	2
	64	1
	65	1

Марка колонны	№ поз.	Кол-во шт.
К11-8-5	66	1
	67	1
	84	8
	Закладные детали	
	1	2
	2	1
	3	2
	4	2
	15	1
	16	1
	17	2
	18	2
	19	2
	22	1
	23	9
	24	9
	25	9
	27	3
	28	3
	30	4
	31	1
	32	4
	33	2
	85	2

Марка колонны	№ поз.	Кол-во шт.
К11-8-5	86	2
	89	2
	90	1
	92	4
	93	2
	94	1
К12-10	Арматурные изделия	
	2	28
	3	4
	4	4
	56	40
	59	8
	61	2
	62	4
	67	1
	74	2
	75	1
	76	1
	77	1
	Закладные детали	
	1	2
	2	2
	3	2

Марка колонны	№ поз.	Кол-во шт.
К12-10	4	2
	15	2
	16	2
	17	4
	18	4
	19	4
	20	2
	32	4
	33	2
К12-10-5	Арматурные изделия	
	2	28
	3	4
	4	4
	56	40
	59	8
	61	2
	62	4
	67	1
	74	2
	75	1
	76	1
	77	

Марка колонны	№ поз.	Кол-во шт.
К12-10-5	Закладные детали	
	1	2
	2	2
	3	2
	4	2
	15	2
	16	2
	17	4
	18	4
	19	4
	20	2
	23	6
	24	6
	25	6
	30	4
	32	4
	33	2
	92	8
	93	2
К12-11	Арматурные изделия	
	2	28
	3	8
	56	40
	50	8

Марка колонны	№ поз.	Кол-во шт.
К12-11	61	2
	62	4
	67	1
	74	2
	75	1
	76	1
	77	1
	Закладные детали	
	1	2
	2	2
	3	2
	4	2
	15	2
	16	2
	17	4
	18	4
	19	4
	20	2
	32	4
	33	2

Примечания:

1. Спецификацию позиций арматурных изделий на альбом см. лист 152
2. Спецификацию позиций закладных деталей на альбом см. на листе 153

ТК 1974	Перечень позиций на одну колонну	1.420-6 Выпуск 1
		Лист 154

ЦНИИПРОМЗДАНИЙ Москва

Ст. инж. пр. Зерницкий; Ст. инж. Зерницкий; Проверил Тарадина; Зерницкий; Хвалебнова; Тарадина

ЗАВОД ЖБИ

Перечень позиций на одну колонну.

Марка колонны	№ поз.	Кол-во шт.
К13-6-1	Арматурные изделия	
	2	105
	5	4
	6	4
	7	4
	56	120
	59	18
	61	2
	62	4
	63	4
	64	2
	65	2
	66	2
	67	2
	86	1
	Закладные детали	
	3	2
	4	2
	15	2
	16	2
	17	4
	18	4
	19	4
	22	2

Марка колонны	№ поз	Кол-во шт.
К13-6-1	23	6
	24	6
	25	6
	27	6
	28	6
	30	8
	31	4
	32	4
	33	2
	41	1
	42	1
	43	8
	45	4
	46	32
	47	24
	48	6
	76	4
	82	2
	83	10
	87	4
	88	4
	89	4
	90	2

Марка колонны	№ поз.	Кол-во шт.
К13-6-3	Арматурные изделия	
	2	105
	5	4
	6	4
	7	4
	56	120
	59	18
	61	2
	62	4
	63	4
	64	2
	65	2
	66	2
	67	2
	86	1
	Закладные детали	
	3	2
	4	2
	15	2
	16	2
	17	4
	18	4
	19	4
	22	2

Марка колонны	№ поз	Кол-во шт.
К13-6-3	23	6
	24	6
	25	6
	27	6
	28	6
	30	12
	31	4
	32	4
	33	2
	82	2
	83	10
	87	4
	88	4
	89	4
	90	2
	92	8
	Арматурные изделия	
	2	105
	5	4
	6	4
	7	4
	56	120
	59	18
	61	2

Марка колонны	№ поз.	Кол-во шт.
К13-6-5	62	4
	63	4
	64	2
	65	2
	66	2
	67	2
	86	1
	Закладные детали	
	3	2
	4	2
	15	2
	16	2
	17	4
	18	4
	19	4
	22	2
	23	18
	24	18
	25	18
	27	6
	28	6
	30	16
	31	4
	32	4

Марка колонны	№ поз.	Кол-во шт.
К13-6-5	33	2
	82	2
	83	10
	87	4
	88	4
	89	4
	90	2
	92	16
	93	4
К13-7-1	Арматурные изделия	
	2	130
	5	8
	56	120
	61	2
	62	4
	63	4
	64	2
	65	2
	66	2
	67	2
	84	16
	86	1

Марка колонны	№ поз.	Кол-во шт.
К13-7-1	Закладные детали	
	3	2
	4	2
	15	2
	16	2
	17	4
	18	4
	19	4
	22	2
	23	6
	24	6
	25	6
	27	6
	28	6
	30	8
	31	4
	32	4
	33	2
	41	1
	42	1
	43	8
	45	4
	46	32
	47	24
	48	6
	76	4

Примечание см. на листе 154

Инв. № подл. | Подпись и дата | Взам. инв. №

Перечень позиций на одну колонну

Марка колонны	№ поз.	Колич. шт.
К13-7-1 (позиционные)	82	2
	83	10
	87	4
	88	4
	89	4
	90	2
К13-7-3	Арматурные изделия	
	2	130
	5	8
	56	120
	61	2
	62	4
	63	4
	64	2
	65	2
	66	2
	67	2
	84	16
	86	1
	Закладные детали	
	3	2
	4	2

Марка колонны	№ поз.	Кол-во шт.
К13-7-3	15	2
	16	2
	17	4
	18	4
	19	4
	22	2
	23	6
	24	6
	25	6
	27	6
	28	6
	30	12
	31	4
	32	4
	33	2
	82	2
	83	10
	87	4
	88	4
	89	4
	90	2
	92	8

Марка колонны	№ поз.	Колич. шт.
К13-8-1	Арматурные изделия	
	2	130
	5	8
	50	4
	56	120
	61	2
	62	4
	63	4
	64	2
	65	2
	66	2
	67	2
	84	16
	86	1
	Закладные детали	
	3	2
	4	2
	15	2
	16	2
	17	4
	18	4
	19	4
	22	2
	23	6

Марка колонны	№ поз.	Кол-во шт
К13-8-1	24	6
	25	6
	27	6
	28	6
	30	8
	31	4
	32	4
	33	2
	41	1
	42	1
	43	8
	45	4
	46	32
	47	24
	48	6
	76	4
	82	2
	83	10
	87	4
	88	4
	89	4
	90	2

Марка колонны	№ поз.	Кол-во шт.
К14-8	Арматурные изделия	
	2	120
	8	4
	9	4
	10	4
	56	120
	59	18
	69	4
	62	8
	67	2
	74	4
	75	2
	76	2
	77	2
	86	1
	Закладные детали	
	3	2
	4	2
	15	4
	16	4
	17	8
	18	8
	19	8
	20	4

Марка колонны	№ поз.	Кол-во шт
К14-8	32	4
	33	2
	79	2
	80	12
К14-8-1	Арматурные изделия	
	2	120
	8	4
	9	4
	10	4
	56	120
	59	18
	61	4
	62	8
	67	2
	74	4
	75	2
	76	2
	77	2
	86	1
	Закладные детали	
	3	2
	4	2

Марка колонны	№ поз.	Кол-во шт.
К14-8-1	15	4
	16	4
	17	8
	18	8
	19	8
	20	4
	32	4
	33	2
	41	1
	42	1
	43	8
	45	4
	46	32
	47	24
	48	6
	76	4
	79	2
	80	12
К14-8-3	Арматурные изделия	
	2	116
	8	4
	9	4
	10	4
	56	120

Примечание см. на листе 154

Гл. инж. Верижников
Ст. инж. Хвалебнова
Гл. инж. Проверил Тарабрина
ЦИТИПРОМЗДАНИЙ Москва

Перечень позиций на одну колонну.

Марка колонны	№ поз.	Кол-во шт
К14-8-3 (продолжение)	59	18
	61	4
	67	2
	74	4
	75	2
	76	2
	77	2
	83	8
	86	1
	Закладные детали	
	3	2
	4	2
	8	2
	9	4
	15	4
	16	4
	17	8
	18	8
	19	8
	20	4
	32	4
	33	2
	35	4
	36	4

Марка колонны	№ поз.	Кол-во шт
К14-8-3	37	4
	38	4
	39	4
	40	4
	79	2
	80	12
К14-8-5	Арматурные изделия	
	2	120
	8	4
	9	4
	10	4
	56	120
	59	18
	61	4
	62	8
	67	2
	74	4
	75	2
	76	2
	77	2
	86	1

Марка колонны	№ поз.	Кол-во шт.
К14-8-5	Закладные детали	
	3	2
	4	2
	15	4
	16	4
	17	8
	18	8
	19	8
	20	4
	23	12
	24	12
	25	12
	32	4
	33	2
	79	2
	80	12
	92	32
	93	4
	30	16
К14-9	Арматурные изделия	
	2	132
	5	8
	42	4
	56	120
	61	4

Марка колонны	№ поз.	Кол-во шт.
К14-9	62	8
	67	2
	74	4
	75	2
	76	2
	77	2
	84	16
	86	1
	Закладные детали	
	3	2
	4	2
	15	4
	16	4
	17	8
	18	8
	19	8
	20	4
	32	4
	33	2
	79	2
	80	12

Марка колонны	№ поз.	Кол-во шт
К14-9-1	Арматурные изделия	
	2	132
	5	8
	42	4
	56	120
	61	4
	62	8
	67	2
	74	4
	75	2
	76	2
	77	2
	84	16
	86	1
	Закладные детали	
	3	2
	4	2
	15	4
	16	4
	17	8
	18	8
	19	8
	20	4
	32	4

Марка колонны	№ поз.	Кол-во шт.
К14-9-1	33	2
	41	1
	42	1
	43	8
	45	4
	46	32
	47	24
	48	6
	76	4
	79	2
	80	12
К14-9-3	Арматурные изделия	
	2	128
	5	8
	42	4
	56	120
	61	4
	57	2
	74	4
	75	2
	76	2
	77	2
	83	8
	84	16

Марка колонны	№ поз.	Кол-во шт
К14-9-3	86	1
	Закладные детали	
	3	2
	4	2
	8	2
	9	4
	15	4
	16	4
	17	8
	18	8
	19	8
	20	4
	32	4
	33	2
	35	4
	36	4
	37	4
	38	4
	39	4
	40	4
	79	2
	80	12

Примечание см. на листе 154

ТК 1974	Перечень позиций на одну колонну	1.420-6 Выпуск 1
		Лист 157

Москва

Ст. инж. Проверил | Хвалебнова Тарадина

14337-02 2

Перечень позиций на одну колонну

Марка колонны	№ поз	Кол-во шт.
К14-10	**Арматурные изделия**	
	2	132
	5	8
	56	120
	61	4
	62	8
	67	2
	74	4
	75	2
	76	2
	77	2
	84	16
	86	1
	87	4
	Закладные детали	
	3	2
	4	2
	5	4
	16	4
	17	8
	18	8
	19	8
	20	4
	32	4

Марка колонны	№ поз.	Кол-во шт.
К14-10	33	2
	79	2
	80	12
К14-10-1 К14-11-1	**Арматурные изделия**	
	2	132
	5	8
	56	120
	61	4
	62	8
	67	2
	74	4
	75	2
	76	2
	77	2
	84	16
	86	1
	87	4
	Закладные детали	
	3	2
	4	2
	15	4
	16	4

Марка колонны	№ поз.	Кол-во шт
К14-10-1 К14-11-1	17	8
	18	8
	19	8
	20	4
	32	4
	33	2
	41	1
	42	1
	43	8
	45	4
	46	32
	47	24
	48	6
	76	4
	79	2
	80	12
К14-10-3	**Арматурные изделия**	
	2	128
	5	8
	56	120
	61	4
	67	2
	74	4
	75	2

Марка колонны	№ поз.	Кол-во шт.
К14-10-3	76	2
	77	2
	83	8
	84	16
	86	1
	87	4
	Закладные детали	
	3	2
	4	2
	8	2
	9	4
	15	4
	16	4
	17	8
	18	8
	19	8
	20	4
	32	4
	33	2
	35	4
	36	4
	37	4
	38	4
	39	4
	40	4

Марка колонны	№ поз.	Кол-во шт.
К14-10-3	79	2
	80	12
К14-12-3	**Арматурные изделия**	
	2	128
	5	8
	56	120
	61	4
	67	2
	74	4
	75	2
	76	2
	77	2
	83	8
	84	16
	86	1
	89	4
	Закладные детали	
	3	2
	4	2
	8	2
	9	4
	15	4

Марка колонны	№ поз.	Колич шт.
К14-12-3	16	4
	17	8
	18	8
	19	8
	20	4
	32	4
	33	2
	35	4
	36	4
	37	4
	38	4
	39	4
	40	4
	79	2
	80	12
К15-11-1	**Арматурные изделия**	
	2	99
	11	8
	49	4
	56	40
	59	8
	61	2

Марка колонны	№ поз.	Кол-во шт.
К15-11-1	62	4
	63	4
	64	2
	65	2
	66	2
	67	2
	84	8
	Закладные детали	
	1	2
	2	1
	3	2
	4	2
	15	2
	16	2
	17	4
	18	4
	19	4
	22	2
	23	6
	24	6
	25	6
	27	6
	28	6
	30	8

Гл. инж. Воржицкая
Гл. инж. Яковлева
Гл. архитектор Тарасова
Проверил

ЦНИИПромзданий
Москва

Примечание см. на листе 154

ТК 1974

Перечень позиций на одну колонну

1.420-6
Выпуск 1
Лист 158

ЗАВОД ЖБИ

Перечень позиций на одну колонну

Марка колонны	№ поз.	Кол-во шт.
К15-11-1 (продолжение)	31	3
	32	4
	33	2
	41	1
	42	1
	43	8
	48	6
	82	1
	83	5
	85	2
	86	2
	87	2
	88	2
	89	4
	90	2
	92	4
	94	1
К15-11-3	Арматурные изделия	
		-
	2	99
	11	8
	49	4
	56	40
	59	8

Марка колонны	№ поз.	Кол-во шт.
К15-11-3	61	2
	62	4
	63	4
	64	2
	65	2
	66	2
	67	2
	84	8
	Закладные детали	
	1	2
	2	1
	3	2
	4	2
	15	2
	16	2
	17	4
	18	4
	19	4
	22	2
	23	6
	24	6
	25	6
	27	6
	28	6

Марка колонны	№ поз.	Кол-во шт.
К15-11-3	30	10
	31	3
	32	4
	33	2
	82	1
	83	5
	85	2
	86	2
	87	2
	88	2
	89	4
	90	2
	92	8
	94	1
К15-11-5	Арматурные изделия	
		-
	2	99
	11	8
	49	4
	56	40
	59	8
	61	2
	62	4
	63	4

Марка колонны	№ поз.	Кол-во шт.
К15-11-5	64	2
	65	2
	66	2
	67	2
	84	8
	Закладные детали	
	1	2
	2	1
	3	2
	4	2
	15	2
	16	2
	17	4
	18	4
	19	4
	22	2
	23	18
	24	18
	25	18
	27	6
	28	6
	30	12
	31	3
	32	4

Марка колонны	№ поз.	Кол-во шт.
К15-11-5	33	2
	82	1
	83	5
	85	2
	86	2
	87	2
	88	2
	89	4
	90	2
	92	12
	94	1
	93	4
К15-12-1	Арматурные изделия	
	2	99
	11	8
	41	4
	56	40
	61	2
	62	4
	63	4
	64	2
	65	2
	66	2
	67	2
	84	16

Марка колонны	№ поз.	Кол-во шт.
К15-12-1	Закладные детали	
	1	2
	2	1
	3	2
	4	2
	15	2
	16	2
	17	4
	18	4
	19	4
	22	2
	23	6
	24	6
	25	6
	27	6
	28	6
	30	8
	31	3
	32	4
	33	2
	41	1
	48	1
	43	8
	48	6
	82	1
	83	5

Марка колонны	№ поз.	Кол-во шт.
К15-12-1	85	2
	86	2
	87	2
	88	2
	89	4
	90	2
	92	4
	94	1
К15-12-3	Арматурные изделия	
	2	99
	11	8
	41	4
	56	40
	61	2
	62	4
	63	4
	64	2
	55	2
	56	2
	67	2
	84	16

Примечание см. на листе 154

ТК 1974	Перечень позиций на одну колонну	1.420-6 Выпуск 1
		Лист 159

Москва

Проверил Тарадина

Перечень позиций на одну колонну

Марка колонны	N поз.	Кол. шт.
К15-12-3 (продолжение)	Закладные детали	
	1	2
	2	1
	3	2
	4	2
	15	2
	16	2
	17	4
	18	4
	19	4
	22	2
	23	6
	24	6
	25	6
	27	6
	28	6
	30	10
	31	3
	32	4
	33	2
	82	1
	83	5
	85	2
	86	2
	87	2
	88	2

Марка колонны	N поз.	Кол. шт.
К15-12-3	89	4
	90	2
	92	8
	94	1
К16-8	Арматурные изделия	
	2	76
	13	4
	14	4
	56	40
	59	18
	61	4
	62	8
	67	2
	74	4
	75	2
	76	2
	77	2
	Закладные детали	
	1	2
	2	2
	3	2
	4	2
	15	4

Марка колонны	N поз.	Кол. шт.
К16-8	16	4
	17	8
	18	8
	19	8
	20	4
	32	4
	33	2
	79	1
	80	6
К16-8-1	Арматурные изделия	
	2	76
	13	4
	14	4
	56	40
	59	18
	61	4
	62	8
	67	2
	74	4
	75	2
	76	2
	77	2

Марка колонны	N поз.	Кол. шт.
К16-8-1	Закладные детали	
	1	2
	2	2
	3	2
	4	2
	15	4
	16	4
	17	8
	18	8
	19	8
	20	4
	32	4
	33	2
	41	1
	42	1
	43	8
	48	6
	79	1
	80	6
К16-8-3	Арматурные изделия	
	2	74
	13	4
	14	4
	56	40

Марка колонны	N поз	Кол. шт.
К16-8-3	59	18
	61	4
	62	4
	67	2
	74	4
	75	2
	76	2
	77	2
	83	4
К16-8-3	Закладные детали	
	1	2
	2	2
	3	2
	4	2
	8	1
	9	2
	15	4
	16	4
	17	8
	18	8
	19	8
	20	4
	32	4
	33	2

Марка колонны	N поз.	Кол. шт.
К16-8-3	35	2
	36	2
	37	2
	38	2
	39	2
	40	2
	79	1
	80	6
К16-8-5	Арматурные изделия	
	2	76
	13	14
	14	4
	56	40
	59	18
	61	4
	62	8
	67	2
	74	4
	75	2
	76	2
	77	2

Марка колонны	N поз.	Кол. шт.
К16-8-5	Закладные детали	
	1	2
	2	2
	3	2
	4	2
	15	4
	16	4
	17	8
	18	8
	19	8
	20	4
	23	12
	24	12
	25	12
	30	12
	32	4
	33	2
	49	1
	80	6
	92	24
	93	4

Примечание см. на листе 154

ТК 1974	Перечень позиций на одну колонну	1.420-6 Выпуск 1 Лист 160

ЦНИИПРОМЗДАНИЙ Москва

Гл. инж. пр. Верижников
Ст. инженер Хвалебнова
Ст. инженер Тарадина
Проверил Тарадина

ЗАВОД ЖБИ

Перечень позиций на одну колонну.

Марка колонны	№ поз.	Кол-во шт.
К16-9	Арматурные изделия	
	2	92
	15	4
	16	4
	17	4
	50	4
	56	40
	59	16
	61	4
	62	8
	67	2
	74	4
	75	2
	76	2
	77	2
	Закладные детали	
	1	2
	2	2
	3	2
	4	2
	15	4
	16	4
	17	8
	18	8

Марка колонны	№ поз.	Кол-во шт.
К16-9-1	19	8
	20	4
	32	4
	33	2
	79	1
	80	6
	Арматурные изделия	
	2	92
	15	4
	16	4
	17	4
	50	4
	56	40
	59	16
	61	4
	62	8
	67	2
	74	4
	75	2
	76	2
	77	2

Марка колонны	№ поз.	Кол-во шт.
К16-9-1	Закладные детали	
	1	2
	2	2
	3	2
	4	2
	15	4
	16	4
	17	8
	18	8
	19	8
	20	4
	32	4
	33	2
	41	1
	42	1
	43	8
	48	6
	79	1
	80	6
К16-9-3	Арматурные изделия	
	2	90
	15	4
	16	4
	17	4

Марка колонны	№ поз.	Кол-во шт.
К16-9-3	50	4
	56	40
	59	16
	61	4
	62	4
	67	2
	74	4
	75	2
	76	2
	77	2
	83	4
	Закладные детали	
	1	2
	2	2
	3	2
	4	2
	8	1
	9	2
	15	4
	16	4
	17	8
	18	8
	19	8
	20	4

Марка колонны	№ поз.	Кол-во шт
К16-9-3	32	4
	33	2
	35	2
	36	2
	37	2
	38	2
	39	2
	40	2
	79	1
	80	6
К16-10-3	Арматурные изделия	
	2	98
	11	8
	44	4
	56	40
	61	4
	62	4
	67	2
	74	4
	75	2
	76	2
	77	2
	83	4
	84	16

Марка колонны	№ поз.	Кол-во шт
К16-10-3		
	Закладные детали	
	1	2
	2	2
	3	2
	4	2
	8	1
	9	2
	15	4
	16	4
	17	8
	18	8
	19	8
	20	4
	32	4
	33	2
	35	2
	36	2
	37	2
	38	2
	39	2
	40	2
	79	1
	80	6

Марка колонны	№ поз.	Кол-во шт
К17-10	Арматурные изделия	
	2	96
	5	2
	18	2
	19	2
	20	2
	21	2
	22	2
	25	4
	56	104
	57	40
	58	42
	59	10
	60	10
	61	2
	62	4
	68	2
	69	1
	70	1
	71	2
	72	2
	73	2
	86	1

Инв. № подл. | Подпись и дата | Взам. инв. №

Москва

Примечание см. на листе 154

Перечень позиций на одну колонну.

К17-10-1 (продолжение)

Марка колонны	№ поз.	Кол-во шт
	Закладные детали	
	3	2
	4	2
	15	2
	16	2
	17	4
	18	4
	19	4
	22	2
	23	6
	24	6
	25	6
	27	6
	28	6
	30	10
	31	4
	32	4
	34	2
	45	3
	46	24
	47	18
	49	4
	51	4
	74	4
	75	8
	76	3

К17-10-1

Марка колонны	№ поз.	Кол-во шт.
	82	2
	83	5
	84	5
	87	4
	88	4
	89	2
	90	2
	91	2
	92	4
	Арматурные изделия	
	2	96
	5	2
	18	2
	19	2
	20	2
	21	2
	22	2
	25	4
	56	104
	57	40
	58	42
	59	10
	60	10
	61	2

К17-10-3

Марка колонны	№ поз.	Кол-во шт.
	62	1
	68	2
	69	1
	70	1
	71	2
	72	2
	73	2
	86	1
	Закладные детали	
	3	2
	4	2
	15	2
	16	2
	17	4
	18	4
	19	4
	22	2
	23	6
	24	6
	25	6
	27	6
	28	6
	30	12
	31	4

К17-10-3

Марка колонны	№ поз.	Кол-во шт.
	32	4
	34	2
	82	2
	83	5
	84	5
	87	4
	88	4
	89	2
	90	2
	91	2
	92	8
	Арматурные изделия	
	2	96
	5	2
	18	2
	19	2
	20	2
	21	2
	22	2
	25	4
	56	104
	57	40
	58	42
	59	10

К17-10-5

Марка колонны	№ поз.	Кол-во шт.
	60	10
	61	2
	62	4
	68	2
	69	1
	70	1
	71	2
	72	2
	73	2
	86	1
	Закладные детали	
	3	2
	4	2
	15	2
	16	2
	17	4
	18	4
	19	4
	22	2
	23	18
	24	18
	25	18
	27	6
	28	6

К17-10-5

Марка колонны	№ поз	Кол-во шт.
	30	16
	31	4
	32	4
	34	2
	82	2
	83	5
	84	5
	87	4
	88	4
	89	2
	90	2
	91	2
	92	16
	93	4

К17-11-1

Марка колонны	№ поз.	Кол-во шт.
	Арматурные изделия	
	1	2
	2	108
	5	2
	13	4
	21	2
	23	2
	24	4
	51	4
	56	104
	57	40

К17-11-1

Марка колонны	№ поз.	Кол-во шт.
	58	46
	60	10
	61	2
	62	4
	68	2
	69	1
	70	1
	71	2
	72	2
	73	2
	84	8
	86	1
	Закладные детали	
	3	2
	4	2
	15	2
	16	2
	17	4
	18	4
	19	4
	22	2
	23	6
	24	6
	25	6

Инв. № подл. | Подпись и дата | Взам. инв. № | Инв. № дубл. | Подпись и дата

Ст. инж. Шишкин 1984
Гл. спец. Трофимов

ГПИ и НИИ ЦНИИЭП Москва

Примечание см. на листе 154

Перечень позиций на одну колонну.

Марка колонны	№ поз.	Кол-во шт
К17-11-1 (продолжение)	27	6
	28	6
	30	10
	31	4
	32	4
	34	2
	45	3
	46	24
	47	18
	49	4
	57	4
	74	4
	75	8
	76	3
	82	2
	83	5
	84	5
	87	4
	88	4
	89	2
	90	2
	91	2
	92	4

Марка колонны	№ поз.	Кол-во шт
К17-11-3	Арматурные изделия	
	1	2
	2	108
	5	2
	19	4
	21	2
	23	2
	24	4
	51	4
	56	104
	57	40
	58	46
	60	10
	61	2
	62	4
	68	2
	69	1
	70	1
	71	2
	72	2
	73	2
	84	8
	86	1

Марка колонны	№ поз.	Кол-во шт
К17-11-3	Закладные детали	
	3	2
	4	2
	15	2
	16	2
	17	4
	18	4
	19	4
	22	2
	23	6
	24	6
	25	6
	27	6
	28	6
	30	12
	31	4
	32	4
	34	2
	82	2
	83	5
	84	5
	87	4
	88	4
	89	2
	90	2
	91	2

Марка колонны	№ поз.	Кол-во шт
К17-11-3	92	8
К17-12-1	Арматурные изделия	
	1	2
	2	134
	19	6
	26	2
	27	2
	28	4
	29	2
	30	2
	52	2
	56	104
	57	40
	58	58
	60	8
	61	2
	62	4
	68	2
	69	1
	70	1
	71	2
	72	2
	73	2
	84	8

Марка колонны	№ поз.	Кол-во шт
К17-12-1	86	1
	Закладные детали	
	3	2
	4	2
	15	2
	16	2
	17	4
	18	4
	19	4
	22	2
	23	6
	24	6
	25	6
	27	6
	28	6
	30	10
	31	4
	32	4
	34	2
	45	3
	46	24
	47	18
	49	4
	51	4

Марка колонны	№ поз	Кол-во шт
К17-12-1	74	4
	75	8
	76	3
	82	2
	83	5
	84	5
	87	4
	88	4
	89	2
	90	2
	91	2
	92	4
К17-12-3	Арматурные изделия	
	1	2
	2	134
	19	6
	26	2
	27	2
	28	4
	29	2
	30	2
	52	2
	56	104
	57	40

Марка колонны	№ поз.	Кол-во шт.
К17-12-3	58	58
	60	8
	61	2
	62	4
	68	2
	69	1
	70	1
	71	2
	72	2
	73	2
	84	8
	86	1
	Закладные детали	
	3	2
	4	2
	15	2
	16	2
	17	4
	18	4
	19	4
	22	2
	23	6
	24	6
	25	6

Инв. № подл. | Подпись и дата | Взам. инв. №

Ст. инж. Гудз
Гл. спец. Фарид
Проверил Тарасов

ЦНИИПРОЕКТ
Москва

Примечание см. на листе 154

ТК 1974

Перечень позиций на одну колонну.

1.420-6 Выпуск 1
Лист 163

Перечень позиций на одну колонну.

Марка колонны	№ поз.	Кол-во шт.
К17-12-3 (продолжение)	27	6
	28	6
	30	12
	31	4
	32	4
	34	2
	82	2
	83	5
	84	5
	87	4
	88	4
	89	2
	90	2
	91	2
	92	8
К18-14	Арматурные изделия	
	2	96
	29	4
	30	8
	31	4
	52	4
	56	104
	57	40
	58	42

Марка колонны	№ поз.	Кол-во шт.
К18-14	59	10
	60	10
	61	4
	62	8
	72	2
	78	2
	79	1
	80	2
	81	2
	82	2
	86	1
	Закладные детали	
	3	2
	4	2
	15	4
	16	4
	17	8
	18	8
	19	8
	20	2
	21	2
	32	4
	34	2
	79	2

Марка колонны	№ поз.	Кол-во шт.
К18-14	80	6
	81	6
К18-14-1	Арматурные изделия	
	2	96
	29	4
	30	8
	31	4
	52	4
	56	104
	57	40
	58	42
	59	10
	60	10
	61	4
	62	8
	72	2
	78	2
	79	1
	80	2
	81	2
	82	2
	86	1

Марка колонны	№ поз.	Кол-во шт.
К18-14-1	Закладные детали	
	3	2
	4	2
	15	4
	16	4
	17	8
	18	8
	19	8
	20	2
	21	2
	32	4
	34	2
	45	3
	46	24
	47	18
	49	4
	50	4
	51	4
	52	8
	76	3
	79	2
	80	6
	81	6

Марка колонны	№ поз.	Кол-во шт.
К18-14-3	Арматурные изделия	
	2	94
	29	4
	30	8
	31	4
	52	4
	56	104
	57	40
	58	40
	59	10
	60	10
	61	4
	72	2
	78	2
	79	1
	80	2
	81	2
	82	2
	83	8
	86	1
	Закладные детали	
	3	2
	4	2
	8	2

Марка колонны	№ поз.	Кол-во шт.
К18-14-3	9	4
	15	4
	16	4
	17	8
	18	8
	19	8
	20	2
	21	2
	32	4
	34	2
	35	4
	36	4
	37	4
	38	4
	39	4
	40	4
	79	2
	80	6
	81	6
К18-14-5	Арматурные изделия	
	2	132
	8	4
	28	8
	32	4

Марка колонны	№ поз.	Кол.-во шт
К18-14-5	55	4
	56	104
	57	40
	58	42
	59	8
	60	8
	61	4
	62	8
	72	2
	78	2
	79	1
	80	2
	81	2
	82	2
	86	1
	Закладные детали	
	3	2
	4	2
	15	4
	16	4
	17	8
	18	8
	19	8
	20	2

Примечание см. на листе 154

ТК 1974	Перечень позиций на одну колонну	1.420-6 Выпуск 1	Лист 164

ЦНИИПРОМЗДАНИЙ Москва

Ст. инж. Верижников
Ст. инж. Хвальдова
Проверил Тарадина

Перечень позиций на одну колонну

Марка колонны	№ поз.	Кол-во шт.
К18-14-5 (продолжение)	21	2
	23	12
	24	12
	25	12
	30	16
	32	4
	34	2
	79	2
	80	6
	81	6
	92	32
	93	4
К18-15	Арматурные изделия	
	2	132
	8	4
	28	8
	32	4
	55	4
	56	104
	57	40
	58	58
	59	8
	60	8
	61	4

Марка колонны	№ поз.	Кол-во шт.
К18-15	62	8
	72	2
	78	2
	79	4
	80	2
	81	2
	82	2
	86	1
	Закладные детали	
	3	2
	4	2
	15	4
	16	4
	17	8
	18	8
	19	8
	20	2
	21	2
	32	4
	34	2
	79	2
	80	6
	81	6

Марка колонны	№ поз.	Кол-во шт.
К18-15-1	Арматурные изделия	
	2	132
	8	4
	28	8
	32	4
	55	4
	56	104
	57	40
	58	58
	59	8
	60	8
	61	4
	62	8
	72	2
	78	2
	79	1
	80	2
	81	2
	82	2
	86	1
	Закладные детали	
	3	2
	4	2
	15	4

Марка колонны	№ поз	Кол-во шт
К18-15-1	16	4
	17	8
	18	8
	19	8
	20	2
	21	2
	32	4
	34	2
	45	3
	46	24
	47	18
	49	4
	50	4
	51	4
	52	8
	79	2
	80	6
	81	6
К18-15-3	Арматурные изделия	
	2	130
	8	4
	28	8
	32	4
	55	4

Марка колонны	№ поз.	Кол-во шт.
К18-15-3	56	104
	57	40
	58	56
	59	8
	60	8
	61	4
	72	2
	78	2
	79	1
	80	2
	81	2
	82	2
	83	8
	86	1
	Закладные детали	
	3	2
	4	2
	8	2
	9	4
	15	4
	16	4
	17	8
	18	8
	19	8

Марка колонны	№ поз.	Кол-во шт.
К18-15-3	20	2
	21	2
	32	4
	34	2
	35	4
	36	4
	37	4
	38	4
	39	4
	40	4
	79	2
	80	6
	81	6
К18-16 К18-17	Арматурные изделия	
	2	132
	5	4
	19	4
	21	8
	56	104
	57	40
	58	58
	61	4
	62	8
	72	2

Марка колонны	№ поз.	Кол-во шт.
К18-16 К18-17	78	2
	79	1
	80	2
	81	2
	82	2
	84	8
	85	8
	86	1
	88	4
	Закладные детали	
	3	2
	4	2
	15	4
	16	4
	17	8
	18	8
	19	8
	20	2
	21	2
	32	4
	34	2
	79	2
	80	6
	81	6

Примечание см. на листе 154

ТК 1974	Перечень позиций на одну колонну.	1.420-6 Выпуск 1
		Лист 165

Москва | Проверил | Тарадин | Тарадина

Перечень позиций на одну колонну

Марка колонны	№ поз.	Кол-во шт.
К18-16-1 К18-17-1	Арматурные изделия	
	2	132
	5	4
	19	4
	21	8
	56	104
	57	40
	58	58
	61	4
	62	8
	72	2
	78	2
	79	1
	80	2
	81	2
	82	2
	84	8
	85	8
	86	1
	88	4
	Закладные детали	
	3	2
	4	2
	15	4

Марка колонны	№ поз.	Кол-во шт.
К18-16-1 К18-17-1	16	4
	17	8
	18	8
	19	8
	20	2
	21	2
	32	4
	34	2
	45	3
	46	24
	47	18
	49	4
	50	4
	51	4
	52	8
	76	3
	79	2
	80	6
	81	6
К18-16-3 К18-17-3	Арматурные изделия	
	2	130
	5	4
	19	4
	21	8

Марка колонны	№ поз.	Кол-во шт.
К18-16-3 К18-17-3	56	104
	57	40
	58	56
	61	4
	72	2
	78	2
	79	1
	80	2
	81	2
	82	2
	83	8
	84	8
	85	8
	86	1
	88	4
	Закладные детали	
	3	2
	4	2
	8	2
	9	4
	15	4
	16	4
	17	8
	18	8

Марка колонны	№ поз.	Кол-во шт.
К18-15-3 К18-17-3	19	8
	20	2
	21	2
	32	4
	34	2
	35	4
	36	4
	37	4
	38	4
	39	4
	40	4
	79	2
	80	6
	81	6
К19-7-3	Арматурные изделия	
	2	95
	33	4
	34	4
	35	4
	56	80
	59	10
	61	2
	62	4
	63	4

Марка колонны	№ поз.	Кол-во шт.
К19-7-3	64	2
	65	2
	66	2
	67	2
	84	8
	86	1
	Закладные детали	
	3	4
	4	4
	15	2
	16	2
	17	4
	18	4
	19	4
	22	2
	23	6
	24	6
	25	6
	27	6
	28	6
	30	10
	31	3
	32	4
	33	2

Марка колонны	№ поз.	Кол-во шт
К19-7-3	82	2
	83	10
	87	4
	88	4
	89	4
	90	2
	92	8
К19-7-5	Арматурные изделия	
	2	95
	33	4
	34	4
	35	4
	56	80
	59	10
	61	2
	62	4
	63	4
	64	2
	65	2
	66	2
	67	2
	84	8
	86	1

Марка колонны	№ поз.	Кол-во шт
К19-7-5	Закладные детали	
	3	4
	4	4
	15	2
	16	2
	17	4
	18	4
	19	4
	22	2
	23	18
	24	18
	25	18
	27	6
	28	6
	30	12
	31	3
	32	4
	33	2
	82	2
	83	10
	87	4
	88	4
	89	4
	90	2
	92	12
	93	4

Примечание см. на листе 154

Перечень позиций на одну колонну

Марка колонны	№ поз.	Кол-во шт.
К19-8-1	Арматурные изделия	
	2	110
	33	8
	52	4
	56	80
	61	2
	62	4
	63	4
	64	2
	65	2
	66	2
	67	2
	84	16
	86	1
	Закладные детали	
	3	4
	4	4
	15	2
	16	2
	17	4
	18	4
	19	4
	22	2
	23	6

Марка колонны	№ поз.	Кол-во шт.
К19-8-1	24	6
	25	6
	27	6
	28	6
	30	6
	31	3
	32	4
	33	2
	41	2
	42	2
	43	16
	45	1
	46	8
	47	6
	48	12
	76	1
	82	2
	83	10
	87	4
	88	4
	89	4
	90	2

Марка колонны	№ поз.	Кол-во шт.
К19-8-3	Арматурные изделия	
	2	110
	33	8
	52	4
	56	80
	61	2
	62	4
	63	4
	64	2
	65	2
	66	2
	67	2
	84	16
	86	1
	Закладные детали	
	3	4
	4	4
	15	2
	16	2
	17	4
	18	4
	19	4
	22	2
	23	6

Марка колонны	№ поз	Кол-во шт.
К19-9-1	24	6
	25	6
	27	6
	28	6
	30	10
	31	3
	32	4
	33	2
	82	2
	83	10
	87	4
	88	4
	89	4
	90	2
	92	8
	Арматурные изделия	
	2	110
	16	4
	33	8
	53	4
	56	80
	61	2
	62	4
	63	4

Марка колонны	№ поз.	Кол-во шт
К19-9-1	64	2
	65	2
	66	2
	67	2
	84	16
	86	1
	Закладные детали	
	3	4
	4	4
	15	2
	16	2
	17	4
	18	4
	19	4
	22	2
	23	6
	24	6
	25	6
	27	6
	28	6
	30	6
	31	3
	32	4
	33	2

Марка колонны	№ поз	Кол-во шт.
К19-9-1	41	2
	42	2
	43	16
	45	1
	46	8
	47	6
	76	1
	82	2
	83	10
	87	4
	88	4
	89	4
	90	2
К20-10	Арматурные изделия	
	2	112
	36	8
	44	4
	56	80
	59	16
	61	4
	62	8
	67	2
	74	4
	75	2

Марка колонны	№ поз.	Кол-во шт.
К20-10	76	2
	77	2
	86	1
	Закладные детали	
	3	4
	4	4
	15	4
	16	4
	17	8
	18	8
	19	8
	20	4
	32	4
	33	2
	79	2
	80	12
К20-10-1	Арматурные изделия	
	2	112
	36	8
	44	4
	56	80
	59	16

Инв. № подл. | Подпись и дата | Взам. инв. №

Гипрокоммунстрой Госстроя СССР Москва Проверил Тарасов

Примечание см. на листе 154

ТК 1974

Перечень позиций на одну колонну.

1.420-6 Выпуск 1

Лист 167

Перечень позиций на одну колонну.

Марка колонны	№ поз.	Кол-во шт.
К20-10-1 (проводящие)	61	4
	62	8
	67	2
	74	4
	75	2
	76	2
	77	2
	86	1
	Закладные детали	
	3	4
	4	4
	15	4
	16	4
	17	8
	18	8
	19	8
	20	4
	32	1
	33	2
	41	2
	42	2
	43	16
	45	1
	47	6

Марка колонны	№ поз.	Кол-во шт
К20-10-1	48	12
	76	1
	79	2
	80	12
	46	8
	Арматурные изделия	
	2	108
	36	8
	44	4
	56	80
	59	16
К20-10-3	61	4
	67	2
	74	4
	75	2
	76	2
	77	2
	83	6
	86	1
	Закладные детали	
	3	4
	4	4
	8	2

Марка колонны	№ поз.	Кол-во шт.
К20-10-3	9	4
	15	4
	16	4
	17	8
	18	8
	19	8
	20	4
	32	4
	33	2
	35	4
	36	4
	37	4
	38	4
	39	4
	40	4
	79	2
	80	12
К20-10-5	Арматурные изделия	
	2	112
	36	8
	44	4
	56	80
	59	16
	61	4

Марка колонны	№ поз.	Кол-во шт.
К20-10-5	62	8
	67	2
	74	4
	75	2
	76	2
	77	2
	86	1
	Закладные детали	
	3	4
	4	4
	15	4
	16	4
	17	8
	18	8
	19	8
	20	4
	23	12
	24	12
	25	12
	30	12
К20-11	32	4
	33	2
	79	2
	80	12

Марка колонны	№ поз.	Кол-во шт.
К20-10-5	92	24
	93	4
	Арматурные изделия	
	2	112
	33	8
	53	4
	56	80
	61	4
	62	8
	67	2
	74	4
	75	2
	76	2
	77	2
	84	16
	86	1
	Закладные детали	
	3	4
	4	4
	15	4
	16	4
	17	8

Марка колонны	№ поз.	Кол-во шт.
К20-11	18	8
	19	8
	20	4
	32	4
	33	2
	79	2
	80	12
К20-11-1 К20-12-1	Арматурные изделия	
	2	112
	33	8
	53	4
	56	80
	61	4
	62	8
	67	2
	74	4
	75	2
	76	2
	77	2
	84	16
	86	1

Марка колонны	№ поз.	Кол-во шт.
К20-11-1 К20-12-1	Закладные детали	
	3	4
	4	4
	15	4
	16	4
	17	8
	18	8
	19	8
	20	4
	32	4
	33	2
	41	2
	43	16
	45	1
	46	8
	47	6
	48	12
	76	1
	79	2
	80	12
К20-11-3	Арматурные изделия	
	2	108
	33	8
	53	4

ЦНИИПромзданий
Москва
Гл. инж. Зернин
Ст. инж. Удел
Проверил. Тарар-

Примечание см. на листе 154

Перечень позиций на одну колонну

Марка колонны	№ поз.	Кол-во шт.
К20-11-3 (продолжение)	61	4
	67	2
	74	4
	75	2
	76	2
	77	2
	83	8
	84	16
	86	1
	56	80
	Закладные детали	
	3	4
	4	4
	8	2
	9	4
	15	4
	16	4
	17	8
	18	8
	19	8
	20	4
	32	4
	33	2
	35	4
	36	4

Марка колонны	№ поз.	Кол-во шт.
К20-11-3	37	4
	38	4
	39	4
	40	4
	79	2
	80	12
К21-7-1	Арматурные изделия	
	2	146
	6	4
	37	4
	38	4
	56	120
	59	16
	61	2
	62	4
	63	4
	64	2
	65	2
	66	2
	67	2
	86	1

Марка колонны	№ поз.	Кол-во шт.
К21-7-1	Закладные детали	
	3	2
	4	2
	15	2
	16	2
	17	4
	18	4
	19	4
	22	2
	23	6
	24	6
	25	6
	27	6
	28	6
	30	10
	31	5
	32	4
	33	2
	41	1
	42	1
	43	8
	45	4
	46	32
	47	24
	48	6
	76	4

Марка колонны	№ поз.	Кол-во шт.
К21-7-1	82	2
	83	10
	87	4
	88	4
	89	4
	90	2
К21-7-3	Арматурные изделия	
	2	146
	6	4
	37	4
	38	4
	56	120
	59	16
	61	2
	62	4
	63	4
	64	2
	65	2
	66	2
	67	2
	86	1

Марка колонны	№ поз.	Кол-во шт.
К21-7-3	Закладные детали	
	3	2
	4	2
	15	2
	16	2
	17	4
	18	4
	19	4
	22	2
	23	6
	24	6
	25	6
	27	6
	28	6
	30	14
	31	5
	32	4
	33	2
	82	2
	83	10
	87	4
	88	4
	89	4
	90	2
	92	8

Марка колонны	№ поз.	Кол-во шт.
К21-7-5	Арматурные изделия	
	2	146
	6	4
	37	4
	38	4
	56	120
	59	16
	61	2
	62	4
	63	4
	64	2
	65	2
	66	2
	67	2
	86	1
	Закладные детали	
	3	2
	4	2
	15	2
	16	2
	17	4
	18	4
	19	4
	22	2

Марка колонны	№ поз.	Кол-во шт.
К21-7-5	23	18
	24	18
	25	18
	27	6
	28	6
	30	20
	31	5
	32	4
	33	2
	82	2
	83	10
	87	4
	88	4
	89	4
	90	2
	92	20
	93	4
К21-8-1	Арматуные изделия	
	2	146
	37	8
	56	120
	61	2
	62	4
	63	4

Примечание см. на листе 154

Перечень позиций на одну колонну.

Марка колонны	№ поз.	Кол-во шт.
К21-8-1 (продолжение)	64	2
	65	2
	66	2
	67	2
	84	16
	86	1
	Закладные детали	
	3	2
	4	2
	15	2
	16	2
	17	4
	18	4
	19	4
	22	2
	23	6
	24	6
	25	6
	27	6
	28	6
	30	10
	31	5
	32	4
	33	2

Марка колонны	№ поз.	Кол-во шт.
К21-8-1	41	1
	42	1
	43	8
	45	4
	46	32
	47	24
	48	6
	76	4
	82	2
	83	10
	87	4
	88	4
	89	4
	90	2
	Арматурные изделия	
К21-8-3	2	146
	37	8
	56	120
	61	2
	62	4
	63	4
	64	2
	65	2
	66	2

Марка колонны	№ поз.	Кол-во шт.
К21-8-3	67	2
	84	16
	86	1
	Закладные детали	
	3	2
	4	2
	15	2
	16	2
	17	4
	18	4
	19	4
	22	2
	23	6
	24	6
	25	6
	27	6
	28	6
	30	14
	31	5
	32	4
	33	2
	82	2
	83	10
	87	4

Марка колонны	№ поз.	Кол-во шт
К21-8-3	88	4
	89	4
	90	2
	92	8
	Арматурные изделия	
К21-9-1	2	146
	37	8
	54	4
	56	120
	61	2
	62	4
	63	4
	64	2
	65	2
	66	2
	67	2
	84	16

Марка колонны	№ поз.	Кол-во шт
К21-9-1	86	1
	Закладные детали	
	3	2
	4	2
	15	2
	16	2
	17	4
	18	4
	19	4
	22	2
	23	6
	24	6
	25	6
	27	6
	28	6
	30	10
	31	5
	32	4
	33	2
	41	2
	42	1
	43	2
	45	4
	46	32

Марка колонны	№ поз.	Кол-во шт
К21-9-1	47	24
	48	6
	76	4
	82	2
	83	10
	87	4
	88	4
	89	4
	90	2
	Арматурные изделия	
К22-8	2	148
	39	4
	40	4
	41	4
	56	120
	59	16
	61	4
	62	8
	67	2
	74	4
	75	2
	76	2
	77	2
	86	1

Марка колонны	№ поз.	Кол-во шт
К22-8	Закладные детали	
	3	2
	4	2
	15	4
	16	4
	17	8
	18	8
	19	8
	20	4
	32	4
	33	2
	79	2
	80	12
	Арматурные изделия	
К22-8-1	2	148
	39	4
	40	4
	41	4
	56	120
	59	16
	61	4
	62	8
	67	2
	74	4

Примечание см. на листе 154.

ТК 1974	Перечень позиций на одну колонну	1.420-6 Выпуск 1
		Лист 170

ЦНИИПРОМЗДАНИЙ Москва

Гл. инж. пр. — Старцев
Ст. инж. — Верижников
Ст. инж. — Хвалебнова
Проверил — Тарадина

ЗАВОД ЖБИ

Перечень позиций на одну колонну.

Марка колонны	№ поз.	Кол-во шт.
К22-8-1 (продолжение)	75	2
	76	2
	77	2
	86	1
	Закладные детали	
	3	2
	4	2
	15	4
	16	4
	17	8
	18	8
	19	8
	20	4
	32	4
	33	2
	41	1
	42	1
	43	8
	45	4
	46	32
	47	24
	48	6
	76	4
	79	2

Марка колонны	№ поз.	Кол-во шт.
К22-8-1	80	12
	Арматурные изделия	
	2	144
	39	4
	40	4
	41	4
	56	120
	59	16
	61	4
	67	2
	74	4
	75	2
	76	2
	77	2
	83	8
	86	1
	Закладные детали	
	3	2
	4	2
	8	2
	9	4
	15	4

Марка колонны	№ поз.	Кол-во шт.
К22-8-3	16	4
	17	8
	18	8
	19	8
	20	4
	32	4
	33	2
	35	4
	36	4
	37	4
	38	4
	39	4
	40	4
	79	2
	80	12
	Арматурные изделия	
	2	148
	39	4
	40	4
	41	4
	56	120
	59	16
	61	4
	62	8

Марка колонны	№ поз.	Кол-во шт.
К22-8-5	67	2
	74	4
	75	2
	76	2
	77	2
	86	1
	Закладные детали	
	3	2
	4	2
	15	4
	16	4
	17	8
	18	8
	19	8
	20	4
	23	12
	24	12
	25	12
	30	20
	32	4
	33	2
	79	2
	80	12
	92	40

Марка колонны	№ поз.	Кол-во шт
К22-9	93	4
	Арматурные изделия	
	2	148
	37	4
	39	4
	41	4
	56	120
	59	16
	61	4
	62	8
	67	2
	74	4
	75	2
	76	2
	77	2
	86	1
	Закладные детали	
	3	2
	4	2
	15	4
	16	4
	17	8

Марка колонны	№ поз.	Кол-во шт.
К22-9	18	8
	19	8
	20	4
	32	4
	33	2
	79	2
	80	12
	Арматурные изделия	
	2	148
	37	4
	39	4
	41	4
	56	120
	59	16
	61	4
	62	8
	67	2
	74	4
	75	2
	76	2
	77	2
	86	1

Марка колонны	№ поз.	Кол-во шт.
К22-9-1	Закладные детали	
	3	2
	4	2
	15	4
	16	4
	17	8
	18	8
	19	8
	20	4
	32	4
	33	2
	41	1
	42	1
	43	8
	45	4
	46	32
	47	24
	48	6
	76	4
	79	2
	80	12

Примечание см. на листе 154.

Инв. № подл. | Подпись и дата | Взам. инв. №

Перечень позиций на одну колонну.

Марка колонны	№ поз	Кол-во шт.
К22-9-3	Арматурные изделия	
	2	144
	37	4
	39	4
	41	4
	59	16
	61	4
	67	2
	74	4
	75	2
	76	2
	77	2
	83	8
	86	1
	56	120
	Закладные детали	
	3	2
	4	2
	8	2
	9	4
	15	4
	16	4
	17	8
	18	8
	19	8

Марка колонны	№ поз.	Кол-во шт
К22-9-3	20	4
	32	4
	33	2
	35	4
	36	4
	37	4
	38	4
	39	4
	40	4
	79	2
	80	12
К22-10	Арматурные изделия	
	2	148
	16	4
	37	8
	41	4
	56	120
	61	4
	62	8
	67	2
	74	4
	75	2
	76	2
	77	2

Марка колонны	№ поз.	Кол-во шт.
К22-10	84	16
	86	1
	Закладные детали	
	3	2
	4	2
	15	4
	16	4
	17	8
	18	8
	19	8
	20	4
	32	4
	33	2
	79	2
	80	12
К22-10-1 К22-11-1	Арматурные изделия	
	2	143
	16	4
	37	8
	41	4
	55	120
	61	4

Марка колонны	№ поз.	Кол-во шт.
К22-10-1 К22-11-1	62	8
	67	2
	74	4
	75	2
	76	2
	77	2
	84	16
	86	1
	Закладные детали	
	3	2
	4	2
	15	4
	16	4
	17	8
	18	8
	19	8
	20	4
	32	4
	33	2
	35	4
	36	4
	37	4
	38	4
	39	4
	40	4
	41	1
	42	1
	43	8
	45	4
	46	52

Марка колонны	№ поз.	Кол-во шт.
К22-10-1 К22-11-1	47	24
	48	6
	76	4
	79	2
	80	12
К22-10-3	Арматурные изделия	
	2	144
	16	4
	37	8
	41	4
	56	120
	61	4
	67	2
	74	4
	75	2
	76	2
	77	2
	33	8
	84	16
	86	1

Марка колонны	№ поз.	Кол-во шт.
К22-10-3	Закладные детали	
	3	2
	4	2
	8	2
	9	4
	15	4
	16	4
	17	8
	18	8
	19	8
	20	4
	32	4
	33	2
	35	4
	36	4
	37	4
	38	4
	39	4
	40	4
	79	2
	80	12
К23-11-1	Арматурные изделия	
	2	119
	19	2

Марка колонны	№ поз.	Кол-во шт.
К23-11-1	31	2
	37	2
	42	2
	43	2
	44	2
	45	4
	56	104
	57	40
	58	52
	59	8
	60	10
	61	2
	62	4
	68	2
	69	1
	70	1
	71	2
	72	2
	73	2
	86	1
	Закладные детали	
	3	2
	4	2
	15	2

Гл. инж. Вершинин
Ст. инж. Гудец
Проверил Тарасов

ЦИМЛЯНСКИЙ ЗАВОД ЖЕЛЕЗОБЕТОННЫХ ИЗДЕЛИЙ

Примечание см. на листе 154

ТК

Перечень позиций на одну колонну

1.420-6
Выпуск 1
Лист 172

Перечень позиций на одну колонну.

Марка колонны	№ поз.	Кол-во шт.
К23-11-1 (продолжение)	16	2
	17	4
	18	4
	19	4
	22	2
	23	6
	24	6
	25	6
	27	6
	28	6
	30	12
	31	5
	32	4
	34	2
	45	3
	46	24
	47	18
	49	4
	51	4
	74	4
	75	8
	82	2
	83	5
	84	5
	87	4
	88	4

Марка колонны	№ поз.	Кол-во шт
К23-11-1	89	2
	90	2
	91	2
	92	4
	76	3
	Арматурные изделия	
	2	119
	19	2
	31	2
	37	2
	42	2
	43	2
	44	2
	45	4
	56	104
	57	40
	58	52
	59	8
	60	10
	61	2
	62	4
	68	2
	69	1
	70	1
	71	2

Марка колонны	№ поз.	Кол-во шт
К23-11-3	72	2
	73	2
	86	1
	Закладные детали	
	3	2
	4	2
	15	2
	16	2
	17	4
	18	4
	19	4
	22	2
	23	6
	24	6
	25	6
	27	6
	28	6
	30	14
	31	5
	32	4
	34	2
	82	2
	83	5
	84	5

Марка колонны	№ поз.	Кол-во шт
К23-11-3	87	4
	88	4
	89	2
	90	2
	91	2
	92	4
	Арматурные изделия	
	2	119
	19	2
	31	2
	37	2
	42	2
	43	2
	44	2
	45	4
	56	104
	57	40
	58	52
	59	8
	60	10
	61	2
	62	4
	68	2
	69	1

Марка колонны	№ поз.	Кол-во шт
К23-11-5	70	1
	71	2
	72	2
	73	2
	86	1
	Закладные детали	
	3	2
	4	2
	15	2
	16	2
	17	4
	18	4
	19	4
	22	2
	23	18
	24	18
	25	18
	27	6
	28	6
	30	20
	31	5
	32	4
	34	2
	82	2

Марка колонны	№ поз.	Кол-во шт
К23-11-5	83	5
	84	5
	87	4
	88	4
	89	2
	90	2
	91	2
	92	20
	93	4
	Арматурные изделия	
	2	130
	9	2
	17	2
	19	2
	32	2
	37	2
	43	2
	45	4
	56	104
	57	40
	58	58
	59	8
	60	8
	61	2

Марка колонны	№ поз.	Кол-во шт
К23-12-1	62	4
	68	2
	69	1
	70	1
	71	2
	72	2
	73	2
	86	1
	Закладные детали	
	3	2
	4	2
	15	2
	16	2
	17	4
	18	4
	19	4
	22	2
	23	6
	24	6
	25	6
	27	6
	28	6
	30	12
	31	5

Примечание см. на листе 154

ТК 1974	Перечень позиций на одну колонну.	1.420-6 Выпуск 1 Лист 173

Москва | Ст. инж. Проверил | Тарадина

14337-02 45

Перечень позиций на одну колонну

Марка колонны	№ поз.	Кол. шт.
К23-12-1 (продолжение)	32	4
	34	2
	45	3
	46	24
	47	18
	49	4
	51	4
	74	4
	75	8
	76	3
	82	2
	83	5
	84	5
	87	4
	88	4
	89	2
	90	2
	91	2
	92	4
К23-12-3	Арматурные изделия	
	2	130
	9	2
	17	2
	19	2

Марка колонны	№ поз.	Кол. шт.
К23-12-3	32	2
	37	2
	43	2
	45	4
	56	104
	57	40
	58	58
	59	8
	60	8
	61	2
	62	4
	68	2
	69	1
	70	1
	71	2
	72	2
	73	2
	86	1
	Закладные детали	
	3	2
	4	2
	15	2
	16	2
	17	4

Марка колонны	№ поз.	Кол. шт.
К23-12-3	18	4
	19	4
	22	2
	23	6
	24	6
	25	6
	27	6
	28	6
	30	14
	31	5
	32	4
	34	2
	82	2
	83	5
	84	5
	87	4
	88	4
	89	2
	90	2
	91	2
	92	4
К23-13-1	Арматурные изделия	
	2	127

Марка колонны	№ поз.	Кол. шт.
К23-13-1	11	2
	19	4
	37	2
	43	2
	46	4
	56	104
	57	40
	58	52
	61	2
	62	4
	68	2
	69	1
	70	1
	71	2
	72	2
	73	2
	84	8
	86	1
	87	2
	85	8

Марка колонны	№ поз.	Кол. шт.
К23-13-1	Закладные детали	
	3	2
	4	2
	15	2
	16	2
	17	4
	18	4
	19	4
	22	2
	23	6
	24	6
	25	6
	27	6
	28	6
	30	12
	31	5
	32	4
	34	2
	45	3
	46	24
	47	18
	49	4
	51	4
	74	4
	75	8
	82	2

Марка колонны	№ поз.	Кол. шт.
К23-13-3	83	5
	84	5
	87	4
	88	4
	89	2
	90	2
	91	2
	92	4
	76	3
	Арматурные изделия	
	2	127
	11	2
	19	4
	37	2
	43	2
	46	4
	56	104
	57	40
	58	52
	61	2
	62	4

Марка колонны	№ поз.	Кол. шт.
К23-13-3	68	2
	69	1
	70	1
	71	2
	72	2
	73	2
	84	8
	86	1
	87	2
	85	8
	Закладные детали	
	3	2
	4	2
	15	2
	16	2
	17	4
	18	4
	19	4
	22	2
	23	6
	24	6
	25	6
	27	6
	28	6
	30	14
	31	5

Примечание см. на листе 154.

ТК 1974	Перечень позиций на одну колонну	1.420-6 Выпуск 1 Лист 174

ЦНИИПРОМЗДАНИЙ Москва

Ст. инженер Верижников
Ст. инженер Хвалебнова
Проверил Тарадина

ЗАВОД ЖБИ

Перечень позиций на одну колонну.

Марка колонны	№ поз.	Кол-во шт.
К23-15-3 (продолжение)	32	4
	34	2
	82	2
	83	5
	84	5
	87	4
	88	4
	89	2
	90	2
	91	2
	92	4
	Арматурные изделия	
	2	146
	19	4
	37	4
	43	4
	46	4
	56	104
	57	40
	58	66
	61	2
	62	4
	68	2
	69	1

Марка колонны	№ поз.	Кол-во шт.
К23-14-1	70	1
	71	2
	72	2
	73	2
	84	8
	85	8
	86	1
	Закладные детали	
	3	2
	4	2
	15	2
	16	2
	17	4
	18	4
	19	4
	28	2
	23	6
	24	6
	25	6
	27	6
	28	6
	30	12
	31	15
	32	4

Марка колонны	№ поз.	Кол-во шт.
К23-14-1	34	2
	45	3
	46	24
	47	18
	49	4
	51	4
	74	4
	75	8
	78	3
	82	2
	83	5
	84	5
	87	4
	88	4
	89	2
	90	2
	91	2
	92	4
К24-12	Арматурные изделия	
	2	108
	31	4
	45	8
	47	4
	56	104

Марка колонны	№ поз.	Кол-во шт.
К24-12	57	40
	58	48
	59	10
	60	10
	61	4
	62	8
	72	2
	78	2
	79	1
	80	2
	81	2
	82	2
	86	1
	Закладные детали	
	3	2
	4	2
	15	4
	16	4
	17	8
	18	8
	19	8
	20	2
	21	2
	32	4

Марка колонны	№ поз.	Кол-во шт.
К24-12-1	34	2
	79	2
	80	6
	81	6
	Арматурные изделия	
	2	108
	31	4
	46	8
	47	4
	56	104
	57	40
	58	48
	59	10
	60	10
	61	4
	62	8
	72	2
	78	2
	79	1
	80	2
	81	2
	82	2
	86	1

Марка колонны	№ поз.	Кол-во шт.
К24-12-1	Закладные детали	
	3	2
	4	2
	15	4
	16	4
	17	8
	18	8
	19	8
	20	2
	21	2
	32	4
	45	3
	46	24
	47	18
	49	4
	50	4
	51	4
	52	8
	76	3
	79	2
	80	6
	81	6

Марка колонны	№ поз.	Кол-во шт.
К24-12-3	Арматурные изделия	
	2	106
	31	4
	46	8
	47	4
	56	104
	57	40
	58	46
	59	10
	60	10
	61	4
	72	2
	78	2
	79	1
	80	2
	81	2
	82	2
	83	8
	86	1
	Закладные детали	
	3	2
	4	2
	8	2
	9	4

Инв. № подл. | Подпись и дата | Взам. инв. №

ЦНИИЭП инженерного оборудования Москва

Примечание см. на листе 154

ТК | Перечень позиций на одну колонну.

1.420-6 Выпуск 1 Лист 175

Перечень позиций на одну колонну

Марка колонны	№ поз.	Кол-во шт.
К24-12-3 (продолжение)	15	4
	16	4
	17	8
	18	8
	19	8
	20	2
	21	2
	32	4
	34	2
	35	4
	36	4
	37	4
	38	4
	39	4
	40	4
	79	2
	80	6
	81	6
К24-13-5	Арматурные изделия	
	2	148
	32	4
	39	4
	48	8
	56	104

Марка колонны	№ поз.	Кол-во шт.
К24-13-5	57	40
	58	66
	59	8
	60	8
	61	4
	62	8
	72	2
	78	2
	79	1
	80	2
	81	2
	82	2
	86	1
	Закладные детали	
	3	2
	4	2
	15	4
	16	4
	17	8
	18	8
	19	8
	20	2
	21	2
	23	12

Марка колонны	№ поз.	Кол-во шт.
К24-12-5	24	12
	25	12
	30	20
	32	4
	34	2
	79	2
	80	6
	81	6
	92	40
	93	4
К24-13	Арматурные изделия	
	2	148
	32	4
	39	4
	48	8
	56	104
	57	40
	58	66
	59	8
	60	8
	61	4
	62	8
	72	2
	78	2

Марка колонны	№ поз.	Кол-во шт.
К24-13	79	1
	80	2
	81	2
	82	2
	86	1
	Закладные детали	
	3	2
	4	2
	15	4
	16	4
	17	8
	18	8
	19	8
	20	2
	21	2
	32	4
	34	2
	79	2
	80	6
	81	6

Марка колонны	№ поз.	Кол-во шт.
К24-13-1	Арматурные изделия	
	2	148
	32	4
	39	4
	48	8
	56	104
	57	40
	58	66
	59	8
	60	8
	61	4
	62	8
	72	2
	78	2
	79	1
	80	2
	81	2
	82	2
	86	1
	Закладные детали	
	3	2
	4	2
	15	4
	16	4

Марка колонны	№ поз.	Кол-во шт.
К24-13-1	17	8
	18	8
	19	8
	20	2
	21	2
	32	4
	34	2
	45	3
	46	24
	47	18
	49	4
	50	4
	51	4
	52	8
	76	3
	79	2
	80	6
	81	6
К24-13-3	Арматурные изделия	
	2	146
	32	4
	39	4
	48	8
	56	104

Марка колонны	№ поз.	Кол-во шт
К24-13-3	57	40
	58	64
	59	8
	60	8
	61	4
	72	2
	78	2
	79	1
	80	2
	81	2
	82	2
	83	8
	86	1
	Закладные детали	
	3	2
	4	2
	8	2
	9	4
	15	4
	16	4
	17	8
	18	8
	19	8
	20	2

Расход стали на одну колонну, кг: Закладных деталей — 1110,0; Выпусков — 1110,0; Продольной — 1110,0

Гип. инж. Ведущий инж. Пр. Пр. инж. Проверил

ЦНИИПромзданий Госстроя

Примечание см. на листе 154

ТК 1974

Перечень позиций на одну колонну.

1.420-6 Выпуск 1

Лист 176

14337-02 43

Перечень позиций на одну колонну

Марка колонны	№ поз.	Кол-во шт.
К24-13-3 (продолжение)	21	2
	32	4
	34	2
	35	4
	36	4
	37	4
	38	4
	39	4
	40	4
	79	2
	80	6
	81	6
К24-14 К24-15	Арматурные изделия	
	2	148
	19	4
	37	4
	43	8
	55	4
	56	104
	57	40
	58	66
	61	4
	62	8
	72	2

Марка колонны	№ поз.	Кол-во шт.
К24-14-1 К24-15-1	78	2
	79	1
	80	2
	81	2
	82	2
	84	8
	85	8
	86	1
	Закладные детали	
	3	2
	4	2
	15	4
	16	4
	17	8
	18	8
	19	8
	20	2
	21	2
	32	4
	34	2
	79	2
	80	6
	81	6

Марка колонны	№ поз.	Кол-во шт.
К24-14-1 К24-15-1	Арматурные изделия	
	2	148
	19	4
	37	4
	43	8
	55	4
	56	104
	57	40
	58	66
	61	4
	62	8
	72	2
	78	2
	79	1
	80	2
	81	2
	82	2
	84	8
	85	8
	86	1
	Закладные детали	
	3	2
	4	2
	15	4

Марка колонны	№ поз.	Кол-во шт.
К24-14-1 К24-15-1	16	4
	17	8
	18	8
	19	8
	20	2
	21	2
	32	4
	34	2
	45	3
	46	24
	47	18
	49	4
	50	4
	51	4
	52	8
	76	3
	79	2
	80	6
	81	6

Марка колонны	№ поз.	Кол-во шт.
К24-14-3 К24-15-3	Арматурные изделия	
	2	146
	19	4
	37	4
	43	8
	55	4
	56	104
	57	40
	58	64
	61	4
	72	2
	78	2
	79	1
	80	2
	81	2
	82	2
	83	8
	84	8
	85	8
	86	1
	Закладные детали	
	3	2
	4	2
	8	2

Марка колонны	№ поз.	Кол-во шт.
	9	4
	15	4
	16	4
	17	8
	18	8
	19	8
	20	2
	21	2
	32	4
	34	2
	35	4
	36	4
	37	4
	38	4
	39	4
	40	4
	79	2
	80	6
	81	6

Марка колонны	№ поз.	Кол-во шт.

Примечание см. на листе 154

Инв.№ подл. | Подпись и дата | Взам.инв.№ | Инв.№ дубл. | Подпись и дата | Москва

Выборка стали на одну колонну, кг

Марка колонны	Арматурные изделия																						
	Сталь ГОСТ 5781-61*																		ГОСТ 380-71*			Итого
	Класса А III												Класса А I						Прокат с 38/23			
	ф мм												ф мм						Профиль			
	32	28	25	22	20	12	10					Итого	12	8				Итого	δ=20		Итого	
К11-8-3	186,4	64,8				4,4	14,0					269,6		9,8				9,8				279,4
К11-8-5	186,4	64,8				4,4	14,0					269,6		9,8				9,8				279,4
К12-10			56,8		36,4	8,8	9,2					111,2	2,6	9,6				12,2				123,4
К12-10-5			56,8		36,4	8,8	9,2					111,2	2,6	9,6				12,2				123,4
К12-11			113,6			8,8	9,2					131,6	2,6	9,6				12,2				143,8
К13-6-1	282,4	64,8	120,4			8,8	27,6					504,0	5,9	24,9				30,8	3,1		3,1	537,9
К13-6-3	282,4	64,8	120,4			8,8	27,6					504,0	5,9	24,9				30,8	3,1		3,1	537,9
К13-6-5	282,4	64,8	120,4			8,8	27,6					504,0	5,9	24,9				30,8	3,1		3,1	537,9
К13-7-1	564,8					8,8	37,2					610,8		28,3				28,3	3,1		3,1	642,2
К13-7-3	564,8					8,8	37,2					610,8		28,3				28,3	3,1		3,1	642,2

Выборка стали на одну колонну, кг

Марка колонны	Закладные детали																																	
	Сталь ГОСТ 5781-61*											ГОСТ 380-71*																						
	Класса А III									Класса А I		Прокат с 38/23																						
	ф мм									ф мм		Профиль																						
	36	32	28	22	20	18	16	12	Итого	8	Итого	L 200×125×12	L 63×40×8	L 75×8	L 45×5	L 100×12	δ=30	δ=25	δ=20	δ=18	δ=16	δ=12	δ=10	δ=8	Газ. тр dy=40	Гайка М16	L 140×12	L 140×90×10	Итого	Итого	Всего
К11-8-3			5,8		0,9		6,3	3,2	16,2	0,2	0,2	10,7	6,9		3,9							31,3	19,0	1,7	3,0	0,2	9,7	15,2	101,6	118,0	397,4
К11-8-5			5,8		0,9		12,9	3,2	22,8	0,2	0,2	10,7	6,9		3,9							49,9	19,0	1,7	3,0	0,2	9,7	15,2	120,2	143,2	422,6
К12-10		10,2					6,0	2,0	18,2	0,4	0,4	21,4										25,0			3,0	0,4		21,8	71,6	90,2	213,6
К12-10-5		10,2					12,6	4,4	27,2	0,4	0,4	21,4										43,6	6,4		3,0	0,4		21,8	96,6	124,2	247,6
К12-11		10,2					6,0	2,0	18,2	0,4	0,4	21,4										25,0			3,0	0,4		21,8	71,6	90,2	234,0
К13-6-1	42,0		11,6	44,8	1,8		18,6	2,0	120,8	0,4	0,4	21,4	13,8		7,8		42,6				77,6	44,8	41,6	6,8	3,0	0,4		8,6	268,4	389,6	927,5
К13-6-3	42,0		11,6		1,8		12,6	4,4	72,4	0,4	0,4	21,4	13,8		7,8		42,6					34,2	48,0	6,8	3,0	0,4		8,6	186,6	259,4	797,3
К13-6-5	42,0		11,6		1,8		25,8	6,8	88,0	0,4	0,4	21,4	13,8		7,8		42,6					71,4	54,4	6,8	3,0	0,4		8,6	230,2	318,6	856,5
К13-7-1	42,0		11,6	44,8	1,8		18,6	2,0	120,8	0,4	0,4	21,4	13,8		7,8		42,6				77,6	44,8	41,6	6,8	3,0	0,4		8,6	268,4	389,6	1031,8
К13-7-3	42,0		11,6		1,8		12,6	4,4	72,4	0,4	0,4	21,4	13,8		7,8		42,6					34,2	48,0	6,8	3,0	0,4		8,6	186,6	259,4	901,6

Примечание

Марка стали указывается в проекте конкретного объекта.

ТК 1974	Выборка стали на одну колонну	1.420-6 Выпуск 1
		Лист 178

ЦНИИПромзданий Москва

Ст. инженер Дерижникова
Ст. инженер Хвалебнова
Проверил Тарадина

Выборка стали на одну колонну, кг

Марка колонны	Арматурные изделия. Сталь ГОСТ 5781-61*. Класса A III, Ø мм: 32	28	25	22	20	12	10	Итого
К13-8-1	564,8	77,2				8,8	37,2	688,0
К14-8		351,6	64,4			17,6	27,6	461,2
К14-8-1		351,6	64,4			17,6	27,6	461,2
К14-8-3		351,6	64,4			17,6	27,6	461,2
К14-8-5		351,6	64,4			17,6	27,6	461,2
К14-9	564,8		108,0			17,6	37,2	727,6
К14-9-1	564,8		108,0			17,6	37,2	727,6
К14-9-3	564,8		108,0			17,6	37,2	727,6
К14-10	741,6					17,6	37,2	796,4
К14-10-1	741,6					17,6	37,2	796,4

Марка колонны	Арматурные изделия. Сталь ГОСТ 5781-61*. Класса A I, Ø мм: 12	8	Итого	ГОСТ 380-71*. Прокат С38/23. Профиль: δ=20	Итого	Итого
К13-8-1		28,3	28,3	3,1	3,1	719,4
К14-8	5,9	28,8	34,7	3,1	3,1	499,0
К14-8-1	5,9	28,8	34,7	3,1	3,1	499,0
К14-8-3	5,9	28,2	34,1	3,1	3,1	498,4
К14-8-5	5,9	28,8	34,7	3,1	3,1	499,0
К14-9		30,6	30,6	3,1	3,1	761,3
К14-9-1		30,6	30,6	3,1	3,1	761,3
К14-9-3		30,0	30,0	3,1	3,1	760,7
К14-10		30,6	30,6	3,1	3,1	830,1
К14-10-1		30,6	30,6	3,1	3,1	830,1

Выборка стали на одну колонну, кг

Марка колонны	Закладные детали. Сталь ГОСТ 5781-61*. Класса A III, Ø мм: 36	32	28	22	20	18	16	12	Итого
К13-8-1	42,0		11,6	44,8	1,8		18,6	2,01	120,8
К14-8	67,2	20,4					12,0	2,0	101,6
К14-8-1	67,2	20,4		44,8			18,0	2,0	152,4
К14-8-3	83,2	20,4					12,0	2,0	117,6
К14-8-5	67,2	20,4					25,2	11,6	124,4
К14-9	67,2	20,4					12,0	2,0	101,6
К14-9-1	67,2	20,4		44,8			18,0	2,0	152,4
К14-9-3	83,2	20,4					12,0	2,0	117,6
К14-10	67,2	20,4					12,0	2,0	101,6
К14-10-1	67,2	20,4		44,8			18,0	2,0	152,4

Марка колонны	Закладные детали. Сталь ГОСТ 5781-61*. Класса A I, Ø мм: 8	Итого	ГОСТ 380-71*. Прокат С38/23. Профиль: ∠200×125×12	∠63×40×8	∠75×8	∠45×5	∠100×12	δ=30	δ=25	δ=20	δ=18	δ=16	δ=12	δ=10	δ=8	Гоз. гр. ⌀4=40	Гайка М16	∠40×30×10	Итого	Итого	Всего
К13-8-1	0,4	0,4	21,4	13,8		7,8		42,6				77,6	44,8	41,6	6,8	3,0	0,4	8,6		268,4	389,6	1109,0
К14-8	0,8	0,8	42,8		4,8								21,6			3,0	0,8	8,6		81,6	184,0	683,0
К14-8-1	0,8	0,8	42,8		4,8							77,6	32,2			3,0	0,8	8,6		169,8	323,0	822,0
К14-8-3	0,8	0,8	42,8		4,8		4,8		57,2		11,2		54,8			3,0	0,8	8,6		188,0	306,4	804,8
К14-8-5	0,8	0,8	42,8		4,8								58,8	25,6		3,0	0,8	8,6		144,4	269,6	708,6
К14-9	0,8	0,8	42,8		4,8								21,6			3,0	0,8	8,6		81,6	184,0	945,3
К14-9-1	0,8	0,8	42,8		4,8							77,6	32,2			3,0	0,8	8,6		169,8	323,0	1084,3
К14-9-3	0,8	0,8	42,8		4,8		4,8		57,2		11,2		54,8			3,0	0,8	8,6		188,0	306,4	1067,1
К14-10	0,8	0,8	42,8		4,8								21,6			3,0	0,8	8,6		81,6	184,0	1014,1
К14-10-1	0,8	0,8	42,8		4,8							77,6	32,2			3,0	0,8	8,6		169,8	323,0	1153,1

Примечание:

Марка стали указывается в проекте конкретного объекта.

ТК 1974

Выборка стали на одну колонну

1.420-6 Выпуск 1

Лист 179

Типовой проект — Москва

ЗАВОД ЖБИ

Выборка стали на одну колонну, кг

| Марка колонны | Арматурные изделия | | | | | | | | | | | | | Закладные детали | | | | | | | | | | | | |

Выборка стали на одну колонну, кг

Марка колонны	Арматурные изделия																								
	Сталь ГОСТ 5781-61*																							ГОСТ 380-71*	Итого
	Класса А III													Класса А I						Прокат С 38/23					
	ф мм													ф мм						Профиль					
	32	28	25	22	20	12	10						Итого	12	8				Итого				Итого		
К 16-8			130,8		84,0	17,6	9,2						241,6	5,9	22,2				28,1						269,7
К 16-8-1			130,8		84,0	17,6	9,2						241,6	5,9	22,2				28,1						269,7
К 16-8-3			130,8		84,0	17,6	9,2						241,6	5,9	21,9				27,8						269,4
К 16-8-5			130,8		84,0	17,6	9,2						241,6	5,9	22,2				28,1						269,7
К 16-9		341,6	50,8			17,6	9,2						419,2	5,3	24,6				29,9						449,1
К 16-9-1		341,6	50,8			17,6	9,2						419,2	5,3	24,6				29,9						449,1
К 16-9-3		341,6	50,8			17,6	9,2						419,2	5,3	24,3				29,6						448,8
К 16-10-3	428,8		80,0			17,6	18,8						545,2		25,2				25,2						570,4

Выборка стали на одну колонну, кг

Марка колонны	Закладные детали																																	
	Сталь ГОСТ 5781-61*											ГОСТ 380-71*																						
	Класса А III									Класса А I		Прокат С 38/23																						
	ф мм									ф мм		Профиль																						
	36	32	28	22	20	18	16	12	Итого	8	Итого	∟200×125×12	∟63×40×8	∟75×8	∟45×5	∟100×12	δ=30	δ=25	δ=20	δ=18	δ=16	δ=12	δ=10	δ=8	Газ.тр. dy=40	Гайка М16	∟140×90×10		Итого	Итого	Всего
К 16-8	33,6	20,4					12,0	2,0	68,0	0,8	0,8	42,8		2,4								30,4			3,0	0,8	21,8		101,2	170,0	439,7
К 16-8-1	33,6	20,4					18,0	2,0	74,0	0,8	0,8	42,8		2,4								41,0			3,0	0,8	21,8		111,8	186,6	456,3
К 16-8-3	41,6	20,4					12,0	2,0	76,0	0,8	0,8	42,8		2,4				28,6				55,0			3,0	0,8	21,8		154,4	231,2	500,6
К 16-8-5	33,6	20,4					25,2	9,2	88,4	0,8	0,8	42,8		2,4								67,5	19,2		3,0	0,8	21,8		157,6	246,8	516,5
К 16-9	33,6	20,4					12,0	2,0	68,0	0,8	0,8	42,8		2,4								[illegible]			3,0	[illegible]	[illegible]		[illegible]	[illegible]	[illegible]
К 16-9-1	33,6	20,4					18,0	2,0	74,0	0,8	0,8	42,8		2,4								41,0			3,0	0,8	21,8		111,8	186,6	635,7
К 16-9-3	41,6	20,4					12,0	2,0	76,0	0,8	0,8	42,8		2,4				28,6				55,0			3,0	0,8	21,8		154,4	231,2	680,0
К 16-10-3	41,6	20,4					12,0	2,0	76,0	0,8	0,8	42,8		2,4				28,6				55,0			3,0	0,8	21,8		154,4	231,2	801,6

Примечание.

Марка стали указывается в проекте конкретного объекта.

ТК 1974	Выборка стали на одну колонну	1.420-6 Выпуск 1
		Лист 181

ЗАВОД КБИ

Выборка стали на одну колонну, кг

Марка колонны	Арматурные изделия																								
	Сталь ГОСТ 5781-61*																						ГОСТ 380-71*			Итого
	Класса А III													Класса А-I									Прокат С 38/23			
	ф мм													ф мм									Профиль			
	32	28	25	22	20	12	10					Итого	12	8				Итого	б 20		Итого	
К17-10-1	292,0			99,4	92,8	8,8	37,9					530,9	8,4	33,2				41,6	3,1		3,1	575,6
К17-10-3	292,0			99,4	92,8	8,8	37,9					530,9	8,4	33,2				41,6	3,1		3,1	575,6
К17-10-5	292,0			99,4	92,8	8,8	37,9					530,9	8,4	33,2				41,6	3,1		3,1	575,6
К17-11-1	395,6			152,4		8,8	42,7					599,5	5,1	35,7				40,8	3,1		3,1	643,4
К17-11-3	395,6			152,4		8,8	42,7					599,5	5,1	35,7				40,8	3,1		3,1	643,4
К17-12-1	143,2	337,4	178,3			8,8	42,7					709,1	4,1	42,3				46,4	3,1		3,1	758,6
К17-12-3	143,2	337,4	178,3			8,8	42,7					709,1	4,1	42,3				46,4	3,1		3,1	758,6
К18-14			538,0			17,6	37,9					593,5	8,4	35,3				43,7	3,1		3,1	640,3
К18-14-1			538,0			17,6	37,9					593,5	8,4	35,3				43,7	3,1		3,1	640,3

Выборка стали на одну колонну, кг

Марка колонны	Закладные детали																																	
	Сталь ГОСТ 5781-61*											ГОСТ 380-71*																						
	Класса А III									Класса А I		Прокат С 38/23																						
	ф мм								Итого	ф мм	Итого	Профиль																				Итого	Итого	Всего
	35	32	28	22	20	18	16	12		8		L200×125×12	L63×40×8	L75×8	L49×5	L100×12	б=30	б=25	б=20	б=18	б=16	б=12	б=10	б=8	Газ. тр dy=40	Гайка м 16	L140×90×10		Итого			
К17-10-1	50,0		13,6	33,6	1,8		12,6	3,2	114,8	0,4	0,4	21,4	13,8		7,8		42,6				106,2	53,4	44,8	6,8	4,6	0,4	8,6		310,4	425,6	1001,2
К17-10-3	50,0		13,6		1,8		12,6	4,4	82,4	0,4	0,4	21,4	13,8		7,8		42,6					53,4	28,8	6,8	4,6	0,4	8,6		188,2	271,0	846,6
К17-10-5	50,0		13,6		1,8		25,8	6,8	98,0	0,4	0,4	21,4	13,8		7,8		42,6					71,4	54,4	6,8	4,6	0,4	8,6		231,8	330,2	905,8
К17-11-1	50,0		13,6	33,6	1,8		12,6	3,2	114,8	0,4	0,4	21,4	13,8		7,8		42,6				106,2	53,4	44,8	6,8	4,6	0,4	8,6		310,4	425,6	1069,0
К17-11-3	50,0		13,6		1,8		12,6	4,4	82,4	0,4	0,4	21,4	13,8		7,8		42,6					53,4	28,8	6,8	4,6	0,4	8,6		188,2	271,0	914,4
К17-12-1	50,0		13,6	33,6	1,8		12,6	3,2	114,8	0,4	0,4	21,4	13,8		7,8		42,6				106,2	53,4	44,8	6,8	4,6	0,4	8,6		310,4	425,6	1185,5
К17-12-3	50,0		13,6		1,8		12,6	4,4	82,4	0,4	0,4	21,4	13,8		7,8		42,6					53,4	28,8	6,8	4,6	0,4	8,6		188,2	271,0	1030,9
К18-14	76,8	23,0					12,0	2,0	113,8	0,8	0,8	42,8			4,8							21,6			4,6	0,8	8,6		83,2	197,8	838,1
К18-14-1	76,8	23,0		33,6			12,0	2,0	147,4	0,8	0,8	42,8			4,8						119,4	44,0			4,6	0,8	8,6		225,0	373,2	1013,5

Примечание

Марка стали указывается в проекте конкретного объекта.

ТК 1974	Выборка стали на одну колонну.	1.420-6 Выпуск 1	
		Лист	182

ЦНИИПРОМЗДАНИЙ Москва

Ст. инженер Верижников
Ст. инженер Квалебнова
Проверил Тарадина

14337-02 5

Выборка стали на одну колонну, кг

Марка колонны	Арматурные изделия																						Итого
	Сталь ГОСТ 5781-61*																		ГОСТ 380-71*				
	Класса AIII													Класса AI					Прокат С38/23				
	ф мм													ф мм					Профиль				
	32	28	25	22	20	12	10					Итого		12	8				Итого	б=20		Итого	
К18-14-3			538,0			17,6	37,9					593,5		8,4	34,5				42,9	3,1		3,1	639,5
К18-15		674,8				17,6	37,9					730,3		6,7	44,3				51,0	3,1		3,1	784,4
К18-15-1		674,8				17,6	37,9					730,3		6,7	44,3				51,0	3,1		3,1	784,4
К18-15-3		674,8				17,6	37,9					730,3		6,7	43,6				50,3	3,1		3,1	783,7
К18-15-5		674,8				17,6	37,9					730,3		6,7	44,3				51,0	3,1		3,1	784,4
К18-16	881,2					17,6	48,3					947,1			44,3				44,3	3,1		3,1	994,5
К18-16-1	881,2					17,6	48,3					947,1			44,3				44,3	3,1		3,1	994,5
К18-16-3	881,2					17,6	48,3					947,1			43,6				43,6	3,1		3,1	993,8

Выборка стали на одну колонну, кг

Марка колонны	Закладные детали																														Итого	Всего
	Сталь ГОСТ 5781-61*																		ГОСТ 380-71*													
	Класса AIII									Класса AI									Прокат С38/23													
	ф мм									ф мм		Профиль																				
	36	32	28	22	20	18	16	12	Итого	8	Итого	L200×125×12	L63×40×8	L75×8	L45×5	L100×12	б=30	б=25	б=20	б=18	б=16	б=12	б=10	б=8	Газ.тр. dy=40	Гайка М16	L140×90×10		Итого		
К18-14-3	92,8	23,0					12,0	2,0	129,8	0,8	0,8	42,8		4,8		4,8		57,2		11,2		54,8			4,6	0,8	8,6		189,6	320,2	959,7
К18-15	76,8	23,0					12,0	2,0	113,8	0,8	0,8	42,8		4,8								21,6			4,6	0,8	8,6		83,2	197,8	982,9
К18-15-1	76,8	23,0		33,6			12,0	2,0	147,4	0,8	0,8	42,8		4,8							119,4	44,0			4,6	0,8	8,6		225,0	373,2	1157,6
К18-15-3	92,8	23,0					12,0	2,0	129,8	0,8	0,8	42,8		4,8		4,8		57,2		11,2		54,8			4,6	0,8	8,6		189,6	320,2	1103,9
К18-15-5	76,8	23,0					25,2	11,6	136,6	0,8	0,8	42,8		4,8								58,8	25,6		4,6	0,8	8,6		146,0	283,4	1067,8
К18-16	76,8	23,0					12,0	2,0	113,8	0,8	0,8	42,8		4,8								21,6			4,6	0,8	8,6		83,2	197,8	1192,3
К18-16-1	76,8	23,0		33,6			12,0	2,0	147,4	0,8	0,8	42,8		4,8							119,4	44,0			4,6	0,8	8,6		225,0	373,2	1367,7
К18-16-3	92,8	23,0					12,0	2,0	129,8	0,8	0,8	42,8		4,8		4,8		57,2		11,2		54,8			4,6	0,8	8,6		189,6	320,2	1314,0

Примечание:

Марка стали указывается в проекте конкретного объекта.

ТК 1974

Выборка стали на одну колонну

1.420-6 Выпуск 1

Лист 183

Выборка стали на одну колонну, кг

Марка колонны	Арматурные изделия. Сталь ГОСТ 5781-61*. Класса А III, ф мм: 32	28	25	22	20	12	10					Итого	Класса А I, ф мм: 12	8				Итого	ГОСТ 380-71*. Прокат С38/23. Профиль δ=20		Итого	Итого
К18-17	881,2					17,6	48,3					947,1		44,3				44,3	3,1		3,1	994,5
К18-17-1	881,2					17,6	48,3					947,1		44,3				44,3	3,1		3,1	994,5
К18-17-3	881,2					17,6	48,3					947,1		43,6				43,6	3,1		3,1	993,8
К19-7-3	343,2			65,6		8,8	23,2					440,8	3,3	23,1				26,4	3,1		3,1	470,3
К19-7-5	343,2			65,6		8,8	23,2					440,8	3,3	23,1				26,4	3,1		3,1	470,3
К19-8-1	481,6		36,8			8,8	28,0					555,2		25,3				25,3	3,1		3,1	583,6
К19-8-3	481,6		36,8			8,8	28,0					555,2		25,3				25,3	3,1		3,1	583,6
К19-9-1	613,2		50,8			8,8	28,0					700,8		25,3				25,3	3,1		3,1	729,2

Выборка стали на одну колонну, кг

Марка колонны	Закладные детали. Сталь ГОСТ 5781-61*. Класса А III, ф мм: 36	32	28	22	20	18	16	12	Итого	Класса А I, ф мм: 8	Итого	ГОСТ 380-71*. Прокат С38/23. Профиль: L200×125×12	L63×40×8	L75×8	L45×5	L100×12	Б=30	Б=25	Б=20	Б=18	Б=16	Б=12	Б=10	Б=8	Газ. тр. Ду=40	Гайка М16	L140×90×10		Итого	Итого	Всего
К18-17	76,8	23,0					12,0	2,0	113,8	0,8	0,8	42,8		4,8								21,6			4,6	0,8	8,6		83,2	197,8	1192,3
К18-17-1	76,8	23,0		33,6			12,0	2,0	147,4	0,8	0,8	42,8		4,8							119,4	44,0			4,6	0,8	8,6		225,0	373,2	1367,7
К18-17-3	92,8	23,0					12,0	2,0	129,8	0,8	0,8	42,8		4,8		4,8		57,2		11,2		54,8			4,6	0,8	8,6		189,6	320,2	1314,0
К19-7-3	42,0		11,6		1,8		12,6	4,4	72,4	0,4	0,4	21,4	13,8		7,8		42,6					45,0	44,8	5,1	3,0	0,4	17,2		201,1	273,9	744,2
К19-7-5	42,0		11,6		1,8		25,8	5,6	86,8	0,4	0,4	21,4	13,8		7,8		42,6					82,2	48,0	5,1	3,0	0,4	17,2		241,5	328,7	799,0
К19-8-1	42,0		11,6	11,2	1,8		24,6	2,0	93,2	0,4	0,4	21,4	13,8		7,8		42,6				19,4	66,2	38,4	5,1	3,0	0,4	17,2		235,3	328,9	912,5
К19-8-3	42,0		11,6		1,8		12,6	4,4	72,4	0,4	0,4	21,4	13,8		7,8		42,6					45,0	44,8	5,1	3,0	0,4	17,2		201,1	273,9	857,5
К19-9-1	42,0		11,6	11,2	1,8		24,6	2,0	93,2	0,4	0,4	21,4	13,8		7,8		42,6				19,4	66,2	38,4	5,1	3,0	0,4	17,2		235,3	328,9	1058,1

Примечание

Марка стали указывается в проекте конкретного объекта

ТК 1974	Выборка стали на одну колонну	1.420-6 Выпуск 1
		Лист 184

Ст. инженер Проверил — Квалебнова, Тарабина

ЦНИИПромзданий Москва

Выборка стали на одну колонну, кг

Марка колонны	Арматурные изделия. Сталь ГОСТ 5781-61* Класса А-III ф мм 32	28	25	22	20	12	10	Итого	Класса А-I ф мм 12	8	Итого	ГОСТ 380-71* Прокат С38/23 Профиль δ=20	Итого	Итого
К20-10		368,8	80,0			17,6	18,4	484,8	5,3	27,6	32,9	3,1	3,1	520,8
К20-10-1		368,8	80,0			17,6	18,4	484,8	5,3	27,6	32,9	3,1	3,1	520,8
К20-10-3		368,8	80,0			17,6	18,4	484,8	5,3	27,0	32,3	3,1	3,1	520,2
К20-10-5		368,8	80,0			17,6	18,4	484,6	5,3	27,6	32,9	3,1	3,1	520,8
К20-11	613,2					17,6	28,0	658,8		27,6	27,6	3,1	3,1	689,5
К20-11-1	613,2					17,6	28,0	658,8		27,6	27,6	3,1	3,1	689,5
К20-11-3	813,2					17,6	28,0	658,8		27,0	27,0	3,1	3,1	688,9
К20-12-1	613,2					17,6	28,0	658,8		27,6	27,6	3,1	3,1	689,5

Выборка стали на одну колонну, кг

Марка колонны	Закладные детали. Сталь ГОСТ 5781-61* Класса А III ф мм 36	32	28	22	20	18	16	12	Итого	Класса А I ф мм 8	Итого	ГОСТ 380-71* Прокат С38/23 Профиль ∠200×125×12	∠63×40×8	∠75×8	∠45×5	∠100×12	δ=30	δ=25	δ=20	δ=18	δ=16	δ=12	δ=10	δ=8	Из го ду=40	фикс М16	140×90×10	Итого	Итого	Всего
К20-10	67,2	20,4					12,0	2,0	101,6	0,8	0,8	42,8		4,8								32,4			3,0	0,8	17,2		101,0	203,4	724,2
К20-10-1	67,2	20,4		11,2			24,0	2,0	124,8	0,8	0,8	42,8		4,8							19,4	53,6			3,0	0,8	17,2		141,6	267,2	788,0
К20-10-3	83,2	20,4					12,0	2,0	117,6	0,8	0,8	42,8		4,8		4,8		57,2		11,2		65,6			3,0	0,8	17,2		207,4	325,8	846,0
К20-10-5	67,2	20,4					25,2	9,2	122,0	0,8	0,8	42,8		4,8								69,6	19,2		3,0	0,8	17,2		157,4	280,2	801,0
К20-11	67,2	20,4					12,0	2,0	101,6	0,8	0,8	42,8		4,8								32,4			3,0	0,8	17,2		101,0	203,4	892,9
К20-11-1	67,2	20,4		11,2			24,0	2,0	124,8	0,8	0,8	42,8		4,8							19,4	53,6			3,0	0,8	17,2		141,6	267,2	956,7
К20-11-3	83,2	20,4					12,0	2,0	117,6	0,8	0,8	42,8		4,8		4,8		57,2		11,2		65,6			3,0	0,8	17,2		207,4	325,8	1014,7
К20-12-1	67,2	20,4		11,2			24,0	2,0	124,8	0,8	0,8	42,8		4,8							19,4	53,6			3,0	0,8	17,2		141,6	267,2	956,7

Примечание.
Марка стали указывается в проекте конкретного объекта.

ГПИ и НИИ Госстроя СССР Москва

Гл. инженер Бурмистров
Гл. инженер проекта Шафрай
Проверил

ТК 1974

Выборка стали на одну колонну

1.420-6 Выпуск 1
Лист 185

14337-02

Выборка стали на одну колонну, кг

Марка колонны	Арматурные изделия. Сталь ГОСТ 5781-61*. Класса AIII, ф мм: 32	28	25	22	20	12	10					Итого	Класса AI, ф мм: 12	8				Итого	ГОСТ 380-71*. Прокат С38/23. Профиль: б 20		Итого	Итого
К21-7-1	312,8	64,8	139,2			8,8	27,6					553,2	5,3	30,7				36,0	3,1		3,1	592,3
К21-7-3	312,8	64,8	139,2			8,8	27,6					553,2	5,3	30,7				36,0	3,1		3,1	592,3
К21-7-5	312,8	64,8	139,2			8,8	27,6					553,2	5,3	30,7				36,0	3,1		3,1	592,3
К21-8-1	625,6					8,8	37,2					671,6		30,7				30,7	3,1		3,1	705,4
К21-8-3	625,6					8,8	37,2					671,6		30,7				30,7	3,1		3,1	705,4
К21-9-1	625,6	155,2				8,8	37,2					826,8		30,7				30,7	3,1		3,1	860,6
К22-8	206,0	320,8				17,6	27,6					572,0	5,3	33,0				38,3	3,1		3,1	613,4
К22-8-1	206,0	320,8				17,6	27,6					572,0	5,3	33,0				38,3	3,1		3,1	613,4
К22-8-3	206,0	320,8				17,6	27,6					572,0	5,3	32,4				37,7	3,1		3,1	612,8

Выборка стали на одну колонну, кг

Марка колонны	Закладные детали. Сталь ГОСТ 5781-61*. Класса AIII, ф мм: 36	32	28	22	20	18	16	12	Итого	Класса AI, ф мм: 8	Итого	ГОСТ 380-71*. Прокат С 38/23. Профиль: L200×125×12	L63×40×8	L75×8	L45×5	L100×12	б=30	б=25	б=20	б=18	б=16	б=12	б=10	б=8	Газ. тр Оц-40	Гайка М16	L140×90×10		Итого	Итого	Всего
К21-7-1	42,0		11,6	44,8	1,8		18,6	2,0	120,8	0,4	0,4	21,4	13,8		7,8		42,6				77,6	44,8	44,8	8,5	3,0	0,4	8,5		273,3	394,5	986,8
К21-7-3	42,0		11,6		1,8		12,6	4,4	72,4	0,4	0,4	21,4	13,8		7,8		42,6					34,2	51,2	8,5	3,0	0,4	8,5		191,5	264,3	856,6
К21-7-5	42,0		11,6		1,8		25,8	8,0	89,2	0,4	0,4	21,4	13,8		7,8		42,6					71,4	60,8	8,5	3,0	0,4	8,6		238,3	327,9	920,2
К21-8-1	42,0		11,6	44,8	1,8		18,6	2,0	120,8	0,4	0,4	21,4	13,8		7,8		42,6				77,6	44,8	44,8	8,5	3,0	0,4	8,6		273,3	394,5	1099,9
К21-8-3	42,0		11,6		1,8		12,6	4,4	72,4	0,4	0,4	21,4	13,8		7,8		42,6					34,2	51,2	8,5	3,0	0,4	8,6		191,5	264,3	969,7
К21-9-1	42,0		11,6	44,8	1,8		18,6	2,0	120,8	0,4	0,4	21,4	13,8		7,8		42,6				77,6	44,8	44,8	8,5	3,0	0,4	8,6		273,3	394,5	1235,1
К22-8	67,2	20,4					12,0	2,0	101,6	0,8	0,8	42,8		4,8								21,6			3,0	0,8	8,6		81,6	184,0	797,4
К22-8-1	67,2	20,4		44,8			18,0	2,0	152,4	0,8	0,8	42,8		4,8							77,6	32,2			3,0	0,8	8,6		169,8	323,0	936,4
К22-8-3	83,2	20,4					12,0	2,0	117,6	0,8	0,8	42,8		4,8				57,2		11,2		59,6			3,0	0,8	8,6		188,0	306,4	919,2

Примечание

Марка стали указывается в проекте конкретного объекта.

ТК 1974	Выборка стали на одну колонну	1.420-6 Выпуск 1. Лист 186

ЦНИИПромзданий Москва. Ст. инженер Верижников; Ст. инженер Иванебнова; Проверил Гордина; Разраб. Мирза

ЗАВОД ЖБИ

Выборка стали на одну колонну, кг

| Марка колонны | Арматурные изделия | | |

Выборка стали на одну колонну, кг

Марка колонны	Арматурные изделия																							
	Сталь ГОСТ 5781-61*																				ГОСТ 380-71*			Итого
	Класса А III												Класса А I								Прокат С 38/23			
	ф мм												ф мм						Профиль					
	32	28	25	22	20	12	10					Итого	12	8				Итого	б 20		Итого	
К23-11-1	322,4		113,6	126,4		8,8	37,9					609,1	7,7	38,8				46,5	3,1		3,1	658,7
К23-11-3	322,4		113,6	126,4		8,8	37,9					609,1	7,7	38,8				46,5	3,1		3,1	658,7
К23-11-5	322,4		113,6	126,4		8,8	37,9					609,1	7,7	38,8				46,5	3,1		3,1	658,7
К23-12-1	322,4	142,4		126,4		8,8	37,9					637,9	6,7	41,7				48,4	3,1		3,1	689,4
К23-12-3	322,4	142,4		126,4		8,8	37,9					637,9	6,7	41,7				48,4	3,1		3,1	689,4
К23-13-1	550,2		163,2			8,8	48,3					770,5		40,0				40,0	3,1		3,1	813,6
К23-13-3	550,2		163,2			8,8	48,3					770,5		40,0				40,0	3,1		3,1	813,6
К23-14-1	644,8		163,2			8,8	48,3					865,1		46,0				46,0	3,1		3,1	914,2

Выборка стали на одну колонну, кг

Марка колонны	Закладные детали																																
	Сталь ГОСТ 5781-61*											ГОСТ 380-71*																					
	Класса А III									Класса А I		Прокат С 38/23																					
	ф мм									ф мм		Профиль																					
	36	32	28	22	20	18	16	12	Итого	8	Итого	∟200×125×12	∟63×40×8	∟75×5	∟45×5	∟100×12	б=30	б=25	б=20	б=18	б=16	б=12	б=10	б=8	газ.тр. ду=40	гайка М16	∟140×90×10		Итого	Итого	Всего
К23-11-1	50,0		13,6	33,6	1,8		12,6	3,2	114,8	0,4	0,4	21,4	13,8		7,8		42,6				106,2	53,4	48,0	8,5	4,6	0,4	8,6		315,3	430,5	1089,2
К23-11-3	50,0		13,6		1,8		12,6	3,2	81,2	0,4	0,4	21,4	13,8		7,8		42,6					34,2	51,2	8,5	4,6	0,4	8,6		193,1	274,7	933,4
К23-11-5	50,0		13,6		1,8		25,8	8,0	99,2	0,4	0,4	21,4	13,8		7,8		42,6					71,4	60,4	8,5	4,6	0,4	8,6		239,5	339,1	997,8
К23-12-1	50,0		13,6	33,6	1,8		12,6	3,2	114,8	0,4	0,4	21,4	13,8		7,8		42,6				106,2	53,4	48,0	8,5	4,6	0,4	8,6		315,3	430,5	1119,9
К23-12-3	50,0		13,6		1,8		12,6	3,2	81,2	0,4	0,4	21,4	13,8		7,8		42,6					34,2	51,2	8,5	4,6	0,4	8,6		193,1	274,7	964,1
К23-13-1	50,0		13,6	33,6	1,8		12,6	3,2	114,8	0,4	0,4	21,4	13,8		7,8		42,6				106,2	53,4	48,0	8,5	4,6	0,4	8,6		315,3	430,5	1244,1
К23-13-3	50,0		13,6		1,8		12,6	3,2	81,2	0,4	0,4	21,4	13,8		7,8		42,6					34,2	51,2	8,5	4,6	0,4	8,6		193,1	274,7	1088,3
К23-14-1	50,0		13,6	33,6	1,8		12,6	3,2	114,8	0,4	0,4	21,4	13,8		7,8		42,6				106,2	53,4	48,0	8,5	4,6	0,4	8,6		315,3	430,5	1344,7

Примечание:

Марка стали указывается в проекте конкретного объекта

ТК 1974

Выборка стали на одну колонну

1.420-6 Выпуск 1

Лист 188

ЦНИИПРОМЗДАНИЙ Москва

Гл. инж. пр. [illegible] Ст. инженер [illegible] Проверил [illegible]

Старцев Вершинников Хвалебнова Тарадина

14337-02 60

Выборка стали на одну колонну, кг

Марка колонны	Арматурные изделия																															Итого
	Сталь ГОСТ 5781-61*																															ГОСТ 380-71*
	Класса A III													Класса A-I																		Прокат С 38/23
	ф мм											Итого		ф мм						Итого												Профиль		Итого	
	32	28	25	22	20	12	10							12	8																	δ 20			
К24-12			556,4			17,6	37,9					611,9		8,4	38,4					46,8												3,1		3,1	661,8
К24-12-1			556,4			17,6	37,9					611,9		8,4	38,4					46,8												3,1		3,1	661,8
К24-12-3			556,4			17,6	37,9					611,9		8,4	37,7					46,1												3,1		3,1	661,1
К24-13-5		698,0				17,6	37,9					753,5		6,7	48,6					55,3												3,1		3,1	811,9
К24-13		698,0				17,6	37,9					753,5		6,7	48,6					55,3												3,1		3,1	811,9
К24-13-1		698,0				17,6	37,9					753,5		6,7	48,6					55,3												3,1		3,1	811,9
К24-13-3		698,0				17,6	37,9					753,5		6,7	47,8					54,5												3,1		3,1	811,1

Выборка стали на одну колонну, кг

Марка колонны	Закладные детали																																							Всего
	Сталь ГОСТ 5781-61*																																								
	Класса A III												Класса AI			ГОСТ 380-71*																										
	ф мм												ф мм			Прокат с 38/23																										
																Профиль																										
	36	32	28	22	20	18	16	12	Итого				8	Итого		L200×125×12	L63×40×8	L75×8	L45×5	L100×12	δ=30	δ=25	δ=20	δ=18	δ=16	δ=12	δ=10	δ=8	Газ.тр $d_у$=40	Гайка М16	L140×90×10									
К24-12	76,8	23,0					12,0	2,0	113,8				0,8	0,8		42,8		4,8								21,6			4,6	0,8	8,5										
К24-12-1	76,8	23,0		33,6			12,0	2,0	147,4				0,8	0,8		42,8		4,8							119,4	44,0			4,6	0,8	8,6										
К24-12-3	92,8	23,0					12,0	2,0	129,8				0,8	0,8		42,8		4,8				57,2		11,2		59,6			4,6	0,8	8,6										
К24-13-5	76,8	23,0					25,2	14,0	139,0				0,8	0,8		42,8		4,8								58,8	32,0		4,6	0,8	8,6										
К24-13	76,8	23,0					12,0	2,0	113,8				0,8	0,8		42,8		4,8								21,6			4,6	0,8	8,6										
К24-13-1	76,8	23,0		33,6			12,0	2,0	147,4				0,8	0,8		42,8		4,8							119,4	44,0			4,6	0,8	8,6										
К24-13-3	92,8	23,0					12,0	2,0	129,8				0,8	0,8		42,8		4,8				57,2		11,2		59,6			4,6	0,8	8,6										

Примечание.

Марка стали указывается в проекте конкретного объекта

ТК 1974	Выборка стали на одну колонну	1.420-6 Выпуск 1
		Лист 189

Выборка стали на одну колонну, кг

Марка колонны	Арматурные изделия. Сталь ГОСТ 5781-61 *. Класса A III, ф мм: 32	28	25	22	20	12	10	Итого	Класса A I, ф мм: 12	8	Итого	ГОСТ 380-71 *. Прокат С 38/23. Профиль: Б 12	Итого	Итого
К24-14	912,4	46,0				17,6	48,3	1024,3		48,6	48,6	3,1	3,1	1076,0
К24-14-1	912,4	46,0				17,6	48,3	1024,3		48,6	48,6	3,1	3,1	1076,0
К24-14-3	912,4	46,0				17,6	48,3	1024,3		47,8	47,8	3,1	3,1	1075,2
К24-15	912,4	46,0				17,6	48,3	1024,3		48,6	48,6	3,1	3,1	1076,0
К24-15-1	912,4	46,0				17,6	48,3	1024,3		48,6	48,6	3,1	3,1	1076,0
К24-15-3	912,4	46,0				17,6	48,3	1024,3		47,8	47,8	3,1	3,1	1075,2

Выборка стали на одну колонну, кг

Марка колонны	Закладные детали. Сталь ГОСТ 5781-61 *. Класса A III, ф мм: 36	32	28	22	20	18	16	12	Итого	Класса A I, ф мм: 8	Итого	ГОСТ 380-71 *. Прокат С 38/23. Профиль: ∠200×125×12	∠63×40×8	∠75×8	∠45×5	∠100×12	δ=30	δ=25	δ=20	δ=18	δ=16	δ=12	δ=10	δ=8	Газ. тр. Ду=40	Гайка М16	∠140×90×10		Итого	Итого	Всего
К24-14	76,8	23,0					12,0	2,0	113,8	0,8	0,8	42,8		4,8								21,6			4,6	0,8	8,6		83,2	197,8	1273,8
К24-14-1	76,8	23,0		33,6			12,0	2,0	147,4	0,8	0,8	42,8		4,8							119,4	44,0			4,6	0,8	8,6		225,0	373,2	1449,2
К24-14-3	92,8	23,0					12,0	2,0	129,8	0,8	0,8	42,8		4,8				57,2		11,2		59,6			4,6	0,8	8,6		189,6	320,2	1395,4
К24-15	76,8	23,0					12,0	2,0	113,8	0,8	0,8	42,8		4,8								21,6			4,6	0,8	8,6		83,2	197,8	1273,8
К24-15-1	76,8	23,0		33,6			12,0	2,0	147,4	0,8	0,8	42,8		4,8							119,4	44,0			4,6	0,8	8,6		225,0	373,2	1449,2
К24-15-3	92,8	23,0					12,0	2,0	129,8	0,8	0,8	42,8		4,8				57,2		11,2		59,6			4,6	0,8	8,6		189,6	320,2	1395,4

Примечание.

Марка стали указывается в проекте конкретного объекта.

ТК 1974

Выборка стали на одну колонну

1.420-6 Выпуск 1

Лист 190

14337-02 62

ЦНИИПромзданий Москва

Ст. инженер Верижников

Ст. инженер Хвалебнова

Проверил Тарадина

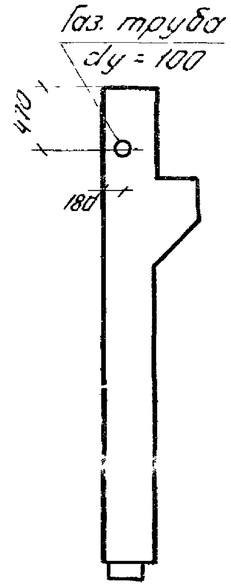

К11

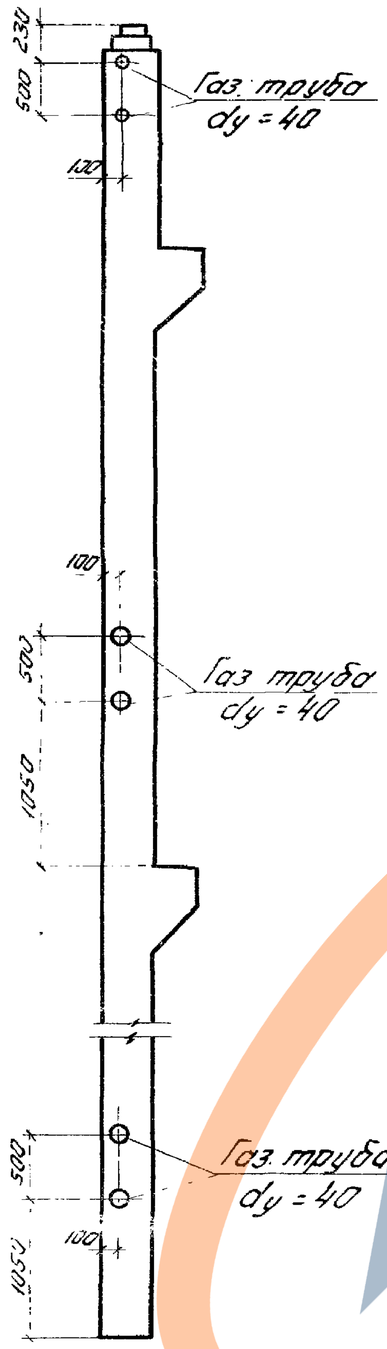

К13, К21

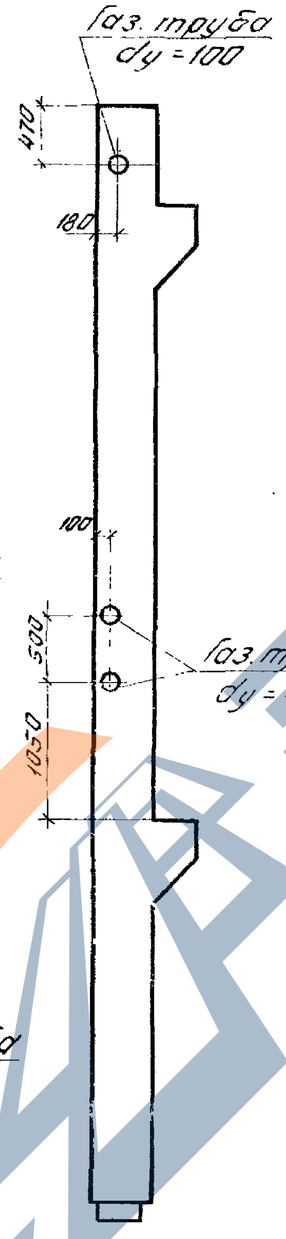

К15

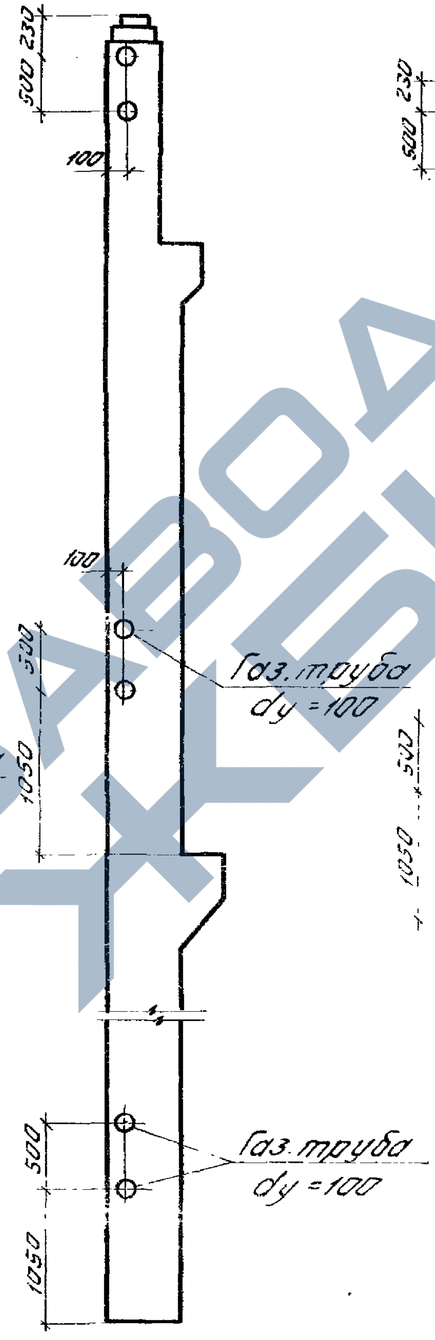

К17, К23

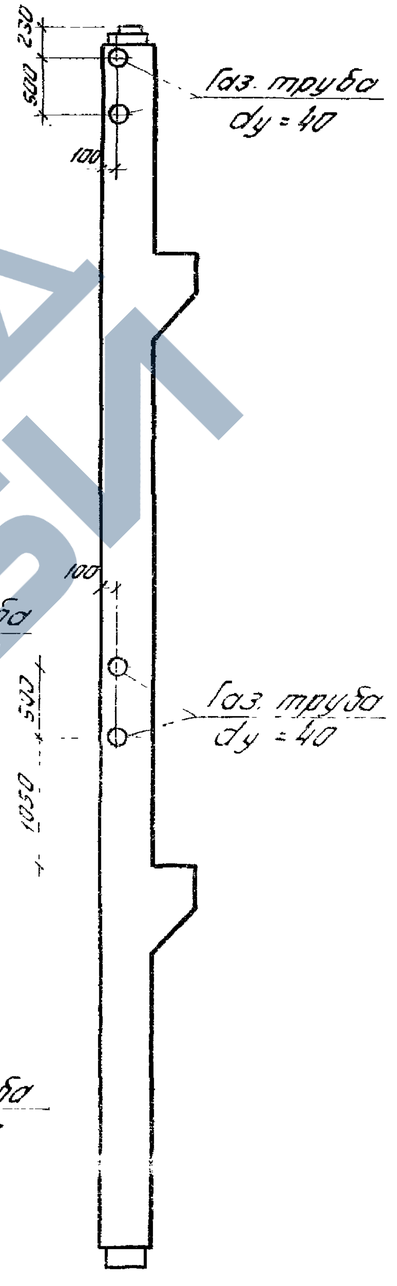

К19

ТК 1974	Пример устройства отверстий для пропуска труб отопления в колонных типоразмеров К11, К13, К15, К17, К19, К21, К23	1.420-6 Выпуск 1	
		Лист	191

Типовой проект — Москва

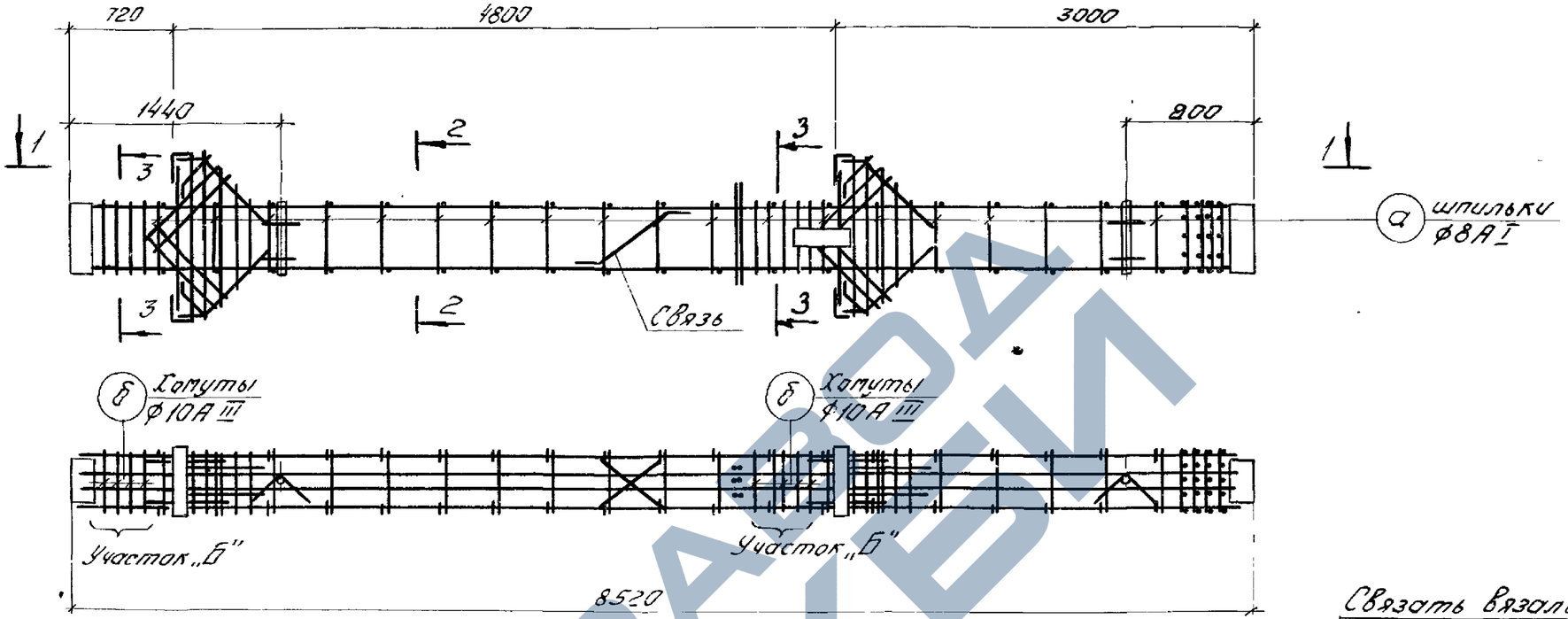

1-1

2-2

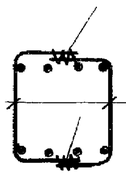

3-3

Связать вязальной проволокой.

Спецификация марок арматурных изделий и закладных деталей на один пространственный каркас

Марка простр. каркаса	Марка изделия	Кол. шт.	№ листа	Марка простр. каркаса	Марка изделия	Кол. шт.	№ листа	Марка простр. каркаса	Марка изделия	Кол. шт.	№ листа
ПК13-1	КР10	2	130	ПК13-1	61	4	140	ПК13-1	а	38	194
	М2	1	142		62	8			б	18	
	М10	4	143		67	2			связь	1	195
	М16	2	145		74	4	141		М19	1	146
	М31	1	148		75	2					
	М39	1	142		76	2					
	С1	4	139		77	2			Масса ПК-464,6кг		

Примечания:

1. При отсутствии необходимого сварочного оборудования плоские каркасы объединяются в пространственный с помощью соединительных стержней-шпилек поз. „а", которые крепятся к плоским каркасам вязальной проволокой. Применение дуговой сварки в местах пересечения стержней при образовании пространственного каркаса запрещается.
2. На листе дан пример откорректированного чертежа и спецификация марок арматурных изделий и закладных деталей на каркас ПК13-1.
3. На участке „Б" поз. „59" с уменьшенным шагом заменяется замкнутыми хомутами ф10АIII (поз. б).
4. Для придания каркасу при транспортировании необходимой пространственной жесткости предусмотрена установка связей.
5. Узел каркаса, связи, спецификацию и выборку стали на дополнительные арматурные изделия см. на листах 194, 195

ТК 1974	Пример образования пространственного каркаса при помощи шпилек	1.420-6 Выпуск 1
		Лист 192

ЦНИИПромзданий Госстроя

Разраб. Фасулин
Пров. Тафаф-
Гл. спец. Вертинская
Н. контр. Ткаченко

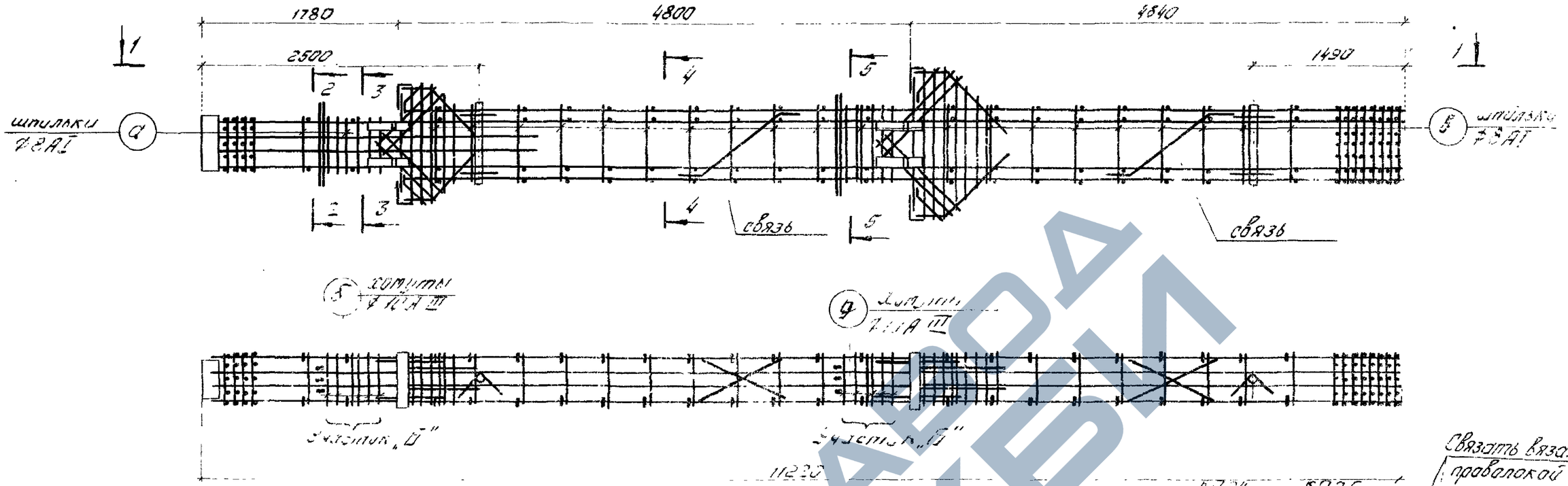

Спецификация марок арматурных изделий и закладных деталей на один пространственный каркас

Марка простр. каркаса	Марка изделия	Кол. шт	№ листа	Марка простр. каркаса	Марка изделия	Кол. шт.	№ листа	Марка простр. каркаса	Марка изделия	Кол. шт.	№ листа
ПК19-3	КР24	2	136	ПК19-3	С1	4	139	ПК19-3	Б3	8	141
	КР25	2			С2	8			Б5	1	152
	М2	1	142		Б2	4	152		а	4	194
	М5*	2			Б1	4	140		б	10	
	М10	2	143		Б2	2	141		в	40	
	М11	2			Б8	2			д	10	
	М17	2	145		Б9	1			связь	2	195
	М18	4			Б0	2					
	М31	1	148		Б1	2					
	М32	1			Б2	2			Масса ПК-9 12,5кг		

Примечания

1. При отсутствии необходимого сварочного оборудования плоские каркасы объединяются в пространственный с помощью соединительных стержней-шпилек поз. „а" и „в", которые крепятся к плоским каркасам вязальной проволокой. Применение дуговой сварки в местах пересечения стержней при образовании пространственного каркаса запрещается.
2. На листе дан пример откорректированного чертежа и спецификация марок арматурных изделий и закладных деталей на каркас ПК19-3.
3. На участке „б" поз. „59" и „60" с уменьшенным шагом заменяются замкнутыми хомутами Ø10AIII (поз. „б" и „д").
4. Для придания каркасу при транспортировании необходимой пространственной жесткости предусмотрена установка связей.
5. Узел каркаса, связи, спецификацию и выборку стали на дополнительные арматурные изделия см. на листах 194 195

ТК 1974	Пример образования пространственного каркаса при помощи шпилек	1.420-6 Выпуск 1
		Лист 193

Москва

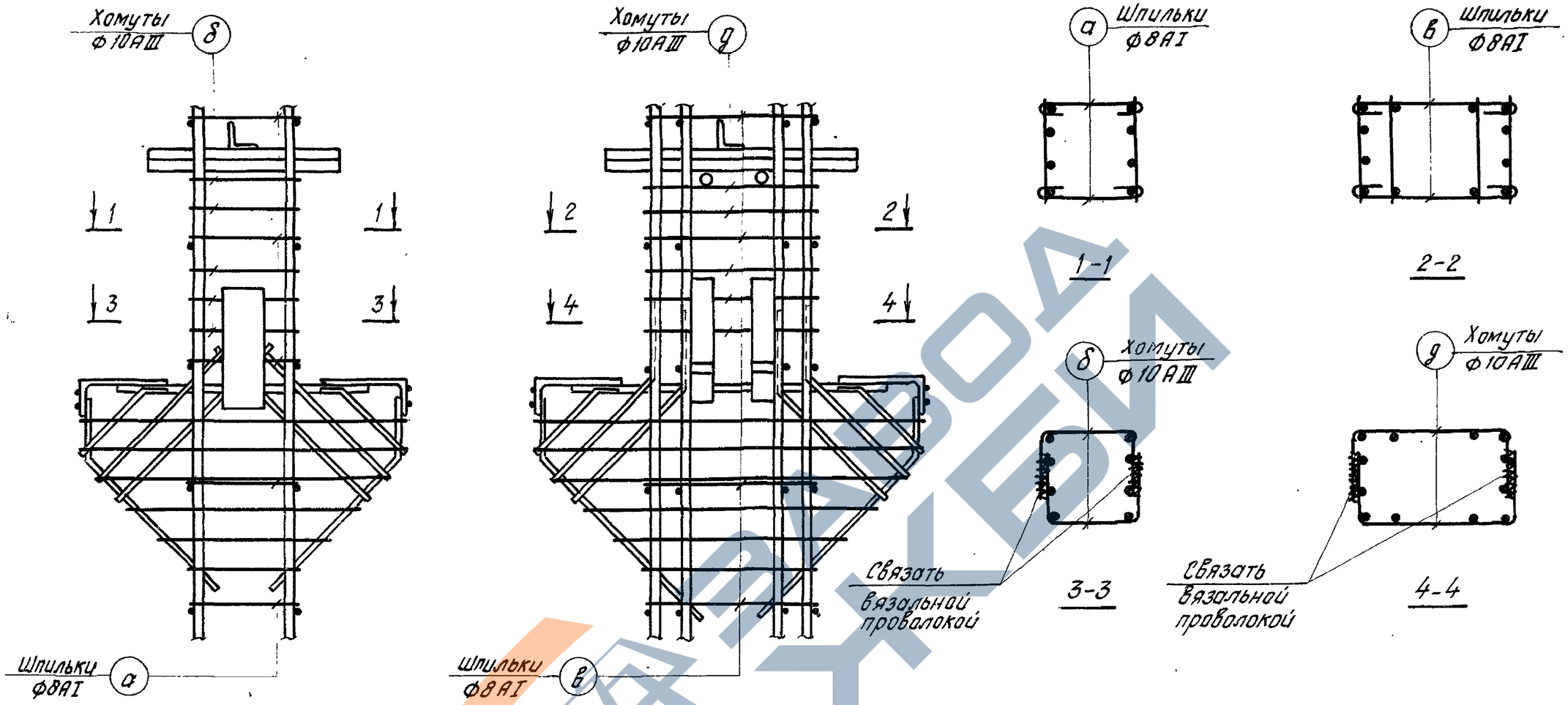

Спецификация и выборка стали на одно дополнительное арматурное изделие

Сечение колонны	Марка (наименование)	№ поз.	Эскиз	Ф мм	Длина, мм	Кол, шт.	Общая длина, м	Выборка стали: Ф мм	Общая длина, м	Масса кг
40х40	Шпилька	а	R=1/4 325	8АI	450	1	0,4	8АI	0,4	0,2
	Хомут	б	300 R=15 300 300	10АIII	950	1	0,9	10АIII	0,9	0,6
40х60	Шпилька	в	R=16 525	8АI	650	1	0,7	8АI	0,7	0,3
	Хомут	д	300 R=15 500 300	10АIII	1150	1	1,2	10АIII	1,2	0,7

Примечания:

1. Пространственные каркасы ПК13-1 и ПК19-3 см. на листах 192 и 193
2. На листе дана спецификация и выборка стали на дополнительное арматурное изделие для случаев образования пространственных каркасов с помощью шпилек.

ТК 1974	Узлы пространственных каркасов ПК13-1; ПК19-3. Спецификация и выборка стали	1.420-6 Выпуск 1
		Лист 194

Гл. инж. пр-та Старцев
Ст. инженер Верижников
Проверил Тарадина

ЦНИИПРОМЗДАНИЙ Москва

14337-02 66

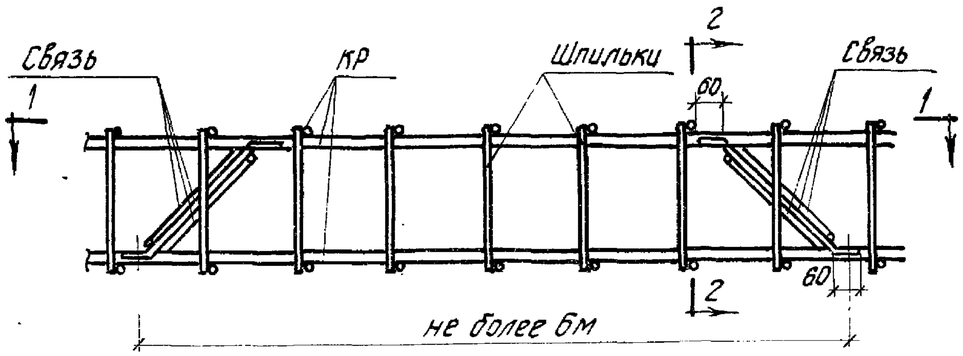

Пространственный каркас для колонн сеч. 40×40 см

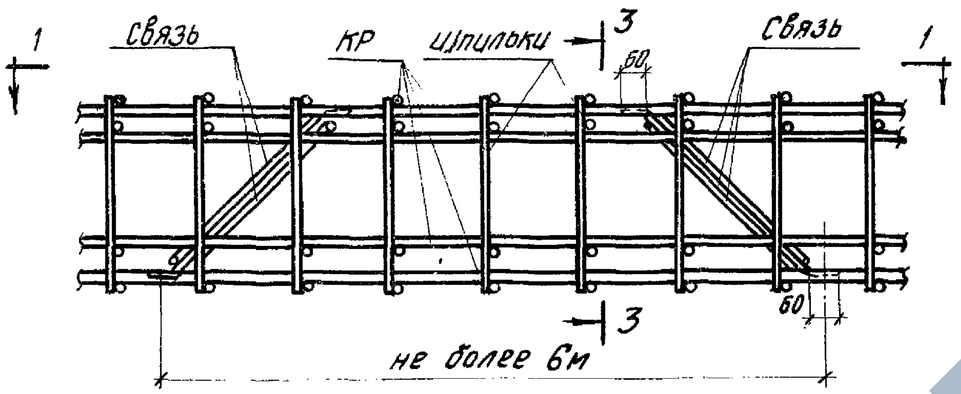

Пространственный каркас для колонн сеч. 40×60 см

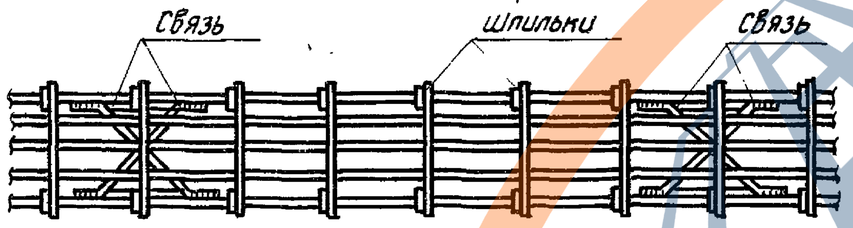

1-1

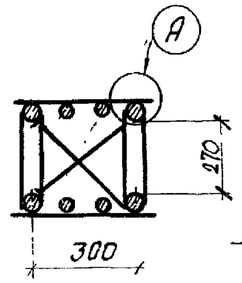

2-2

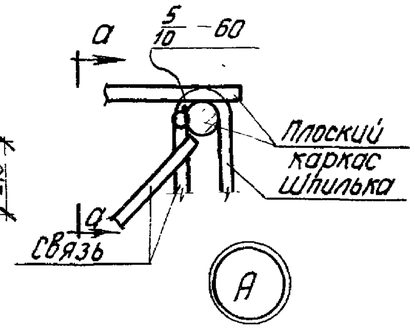

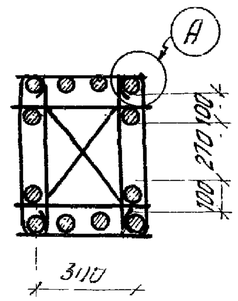

3-3

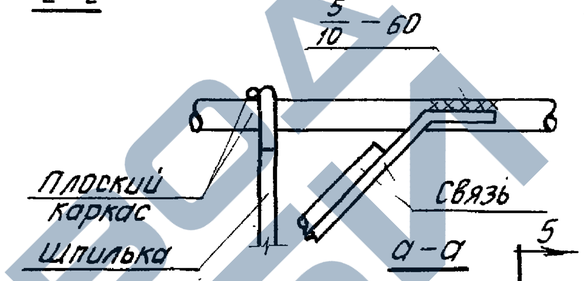

а-а

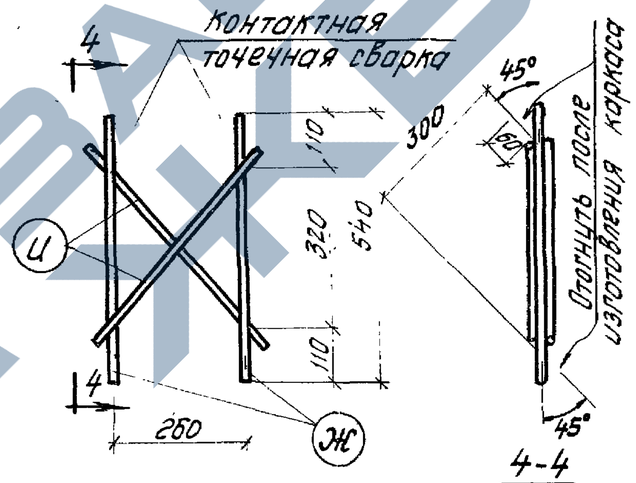

4-4

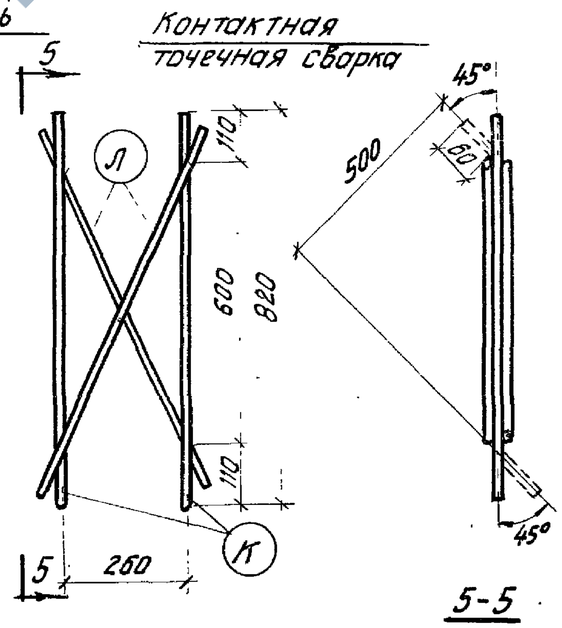

5-5

Сварные каркасы связей

Примечания:

1. В пространственном каркасе, образованном с помощью шпилек (см. лист 192, 193) следует предусмотреть связи для придания каркасу необходимой пространственной жесткости при транспортировании. Связи привариваются дуговой сваркой к крайним продольным стержням плоских каркасов на расстоянии не реже 6м.
2. Связи изготавляются с помощью контактной точечной сварки из стержней Ф 12АI.
3. Связи приварить к рабочей арматуре плоских каркасов электродами типа Э50А-Ф по ГОСТ 10922-75.

Спецификация и выборка стали на одну связь

Марка изделия	№ поз.	Эскиз	Ф мм	Длина мм	Кол. шт.	Общая длина м	Выборка стали: Ф или сечен. мм	Общая длина м	Вес кг
Связь для колонн сеч. 40×40	Ж	———	12АI	540	2	1,1	12АI	2,0	1,8
	И		12АI	460	2	0,9	Итого		1,8
Связь для колонн сеч. 40×60	К	———	12АI	820	2	1,6	12АI	3,0	2,7
	Л		12АI	700	2	1,4	Итого		2,7

ТК 1974	Устройство связей в пространственном каркасе, образованном с помощью шпилек	1.420-6 Выпуск 1	
		Лист	195

Проверил Марадина

Москва

ЗАВОД ЖБИ

РАЗДЕЛ III

ВАРИАНТ КОЛОНН БЕЗ СТАЛЬНЫХ ОГОЛОВКОВ

Показатели на одну колонну

Марка колонны	Масса т	Марка бетона	Объем бетона м³	Расход стали кг
К11а-8-3	1,7	300	0,66	386,0
К11а-8-5				411,2
К12а-10	1,8		0,73	195,8
К12а-10-5				229,8
К12а-11				224,2
К13а-6-1	4,8	400	1,93	916,0
К13а-6-3				785,8
К13а-6-5				845,0
К13а-7-1				1019,5
К13а-7-3				889,3
К13а-8-1				1036,5
К14а-8	5,2	400	2,06	671,6
К14а-8-1				811,0
К14а-8-3				794,5
К14а-8-5				785,3
К14а-9				932,6
К14а-9-1				1072,0
К14а-9-3				1055,6
К14а-10				1001,4
К14а-10-1				1140,8
К14а-10-3				1124,4
К14а-11-1		500		1140,9
К14а-12-3		400		1160,4
К15а-11-1	3,8	400	1,5	828,6
К15а-11-3				816,4
К15а-11-5				871,2
К15а-12-1				922,4

Марка колонны	Масса т	Марка бетона	Объем бетона м³	Расход стали кг
К15а-12-3	3,8	400	1,5	910,2
К16а-8	4,1		1,63	430,9
К16а-8-1				447,5
К16а-8-3				491,2
К16а-8-5				507,1
К16а-9				608,5
К16а-9-1				625,1
К16а-9-3				669,4
К16а-10-3				780,6
К17а-10-1	6,6	300	2,63	990,2
К17а-10-3				835,6
К17а-10-5				894,8
К17а-11-1		400		1056,5
К17а-11-3				901,4
К17а-12-1				1169,7
К17а-12-3				1015,9
К18а-14	6,9	400	2,77	826,8
К18а-14-1				1001,6
К18а-14-3				947,8
К18а-15-5				1057,9
К18а-15				973,1
К18а-15-1				1148,5
К18а-15-3				1094,5
К18а-16				1186,6
К18а-16-1		500		1362,0
К18а-16-3				1310,3
К18а-17		600		1186,6

Марка колонны	Масса т	Марка бетона	Объем бетона м³	Расход стали кг
К18а-17-1	6,9	600	2,77	1362,0
К18а-17-3				1308,5
К19а-7-3	4,2	300	1,66	722,7
К19а-7-5				777,7
К19а-8-1				889,2
К19а-8-3		400		834,2
К19а-9-1				1035,0
К20а-10	4,5	400	1,8	704,5
К20а-10-1				767,3
К20а-10-3				826,3
К20а-10-5				781,3
К20а-11				873,2
К20а-11-1				937,0
К20а-11-3				995,0
К20а-12-1		500		987,0
К21а-7-1	5,3	400	2,12	974,9
К21а-7-3				844,7
К21а-7-5				908,7
К21а-8-1				1087,6
К21а-8-3				957,4
К21а-9-1				1242,8
К22а-8	5,6	400	2,25	785,5
К22а-8-1				824,5
К22а-8-3				907,3
К22а-8-5				879,9
К22а-9				1016,7
К22а-9-1				1155,7

Марка колонны	Масса т	Марка бетона	Объем бетона м³	Расход стали кг
К22а-9-3	5,6	400	2,25	1138,5
К22а-10				1145,0
К22а-10-1				1285,0
К22а-10-3				1266,8
К22а-11-1		500		1284,0
К23а-11-1	7,3	400	2,93	1077,2
К23а-11-3				921,4
К23а-11-5				985,8
К23а-12-1				1106,7
К23а-12-3				951,6
К23а-13-1				1230,7
К23а-13-3				1074,9
К23а-14-1				1332,2
К24а-12	7,6	400	3,05	848,1
К24а-12-1				1023,5
К24а-12-3				969,8
К24а-13-5				1095,4
К24а-13				1001,0
К24а-13-1				1176,4
К24а-13-3				1122,6
К24а-14		500		1265,5
К24а-14-1				1440,9
К24а-14-3				1387,1
К24а-15		600		1265,5
К24а-15-1				1440,9
К24а-15-3				1387,1

Главный инж. проекта — Сторчак
Ст. инженер — Воронкин
Ст. инженер — Шабров
Проверил — Тарасов

Главный инженер ЦНИИПРОМЗДАНИЙ Москва

ТК 1974	Показатели на одну колонну.	1.420-6 Выпуск 1
		Лист 196

Измененная марка колонн	Марка пространственного каркаса	Схематический чертеж опалубки и армирования с измененными размерами и закладными деталями
К11а-8-3	ПК1а-3	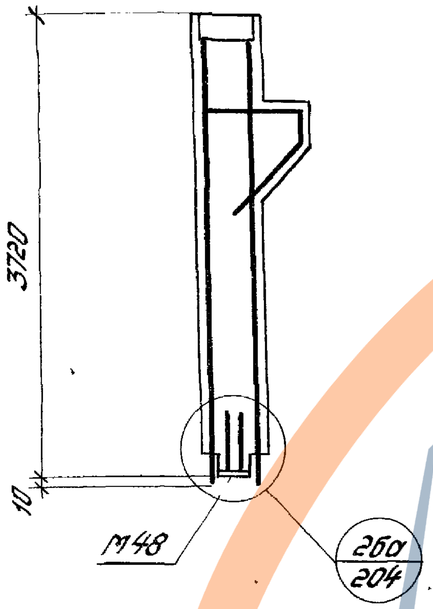
К11а-8-5	ПК1а-5	

Измененная марка колонн	Марка пространственного каркаса	Схематический чертеж опалубки и армирования с измененными размерами и закладными деталями.
К12а-10	ПК2а	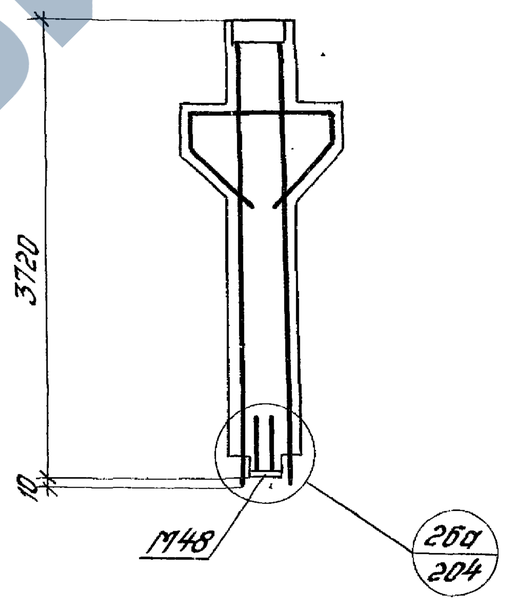
К12а-10-5	ПК2а-5	
К12а-11	ПК3а	

Ст. инженер Лобович
Проверил Старцев

Москва

Примечания:

1. При изготовлении колонн помимо чертежей этого раздела следует пользоваться так же чертежами соответствующих колонн (без индекса „а" в марке колонны) раздела II с учетом исключения стальных оголовков (кроме верхнего оголовка в колоннах верхних этажей); изменения длины продольной арматуры плоских каркасов; изменения опалубочных размеров торцов колонн.
2. Плоские каркасы см. на листах 216–221, закладные детали М48, М49 и сетку С3 см. на листе 222. Спецификации пространственных каркасов см. на листах 205-215.
3. Технические условия на изготовление колонн приведены в пояснительной записке к настоящему альбому.
4. Выборка стали дана на листах 250–260.

ТК 1974	Изменения в опалубочных чертежах и чертежах армирования колонн.	1.420-6 Выпуск 1	
		Лист	197

Измененная марка колонн	Марка пространственного каркаса	Схематический чертеж опалубки и армирования с измененными размерами и закладными деталями.
К13а-6-1	ПК4а-1	
К13а-6-3	ПК4а-3	
К13а-6-5	ПК4а-5	
К13а-7-1	ПК5а-1	
К13а-7-3	ПК5а-3	
К13а-8-1	ПК6а-1	

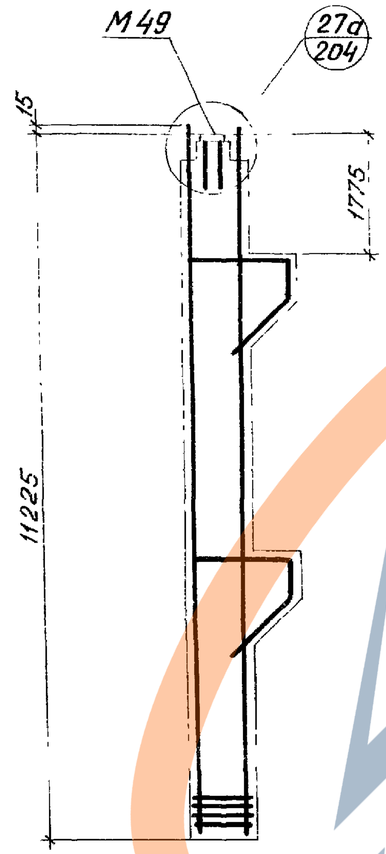

Измененная марка колонн	Марка пространственного каркаса	Схематический чертеж опалубки и армирования с измененными размерами и закладными деталями.
К14а-8	ПК7а	
К14а-8-1	ПК7а-1	
К14а-8-3	ПК7а-3	
К14а-8-5	ПК7а-5	
К14а-9	ПК8а	
К14а-9-1	ПК8а-1	
К14а-9-3	ПК8а-3	
К14а-10	ПК-9а	
К14а-10-1	ПК9а-1	
К14а-10-3	ПК9а-3	
К14а-11-1	ПК9а-1	
К14а-12-3	ПК10а-3	

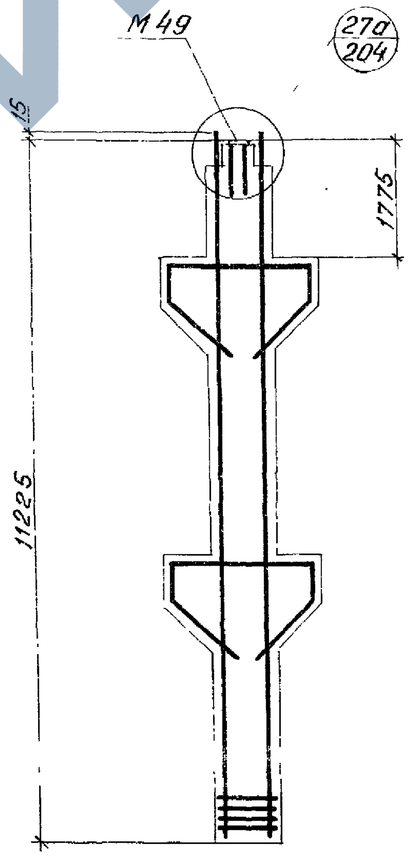

Примечание.

Примечания см. на листе 197.

ТК 1974	Изменения в опалубочных чертежах и чертежах армирования колонн.	1.420-6 Выпуск 1
		Лист 198

Госстрой СССР ЦНИИПРОМЗДАНИЙ Москва

Гл. инж. пр. — Старцев
Ст. инженер — Вержиников
Ст. инженер — Лобович
Проверил — Старцев

ЗАВОД КБИ

Измененная марка колонн	Марка пространственного каркаса	Схематический чертеж опалубки и армирования с измененными размерами и закладными деталями
К15а-11-1	ПК11а-1	
К15а-11-3	ПК-11а-3	
К15а-11-5	ПК11а-5	
К15а-12-1	ПК12а-1	
К15а-12-3	ПК12а-3	

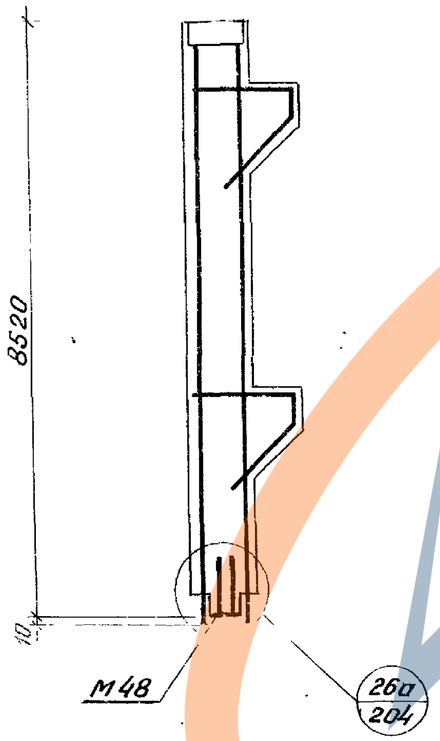

Измененная марка колонн	Марка пространственного каркаса	Схематический чертеж опалубки и армирования с измененными размерами и закладными деталями
К16а-8	ПК13а	
К16а-8-1	ПК13а-1	
К16а-8-3	ПК13а-3	
К16а-8-5	ПК13а-5	
К16а-9	ПК14а	
К16а-9-1	ПК14а-1	
К16а-9-3	ПК14а-3	
К16а-10-3	ПК15а-3	

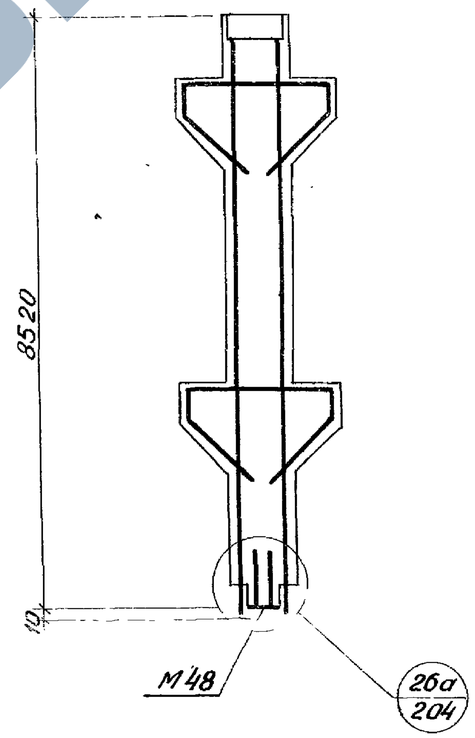

Примечание.
Примечания см. на листе 197.

ТК 1974	Изменения в опалубочных чертежах и чертежах армирования колонн.	1.420-6 Выпуск 1	Лист 199

Москва | Проверил | Старцев

ЗАВОД ЖБИ

Измененная марка колонн	Марка пространственного каркаса	Схематический чертеж опалубки и армирования с измененными размерами и закладными деталями
К17а-10-1	ПК16а-1	
К17а-10-3	ПК16а-3	
К17а-10-5	ПК16а-5	
К17а-11-1	ПК17а-1	
К17а-11-3	ПК17а-3	
К17а-12-1	ПК18а-1	
К17а-12-3	ПК18а-3	

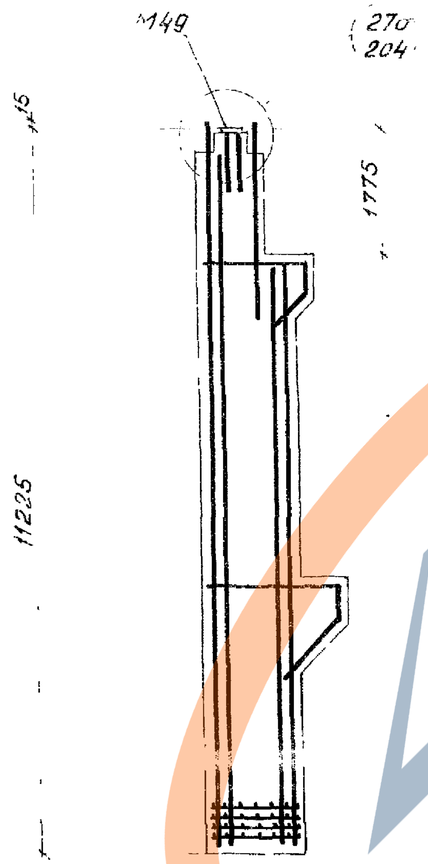

Измененная марка колонн	Марка пространственного каркаса	Схематический чертеж опалубки и армирования с измененными размерами и закладными деталями
К18а-14	ПК19а	
К18а-14-1	ПК19а-1	
К18а-14-3	ПК19а-3	
К18а-15-5	ПК19а-5	
К18а-15	ПК20а	
К18а-15-1	ПК20а-1	
К18а-15-3	ПК20а-3	
К18а-16	ПК21а	
К18а-16-1	ПК21а-1	
К18а-16-3	ПК21а-3	
К18а-17	ПК21а	
К18а-17-1	ПК21а-1	
К18а-17-3	ПК21а-3	

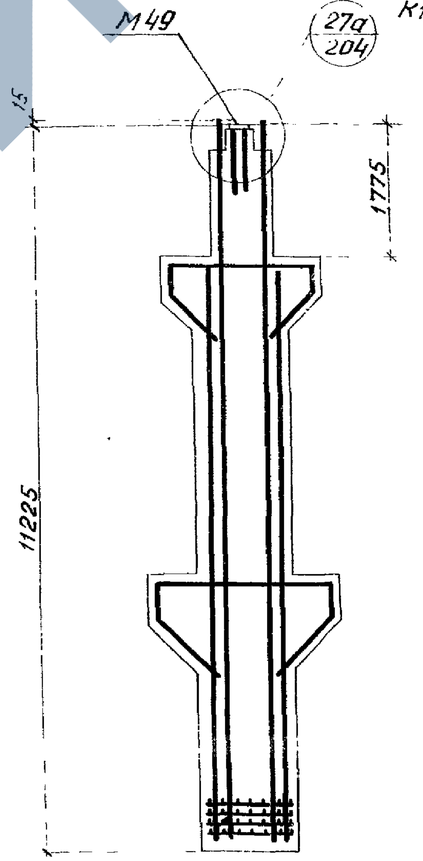

К18а-15-5
27б / 204 Для К18а-15, К18а-15-1, К18а-15-3
К18а-17, К18а-17-1, К18а-17-3
К18а-16, К18а-16-1, К18а-16-3.

Примечание.
Примечания см. на листе 197.

ТК 1974	Изменения в опалубочных чертежах и чертежах армирования колонн	1.420-6 Выпуск 1	
		Лист	200

ЦНИИПРОМЗДАНИЙ Москва
Ст. инженер
Ст. инженер
Проверил
Верижников
Лобович
Старцев

14337-02

Измененная марка колонн	Марка пространственного каркаса	Схематический чертеж опалубки и армирования с измененными размерами и закладными деталями
К19а-7-3	ПК22а-3	
К19а-7-5	ПК22а-5	
К19а-8-1	ПК23а-1	
К19а-8-3	ПК23а-3	
К19а-9-1	ПК24а-1	

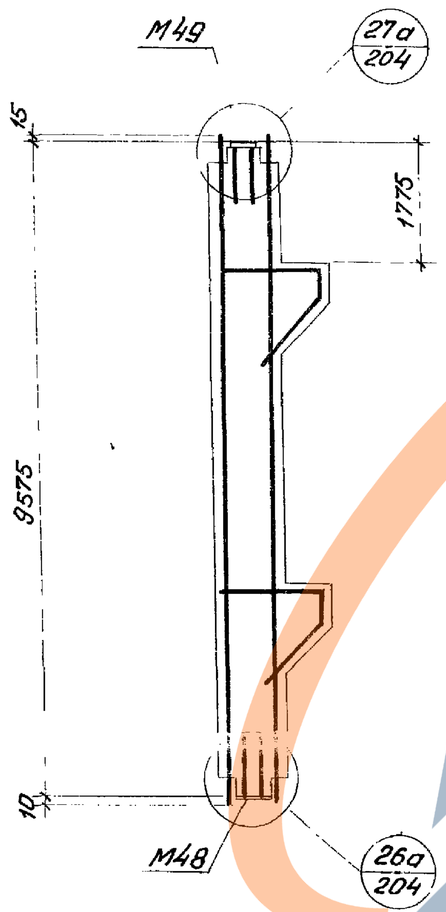

Измененная марка колонн	Марка пространственного каркаса	Схематический чертеж опалубки и армирования с измененными размерами и закладными деталями
К20а-10	ПК25а	
К20а-10-1	ПК25а-1	
К20а-10-3	ПК25а-3	
К20а-10-5	ПК25а-5	
К20а-11	ПК26а	
К20а-11-1	ПК26а-1	
К20а-11-3	ПК26а-3	
К20а-12-1	ПК26а-1	

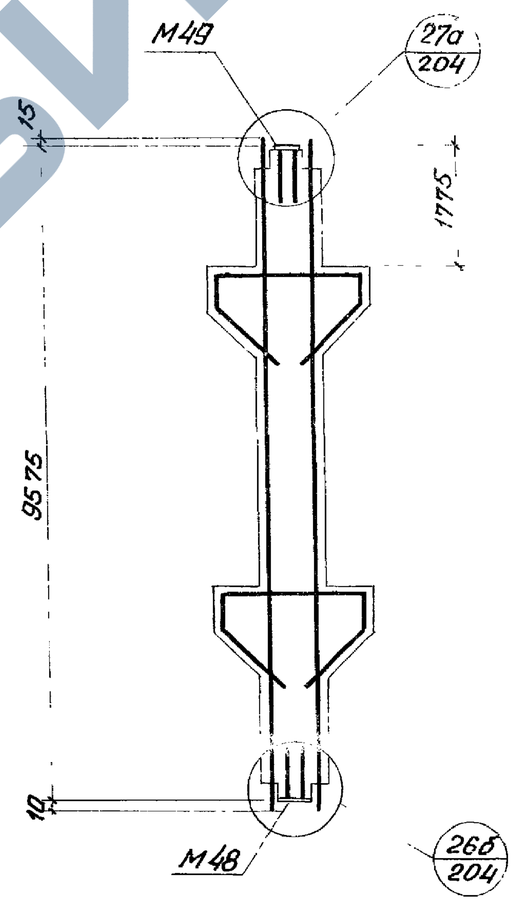

Примечание.

Примечания см. на листе 197.

ТК 1974	Изменения в опалубочных чертежах и чертежах армирования колонн.	1.420-6 Выпуск 1	
		Лист	201

Измененная марка колонн	Марка пространственного каркаса	Схематический чертеж опалубки и армирования с измененными размерами и закладными деталями
К21а-7-1	ПК27а-1	
К21а-7-3	ПК27а-3	
К21а-7-5	ПК27а-5	
К21а-8-1	ПК28а-1	
К21а-8-3	ПК28а-3	
К21а-9-1	ПК29а-1	

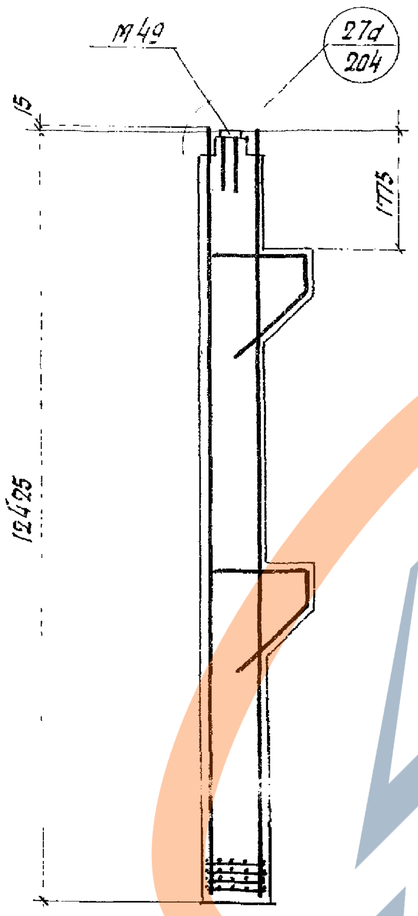

Измененная марка колонн	Марка пространственного каркаса	Схематический чертеж опалубки и армирования с измененными размерами и закладными деталями
К22а-8	ПК30а	
К22а-8-1	ПК30а-1	
К22а-8-3	ПК30а-3	
К22а-8-5	ПК30а-5	
К22а-9	ПК31а	
К22а-9-1	ПК31а-1	
К22а-9-3	ПК31а-3	
К22а-10	ПК32а	
К22а-10-1	ПК32а-1	
К22а-10-3	ПК32а-3	
К22а-11-1	ПК32а-1	

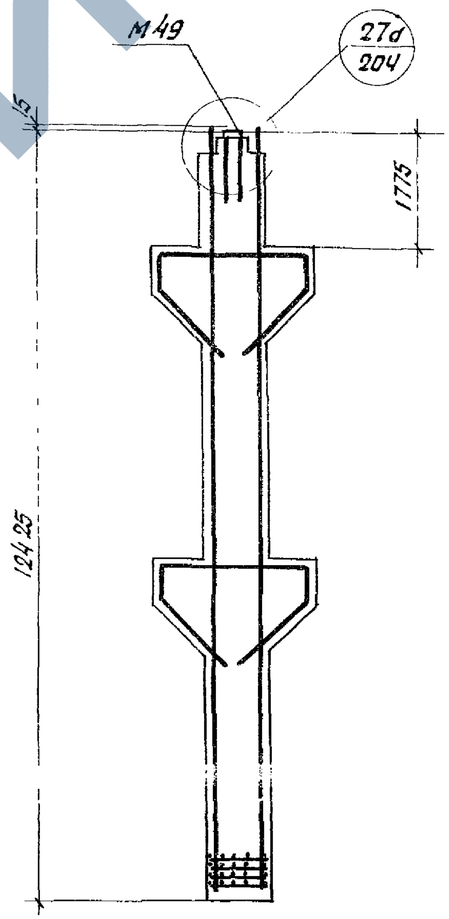

Примечание:

Примечания см. на листе 197.

ТК 1974	Изменения в опалубочных чертежах и чертежах армирования колонн	1.420-6 Выпуск 1	
		Лист	202

Ст. инженер Верижников
Ст. инженер Лобович
Проверил Старцев

ОНИИПРОМЗДАНИЙ Москва

14337-02 7

Измененная марка колонн	Марка пространственного каркаса
К23а-11-1	ПК33а-1
К23а-11-3	ПК33а-3
К23а-11-5	ПК33а-5
К23а-12-1	ПК34а-1
К23а-12-3	ПК34а-3
К23а-13-1	ПК35а-1
К23а-13-3	ПК35а-3
К23а-14-1	ПК36а-1

Схематический чертеж опалубки и армирования с измененными размерами и закладными деталями

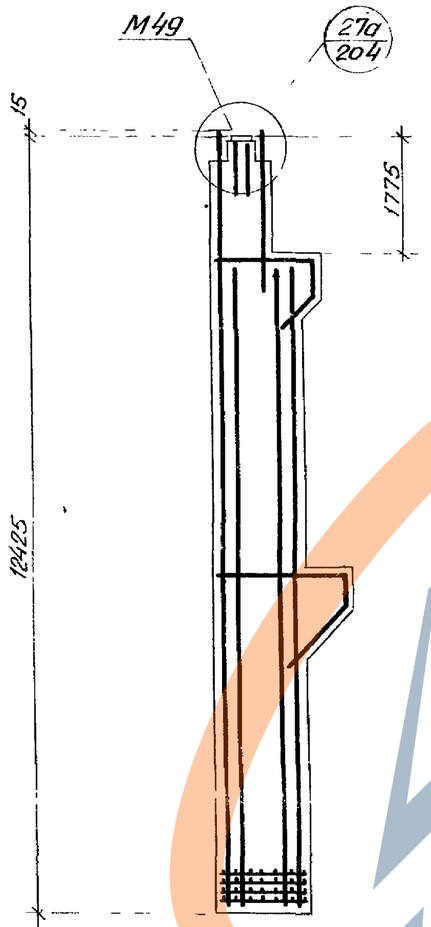

Измененная марка колонн	Марка пространственного каркаса
К24а-12	ПК37а
К24а-12-1	ПК37а-1
К24а-12-3	ПК37а-3
К24а-13-5	ПК37а-5
К24а-13	ПК38а
К24а-13-1	ПК38а-1
К24а-13-3	ПК38а-3
К24а-14	ПК39а
К24а-14-1	ПК39а-1
К24а-14-3	ПК39а-3
К24а-15	ПК39а
К24а-15-1	ПК39а-1
К24а-15-3	ПК39а-3

Схематический чертеж опалубки и армирования с измененными размерами и закладными деталями.

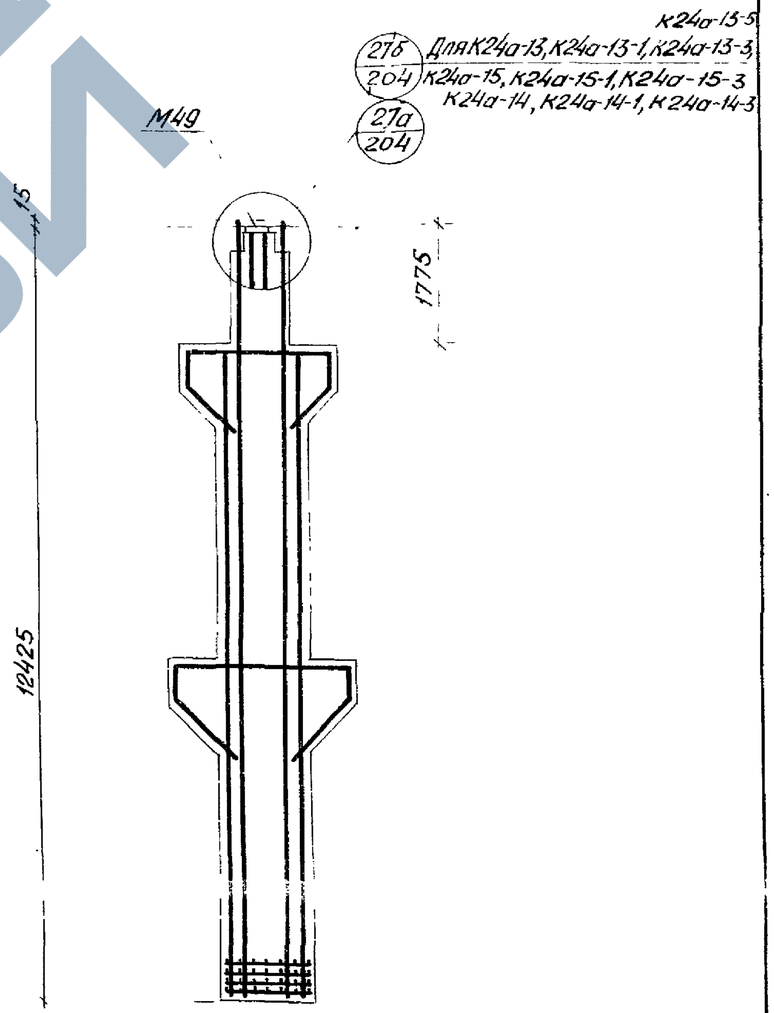

Примечание.

Примечания см. на листе 197.

ТК 1974	Изменения в опалубочных чертежах и чертежах армирования колонн	1.420-6 Выпуск 1 Лист 203

Ст. инженер Проверил — Ноборич Старцев

Москва

14337-02 76

Госстрой СССР
ЦНИИПРОМЗДАНИЙ
Москва

Гл. инж. пр.		Старцев
Ст. инженер	Верижников	Верижников
Ст. инженер	Лобович	Лобович
Проверил		Старцев

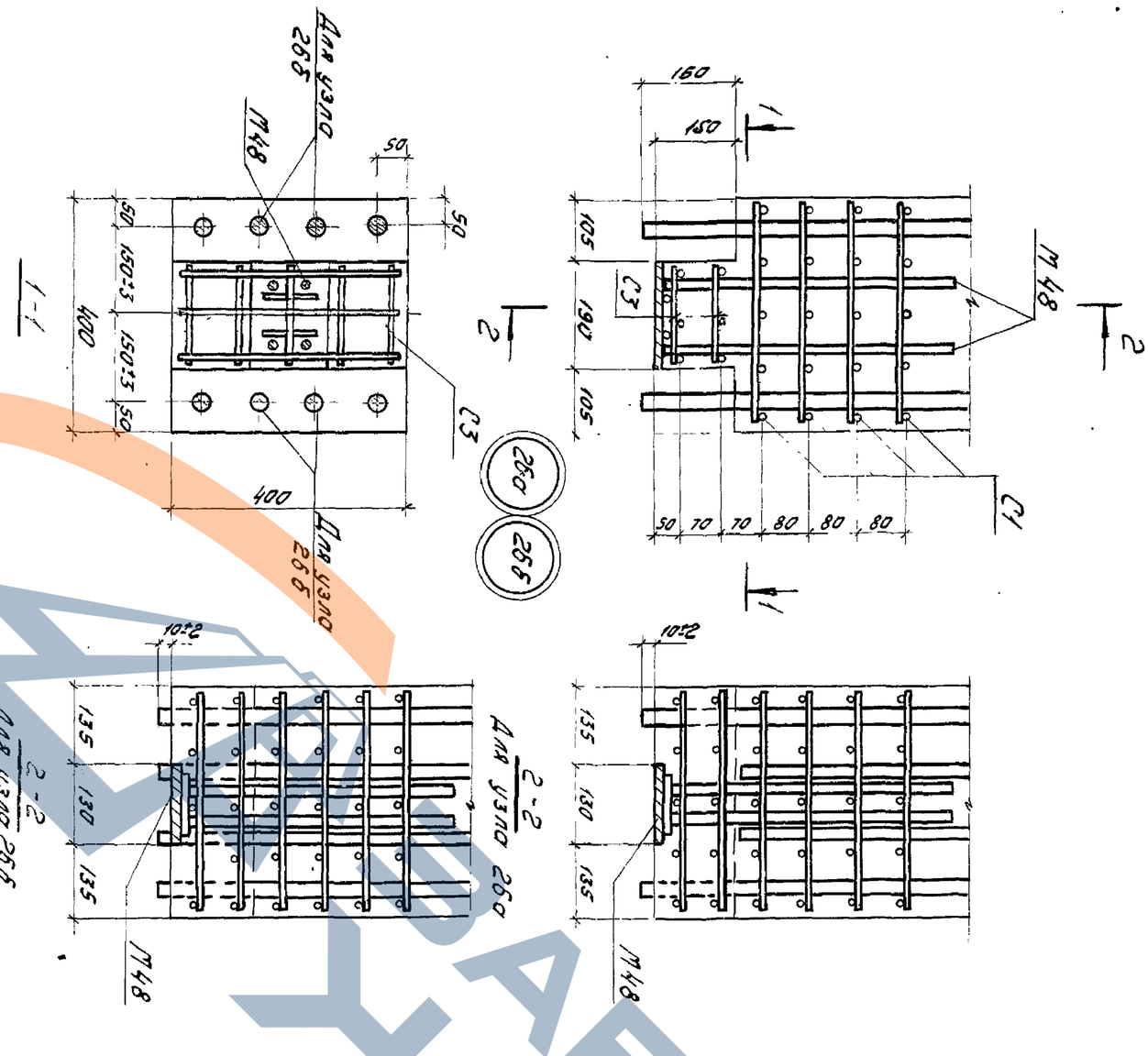

Спецификация марок арматурных изделий и закладных деталей на один пространственный каркас.

Марка простр. каркаса	Марка изделия	Кол. шт.	№ листа
ПК1а-3	Кр1а	2	216
	М9	1	143
	М12	1	144
	М15	1	144
	М16	2	145
	М35	1	149
	М36	1	149
	М39а	1	142
	М40	1	147
	М42	2	144
	М48	1	222
	С1	4	139
	С3	2	222
	2	18	152
	6	4	
	61	1	
	62	2	
	63	2	
	64	1	140
	65	1	
	66	1	
	67	1	
	84	8	141
	Масса ПК		386,0кг
ПК2а	КР2а	2	216
	М10	2	143
	М16	2	145
	М39	1	142
	М48	1	222
	С1	4	139
	С3	2	222

Марка простр. каркаса	Марка изделия	Кол. шт.	№ листа
ПК2а	2	14	152
	59	8	
	61	2	140
	62	4	
	67	1	
	74	2	141
	75	1	
	76	1	
	77	1	
	Масса ПК 195,8кг		
ПК3а	Кр3а	2	130
	Все позиции кроме кр2а см. ПК2а		
	Масса ПК 224,2кг		
ПК1а-5	Кр1а	2	216
	М9	1	143
	М12	1	144
	М15	1	
	М16	2	145
	М35	1	149
	М36	1	
	М39а	1	142
	М40	1	147
	М42	2	144
	М43	2	
	М49	1	222
	С1	4	139
	С3	2	222
	2	18	152
	6	4	
	61	1	140

Марка простр. каркаса	Марка изделия	Кол. шт.	№ листа
ПК1а-5	62	2	140
	63	2	
	64	1	
	65	1	
	66	1	
	67	1	
	84	8	141
	Масса ПК 411,2кг		
ПК2а-5	Кр2а	2	216
	М10	2	143
	М16	2	145
	М39	1	142
	М42	4	144
	М43	2	
	М49	1	222
	С1	2	139
	С3	2	222
	2	14	152
	59	8	
	61	2	140
	62	4	
	67	1	
	74	2	141
	75	1	
	76	1	
	77	1	
	Масса ПК 229,8кг		

Марка простр. каркаса	Марка изделия	Кол. шт.	№ листа
ПК4а-1	Кр4а	2	
	М9	2	143
	М12	2	144
	М15	4	
	М16	2	145
	М19	1	146
	М20	4	
	М33	2	148
	М37	2	149
	М38	2	
	М40	2	147
	М49	1	222
	С1	12	139
	С3	2	222
	2	55	152
	59	18	
	61	2	140
	62	4	
	63	4	
	64	2	
	65	2	
	66	2	
	67	2	
	86	1	152
	Масса ПК 916,0кг		
ПК4а-3	М42	4	144
	Кр4а, М9, М12, М15, М16, М33, М37, М38, М40, М49, С1, С3 поз. 2, 59, 61, 62, 63÷67, 86. см ПК 4а-1		
	Масса ПК 785,8кг		

Марка простр. каркаса	Марка издел.	Кол. шт.	№ листа
ПК4а-5	Кр4а	2	216
	М9	2	143
	М12	2	144
	М15	4	
	М16	2	145
	М33	2	148
	М37	2	149
	М38	2	
	М40	2	147
	М42	8	144
	М43	4	
	М49	1	222
	С1	12	139
	С3	2	222
	2	55	152
	59	18	
	61	2	140
	62	4	
	63	4	
	64	2	
	65	2	
	66	2	
	67	2	
	86	1	152
	Масса ПК 845,0кг		

Марка простр. каркаса	Марка изделия	Кол. шт.	№ листа
ПК5а-3	Кр5а	2	216
	М9	2	143
	М12	2	144
	М15	4	
	М16	2	145
	М33	2	146
	М37	2	149
	М38	2	
	М40	2	147
	М42	4	144
	М49	1	222
	С1	12	139
	С3	2	222
	2	68	158
	61	2	140
	62	4	
	63	4	
	64	2	
	65	2	
	66	2	
	67	2	
	84	16	
	86	1	
	Масса ПК 889,3кг		
ПК5а-1	М19	1	146
	М20	4	
	М9, М12, М15, М16, М33, М37, М38, М40, М42, М49, С1, С3, поз. 2, 61-67, 84, 86 см. ПК 5а-3		
	Масса ПК 1019,5кг		

ТК 1974	Спецификация марок арматурных изделий и закладных деталей на один пространственный каркас ПК 1а-3 ÷ ПК 5а-3	1.420-6 Выпуск 1
		Лист 205

ЦНИИПРОМЗДАНИЙ г. Москва

Рук. группы Верижников
Ст. инженер Белонучкина
Проверил Шаврова

14337-02 7

Спецификация марок арматурных изделий закладных деталей на один пространственный каркас

Марка простр. каркаса	Марка изделия	Кол. шт	№ листа
ПК6а-1	М19	1	146
	М20	4	
	Кр5а, М9, М12, М15, М16 М33, М37, М38, М40, М49, С1, С3, поз. 2, 61÷67, 84, 86 см ПК5а-3		
	Масса ПК 1096,9 кг		
ПК7а	Кр6а	2	218
	М10	4	143
	М16	2	145
	М31	2	148
	М49	1	222
	С1	12	139
	С3	2	222
	2	60	152
	59	18	
	61	4	140
	62	8	
	67	2	
	74	4	141
	75	2	
	76	2	
	77	2	
	86	1	152
	Масса ПК 671,6 кг		

Марка простр. каркаса	Марка изделия	Кол. шт	№ листа
ПК7а-1	М19	1	146
	М20	4	
	Кр6а, М10, М16, М31, М49, С1, С3 поз. 2, 59, 61, 62, 67, 74÷77, 86 см. ПК7а		
	Масса ПК 811,0 кг		
ПК7а-3	Кр6а	2	218
	М5а	2	142
	М10	4	143
	М16	2	145
	М18	4	
	М31	2	148
	М49	1	222
	С1	12	139
	С3	2	222
	2	56	152
	59	18	
	61	4	140
	67	2	
	74	4	141
	75	2	
	76	2	
	77	2	
	83	8	152
	86	1	
	Масса ПК 794,5 кг		

Марка простр. каркаса	Марка изделия	Кол. шт	№ листа
ПК7а-5	Кр6а	2	218
	М10	4	143
	М16	2	145
	М31	2	148
	М42	16	144
	М43	4	
	М49	1	
	С1	12	139
	С3	2	152
	2	60	
	59	18	
	61	4	140
	62	8	
	67	2	
	74	4	141
	75	2	
	76	2	
	77	2	
	86	1	152
	Масса ПК 785,3 кг		
ПК8а	Кр7а	2	217
	М10	4	143
	М16	2	145
	М31	2	148
	М49	1	222

Марка простр. каркаса	Марка изделия	Кол. шт	№ листа
ПК8а	С1	12	139
	С3	2	222
	2	66	152
	42	4	
	61	4	140
	62	8	
	67	2	
	74	4	141
	75	2	
	76	2	
	77	2	
	84	16	152
	86	1	
	Масса ПК-932,6 кг		
ПК9а	87	4	152
	Кр7а, М10, М16, М31, М49, С1, С3, поз. 2, 61, 62, 67, 74÷77, 84, 86 см ПК8а		
	Масса ПК 1001,4 кг		
ПК8а-1	М19	1	146
	М20	4	
	Кр7а, М10, М16, М31, М49, С1, С3 поз. 2, 42, 61, 62, 67 74÷77, 84, 86, см. ПК8а		
	Масса ПК 10720,0 кг		

Марка простр. каркаса	Марка изделия	Кол. шт	№ листа
ПК9а-1	М19	1	146
	М20	4	
	87	4	152
	Кр7а, М10, М16, М31, М49, С1, С3, поз. 2, 61, 62, 67, 74÷77, 84, 86 см. ПК8а		
	Масса ПК 1140,8 кг		
ПК8а-3	Кр7а	2	217
	М5а	2	142
	М10	4	143
	М16	2	145
	М18	4	
	М31	2	148
	М49	1	222
	С1	12	139
	С3	2	222
	2	62	152
	42	4	
	61	4	140
	67	2	
	74	4	141
	75	2	
	76	2	
	77	2	
	83	8	
	84	16	

Марка простр. каркаса	Марка изделия	Кол. шт	№ листа
ПК8а-3	86	1	152
	Масса ПК 1055,6 кг		
ПК9а-3	87	4	152
	Кр7а, М5а, М10, М16, М18, М31, М49 С1, С3, поз. 2, 61, 67, 74÷77, 83, 84, 86 см. ПК8а-3		
	Масса ПК 1124,4 кг		
ПК10а-3	Кр7а	2	217
	М5а	2	142
	М10	4	143
	М16	2	145
	М18	4	
	М31	2	148
	М49	1	222
	С1	12	139
	С3	2	222
	2	62	152
	61	4	140
	67	2	
	74	4	141
	75	2	
	76	2	
	77	2	
	83	8	
	84	16	
	86	1	152
	89	4	
	Масса ПК 1160,4 кг		

Ст. инженер Проверил — Белонучкина Шаврова

Москва

ТК 1974	Спецификация марок арматурных изделий и закладных деталей на один пространственный каркас ПК6а-1÷ПК10а-3	1.420-6 Выпуск 1	
		Лист	206

14337-02 73

Спецификация марок арматурных изделий и закладных деталей на один пространственный каркас

Марка простр. каркаса	Марка изделия	Кол. шт.	№ листа
ПК11а-3	Кр9а	2	217
	М9	2	143
	М12	2	144
	М15	3	
	М16	2	145
	М33	1	148
	М35	1	149
	М36	1	149
	М37	1	
	М38	1	
	М39а	1	142
	М40	2	147
	М42	4	144
	М48	1	222
	С1	4	139
	С3	2	222
	2	51	152
	49	4	
	59	8	
	61	2	140
	62	4	
	63	4	
	64	2	
	65	2	
	66	2	
	67	2	
	84	8	141
	Масса ПК 816,4кг		

Марка простр. каркаса	Марка изделия	Кол. шт.	№ листа
ПК11а-1	М19	2	146
	М42	2	144
	Кр9а, М9, М12, М15, М16, М33, М35÷М40, М48, С1, С3, поз. 2, 49, 59, 61÷67, 84 см. ПК 11а-3		
	Масса ПК 828,6кг		
ПК12а-3	Кр9а	2	217
	М9	2	143
	М12	2	144
	М15	3	
	М16	2	145
	М33	1	148
	М35	1	149
	М36	1	
	М37	1	
	М38	1	
	М39а	1	142
	М40	2	147
	М42	6	144
	М43	4	
	М48	1	222
	С1	4	139
	С3	2	222
	2	51	152
	49	4	
	59	8	
	61	2	140
	62	4	

Марка простр. каркаса	Марка изделия	Кол. шт.	№ листа
ПК11а-3	63	4	140
	64	2	
	65	2	
	66	2	
	67	2	
	84	8	141
	Масса ПК		871,2кг
ПК12а-3	Кр9а	2	217
	М9	2	143
	М12	2	144
	М15	3	
	М16	2	145
	М33	1	148
	М35	1	149
	М36	1	
	М37	1	
	М38	1	
	М39а	1	142
	М40	2	147
	М42	4	144
	М48	1	222
	С1	4	139
	С3	2	222
	2	51	152
	41	4	
	61	2	
	62	4	
	63	4	
	64	2	
	65	2	

Марка простр. каркаса	Марка изделия	Кол. шт.	№ листа
ПК12а-3	66	2	140
	67	2	
	84	16	141
	Масса ПК 910,2кг		
ПК12а-1	М19	1	146
	М42	2	144
	Кр9а, М9, М12, М15, М16, М33, М35÷М40, М48, С1, С3, поз. 2, 41, 61÷67, 84 см. ПК 12а-3		
	Масса ПК 922,4кг		
ПК 13а	Кр10а	2	218
	М10	4	143
	М16	2	145
	М31	1	148
	М39	1	142
	М48	1	222
	С1	4	139
	С3	2	222
	2	38	152
	59	18	
	61	4	140
	62	8	
	67	2	
	74	4	141
	75	2	
	76	2	
	77	2	
	Масса ПК - 430,9кг		

Марка простр. каркаса	Марка изделия	Кол. шт.	№ листа
ПК13а-1	М19	1	14,6
	Кр10а, М10, М16, М31, М39, М48, С1, С3, поз. 2, 59, 61, 62, 67, 74, 75, 76, 77 см. ПК 13а		
	Масса ПК 447,5кг		
ПК13а-3	Кр10а	2	218
	М5а	1	142
	М10	4	143
	М16	2	145
	М18	2	
	М31	1	148
	М39	1	142
	М48	1	222
	С1	4	139
	С3	2	222
	2	36	152
	59	18	
	61	4	140
	62	4	
	67	2	
	74	4	141
	75	2	
	76	2	
	77	2	
	83	4	
	Масса ПК 491,2кг		

Марка простр. каркаса	Марка изделия	Кол. шт.	№ листа
ПК13а-5	Кр10а	2	218
	М10	4	143
	М16	2	145
	М31	1	148
	М39	1	142
	М42	12	144
	М43	4	
	М48	1	222
	С1	4	139
	С3	2	222
	2	38	152
	59	18	
	61	4	140
	62	8	
	67	2	
	74	4	141
	75	2	
	76	2	
	77	2	
	Масса ПК 507,1кг		
ПК14а	Кр11а	2	217
	2	46	152
	50	4	
	59	16	
	М10, М16, М31, М39, М48, С1, С3 поз. 61, 62, 67, 74÷77 см ПК 13а-5		
	Масса ПК 608,5кг		

ЦНИИПРОМЗДАНИЙ
Москва

Рук. группы — Верижников
Ст. инженер — Шаврова
Проверил — Хвалебнова

ТК 1974	Спецификация марок арматурных изделий и закладных деталей на один пространственный каркас ПК 11а-3 ÷ ПК 14а	1.420-6 Вып. 1. лист 207

Спецификация марок арматурных изделий и закладных деталей на один пространственный каркас

Марка простр. каркаса	Марка изделия	Кол. шт	№ листа
ПК14а-1	Кр11а	2	217
	М10	4	143
	М16	2	145
	М19	1	146
	М31	1	148
	М39	1	142
	М48	1	222
	С1	4	139
	С3	2	222
	2	46	152
	50	4	
	59	16	
	61	4	140
	62	8	
	67	2	
	74	4	141
	75	2	
	76	2	
	77	2	
	Масса ПК 625,1кг.		
ПК14а-3	Кр11а	2	217
	М5а	1	142
	М10	4	143
	М16	2	145
	М18	2	
	М31	1	148
	М39	1	142
	М48	1	222
	С1	4	139
	С3	2	222
	2	44	152
	50	4	
	59	16	

Марка простр. каркаса	Марка изделия	Кол. шт.	№ листа
ПК14а-3	61	4	140
	62	4	
	67	2	
	74	4	141
	75	2	
	76	2	
	77	2	
	83	4	
	Масса ПК 669,4кг		
ПК15а-3	Кр8а	2	218
	М5а	1	142
	М10	4	143
	М16	2	145
	М18	2	
	М31	1	148
	М39	1	142
	М48	1	222
	С1	4	139
	С3	2	222
	2	48	152
	44	4	
	61	4	
	62	4	140
	67	2	
	74	4	
	75	2	
	76	2	141
	77	2	
	83	4	
	84	16	
	Масса ПК 780,6кг.		

Марка простр. каркаса	Марка изделия	Кол. шт.	№ листа
ПК16а-3	Кр12а	1	218
	Кр13а	1	217
	Кр14	1	133
	Кр15	2	134
	М9	2	143
	М12	2	144
	М15	4	
	М17	2	145
	М33	1	148
	М34	1	
	М37	2	149
	М38	2	
	М40	1	147
	М41	1	
	М42	4	144
	М49	1	222
	С1	4	139
	С2	8	
	С3	2	222
	2	6	152
	58	42	
	59	10	
	60	10	
	61	2	140
	62	4	
	68	2	
	69	1	
	70	1	
	71	2	
	72	2	141
	73	2	
	86	1	152
	Масса ПК-835,6кг		

Марка простр. каркаса	Марка изделия	Кол. шт	№ листа
ПК16а-1	М20	3	146
	М30	2	147
	М42	2	144
	Кр12а, Кр13а, Кр14, Кр15, М9, М12, М15, М17, М33, М34, М37, М38, М40, М41, М49, С1, С2, С3, поз. 2, 58 ÷ 62, 68 ÷ 73, 86		см. ПК16а-3
	Масса ПК-990,2кг		
ПК16а-5	Кр12а	1	218
	Кр13а	1	217
	Кр14	1	133
	Кр15	4	134
	М9	2	143
	М12	2	144
	М15	4	
	М17	2	145
	М33	1	148
	М34	1	
	М37	2	149
	М38	2	
	М40	1	147
	М41	1	
	М42	8	144
	М43	4	
	М49	1	222
	С1	4	139
	С2	8	
	С3	2	222

Марка простр. каркаса	Марка изделия	Кол. шт.	№ листа
ПК16а-5	2	6	152
	58	42	
	59	10	
	60	10	
	61	2	140
	62	4	
	68	2	
	69	1	
	70	1	
	71	2	
	72	2	141
	73	2	
	86	1	152
	Масса ПК-894,9кг		
ПК17а-3	Кр16а	1	219
	Кр17а	1	217
	Кр18	1	135
	Кр19	2	
	М9	2	143
	М12	2	144
	М15	4	
	М17	2	145
	М33	1	148
	М34	1	
	М37	2	149
	М38	2	
	М40	1	147
	М41	1	
	М42	4	144
	М49	1	222
	С1	4	139
	С2	8	
	С3	2	222

Марка простр. каркаса	Марка изделия	Кол. шт	№ листа
ПК17а-3	2	8	158
	51	4	
	58	46	
	60	10	
	61	2	140
	62	4	
	68	2	
	69	1	
	71	2	
	72	2	141
	73	2	
	84	8	152
	86	1	
	Масса ПК 901,4кг		
ПК17а-1	М42	2	144
	М20	3	146
	М30	2	147
	Кр16а, Кр17а, Кр18, Кр19, М9, М12, М15, М17, М33, М34, М37, М38, М40, М41, М49, С1, С2, С3. поз. 2, 51, 58, 60, 61, 62, 68, 69, 72, 73, 84, 86.		См. ПК17а-3
	Масса ПК-1056,5кг.		

Белонучкина
Шаврова
Гл. инженер проекта
Ст. инженер
Проверил
г. Москва

ТК 1974

Спецификация марок арматурных изделий и закладных деталей на один пространственный каркас ПК14а-1 ÷ ПК17а-3.

1.420-6
Выпуск 1
Лист 208

Спецификация марок арматурных изделий и закладных деталей на один пространственный каркас

Марка простр. каркаса	Марка изделия	Кол. шт.	№ листа
ПК18а-3	Кр17а	1	217
	Кр20а	1	220
	Кр21	1	136
	Кр22	1	134
	Кр23	1	
	М9	2	143
	М12	2	144
	М15	4	
	М17	2	145
	М33	1	148
	М34	1	
	М37	2	149
	М38	2	
	М40	1	147
	М41	1	
	М42	4	144
	М49	1	222
	С1	4	139
	С2	8	
	С3	2	222
	2	8	
	52	2	152
	58	58	
	60	8	
	61	2	
	62	4	140
	68	2	
	69	1	
	70	1	
	71	2	
	72	2	141
	73	2	

Марка простр. каркаса	Марка изделия	Кол. шт.	№ листа
ПК18а-3	84	8	141
	86	1	152
	Масса ПК-1015,9кг		
ПК18а-1	М20	3	146
	М30	2	147
	М42	2	144
	Кр 17а; Кр 20а; кр21; Кр 22; Кр 23; М9; М12; М15; М17; М33; М34; М37; М38; М40; М41; М49; С1; С2; С3; п.2; 52; 58; 60; 61; 68; 69; 70; 71; 72; 73; 84; 86 см. ПК 18а-3		
	Масса ПК-1169,5кг		
ПК19а	Кр 24а	2	218
	Кр 25	2	136
	М10	2	143
	М11	2	
	М17	2	145
	М31	1	148
	М32	1	
	М49	1	222
	С1	4	139
	С2	8	
	С3	2	222
	2	6	
	52	4	152
	58	42	

Марка простр. каркаса	Марка изделия	Кол. шт.	№ листа
ПК19а	59	10	152
	60	10	
	61	4	140
	62	8	
	72	2	141
	78	2	
	79	1	
	80	2	
	81	2	
	82	2	
	86	1	152
	Масса ПК-826,8кг		
ПК19а-1	М20	3	146
	М21	2	
	Кр24а; Кр 25; М10; М11; М17; М31; М32; М49; С1; С2; С3; п 2; 52; 58 ÷ 62; 72; 78 ÷ 82; 86 см ПК19а		
	Масса ПК-1001,6кг		
ПК19а-3	Кр24а	2	218
	Кр25	2	136
	М5а	2	142
	М10	2	143
	М11	2	
	М17	2	145
	М18	4	
	М31	1	148
	М32	1	
	М49	1	222

Марка простр. каркаса	Марка изделия	Кол. шт.	№ листа
ПК19а-3	С1	4	139
	С2	8	
	С3	2	222
	2	4	
	52	4	
	58	40	152
	59	10	
	60	10	
	61	4	140
	72	2	
	78	2	
	79	1	
	80	2	141
	81	2	
	82	2	
	83	8	
	86	1	152
	Масса ПК-947,8кг		
ПК19а-5	Кр21а	2	218
	Кр26	2	136
	М10	2	143
	М11	2	
	М17	2	145
	М31	1	148
	М32	1	
	М42	16	144
	М43	4	
	М49	1	222
	С1	4	139
	С2	8	
	С3	2	222
	2	8	152

Марка простр. каркаса	Марка изделия	Кол. шт.	№ листа
ПК20а	55	4	152
	58	58	
	59	8	
	60	8	
	61	4	140
	62	8	
	72	2	141
	78	2	
	79	1	
	80	2	
	81	2	
	82	2	
	86	1	152
	Масса ПК-1057,9кг		
ПК20а-3	Кр21	2	136
	Кр26а	2	221
	М10	2	143
	М11	2	
	М17	2	145
	М31	1	148
	М32	1	
	М49	1	222
	С1	4	139
	С2	8	
	С3	2	222
	2	8	
	55	4	152
	58	58	
	59	8	
	60	8	
	61	4	140
	62	8	
	72	2	
	78	2	141
	79	1	

Марка простр. каркаса	Марка изделия	Кол. шт.	№ листа
ПК20а	80	2	141
	81	2	
	82	2	
	86	1	152
	Масса ПК-973,1кг		
ПК20а-1	М20	3	146
	М21	2	
	Кр 21а; Кр 26а, М10, М11, М17, М31, М32 С1 ÷ С3, поз. 2, 55, 58, 59 ÷ 62, 72, 78 ÷ 82, 86 см. ПК 20а		
	Масса ПК-1148,5кг		
ПК20а-3	Кр21	2	136
	Кр26а	2	221
	М5а	2	142
	М10	2	143
	М11	2	
	М17	2	145
	М18	4	
	М31	1	148
	М32	1	
	М49	1	222
	С1	4	139
	С2	8	
	С3	2	222
	2	6	
	55	4	152
	58	56	
	59	8	
	60	8	
	61	4	140
	72	2	141

Гип. Ясинников
Рук. группы Белоцуцкина
Ст. инженер Шаврова
Проверил

ЦИИПРОМЗДАНИЙ
Москва

ТК 1974

Спецификация марок арматурных изделий и закладных деталей на один пространственный каркас ПК18-3 ÷ ПК20а-3.

1.420-6
Выпуск 1
Лист 209

14337-02 ф.

Спецификация марок арматурных изделий и закладных деталей на один пространственный каркас.

Марка простр. каркаса	Марка изделия	Кол. шт.	№ листа
ПК20а-3	78	2	141
	79	1	
	80	2	
	81	2	
	82	2	
	83	8	
	86	1	152
	Масса ПК – 1094,5кг		
ПК21а	Кр27а	2	221
	Кр28	2	136
	М10	2	143
	М11	2	
	М17	2	145
	М31	1	148
	М32	1	
	М49	1	222
	С1	4	139
	С2	8	
	С3	2	222
	2	8	152
	58	58	
	61	4	140
	62	8	
	72	2	141
	78	2	
	79	1	
	80	2	
	81	2	
	82	2	
	84	8	
	85	8	152

Марка простр. каркаса	Марка изделия	Кол. шт.	№ листа
	86	1	152
	88	4	
	Масса ПК-1186,6кг		
ПК21а-1	М20	3	146
	М21	2	
	Кр27а, Кр28, М10, М11, М17, М31, М32, М49, С1, С2, С3, п.2,58, 61, 62, 72, 78-82, 84-86, 88 см. ПК21а		
	Масса ПК-1362,0кг		
ПК21а-3	Кр27а	2	221
	Кр28	2	136
	М5а	2	142
	М10	2	143
	М11	2	
	М17	2	145
	М18	4	
	М31	1	148
	М32	1	
	М49	1	222
	С1	4	139
	С2	8	
	С3	2	222
	2	6	152
	58	56	
	61	4	140
	72	2	141
	78	2	
	79	1	

Марка простр. каркаса	Марка изделия	Кол. шт.	№ листа
ПК21а-3	80	2	141
	81	2	
	82	2	
	83	8	
	84	8	152
	85	8	
	86	1	
	88	4	
	Масса ПК-1310,3кг		
ПК22а-3	Кр29а	2	219
	М9	2	143
	М12	2	144
	М15	3	
	М16	2	145
	М33	2	148
	М37	2	149
	М38	2	
	М40	2	147
	М42	4	144
	М48	1	222
	М49	1	
	С1	8	139
	С3	4	222
	2	49	152
	35	4	
	59	10	
	61	2	140
	62	4	
	63	4	
	64	2	

Марка простр. каркаса	Марка изделия	Кол. шт.	№ листа
ПК22а-3	65	2	140
	66	2	
	67	2	
	84	8	141
	86	1	152
	Масса ПК- 722,7кг		
ПК22а-5	Кр29а	2	219
	М9	2	143
	М12	2	144
	М15	3	
	М16	2	145
	М33	2	148
	М37	2	149
	М38	2	
	М40	2	147
	М42	6	144
	М43	4	
	М48	1	222
	М49	1	
	С1	8	139
	С3	4	222
	2	49	152
	35	4	
	59	10	
	61	2	140
	62	4	
	63	4	
	64	2	
	65	2	
	66	2	

Марка простр. каркаса	Марка изделия	Кол. шт.	№ листа
ПК23а-1	67	2	140
	84	8	141
	86	1	152
	Масса ПК - 777,7кг		
ПК23а-3	Кр30а	2	220
	М2	2	142
	М9	2	143
	М12	2	144
	М15	3	
	М16	2	145
	М19	2	146
	М20	1	
	М33	2	148
	М37	2	149
	М38	2	
	М40	2	147
	М48	1	222
	М49	1	
	С1	8	139
	С3	4	222
	2	58	159
	52	4	140
	61	2	
	62	4	
	63	4	
	64	2	
	65	2	
	66	2	
	67	2	
	84	16	152

Марка простр. каркаса	Марка изделия	Кол. шт.	№ листа
ПК23а-1	86	1	152
	Масса ПК - 889,2кг		
ПК24а-1	16	4	152
	53	4	
	Кр30а, М9, М12, М15, М16, М19, М20, М33, М37, М38, М40, М48, М49, С1, С3, п.2,61, 62, 63, 64, 65, 66, 67, 84, 86 см. ПК23а-1.		
	Масса ПК-1035,0кг.		
ПК23а-3	Кр30а	2	220
	М9	2	143
	М12	2	144
	М15	3	
	М16	2	145
	М33	2	148
	М37	2	149
	М38	2	
	М40	2	147
	М42	4	144
	М48	1	222
	М49	1	
	С1	8	139
	С3	4	222
	2	58	152
	52	4	
	61	2	140
	62	4	

Спецификация марок арматурных изделий и закладных деталей на один пространственный каркас

Марка простр. каркаса	Марка изделия	Кол. шт.	№ листа
ПК 23а-3	63	4	140
	64	2	
	65	2	
	66	2	
	67	2	
	84	16	152
	86	1	
	Масса ПК - 834,2 кг		
ПК 25а	Кр31а	2	217
	М10	4	143
	М16	2	145
	М31	2	148
	М48	1	222
	М49	1	
	С1	8	139
	С3	4	222
	2	56	152
	44	4	
	59	16	
	61	4	140
	62	8	
	67	2	
	74	4	141
	75	2	
	76	2	
	77	2	
	86	1	152
	Масса ПК - 704,5 кг		
ПК 25а-1	М19	2	146
	М20	1	
	Кр31а, М10, М16, М31, М48, М49, С1, С3, поз. 2, 44, 59, 61 62, 67, 74 ÷ 77, 86 см. ПК 25		
	Масса ПК - 767,3 кг		

Марка простр. каркаса	Марка изделия	Кол. шт.	№ листа
ПК 25а-3	Кр31а	2	136
	М5с	2	142
	М10	4	143
	М16	2	145
	М18	4	
	М31	2	148
	М48	1	222
	М49	1	
	С1	8	139
	С3	4	222
	2	52	152
	44	4	
	59	16	
	61	4	140
	67	2	
	74	4	141
	75	2	
	76	2	
	77	2	
	83	8	
	86	1	152
	Масса ПК - 826,3 кг		
ПК 25а-5	Кр31а	2	136
	М10	4	143
	М16	2	145
	М31	2	148
	М42	12	144
	М43	4	
	М48	1	222
	М49	1	
	С1	8	139
	С3	4	222
	2	56	152
	44	4	

Марка простр. каркаса	Марка изделия	Кол. шт	№ листа
ПК 25а-5	59	16	152
	61	4	140
	62	8	
	67	2	
	74	4	141
	75	2	
	76	2	
	77	2	
	86	1	152
	Масса ПК - 781,3 кг		
ПК 26а-1	Кр32а	2	220
	М2	2	142
	М10	4	143
	М16	2	145
	М19	2	146
	М20	1	
	М31	2	148
	М48	1	222
	М49	1	
	С1	8	139
	С3	4	222
	2	56	152
	53	4	
	61	4	140
	62	8	
	67	2	
	74	4	141
	75	2	
	76	2	
	77	2	
	84	16	152
	86	1	
	Масса ПК - 937,0 кг		

Марка простр. каркаса	Марка изделия	Кол. шт.	№ листа
ПК 26а	Кр32а, М10, М16, М48, М49, М31, С1, С3; поз 2, 53, 61, 62, 67, 74, 75, 76, 77, 84, 86. См. ПК 26а-1		
	Масса ПК - 873,2 кг		
ПК 26а-3	Кр32а	2	220
	М5с	2	142
	М10	4	143
	М16	2	145
	М18	4	
	М31	2	148
	М48	1	222
	М49	1	
	С1	8	139
	С3	4	222
	2	52	152
	53	4	
	61	4	140
	67	2	
	74	4	141
	75	2	
	76	2	
	77	2	
	83	8	
	84	16	152
	86	1	
	Масса ПК - 995,0 кг		

Марка простр. каркаса	Марка изделия	Кол. шт.	№ листа
ПК 27а-1	Кр33а	2	221
	М9	2	143
	М12	2	144
	М15	5	
	М16	2	145
	М19	1	146
	М20	4	
	М33	2	148
	М37	2	149
	М38	2	
	М40	2	147
	М49	1	222
	С1	12	139
	С3	2	222
	2	76	152
	59	16	
	61	2	
	62	4	140
	63	4	
	64	2	
	65	2	
	66	2	
	67	2	
	86	1	152
	Масса ПК - 974,9 кг		
ПК 27а-3	М42	10	144
	Кр33а, М9, М12, М15, М16, М33, М37, М38, М40, М49, С1, С3, поз 2, 59, 61 ÷ 67, 86 см. ПК 27а-1		
	Масса ПК - 844,1 кг		

Марка простр. каркаса	Марка изделия	Кол. шт.	№ листа
ПК 27а-5	Кр33а	2	221
	М9	2	143
	М12	2	144
	М15	5	
	М16	2	145
	М33	2	148
	М37	2	149
	М38	2	
	М40	2	147
	М42	10	144
	М43	4	
	М49	1	222
	С1	12	139
	С3	2	222
	2	76	152
	59	16	
	61	2	
	62	4	
	63	4	
	64	2	140
	65	2	
	66	2	
	67	2	
	86	1	152
	Масса ПК - 908,7 кг		

Рук. группы	Гаврилюк	Верхнюк
Гл. инженер	Демид	Белоцерковец
Пр. Гаврил	Шаев	Шаврова

ЦНИИПРОМЗДАНИЙ
Москва

ТК 1974	Спецификация марок арматурных изделий и закладных деталей на один пространственный каркас ПК 23а-3 ÷ ПК 27а-15	1.420-6 Выпуск 1
		Лист 211

Спецификация марок арматурных изделий и закладных деталей на один пространственный каркас

Марка простр. каркаса	Марка изделия	Кол. шт.	№ листа
ПК28а-1	Кр34а	2	216
	М9	2	143
	М12	2	144
	М15	5	
	М16	2	145
	М19	1	146
	М20	4	
	М33	2	148
	М37	2	149
	М38	2	
	М40	2	147
	М49	1	222
	С1	12	139
	С3	2	222
	2	76	152
	61	2	
	62	4	
	63	4	
	64	2	140
	65	2	
	66	2	
	67	2	
	84	16	141
	86	1	152
	Масса ПК-1087,6		
ПК29а-1	54	4	152
	Кр34а, М9, М12, М15, М16, М20, М33, М37, М38, М40, М49, С1, С3, поз.2, 61÷67, 84, 86 см. ПК 28а-1		
	Масса ПК-1242,8кг		

Марка простр. каркаса	Марка изделия	Кол. шт.	№ листа
ПК28а-3	Кр34а	2	216
	М2	1	142
	М9	2	143
	М12	2	144
	М15	5	
	М16	2	145
	М33	2	148
	М37	2	149
	М38	2	
	М40	2	147
	М42	4	144
	М49	1	222
	С1	12	139
	С3	2	222
	2	76	152
	61	2	
	62	4	
	63	4	
	64	2	140
	65	2	
	66	2	
	67	2	
	84	16	152
	86	1	
	Масса ПК-957,4кг		
ПК30а	Кр35а	2	221
	М10	4	143
	М16	2	145
	М31	2	148
	М49	1	222
	С1	12	139

Марка простр. каркаса	Марка изделия	Кол. шт.	№ листа
ПК30а	С3	2	222
	2	74	16
	59	16	
	61	4	140
	62	8	
	67	2	
	74	4	
	75	2	141
	76	2	
	77	2	
	86	1	152
	Масса ПК-785,5кг		
ПК31а	Кр36а	2	
	41	4	152
	М10, М16, М31, М49, С1, С3, поз.2, 59, 61, 62, 67, 74÷77, 86 см. ПК 30а		
	Масса ПК-1016,7кг		
ПК30а-1	Кр35а	2	221
	М10	4	143
	М16	2	145
	М19	1	146
	М20	4	
	М31	2	148
	М49	1	222
	С1	12	139
	С3	2	222
	2	74	152
	59	16	
	61	4	140

Марка простр. каркаса	Марка изделия	Кол. шт.	№ листа
ПК30а-1	62	8	140
	67	2	
	74	4	141
	75	2	
	76	2	
	77	2	
	86	1	152
	Масса ПК-924,5кг		
ПК31а-1	Кр36а	2	
	41	4	152
	М10, М16, М19, М20, М31, М49, С1, С3, поз.2, 59, 61, 62, 67, 74, 75, 76, 77, 86. см. ПК 30а-1		
	Масса ПК-1155,7кг		
ПК30а-3	Кр35а	2	221
	М5а	2	142
	М10	4	143
	М16	2	145
	М18	4	
	М31	2	148
	М49	1	222
	С1	12	139
	С3	2	222
	2	70	152
	59	16	
	61	4	140
	67	2	
	74	4	141
	75	2	

Марка простр. каркаса	Марка изделия	Кол. шт	№ листа
ПК30а-3	76	2	141
	77	2	140
	83	8	141
	86	1	152
	Масса ПК-907,3кг		
ПК31а-3	Кр36а	2	
	41	4	152
	М5а, М10, М16, М18, М31, М49, С1, С3, поз. 2, 59, 61, 67, 74, 75, 76, 77, 83, 86 см. ПК 30а-3		
	Масса ПК 1138,5кг		
ПК30а-5	Кр35а	2	221
	М10	4	143
	М16	2	145
	М31	2	148
	М42	20	144
	М43	4	
	М49	1	222
	С1	12	139
	С3	2	222
	2	74	152
	59	16	
	61	4	140
	62	8	
	67	2	
	74	4	141
	75	2	
	76	2	
	77	2	
	86	1	152
	Масса ПК 879,9кг		

Марка простр. каркаса	Марка изделия	Кол. шт.	№ листа
ПК32а-1	Кр37а	2	220
	М10	4	143
	М16	2	145
	М19	1	146
	М20	4	
	М31	2	148
	М49	1	222
	С1	12	139
	С3	2	222
	2	74	152
	16	4	
	41	4	
	61	4	
	62	8	140
	67	2	
	74	4	
	75	2	141
	76	2	
	77	2	
	84	16	152
	86	1	
	Масса ПК 1285,0кг		
ПК 32а	Кр37а, М10, М16, М31, М49, С1, С3, поз 2, 16, 41, 61, 62, 67, 74, 75, 76, 77, 84, 86 см. ПК 32а-1		
	Масса ПК 1145,0кг		

Инв. № подл. | Подпись и дата | Взам. инв. №

ТК 1974	Спецификация марок арматурных изделий и закладных деталей на один пространственный каркас ПК 28а-1 ÷ ПК 32а-1	1.420-6 Выпуск 1
		Лист 212

Спецификация марок арматурных изделий и закладных деталей на один пространственный каркас

Марка простр. каркаса	Марка изделия	Кол. шт.	№ листа
ПК32а-3	Кр37а	2	220
	М5а	2	142
	М10	4	143
	М16	2	145
	М18	4	
	М31	2	148
	М49	1	222
	С1	12	139
	2	10	152
	16	4	
	41	4	
	61	4	140
	67	2	
	74	4	141
	75	2	
	76	2	
	77	2	
	83	8	
	84	16	
	86	1	152
	Масса ПК-1266,8кг		
ПК33а-1	М30	2	147
	М33	1	148
	М34	1	
	М37	2	149
	М38	2	
	М40	1	147
	М41	1	
	М42	2	222
	М49	1	
	С1	4	139
	С2	8	
	С3	2	222
	2	8	
	58	52	152
	59	8	
	60	10	
	61	2	
	62	4	
	68	2	140
	69	1	
	70	1	
	71	2	
	72	2	141
	73	2	
	86	1	152
	Масса ПК-1077,2кг		
ПК33а-3	М42	4	144
	Кр38и, Кр39, Кр40, Кр41, М2, М9, М12, М15, М17, М33, М34, М37, М49, М40, М41, С1, С2, С3, 58, 59÷62, 68-73. см ПК33а-1		
	Масса ПК-921,4кг		
ПК33а-5	Кр38а	1	219
	Кр39	1	137
	Кр40	2	135
	Кр41а	1	138
	М9	2	143
	М12	2	144
	М15	5	
	М17	2	145
	М33	1	148
	М34	1	
	М37	2	149
	М38	2	
	М40	1	147
	М41	1	
	М42	2	144
	М43	4	
	М49	1	222
	С1	139	139
	С2	8	139
	С3	2	222
	2	8	152

Марка простр. каркаса	Марка изделия	Кол. шт.	№ листа
ПК33а-5	58	52	152
	59	8	
	60	10	
	61	2	140
	62	4	
	68	2	
	69	1	
	70	1	
	71	2	141
	72	2	
	86	1	152
	Масса ПК-985,8кг		
ПК34а-1	Кр42а	1	219
	Кр43	1	137
	Кр44	2	135
	Кр45а	1	220
	М9	2	143
	М12	2	144
	М15	5	
	М17	2	145
	М20	3	146
	М33	1	148
	М34	1	
	М37	2	149
	М38	2	
	М40	1	147
	М41	1	
	М42	2	144
	М49	1	222
	С1	4	139
	С2	8	
	С3	2	222
	2	8	152
	58	58	
	59	8	
	60	8	
	61	2	140
	62	4	
	68	2	
	69	1	
	70	1	
	71	2	
	72	2	141
	73	2	
	86	1	152
	Масса ПК-1106,7кг		
ПК34а-3	М42	4	158
	Кр42а-Кр45а		
	М33, М34, М37, М38, М40, М41, М49, С1, С2, С3, поз. 2, 58÷62, 68-73, 86. см ПК34а-1		
	Масса ПК-951,8кг		

Марка простр. каркаса	Марка изделия	Кол. шт.	№ листа
ПК35а-1	М41	1	147
	М42	2	144
	М49	1	222
	С1	4	139
	С2	8	
	С3	2	222
	2	8	152
	58	58	
	59	8	
	60	8	
	61	2	140
	62	4	
	68	2	
	69	1	
	70	1	
	71	2	
	72	2	141
	73	2	
	86	1	152
	Масса ПК-1106,7кг		
ПК35а-3	М42	4	158
	Кр42а-Кр45а		
	М33, М34, М37, М38, М40, М41, М49, С1, С2, С3, поз. 2, 58÷62, 68-73, 86. см ПК34а-1		
	Масса ПК-951,8кг		

Марка простр. каркаса	Марка изделия	Кол. шт.	№ листа
ПК35а-1	Кр17а	1	217
	Кр46а	1	219
	Кр47	1	159
	Кр48	2	155
	М9	2	143
	М12	2	144
	М15	5	
	М17	2	145
	М20	3	146
	М30	2	147
	М33	1	148
	М34	1	
	М37	2	149
	М38	2	
	М40	1	147
	М41	1	
	М42	2	144
	М49	1	222
	С1	4	139
	С2	8	
	С3	2	222
	2	8	152
	58	52	
	62	4	140
	68	2	
	69	1	
	70	1	
	71	2	

ЦНИИПРОМЗДАНИЙ
Москва

Гл. инженер проекта Верижников
Гл. инженер Белонучкина
Гл. архитектор Шаврова

ТК 1914 — Спецификация марок арматурных изделий и закладных деталей на один пространственный каркас ПК32а-3 ÷ ПК35а-1

1.420.3 Выпуск 1
Лист 213

14337-02 20

Спецификация марок арматурных изделий и закладных деталей на один пространственный каркас

Марка простр. каркаса	Марка изделия	Кол. шт.	N листа
ПК35а-1	72	2	141
	73	2	
	84	8	
	85	8	152
	86	1	
	Масса ПК-1230,7кг		
ПК35а-3	М42	4	144
	Кр17а, Кр46а, Кр47, кр48, М9, М12, М15, М17, М33, М34, М40, М41, М49, С1, С2, С3, поз 2, 58, 60-62, 68-73, 84, 86. см. ПК35а-1		
	Масса ПК-1074,9кг		
ПК36а-1	Кр17а	1	217
	Кр34а	1	216
	Кр49	1	132
	Кр50	2	134
	М9	2	143
	М12	2	144
	М15	5	
	М17	2	145
	М20	3	146
	М30	2	147
	М33	1	148
	М34	1	
	М37	2	149

Марка простр. каркаса	Марка изделия	Кол. шт.	N листа
ПК36а-1	М38	2	149
	М40	1	147
	М41	1	
	М42	2	144
	М49	1	222
	С1	4	139
	С2	8	
	С3	2	222
	2	8	152
	58	66	
	61	2	140
	62	4	
	68	2	
	69	1	140
	70	1	
	71	2	
	72	2	141
	73	2	
	84	8	
	85	8	
	86	1	152
	Масса ПК-1332,2кг		
ПК37а	Кр51а	2	218
	Кр52	2	132
	М10	2	143
	М11	2	145
	М17	2	
	М31	1	148

Марка простр. каркаса	Марка изделия	Кол. шт.	N листа
ПК37а	М32	1	138
	М49	1	222
	С1	4	139
	С2	8	
	С3	2	222
	2	6	152
	58	48	
	59	10	
	60	10	
	61	4	140
	62	8	
	72	2	141
	78	2	
	79	1	
	80	2	
	81	2	
	82	2	
	86	1	152
	Масса ПК-848,1кг		
ПК37а-1	М20	3	146
	М21	2	
	Кр51а, Кр52, М10, М11, М17, М31, М32, М42, С1, С2, С3, поз 2, 58-62, 72, 78-82, 86. см. ПК37а		
	Масса ПК-1023,6кг		

Марка простр. каркаса	Марка изделия	Кол. шт.	N листа
ПК37а-3	Кр51а	2	218
	Кр51	2	132
	М5а	2	142
	М10	2	145
	М11	2	
	М17	2	145
	М18	4	
	М31	1	149
	М32	1	
	М49	1	222
	С1	4	139
	С2	8	
	С3	4	222
	2	4	152
	58	46	
	59	10	
	60	10	
	61	4	140
	72	2	141
	78	2	
	79	1	
	80	2	
	81	2	
	82	2	
	83	8	
	86	1	152
	Масса ПК-969,8кг		

Марка простр. каркаса	Марка изделия	Кол. шт.	N листа
ПК37а-5	Кр53а	2	218
	Кр54	2	132
	М10	2	143
	М11	2	
	М17	2	145
	М31	1	148
	М32	1	
	М42	20	144
	М43	4	
	М49	1	222
	С1	4	139
	С2	8	
	С3	1	222
	2	8	141
	58	66	
	59	8	
	60	8	
	61	4	
	62	8	
	72	8	
	78	2	
	79	1	
	80	2	
	81	2	
	82	2	
	86	1	152
	Масса ПК-1095,4кг		

Марка простр. каркаса	Марка изделия	Кол. шт.	N листа
ПК38а	Кр53а	2	221
	Кр54	2	132
	М10	2	143
	М11	2	
	М17	2	145
	М31	1	148
	М32	1	
	М49	1	222
	С1	4	139
	С2	8	
	С3	2	222
	2	8	152
	58	66	
	59	8	
	60	8	
	61	4	140
	62	8	
	72	2	141
	78	2	
	79	1	
	80	2	
	81	2	
	82	2	
	86	1	152
	Масса ПК-1001,0кг		

Шаврова

Шаврова

Шаврова

г. Москва

ТК 1974	Спецификация марок арматурных изделий и закладных деталей на один пространственный каркас ПК35а-1 ÷ ПК38а.	1.420-6 Выпуск 1	
		Лист	214

Спецификация марок арматурных изделий и закладных деталей на один пространственный каркас

Марка простр. каркаса	Марка изделия	Кол. шт.	№ листа
ПК38а-1	Кр53а	2	221
	Кр54	2	132
	М10	2	143
	М11	2	
	М17	2	145
	М20	3	146
	М21	2	
	М31	1	148
	М32	1	
	М49	1	222
	С1	4	139
	С2	8	
	С3	2	222
	2	8	152
	58	66	
	59	8	
	60	8	
	61	4	140
	62	8	
	72	2	141
	78	2	
	79	1	
	80	2	
	81	2	
	82	2	
	86	1	152
	Масса ПК-1176,4кг		

Марка простр. каркаса	Марка изделия	Кол. шт.	№ листа
ПК39а-3	Кр53а	2	221
	Кр54	2	132
	М2	1	142
	М5а	2	
	М10	2	143
	М11	2	
	М17	2	145
	М18	4	
	М31	1	148
	М32	1	
	М49	1	222
	С1	4	139
	С2	8	
	С3	2	222
	2	5	152
	58	64	
	59	8	
	60	8	
	61	4	140
	72	2	141
	78	2	
	79	1	
	80	2	
	81	2	
	82	2	
	83	8	
	86	1	152
	Масса ПК-1122,6кг		

Марка простр. каркаса	Марка изделия	Кол. шт.	№ листа
ПК39а-3	Кр49	2	132
	Кр55	2	133
	55	4	152
	84	8	141
	85	8	
	М5а, М10, М11, М17, М18, М31, М32, М49, С1, С2, С3, поз. 2, 58, 61, 72, 78 ÷ 83, 86 см. ПК38а-3		
	Масса ПК-1387,1кг		
ПК39а	Кр49	2	132
	Кр55а	2	221
	М10	2	143
	М11	2	
	М17	2	145
	М31	1	148
	М32	1	
	М49	1	222
	С1	4	139
	С2	8	
	С3	1	222
	2	8	152
	55	4	
	58	66	
	61	4	140
	72	2	141
	78	2	
	79	1	
	80	2	

Марка простр. каркаса	Марка изделия	Кол. шт.	№ листа
ПК39а	81	2	141
	82	2	
	62	8	140
	84	8	141
	85	8	
	86	1	152
	Масса ПК-1265,5кг		
ПК39а-1	М20	3	146
	М21	2	
	Кр49, Кр55а, М10, М11, М17, М31, М32, М49, С1, С2, С3, поз 2, 55, 58, 61, 72, 78 ÷ 86 см. ПК39а		
	Масса ПК-1440,9кг		

Марка простр. каркаса	Марка изделия	Кол. шт.	№ листа

Марка простр. каркаса	Марка изделия	Кол. шт.	№ листа

Марка простр. каркаса	Марка изделия	Кол. шт.	№ листа

ЦНИИПРОМЗДАНИЙ
Москва

Рук. группы — Склере
Ст. инженер — Хваледнова
Проверил — Верижников

ТК 1974	Спецификация марок арматурных изделий и закладных деталей на один пространственный каркас ПК38а-1÷ПК39а-1.	1.420-6 Выпуск 1	
		лист	215

14337-02 86

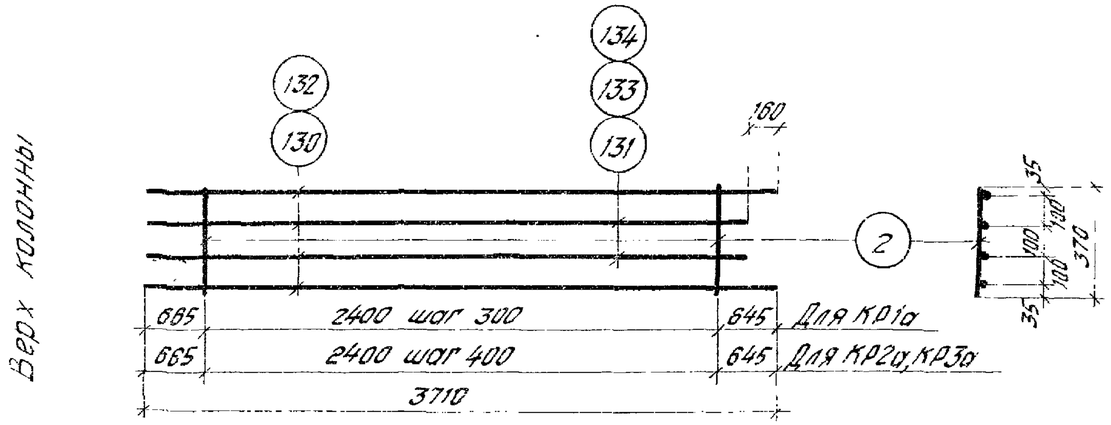

КР1а, КР2а, КР3а

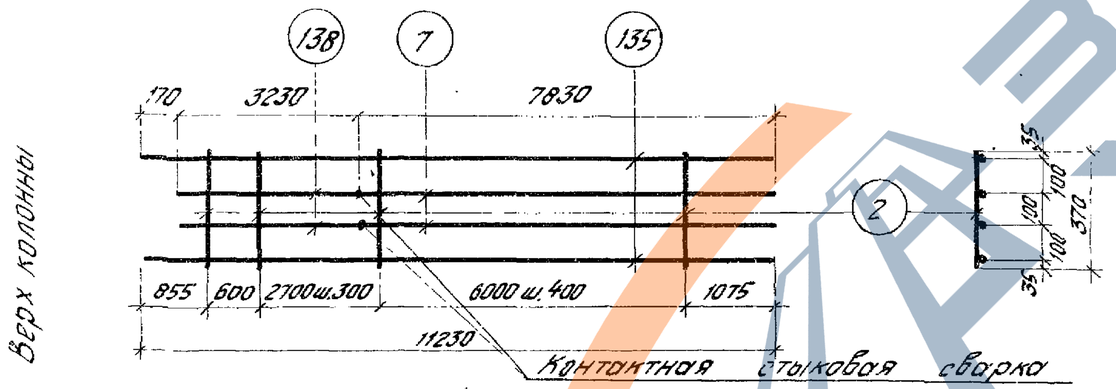

КР4а

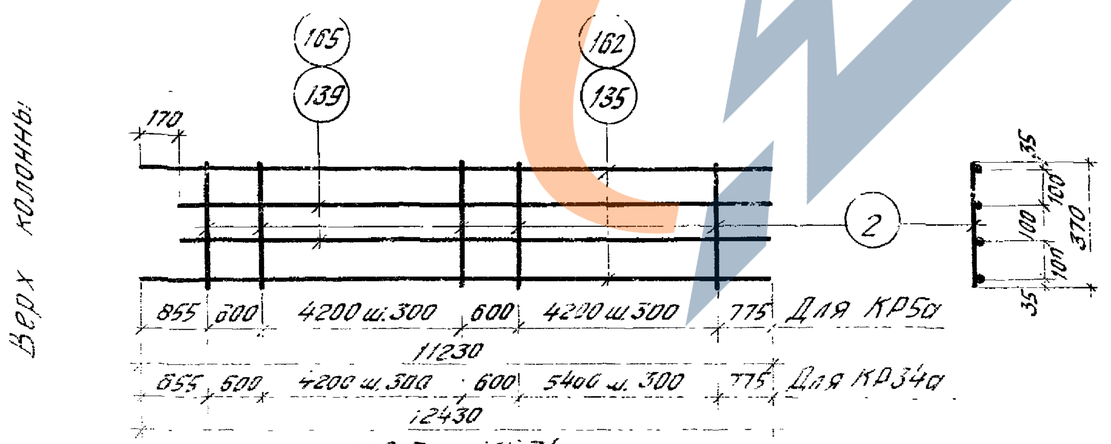

КР5а, КР34а

Спецификация стали на одно арматурное изделие

Марка изделия	№ поз.	Ø, мм	Длина, мм	Кол., шт	Масса изделия кг
КР1а	2	8АI	370	9	92,9
	130	32АIII	3710	2	
	131	32АIII	3550	2	
КР2а	2	8АI	370	7	47,1
	132	25АIII	3710	2	
	133	20АIII	3550	2	
КР3а	2	8АI	370	7	56,9
	132	25АIII	3710	2	
	134	25АIII	3550	2	
КР4а	2	8АI	370	26	237,0
	7	25АIII	7830	2	
	135	32АIII	11230	2	
	138	28АIII	3230	2	

Марка изделия	№ поз.	Ø, мм	Длина, мм	Кол., шт	Масса изделия кг
КР5а	2	8АI	370	31	285,8
	135	32АIII	11230	2	
	139	32АIII	11060	2	
КР34а	2	8АI	370	35	316,7
	162	32АIII	12430	2	
	165	32АIII	12260	2	

Примечания:

1. Каркасы изготовляются при помощи контактной точечной сварки в соответствии с ГОСТ 10922-75 „Арматура и закладные детали сварные для железобетонных конструкций. Технические требования и методы испытаний."
2. Все размеры даны в осях стержней.
3. Размеры поз. 7 и 138 даны без припуска на длину при контактной стыковой сварке.

ТК 1974	Плоские каркасы КР1а÷КР5а, КР34а	1.420-6 Выпуск 1
		Лист 216

ЦНИИПРОМЗДАНИЙ Москва

Вер. Пр. Ст. инженер Проверил

Верижников Шаврова Хваледнова

14337-02 89

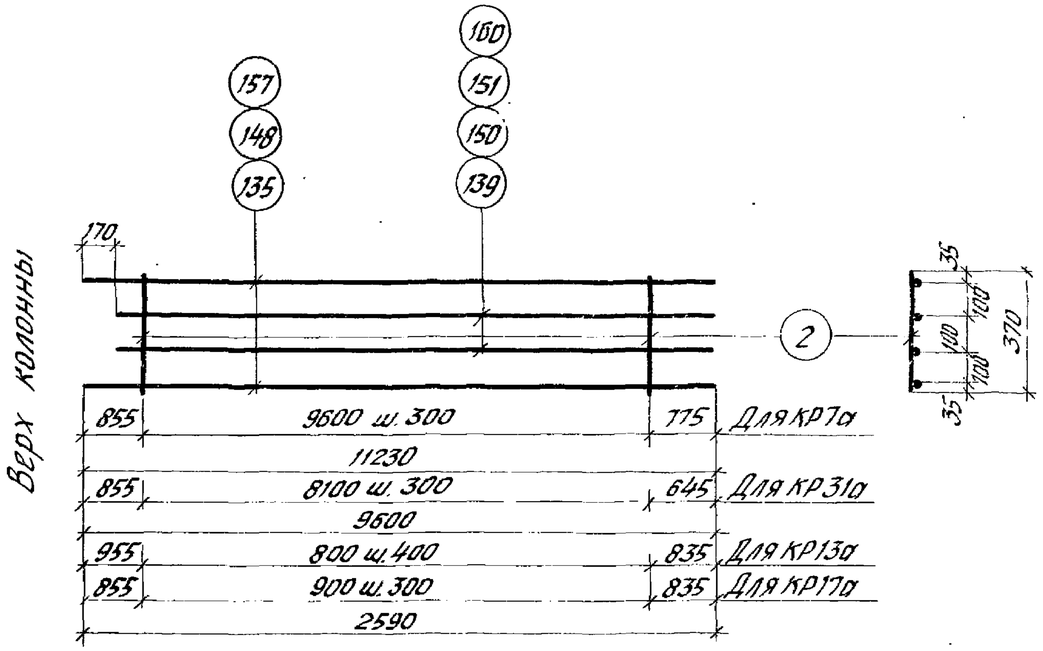

КР7а, КР13а, КР17а, КР31а

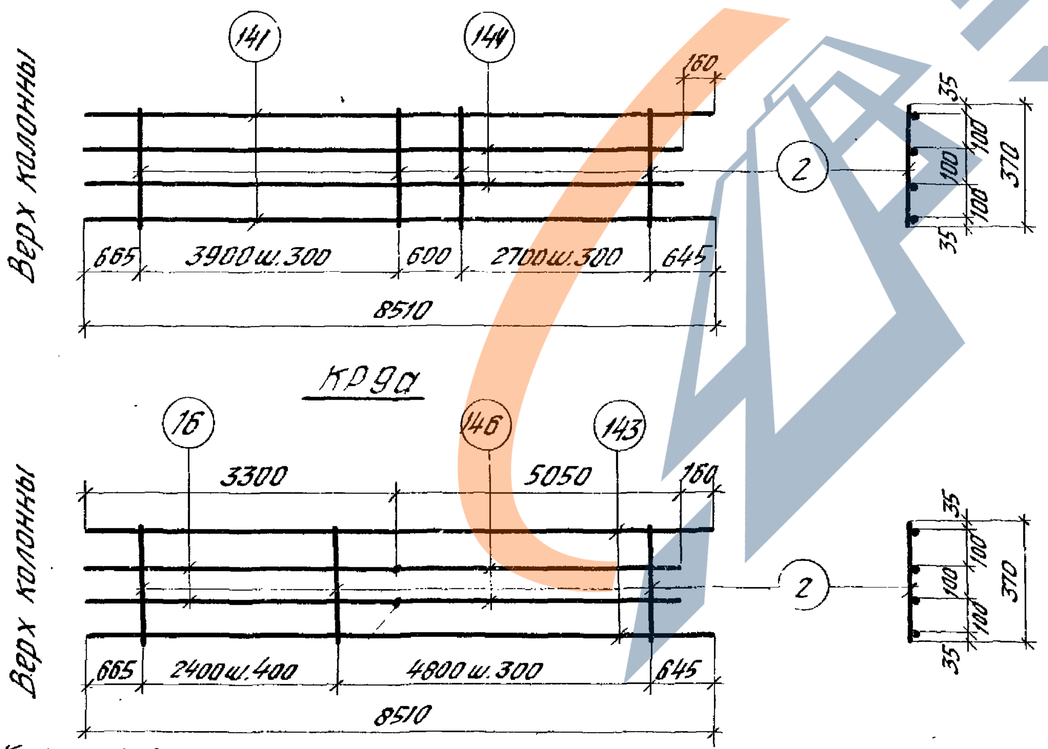

КР9а

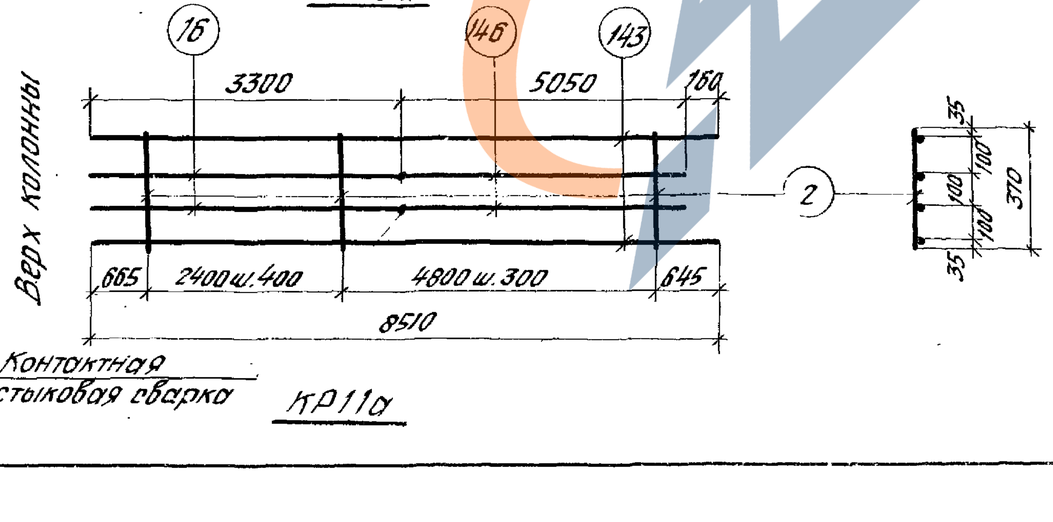

Контактная стыковая сварка

КР11а

Спецификация стали на одно арматурное изделие

Марка изделия	№ поз.	Ф, мм	Длина, мм	Кол. шт.	Масса издел. кг
КР7а	2	8 AI	370	33	286,1
	135	32 A III	11230	2	
	139	32 A III	11060	2	
КР9а	2	8 AI	370	24	217,6
	141	32 A III	8517	2	
	144	32 A III	8350	2	
КР11а	2	8 AI	370	23	159,8
	16	25 A III	3300	2	
	143	28 A III	8510	2	
	146	28 A III	5050	2	
КР13а	2	8 AI	370	3	47,6
	148	32 A III	2590	2	
	150	22 A III	2420	2	

Марка изделия	№ поз.	Ф, мм	Длина, мм	Кол, шт.	Масса издел кг
КР17а	2	8 AI	370	4	63,8
	148	32 A III	2590	2	
	151	32 A III	2420	2	
КР31а	2	8 AI	370	28	187,9
	157	28 A III	9600	2	
	160	28 A III	9430	2	

Примечания:

1. Каркасы изготовляются при помощи контактной точечной сварки в соответствии с ГОСТ 10922-75 „Арматура и закладные детали сварные для железобетонных конструкций. Технические требования и методы испытаний."
2. Все размеры даны в осях стержней.
3. Размеры поз. 16 и 146 даны без припуска на длину при контактной стыковой сварке.

Типовой проект одобрен Госстроем СССР по делам строительства

Шифр ТК 1974

Плоские каркасы КР7а, КР9а, КР11а, КР13а, КР17а, КР31а

1.420-6 Выпуск 1

Лист 217

Инв. № подл. | Подпись и дата | Взам. инв. №

Москва

https://zavodjbi.com/

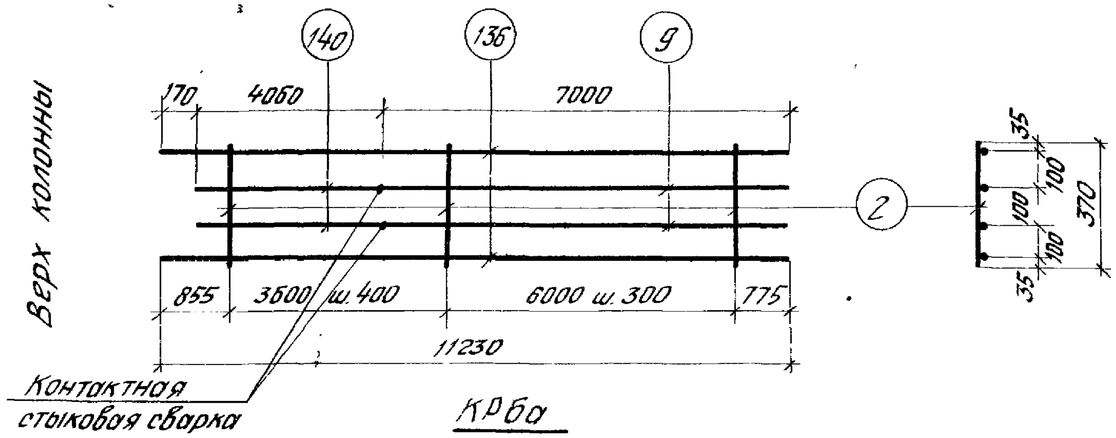

КР6а

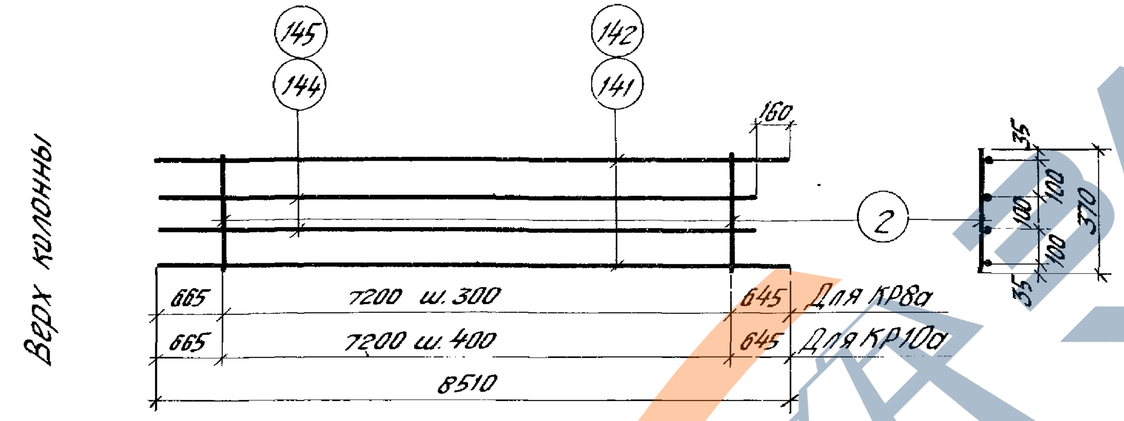

КР8а, КР10а

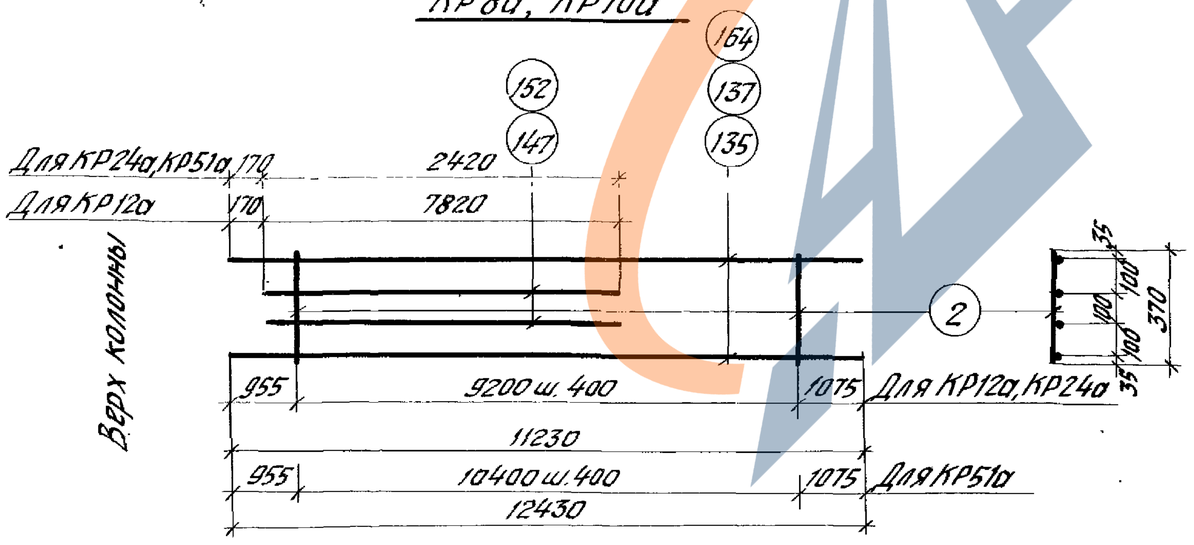

КР12а, КР24а, КР51а

Спецификация стали на одно арматурное изделие

Марка изделия	№ поз.	Ф, мм	Длина мм	Кол., шт.	Масса издел. кг.
КР6а	2	8АI	370	30	211,7
	9	28АIII	7000	2	
	136	28АIII	11230	2	
	140	25АIII	4060	2	
КР8а	2	8АI	370	25	216,4
	141	32АIII	8510	2	
	144	32АIII	8350	2	
КР10а	2	8АI	370	19	109,5
	142	25АIII	8510	2	
	145	20АIII	8350	2	
КР12а	2	8АI	370	24	191,9
	135	32АIII	11230	2	
	147	22АIII	7820	2	

Марка изделия	№ поз.	Ф, мм	Длина, мм	Кол., шт.	Масса издел. кг
КР24а	2	8АI	370	24	108,6
	137	25АIII	11230	2	
	152	25АIII	2420	2	
КР51а	2	8АI	370	27	118,3
	152	25АIII	2420	2	
	164	25АIII	12430	2	

Примечания:

1. Каркасы изготовляются при помощи контактной точечной сварки в соответствии с ГОСТ 10922-75 „Арматура и закладные детали сварные для железобетонных конструкций. Технические требования и методы испытаний."
2. Все размеры даны в осях стержней.
3. Размеры поз. 9 и 140 даны без припуска на длину при контактной стыковой сварке.

ТК 1974	Плоские каркасы КР6а, КР8а, КР10а, КР12а, КР24а, КР51а.	1.420-6 Выпуск 1
		Лист 218

ЦНИИПРОМЗДАНИЙ Москва

Гл. инж. пр-та Дурнева
Рук. группы Верижников
Ст. инженер Шаброва
Проверил Хвалебнова

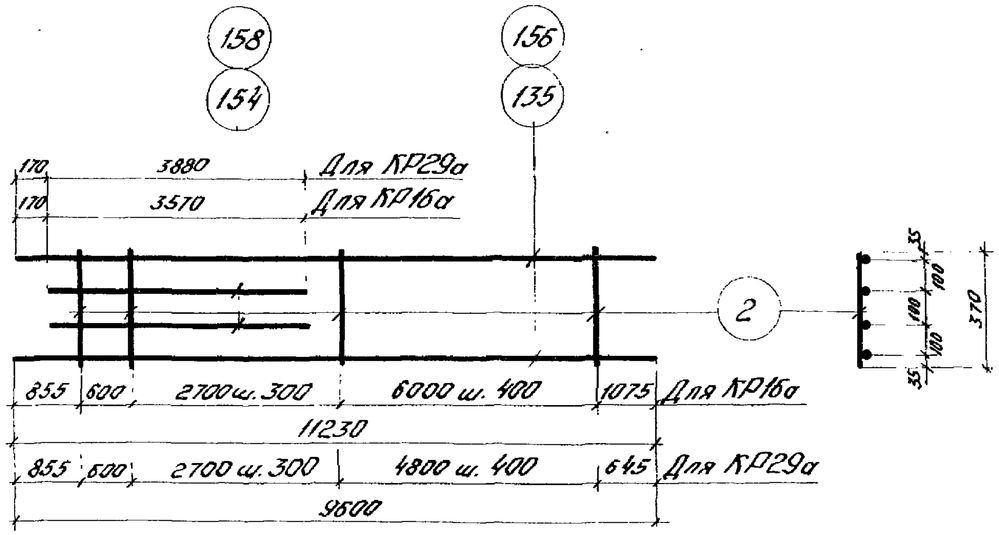

КР16а, КР29а

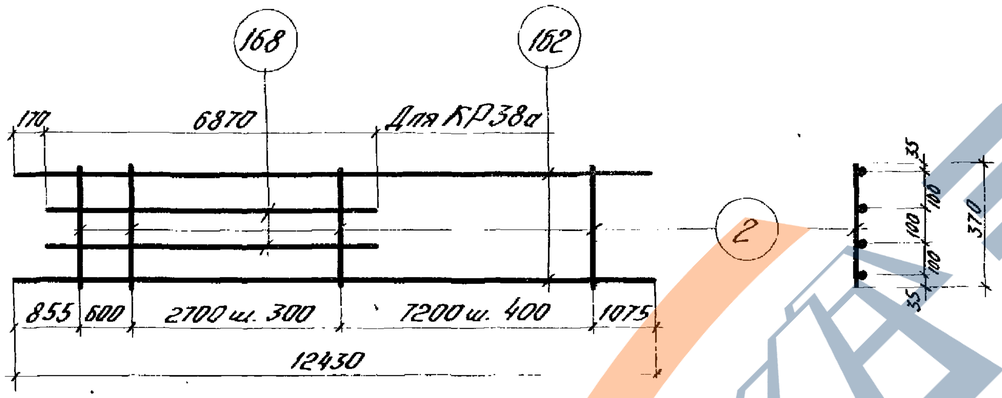

КР38а

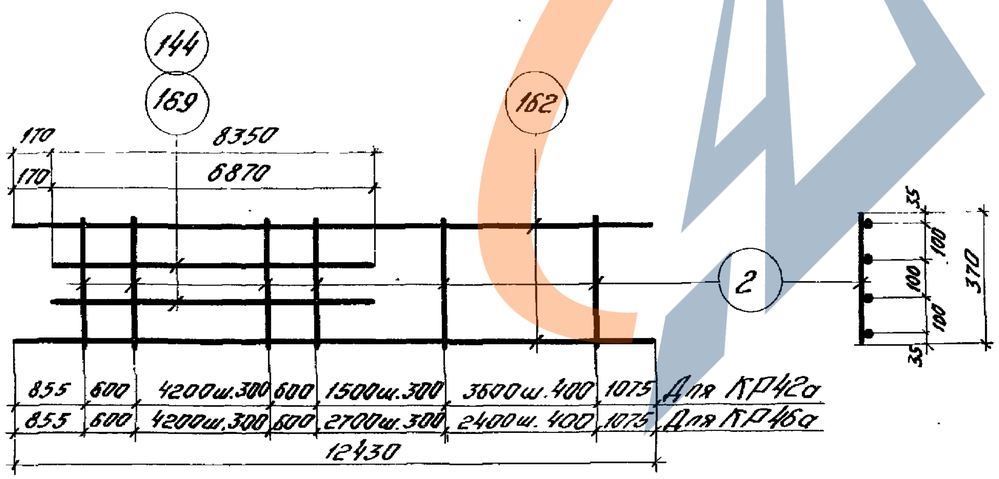

КР42а, КР46а

Спецификация стали на одно арматурное изделие.

Марка изделия	№ поз.	ф мм	Длина мм	Кол. шт.	Масса изделия кг
КР16а	2	8АI	370	26	190,6
	135	32АIII	11230	2	
	154	32АIII	3570	2	
КР29а	2	8АI	370	23	173,5
	156	32АIII	9600	2	
	158	32АIII	3880	2	
КР38а	2	8АI	370	29	214,0
	182	32АIII	12430	2	
	168	25АIII	6870	2	

Марка изделия	№ поз.	ф, мм	Длина мм	Кол, шт.	Масса изделия кг
КР42а	2	8АI	370	31	227,8
	162	32АIII	12430	2	
	169	28АIII	6870	2	
КР46а	2	8АI	370	31	266,8
	144	32АIII	8350	2	
	162	32АIII	12430	2	

Примечания:

1. Каркасы изготовляются при помощи контактной точечной сварки в соответствии с ГОСТ 10922-75 „Арматура и закладные детали сварные для железобетонных конструкций. Технические требования и методы испытаний."
2. Все размеры даны в осях стержней.

ТК 1974	Плоские каркасы КР16а, КР29а, КР38а, КР42а, К[illegible]	1.420-6 Выпуск 1 Лист 219

ЗАВОД ЖБИ

Москва | Проверил | [illegible] | Хваледнова

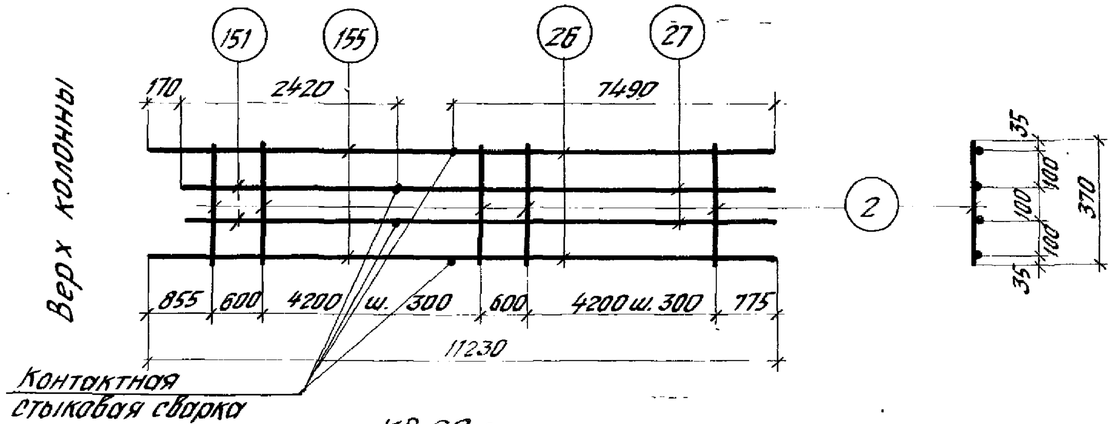

КР 20 а

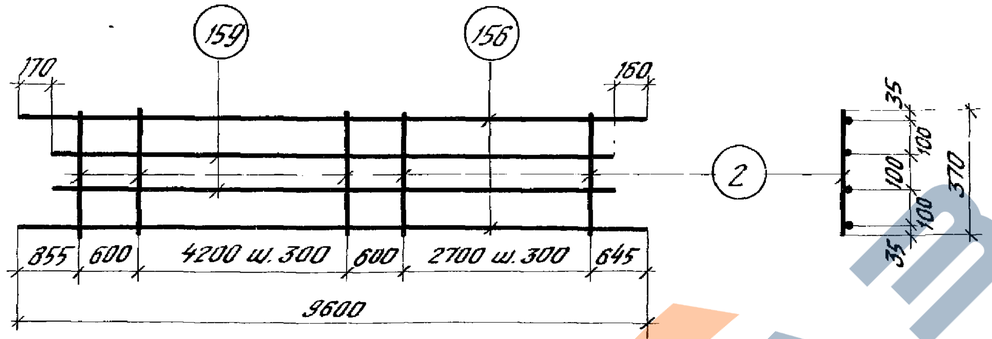

КР 30а

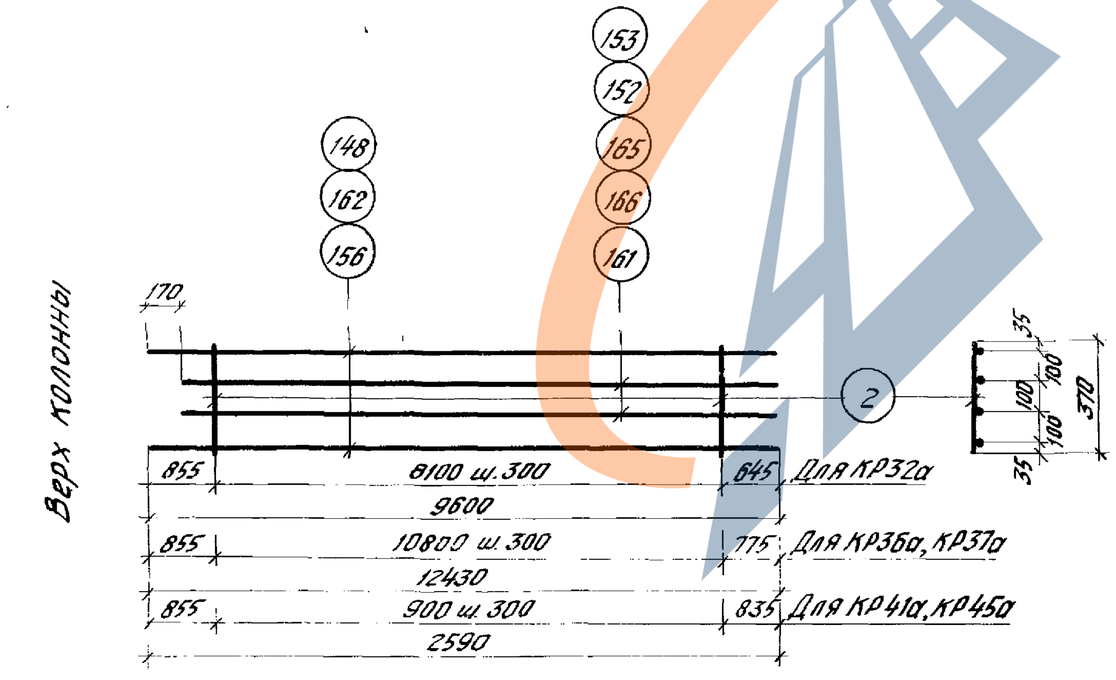

КР32а, КР36а, КР37а, КР41а, КР45а

Спецификация стали на одно арматурное изделие

Марка изделия	№ поз.	Ф, мм	Длина, мм	Кол., шт.	Масса изделия кг
КР20а	2	8АI	370	31	238,1
	26	28АIII	7490	2	
	27	28АIII	8640	2	
	151	32АIII	2420	2	
	155	32АIII	3740	2	
КР30а	2	8АI	370	26	241,9
	156	32АIII	9600	2	
	159	32АIII	9270	2	
КР32а	2	8АI	370	28	244,3
	156	32АIII	9600	2	
	161	32АIII	9430	2	
КР36а	2	8АI	370	37	280,7
	162	32АIII	12430	2	
	166	28АIII	12260	2	

Марка изделия	№ поз.	Ф, мм	Длина, мм	Кол., шт.	Масса издел., кг
КР37а	2	8АI	370	37	312,2
	162	32АIII	12430	2	
	165	32АIII	12260	2	
КР41а	2	8АI	370	4	51,9
	148	32АIII	2590	2	
	152	25АIII	2420	2	
КР45а	2	8АI	370	4	56,7
	148	32АIII	2590	2	
	153	28АIII	2420	2	

Примечания:

1. Каркасы изготовляются при помощи контактной точечной сварки в соответствии с ГОСТ 10922-75 „Арматура и закладные детали сварные для железобетонных конструкций. Технические требования и методы испытаний."
2. Все размеры даны в осях стержней.
3. Размеры поз. 26, 27, 151 и 155 даны без припуска на длину при контактной стыковой сварке.

ТК 1974	Плоские каркасы КР20а, КР30а, КР32а, КР36а, КР37а, КР41а, КР45а.	1.420-6 Выпуск 1	
		Лист	220

Гл. инж. пр-та — Дурнева
Рук. группы — Верижников
Ст. инженер — Шаврова
Проверил — Хваледнова

ЦНИИПРОМЗДАНИЙ
Москва

ЗАВОД КЕМ

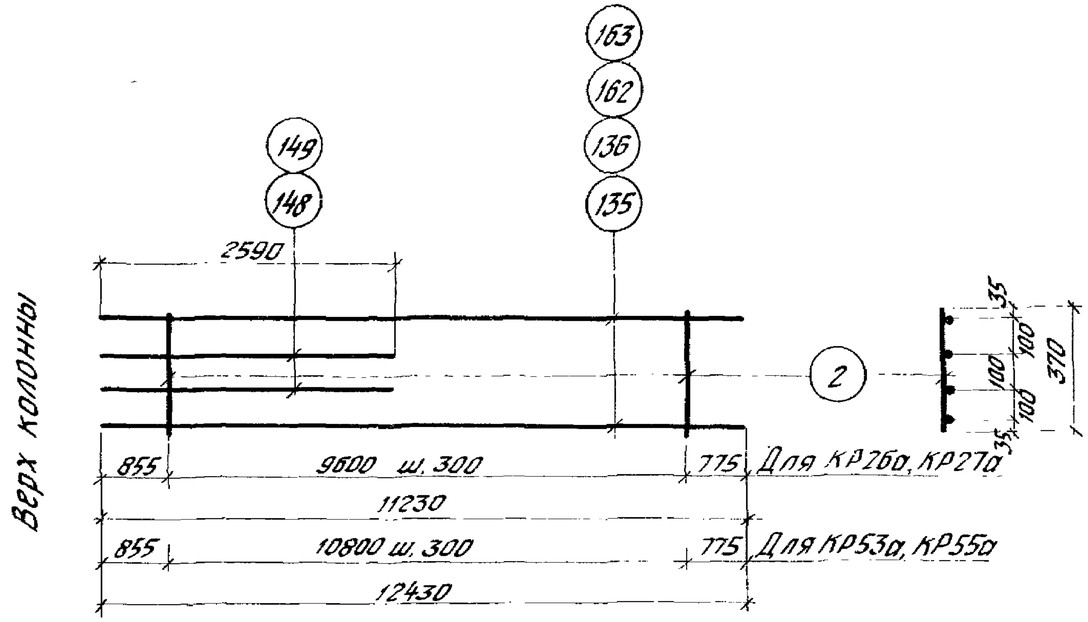

КР 26а, КР 27а, КР 53а, КР 55а

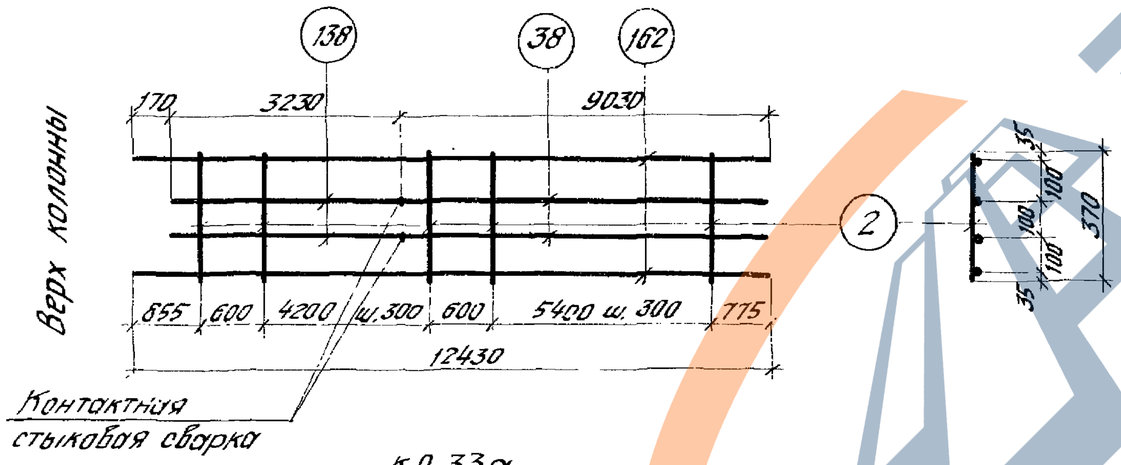

КР 33а

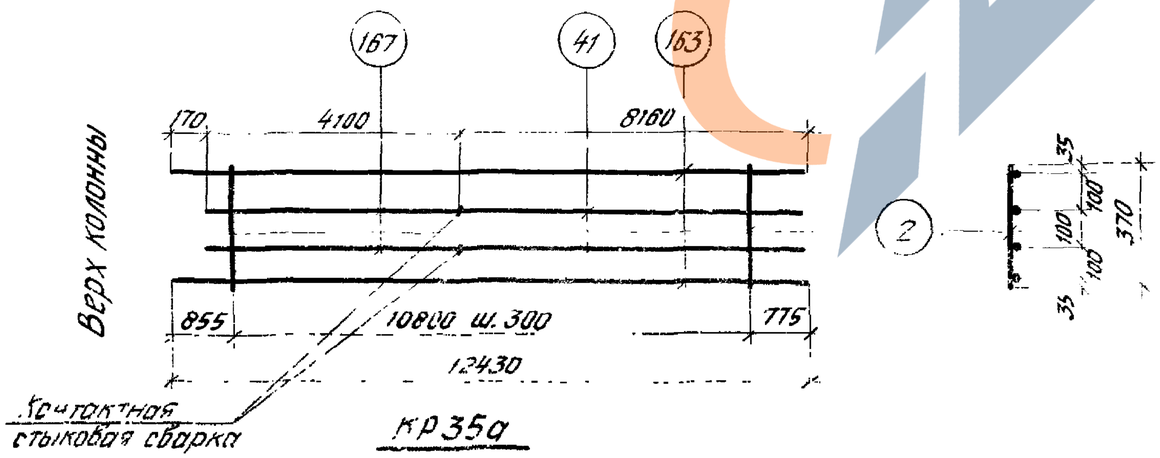

КР 35а

Спецификация стали на одно арматурное изделие

Марка изделия	№ поз.	Ф, мм	Длина, мм	Кол, шт.	Масса изделия кг
КР26а	2	8АI	370	33	138,3
	136	28АIII	11230	2	
	149	28АIII	2590	2	
КР27а	2	8АI	370	33	179,2
	135	32АIII	11230	2	
	148	32АIII	2590	2	
КР33а	2	8АI	370	35	262,7
	38	25АIII	9030	2	
	138	28АIII	3230	2	
	162	32АIII	12430	2	
КР35а	2	8АI	370	37	268,1
	41	32АIII	8160	2	
	163	28АIII	12430	2	
	167	28АIII	4100	2	

Марка изделия	№ поз.	Ф, мм	Длина, мм	Кол, шт.	Масса изделия, кг
КР53а	2	8АI	370	37	150,5
	149	28АIII	2590	2	
	163	28АIII	12430	2	
КР55а	2	8АI	370	37	195,0
	148	32АIII	2590	2	
	162	32АIII	12430	2	

Примечания:

1. Каркасы изготовляются при помощи контактной точечной сварки в соответствии с ГОСТ 10922-75. „Арматура и закладные детали сварные для железобетонных конструкций. Технические требования и методы испытаний."
2. Все размеры даны в осях стержней.
3. Размеры поз. 38, 41, 138 и 167 даны без припуска на длину при контактной стыковой сварке.

ТК 1974	Плоские каркасы КР25а, КР27а, КР33а, КР35а, КР53а, КР55а	1.420-6 Выпуск 1	Лист 221

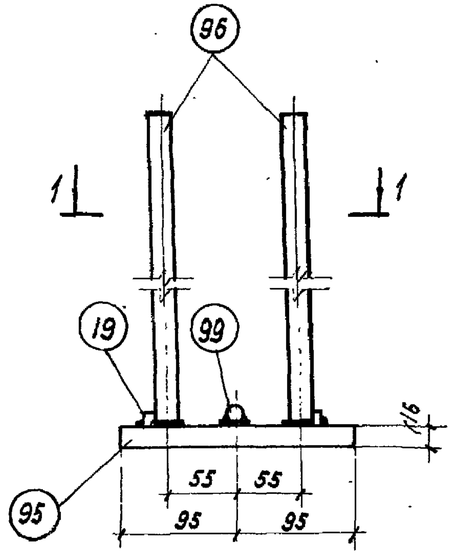

М48

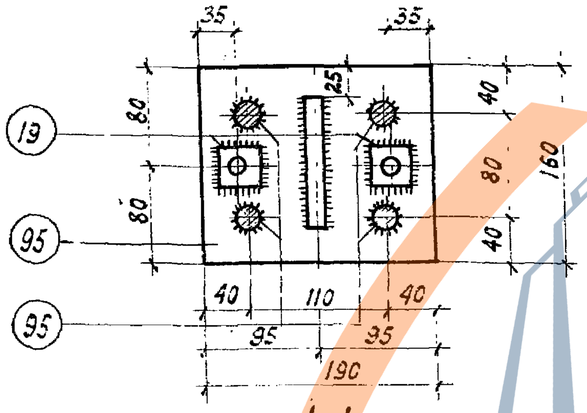

1-1

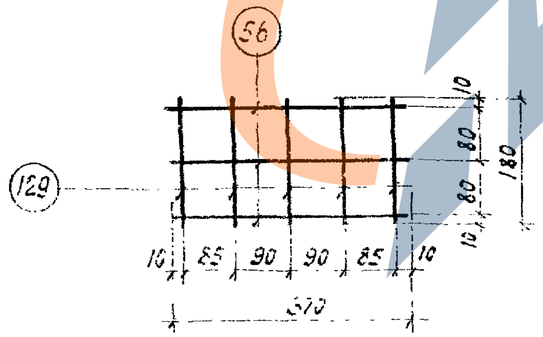

С3

Спецификация стали на одну закладную деталь

Марка детали	№ поз.	Профиль	Длина мм	Кол. шт.	Масса кг	Класс стали
М48	95	−160×16	190	1	8,6	С38/23
	96	ф18А III	520	4		—
	19	Гайка М16		2		С38/23
	99	ф18А III	110	1		—

Спецификация стали на одно арматурное изделие

Марка изделия	№ поз.	ф мм	Длина мм	Кол. шт	Масса кг
С3	56	10А III	370	3	1,24
	129	10А III	180	5	

Примечания:

1. Длина поз. 96 в спецификации дана без припуска на длину при сварке под флюсом, при изготовлении деталей М48 необходимо учесть величину припуска.
2. Марка стали арматуры устанавливается в проекте конкретного объекта.
3. Сварка поз. 96 с сортовой сталью производится под слоем флюса прочая – электродами Э42-Т по ГОСТ 9467-60.

ТК 1974	Закладная деталь М48 и сетка С3	1.420-6 Выпуск 1	
		Лист	222

ЦНИИПРОМЗДАНИЙ Москва

Рук группы Дурнева
Ст инженер Верижников
Проверил Шаврова
Хвалебнова

Спецификация позиций арматурных изделий

№ поз.	Ø или сечение мм	Длина мм	Масса кг
2	8 AI	370	0,15
6	28 AIII	3360	16,2
7	25 AIII	7830	30,1
9	28 AIII	7000	33,8
16	25 AIII	3300	12,7
17	28 AIII	5190	25,1
21	32 AIII	9400	59,3
22	22 AIII	6160	18,4
23	32 AIII	1960	12,4
24	22 AIII	9400	28,0
25	20 AIII	9400	23,2
26	28 AIII	7490	36,2
27	28 AIII	8640	41,7
28	28 AIII	9400	45,4
29	25 AIII	11190	43,1
30	25 AIII	9400	36,2
35	22 AIII	5490	16,4
38	25 AIII	9030	34,8
41	32 AIII	8160	51,6
42	25 AIII	7000	27,0
43	32 AIII	10600	66,9
44	25 AIII	5200	20,0
45	22 AIII	10600	31,6
46	25 AIII	10600	40,8
48	28 AIII	10600	51,2
49	28 AIII	6920	28,5
50	28 AIII	4000	19,3
51	22 AIII	3400	10,1
52	25 AIII	2380	9,2
53	32 AIII	5220	32,9
54	28 AIII	8040	38,8
55	28 AIII	2380	11,5
56	10 AIII	370	0,23
57	10 AIII	570	0,35
58	8 AI	570	0,23
59	12 AI	370	0,33
60	12 AI	570	0,51
61	12 AIII	1070	1,0
62	12 AIII	1900	1,7
63	8 AI	2140	0,8
64	8 AI	2080	0,8
65	8 AI	1880	0,7
66	8 AI	1700	0,7
67	8 AI	1510	0,6
68	8 AI	2540	1,0
69	6 AI	2480	1,0
70	8 AI	2280	0,9
71	8 AI	2100	0,8
72	8 AI	1910	0,8
73	8 AI	2160	0,9
74	8 AI	2700	1,1
75	8 AI	2580	1,0
76	8 AI	2180	0,9
77	8 AI	1820	0,7
78	8 AI	3100	1,2
79	8 AI	2980	1,2
80	8 AI	2580	1,0
81	8 AI	2280	0,9
82	8 AI	2720	1,1
83	12 AIII	1900	1,7
84	10 AIII	950	0,5
85	10 AIII	1150	0,7
87	32 AIII	7000	44,2
88	32 AIII	2380	15,0
89	28 AIII	11020	52,2
129	10 AIII	180	0,11
130	32 AIII	3710	23,4
131	32 AIII	3550	22,4
132	25 AIII	3710	14,3
133	20 AIII	3550	8,8
134	25 AIII	3550	13,7
135	32 AIII	11230	70,9
136	28 AIII	11230	54,2
137	25 AIII	11230	43,2
138	28 AIII	3230	15,6
139	32 AIII	11060	69,8
140	25 AIII	4060	15,6
141	32 AIII	8510	53,7
142	25 AIII	8510	32,8
143	28 AIII	8510	41,1
144	32 AIII	8350	52,7
145	20 AIII	8350	20,6
146	28 AIII	5050	24,4
147	22 AIII	7820	23,3
148	32 AIII	2590	16,3
149	28 AIII	2590	12,5
150	22 AIII	2420	7,22
151	32 AIII	2420	15,3
152	25 AIII	2420	9,3
153	28 AIII	2420	11,7
154	32 AIII	3570	22,5
155	32 AIII	3740	23,6
156	32 AIII	9600	60,6
157	28 AIII	9600	46,4
158	32 AIII	3880	24,4
159	32 AIII	9270	58,5
160	28 AIII	9430	45,6
161	32 AIII	9430	59,5
162	32 AIII	12430	78,4
163	28 AIII	12430	60,0
164	25 AIII	12430	47,9
165	32 AIII	12260	77,4
166	28 AIII	12260	59,2
167	28 AIII	4100	19,8
168	25 AIII	6870	26,5
169	28 AIII	6870	33,2

Примечание

Марка стали указывается в проекте конкретного объекта

Москва

Спецификация позиций закладных деталей на альбом.

N поз	Профиль	Класс стали	Длина мм	Масса кг
1	-150×12		310	4,4
2	∠140×90×10	C38/23	376	6,6
8	-140×25		400	11,0
9	⌀ 36 A III	—	495	4,0
15	-80×12	C38/23	360	2,7
16	∠200×125×12	-//-	360	10,7
17	⌀ 8 A I	—	370	0,1
18	⌀ 16 A III	—	930	1,5
19	Гайка М16	C38/23	—	0,1
20	⌀ 32 A III	—	810	5,1
21	⌀ 32 A III	—	1010	6,4
22	-240×12	C38/23	396	9,0
23	⌀ 16 A III	—	250	0,4
24	⌀ 16 A III	—	360	0,6
25	⌀ 16 A III	—	80	0,1
27	∠63×40×8		380	2,3
28	∠45×5	C38/23	380	1,3
30	-100×10		200	1,6
31	-70×8		380	1,7
32	⌀ 12 A III	—	600	0,5
33	Газ. труба d_y=40	—	400	1,5

N поз.	Профиль	Класс стали	Длина мм	Масса кг
34	Газ. труба d_y=40	—	600	2,3
35	-70×12		360	2,4
36	-70×12		370	2,4
37	-70×18		280	2,8
38	-70×26	C38/23	638	8,8
39	∠100×12		70	1,2
40	-100×12		370	3,5
41	-140×12		400	5,3
42	-140×12		400	5,3
43	⌀ 16 A III	—	388	0,6
45	-140×16	C38/23	550	9,7
46	⌀ 22 A III	—	384	1,1
47	⌀ 22 A III	—	140	0,4
48	⌀ 16 A III	—	140	0,2
49	-140×16		500	8,8
50	-140×16		368	6,5
51	-120×12		368	4,2
52	-50×12	C38/23	140	0,7
74	-70×16		368	3,2
75	-50×12		70	0,3
76	-140×16		550	9,7

N поз.	Профиль	Класс стали	Длина мм	Масса кг
79	∠75×75×8	C38/23	270	2,4
80	⌀ 36 A III	—	700	5,6
81	⌀ 36 A III	—	900	7,2
82	-240×30	C38/23	380	21,3
83	⌀ 36 A III	—	520	4,2
84	⌀ 36 A III	—	720	5,8
85	-130×10		350	3,6
86	-100×10	C38/23	350	2,7
87	-130×10		400	4,1
88	-100×10		400	3,1
89	⌀ 28 A III	—	600	2,9
90	⌀ 20 A III	—	350	0,9
91	⌀ 28 A III	—	800	3,9
92	⌀ 12 A III	—	350	0,3
93	-260×12		380	9,3
94	∠140×140×12	C38/23	376	9,7
95	-160×16		190	3,8
96	⌀ 18 A III	—	520	1,1
98	-160×20	C38/23	190	4,8
99	⌀ 18 A III	—	110	0,2

Примечание

Марка стали указывается в проекте конкретного объекта.

ТК 1974	Спецификация позиций закладных деталей.	1.420-6 Выпуск-1
		Лист 224

ЦНИИПРОМЗДАНИЙ Москва

Гл. инж. пр-та Рук группы Проверил

Дурнева Верижников Шаврова

14337·02 97

Перечень позиций на одну колонну

Марка колонны	№ поз.	Кол. шт.
К 110-8-3	Арматурные изделия	
	2	36
	6	4
	56	46
	61	1
	62	2
	63	2
	64	1
	65	1
	66	1
	67	1
	84	8
	129	10
	130	4
	131	4
	Закладные детали	
	1	2
	2	1
	15	1
	16	1
	17	2
	18	2
	19	4
	22	1

Марка колонны	№ поз.	Кол. шт.
К 110-8-3	23	3
	24	3
	25	3
	27	3
	28	3
	30	4
	31	1
	32	4
	33	2
	85	2
	86	2
	89	2
	90	1
	92	4
	94	1
	95	1
	96	4
	99	1
К 110-8-5	Арматурные изделия	
	2	36
	6	4
	56	46
	61	1

Марка колонны	№ поз.	Кол. шт.
К 110-8-5	62	2
	63	2
	64	1
	65	1
	66	1
	67	1
	84	8
	129	10
	130	4
	131	4
	Закладные детали	
	1	2
	2	1
	15	1
	16	1
	17	2
	18	2
	19	4
	22	1
	23	9
	24	9
	25	9
	27	3
	28	3

Марка колонны	№ поз.	Кол. шт.
К 110-8-5	30	4
	31	1
	32	4
	33	2
	85	2
	86	2
	89	2
	90	1
	92	4
	93	2
	94	1
	95	1
	96	4
	99	1
К 120-10	Арматурные изделия	
	2	28
	56	46
	59	8
	61	2
	62	4
	67	1
	74	2
	75	1

Марка колонны	№ поз.	Кол. шт.
К 120-10	76	1
	77	1
	129	10
	132	4
	133	4
	Закладные детали	
	1	2
	2	2
	15	2
	16	2
	17	4
	18	4
	19	6
	20	2
	32	4
	33	2
	95	1
	96	4
	99	1

Марка колонны	№ поз.	Кол. шт.
К 120-10-5	Арматурные изделия	
	2	28
	56	46
	59	8
	61	2
	62	4
	67	1
	74	2
	75	1
	76	1
	129	10
	132	4
	133	4
	Закладные детали	
	1	2
	2	2
	15	2
	16	2
	17	4
	18	4
	19	6
	20	2
	23	6
	24	6

Марка колонны	№ поз.	Кол. шт.
К 120-10-5	25	6
	30	4
	32	4
	33	2
	92	8
	93	2
	95	1
	96	4
	99	1
К 120-11	Арматурные изделия	
	2	28
	56	46
	59	8
	61	2
	62	4
	67	1
	74	2
	75	1
	76	1
	77	1
	129	10
	132	4
	134	4

Примечания:
1. Спецификация позиций арматурных изделий дана на листе 223
2. Спецификация позиций закладных деталей дана на листе 224

Инв.№ подл. | Подпись и дата | Взам.инв.№

Гл.инженер проекта Москва | Шаг | Хоб

ТК 1974 — Перечень позиций на одну колонну.

1.420-6 Выпуск 1
Лист 225

14337-02 8

Перечень позиций на одну колонну

Марка колонны	№ поз.	Кол. шт.
К12а-11 (продолжение)	Закладные детали	
	1	2
	2	2
	15	2
	16	2
	17	4
	18	4
	19	6
	20	2
	32	4
	33	2
	95	1
	96	4
	99	1
К13а-6-1	Арматурные изделия	
	2	105
	7	4
	56	126
	59	18
	61	2
	62	4
	63	4
	64	2

Марка колонны	№ поз.	Кол. шт.
К13а-6-1	65	2
	66	2
	67	2
	129	10
	135	4
	138	4
	Закладные детали	
	15	2
	16	2
	17	4
	18	4
	19	6
	22	2
	23	6
	24	6
	25	6
	27	6
	28	6
	30	8
	31	4
	32	4
	33	2

Марка колонны	№ поз.	Кол. шт.
К13а-6-1	41	1
	42	1
	43	8
	45	4
	46	32
	47	24
	48	6
	76	4
	82	2
	83	10
	87	4
	88	4
	89	4
	90	2
	96	4
	98	1
	99	1
К13а-6-3	Арматурные изделия	
	2	105
	7	4
	56	126
	59	18
	61	2

Марка колонны	№ поз.	Кол. шт.
К13а-6-3	62	4
	63	4
	64	2
	65	2
	66	2
	67	2
	129	10
	135	4
	138	4
	Закладные детали	
	15	2
	16	2
	17	4
	18	4
	19	6
	22	2
	23	6
	24	6
	25	6
	27	6
	28	6
	30	12
	31	4

Марка колонны	№ поз.	Кол. шт.
К13а-6-3	32	4
	33	2
	82	2
	83	10
	87	4
	88	4
	89	4
	90	2
	92	8
	96	4
	98	1
	99	1
К13а-6-5	Арматурные изделия	
	2	105
	7	4
	56	126
	59	18
	61	2
	62	4
	63	4
	64	2
	65	2
	66	2

Марка колонны	№ поз.	Кол. шт.
К13а-6-5	67	2
	129	10
	135	4
	138	4
	Закладные детали	
	15	2
	16	2
	17	4
	18	4
	19	6
	22	2
	23	18
	24	18
	25	18
	27	6
	28	6
	30	16
	31	4
	32	4
	33	2
	82	2
	83	10
	87	4

Марка колонны	№ поз.	Кол. шт.
К13а-6-5	88	4
	89	4
	90	2
	92	16
	93	4
	96	4
	98	1
	99	1
К13а-7-1	Арматурные изделия	
	2	130
	56	126
	61	2
	62	4
	63	4
	64	2
	65	2
	66	2
	67	2
	84	16
	129	10
	135	4
	139	4

Примечания см. на листе 225

ТК 1974	Перечень позиций на одну колонну	1.420-6 Выпуск 1	
		Лист	226

ЦНИИПРОМЗДАНИЙ Москва

Гл. инж. пр-та — Дурнева
Рук. группы — Верижников
Ст. инженер — Хвалебнова
Проверил — Шаврова

Перечень позиций на одну колонну

Марка колонны	№ поз.	Количество шт.
К13а-7-1 (продолжение)	Закладные детали	
	15	2
	16	2
	17	4
	18	4
	19	6
	22	2
	23	6
	24	6
	25	6
	27	6
	28	6
	30	8
	31	4
	32	4
	33	2
	41	1
	42	1
	43	8
	45	4
	46	32
	47	24
	48	6
	76	4
	82	2
	83	10

Марка колонны	№ поз.	Количество шт.
К13а-7-1	87	4
	88	4
	89	4
	90	2
	96	4
	98	1
	99	1
К13а-7-3	Арматурные изделия	
	2	130
	56	126
	61	2
	62	4
	63	4
	64	2
	65	2
	66	2
	67	2
	84	16
	129	10
	135	4
	139	4

Марка колонны	№ поз.	Количество шт.
К13а-7-3	Закладные детали	
	15	2
	16	2
	17	4
	18	4
	19	6
	22	2
	23	6
	24	6
	25	6
	27	6
	28	6
	30	12
	31	4
	32	4
	33	2
	82	2
	83	10
	87	4
	88	4
	89	4
	90	2
	92	8
	96	4
	98	1

Марка колонны	№ поз.	Количество шт.
К13а-7-3	99	1
К13а-8-1	Арматурные изделия	
	2	130
	50	4
	56	126
	61	2
	62	4
	63	4
	64	2
	65	2
	66	2
	67	2
	84	16
	129	10
	135	4
	139	4
	Закладные детали	
	15	2
	16	2
	17	4
	18	4

Марка колонны	№ поз.	Количество шт.
К13а-8-1	19	6
	22	2
	23	6
	24	6
	25	6
	27	6
	28	6
	30	8
	31	4
	32	4
	33	2
	41	1
	42	1
	43	8
	45	4
	46	32
	47	24
	48	6
	76	4
	82	2
	83	10
	87	4
	88	4
	89	4
	90	2
	96	4

Марка колонны	№ поз.	Количество шт
К13а-8-1		
	98	1
	99	1
К14а-8	Арматурные изделия	
	2	120
	9	4
	56	126
	59	18
	61	4
	62	8
	67	2
	74	4
	75	2
	76	2
	77	2
	129	10
	135	4
	140	4
	Закладные детали	
	15	4
	16	4

Марка колонны	№ поз.	Количество шт.
К14а-8-1	17	8
	18	8
	19	10
	20	4
	32	4
	33	2
	79	2
	80	12
	96	4
	98	1
	99	1
	Арматурные изделия	
	2	120
	9	4
	56	126
	59	18
	61	4
	62	8
	67	2
	74	4
	75	2
	76	2
	77	2

Примечания см. на листе 225

Перечень позиций на одну колонну.

Марка колонны	№ поз.	Количество шт.
К14а-8-1 (продолжение)		
	129	10
	136	4
	140	4
	Закладные детали	
	16	4
	17	8
	19	10
	20	4
	32	4
	33	2
	41	1
	42	1
	43	8
	45	4
	46	32
	47	24
	48	6
	76	4
	79	2
	80	12
	96	4
	98	1

Марка колонны	№ поз.	Количество шт.
К14а-8-1	99	1
	15	4
К14а-8-3	Арматурные изделия	
	2	116
	9	4
	56	126
	59	18
	61	4
	67	2
	74	4
	75	2
	76	2
	77	2
	83	8
	129	10
	136	4
	140	4
	Закладные детали	
	8	2
	9	4
	15	4
	16	4

Марка колонны	№ поз.	Количество шт.
К14а-8-3	17	8
	18	8
	19	10
	20	4
	32	4
	33	2
	35	4
	36	4
	37	4
	38	4
	39	4
	40	4
	79	2
	80	12
	96	4
	98	1
	99	1
К14а-8-5	Арматурные изделия	
	2	120
	9	4
	56	126
	59	18
	61	4

Марка колонны	№ поз.	Количество шт.
К14а-8-5	62	8
	67	2
	74	4
	75	2
	76	2
	77	2
	129	10
	136	4
	140	4
	Закладные детали	
	15	4
	16	4
	17	8
	18	8
	19	10
	20	4
	25	12
	24	12
	25	12
	30	16
	32	4
	33	2
	79	2

Марка колонны	№ поз.	Количество шт.
К14а-8-5	80	12
	92	32
	93	4
	96	4
	98	1
	99	1
К14а-9	Арматурные изделия	
	2	132
	42	4
	56	126
	61	4
	62	8
	67	2
	74	4
	75	2
	76	2
	77	2
	84	16
	129	10
	135	4
	139	4

Марка колонны	№ поз.	Количество шт.
К14а-9	Закладные детали	
	15	4
	16	4
	17	8
	18	8
	19	10
	20	4
	32	4
	33	2
	79	2
	80	12
	96	4
	98	1
	99	1
К14а-9-1	Арматурные изделия	
	2	132
	42	4
	56	126
	61	4
	62	8
	67	2
	74	4
	75	2

Марка колонны	№ поз.	Количество шт.
К14а-9-1	76	2
	77	2
	84	16
	129	10
	135	4
	139	4
	Закладные детали	
	15	4
	16	4
	17	8
	18	8
	19	10
	20	4
	32	4
	33	2
	41	1
	42	1
	43	8
	45	4
	46	32
	47	24
	48	6
	76	4

Примечания см. на листе 225

ТК 1974	Перечень позиций на одну колонну.	1.420-6 Выпуск 1
		Лист 228

ЦНИИПРОМЗДАНИЙ Москва

Гл. инж. р. Рук. группы Ст. инженер Проверил

Шаг

Шурнеба Верижников Хвалебнова Шаврова

14337-02 101

Перечень позиций на одну колонну.

Марка колонны	№ поз.	Количество шт.
К14а-9-1 (продолжение)	79	2
	80	12
	96	4
	98	1
	99	1
	Арматурные изделия	
	2	128
	42	4
	56	126
	61	4
	67	2
	74	4
	75	2
	76	2
	77	2
	83	8
	84	16
	129	10
	135	4
	139	4

Марка колонны	№ поз.	Количество шт.
К14а-9-3	Закладные детали	
	8	2
	9	4
	15	4
	16	4
	17	8
	18	8
	19	10
	20	4
	32	4
	33	2
	35	4
	36	4
	37	4
	38	4
	39	4
	40	4
	79	2
	80	12
	96	4
	98	1
	99	1

Марка колонны	№ поз.	Количество шт.
К14а-10 К14а-10-1 К14а-11-1	Арматурные изделия	
	2	132
	56	126
	61	4
	62	8
	67	2
	74	4
	75	2
	76	2
	77	2
	84	16
	87	4
	129	10
	135	4
	139	4
	Закладные детали	
	15	4
	16	4
	17	8
	18	8
	19	10
	20	4
	32	4

Марка колонны	№ поз.	Количество шт.
К14а-10 К14а-10-1 К14а-11-1	33	2
	79	2
	80	12
	96	4
	98	1
	99	1
	Арматурные изделия	
	2	132
	56	126
	61	4
	62	8
	67	2
	74	4
	75	2
	76	2
	77	2
	84	16
	87	4
	129	10
	135	4
	139	4

Марка колонны	№ поз.	Количество шт.
К14а-10-1 К14а-11-1 К14о-10-1 К14о-11-1	Закладные детали	
	15	4
	16	4
	17	8
	18	8
	19	10
	20	4
	32	4
	33	2
	41	1
	42	1
	43	8
	45	4
	46	32
	47	24
	48	6
	76	4
	79	2
	80	12
	96	4
	98	1
	99	1

Марка колонны	№ поз.	Количество шт.
К14а-10-3	Арматурные изделия	
	2	128
	56	126
	61	4
	67	2
	74	4
	75	2
	76	2
	77	2
	83	8
	84	16
	87	4
	129	10
	135	4
	139	4
	Закладные детали	
	8	2
	9	4
	15	4
	16	4
	17	8
	18	8
	19	10

Марка колонны	№ поз.	Количество шт.
К14а-10-3	20	4
	32	4
	33	2
	35	4
	36	4
	37	4
	38	4
	39	4
	40	4
	79	2
	80	12
	96	4
	98	1
	99	1
К14а-12-3	Арматурные детали	
	2	128
	56	126
	61	4
	67	2
	74	4
	75	2
	76	2
	77	2

Гл. инж. проекта Кузнецов
Ст. инженер Гвалдина
Проверил Шабрыва
Нач. сект. Шаз

ЦПИПРОЕКТИНЖ
Москва

Примечания см. на листе 225

ТК 1974 — Перечень позиций на одну колонну.

1.420-6 Выпуск 1
Лист 229

Перечень позиций на одну колонну.

Марка колонны	№ поз.	Количество шт.
К14а-12-3 (продолжение)	83	8
	84	16
	89	4
	129	10
	135	4
	139	4
	Закладные детали	
	8	2
	9	4
	15	4
	16	4
	17	8
	18	8
	19	10
	20	4
	32	4
	33	2
	35	4
	36	4
	37	4
	38	4
	39	4
	40	4

Марка колонны	№ поз.	Количество шт.
К14а-12-3	79	2
	80	12
	96	4
	98	1
	99	1
	Арматурные изделия	
	2	99
	49	4
	56	46
	59	8
	61	2
	62	4
	63	4
	64	2
	65	2
	66	2
	67	2
	84	8
	129	10
	141	4
	144	4
К15а-11-1		

Марка колонны	№ поз.	Количество шт.
К15а-11-1	Закладные детали	
	1	2
	2	1
	15	2
	16	2
	17	4
	18	4
	19	6
	22	2
	23	6
	24	6
	25	6
	27	6
	28	6
	30	8
	31	3
	32	4
	33	2
	41	1
	42	1
	43	8
	48	6
	82	1
	83	5
	85	2
	86	2
К15а-11-3		

Марка колонны	№ поз.	Количество шт.
К15а-11-3	87	2
	88	2
	89	4
	90	2
	92	4
	94	1
	95	1
	96	4
	99	1
	Арматурные изделия	
	2	99
	49	4
	56	46
	59	8
	61	2
	62	4
	63	4
	64	2
	65	2
	66	2
	67	2
	84	8
	129	10
К15а-11-5		

Марка колонны	№ поз.	Количество шт.
К15а-11-5	141	4
	144	4
	Закладные детали	
	1	2
	2	1
	15	2
	16	2
	17	4
	18	4
	19	6
	22	2
	23	6
	24	6
	25	6
	27	6
	28	6
	30	10
	31	3
	32	4
	33	2
	82	1
	83	5
	85	2
К15а-11-3		

Марка колонны	№ поз	Количество шт
К15а-11-3	86	2
	87	2
	88	2
	89	4
	90	2
	92	8
	94	1
	95	1
	96	4
	99	1
	Арматурные изделия	
	2	99
	49	4
	56	46
	59	8
	61	2
	62	4
	63	4
	64	2
	65	2
	66	2
	67	2
К15а-11-5		

Марка колонны	№ поз.	Количество шт.
К15а-11-5	84	8
	129	10
	141	4
	144	4
	Закладные детали	
	1	2
	2	1
	15	2
	16	2
	17	4
	18	4
	19	6
	22	2
	23	18
	24	18
	25	18
	27	6
	28	6
	30	12
	31	3
	32	4
	33	2
	82	1
	83	5

Примечания см. на листе 225

ЦНИИПромзданий г. Москва

Инженер Шаврова
Гл. инженер проекта Шаг
Рук. группы Верхотина
Ст. инженер Колесова

ТК 1974

Перечень позиций на одну колонну.

1.420-6 Выпуск 1

Лист 230

Перечень позиций на одну колонну

Марка колонны	№ поз.	Кол. шт
К15а-11-5 (продолжение)	85	2
	86	2
	87	2
	88	2
	89	4
	90	2
	92	12
	93	4
	94	1
	95	1
	96	4
	99	1
К15а-12-1	Арматурные изделия	
	2	99
	41	4
	56	46
	61	2
	62	4
	63	4
	64	2
	65	2
	66	2
	67	2

Марка колонны	№ поз.	Кол. шт.
К15а-12-1	84	16
	129	10
	141	4
	144	4
	Закладные детали	
	1	2
	2	1
	15	2
	16	2
	17	4
	18	4
	19	6
	22	2
	23	6
	24	6
	25	6
	27	6
	28	6
	30	8
	31	3
	32	4
	33	2
	41	1
	42	1

Марка колонны	№ поз.	Кол. шт.
К15а-12-1	43	8
	48	6
	82	1
	83	5
	85	2
	86	2
	87	2
	88	2
	89	4
	90	2
	92	4
	94	1
	95	1
	96	4
	99	1
К15а-12-3	Арматурные изделия	
	2	99
	41	4
	56	46
	61	2
	62	4
	63	4
	64	2

Марка колонны	№ поз.	Кол. шт.
К15а-12-3	65	2
	66	2
	67	2
	84	16
	129	10
	141	4
	144	4
	Закладные детали	
	1	2
	2	1
	15	2
	16	2
	17	4
	18	4
	19	6
	22	2
	23	6
	24	6
	25	6
	27	6
	28	6
	30	10
	31	3
	32	4

Марка колонны	№ поз.	Кол. шт.
К15а-12-3	33	2
	82	1
	83	5
	85	2
	86	2
	87	2
	88	2
	89	4
	90	2
	92	8
	94	1
	95	1
	96	4
	99	1
К16а-8	Арматурные изделия	
	2	76
	56	45
	59	18
	61	4
	62	8
	67	2
	74	4
	75	2

Марка колонны	№ поз.	Кол. шт.
К16а-8	76	2
	77	2
	129	10
	142	4
	145	4
	Закладные детали	
	1	2
	2	2
	15	4
	16	4
	17	8
	18	8
	19	10
	20	4
	32	4
	33	2
	79	1
	80	6
	95	1
	96	4
	99	1

Марка колонны	№ поз.	Кол. шт.
К16а-8-1	Арматурные изделия	
	2	76
	56	46
	59	18
	61	4
	62	8
	67	2
	74	4
	75	2
	76	2
	77	2
	129	10
	142	4
	145	4
	Закладные детали	
	1	2
	2	2
	15	4
	16	4
	17	8
	18	8
	19	10
	20	4
	32	4

Примечания см. на листе 225

ТК 1974	Перечень позиций на одну колонну	1.420-6 Выпуск 1
		Лист 231

Москва

Ст. инженер Проверил

Хвалебнова Шаврова

Перечень позиций на одну колонну

Марка колонны	№ поз.	Кол. шт.
К16а-8-1 (продолжение)	33	2
	41	1
	42	1
	43	8
	48	6
	79	1
	80	6
	95	1
	96	4
	99	1
К16а-8-3	Арматурные изделия	
	2	74
	56	46
	59	18
	61	4
	62	8
	67	2
	74	4
	75	2
	76	2
	77	2
	129	10
	142	4
	145	4

Марка колонны	№ поз.	Кол. шт.
К16а-8-3	Закладные детали	
	1	2
	2	2
	8	1
	9	2
	15	4
	16	4
	17	8
	18	8
	19	10
	20	4
	32	4
	33	2
	35	2
	36	2
	37	2
	38	2
	39	2
	40	2
	79	1
	80	6
	95	1
	96	4
	99	1

Марка колонны	№ поз.	Кол. шт.
К16а-8-5	Арматурные изделия	
	2	76
	56	46
	59	18
	61	4
	62	8
	67	2
	74	4
	75	2
	76	2
	77	2
	129	10
	142	4
	145	4
	Закладные детали	
	1	2
	2	2
	15	4
	16	4
	17	8
	18	8
	19	10
	20	4
	23	12

Марка колонны	№ поз.	Кол. шт.
К16а-8-5	24	12
	25	12
	30	12
	32	4
	33	2
	49	1
	80	6
	92	24
	93	4
	95	1
	96	4
	99	1
К16а-9	Арматурные изделия	
	2	92
	16	4
	50	4
	56	46
	59	16
	61	4
	62	8
	67	2
	74	4
	75	2
	76	2

Марка колонны	№ поз.	Кол. шт.
К16а-9	77	2
	129	10
	143	4
	146	4
	Закладные детали	
	1	2
	2	2
	15	4
	16	4
	17	8
	18	8
	19	10
	20	4
	32	4
	33	2
	79	1
	80	6
	95	1
	96	4
	99	1
К16а-9-1	Арматурные изделия	
	2	92

Марка колонны	№ поз.	Кол. шт.
К16а-9-1	16	4
	50	4
	56	46
	59	16
	61	4
	62	8
	67	2
	74	4
	75	2
	76	2
	77	2
	129	10
	143	4
	146	4
	Закладные детали	
	1	2
	2	2
	15	4
	16	4
	17	8
	18	8
	19	10
	20	4
	32	4

Марка колонны	№ поз.	Кол. шт.
К16а-9-1	33	2
	41	1
	42	1
	43	8
	48	6
	79	1
	80	6
	95	1
	96	4
	99	1
К16а-9-3	Арматурные изделия	
	2	90
	16	4
	50	4
	56	46
	59	16
	61	4
	62	4
	67	2
	74	4
	75	2
	76	2
	77	2
	83	4
	129	10

Примечания см. на листе 225

ТК 1974	Перечень позиций на одну колонну.	1.420-6 Выпуск 1	Лист 232

ЦНИИПРОМЗДАНИЙ Москва

Инж. Дурнова, Рук. группы Верижников, Ст. инженер Хваледнова, Проверил Шаврова

14337-02 105

Перечень позиций на одну колонну.

Марка колонны	№ поз.	Кол. шт.
К16а-9-3 (продолжение)	143	4
	146	4
	Закладные детали	
	1	2
	2	2
	8	1
	9	2
	15	4
	16	4
	17	8
	18	8
	19	10
	20	4
	32	4
	33	2
	35	2
	36	2
	37	2
	38	2
	39	2
	40	2
	79	1
	80	6
	95	1

Марка колонны	№ поз.	Кол. шт.
К16а-9-3	96	4
	99	1
К16а-10-3	Арматурные изделия	
	2	98
	44	4
	56	46
	61	4
	62	4
	67	2
	74	4
	75	2
	76	2
	77	2
	83	4
	84	16
	129	10
	141	4
	144	4
	Закладные детали	
	1	2
	2	2

Марка колонны	№ поз.	Кол. шт.
К16а-10-3	8	1
	9	2
	15	4
	16	4
	17	8
	18	8
	19	10
	20	4
	32	4
	33	2
	35	2
	36	2
	37	2
	38	2
	39	2
	40	2
	79	1
	80	6
	95	1
	96	4
	99	1

Марка колонны	№ поз.	Кол. шт.
К17а-10-1	Арматурные изделия	
	2	96
	21	2
	22	2
	25	4
	56	110
	57	40
	58	42
	59	10
	60	10
	61	2
	62	4
	68	2
	69	1
	70	1
	71	2
	72	2
	73	2
	129	10
	135	2
	147	2
	148	2
	150	2

Марка колонны	№ поз.	Кол. шт.
К17а-10-1	Закладные детали	
	15	2
	16	2
	17	4
	18	4
	19	6
	22	2
	23	6
	24	6
	25	6
	27	6
	28	6
	30	10
	31	4
	32	4
	34	2
	45	3
	46	24
	47	18
	49	4
	51	4
	74	4
	75	8
	76	3
	82	2
	83	5

Марка колонны	№ поз.	Кол. шт.
К17а-1а-1	84	5
	87	4
	88	4
	89	2
	90	2
	91	2
	92	4
	96	4
	98	1
	99	1
К17а-10-3	Арматурные изделия	
	2	96
	21	2
	22	2
	25	4
	56	110
	57	40
	58	42
	59	10
	60	10
	61	2
	62	1
	68	2

Марка колонны	№ поз.	Кол. шт.
К17а-10-3	69	1
	70	1
	71	2
	72	2
	73	2
	129	10
	135	2
	147	2
	148	2
	150	2
	Закладные детали	
	15	2
	16	2
	17	4
	18	4
	19	6
	22	2
	23	6
	24	6
	25	6
	27	6
	28	6
	30	12

Примечания см. на листе 225

ТК 1974	Перечень позиций на одну колонну.	1.420-6 Выпуск 1	Лист 233

Инженер Шаброва

Проверил

Москва

14337-02 10

Перечень позиций на одну колонну

Марка колонны	№ поз.	Кол. шт.
К17а-10-3 (продолжение)	31	4
	32	4
	34	2
	82	2
	83	5
	84	5
	87	4
	88	4
	89	2
	90	2
	91	2
	92	8
	96	4
	98	1
	99	1
К17а-10-5	Арматурные изделия	
	2	36
	21	2
	22	2
	25	4
	56	110
	57	40
	58	42

Марка колонны	№ поз.	Кол. шт.
К17а-10-5	59	10
	60	10
	61	2
	62	4
	68	2
	69	1
	70	1
	71	2
	72	2
	73	2
	129	10
	135	2
	147	2
	148	2
	150	2
	Закладные детали	
	15	2
	16	2
	17	4
	18	4
	19	6
	22	2
	25	4

Марка колонны	№ поз.	Кол. шт.
К17а-10-5	56	110
	57	40
	58	42
	59	10
	60	10
	61	2
	62	4
	68	2
	69	1
	70	1
	71	2
	72	2
	73	2
	86	1
	96	4
	98	1
	99	1
К17а-11-1	Арматурные изделия	
	2	108
	21	2
	23	2
	24	4
	51	4

Марка колонны	№ поз.	Кол. шт.
К17а-11-1	56	110
	57	40
	58	46
	60	10
	61	2
	62	4
	68	2
	69	1
	70	1
	71	2
	72	2
	73	2
	84	8
	129	10
	135	2
	148	2
	151	2
	154	2
	Закладные детали	
	15	2
	16	2
	17	4
	18	4

Марка колонны	№ поз.	Кол. шт.
К17а-11-1	19	6
	22	2
	23	6
	24	6
	25	6
	27	6
	28	6
	30	10
	31	4
	32	4
	34	2
	45	3
	46	24
	47	18
	49	4
	57	4
	74	4
	75	8
	76	3
	82	2
	83	5
	84	5
	87	4
	88	4
	89	2
	90	2

Марка колонны	№ поз.	Кол. шт.
К17а-11-1	91	2
	92	4
	96	4
	98	1
	99	1
К17а-11-3	Арматурные изделия	
	2	108
	21	2
	23	2
	24	4
	51	4
	56	110
	57	40
	58	46
	60	10
	61	2
	62	4
	68	2
	69	1
	70	1
	71	2
	72	2

Марка колонны	№ поз.	Кол. шт.
К17а-11-3	73	2
	84	8
	129	10
	135	2
	148	2
	151	2
	154	2
	Закладные детали	
	15	2
	16	2
	17	4
	18	4
	19	6
	22	2
	23	6
	24	6
	25	6
	27	6
	28	6
	30	12
	31	4
	32	4
	34	2

Примечания см. на листе 225

ЦНИИПромзданий Москва
Гл. инж. Шульц
Рук. группы Эдельштейн
Ст. инженер Хвиленко
Констр. Шиврова
Проверил Шиврова

Перечень позиций на одну колонну

Марка колонны	№ поз.	Кол. шт.
К17а-11-3 (продолжение)	82	2
	83	5
	84	5
	87	4
	88	4
	89	2
	90	2
	91	2
	92	8
	96	4
	98	1
	99	1
К17а-12-1	Арматурные изделия	
	2	134
	26	2
	27	2
	28	4
	29	2
	30	2
	52	2
	56	110
	57	40

Марка колонны	№ поз.	Кол. шт.
К17а-12-1	58	58
	60	8
	61	2
	62	4
	68	2
	69	1
	70	1
	71	2
	72	2
	73	2
	84	8
	129	10
	148	2
	151	4
	155	2
	Закладные детали	
	15	2
	16	2
	17	4
	18	4
	19	6
	22	2
	23	6

Марка колонны	№ поз.	Кол. шт.
К17а-12-1	24	6
	25	6
	27	6
	28	6
	30	10
	31	4
	32	4
	34	2
	45	3
	46	24
	47	18
	49	4
	51	4
	74	4
	75	8
	76	3
	82	2
	83	5
	84	5
	87	4
	88	4
	89	2
	90	2
	91	2
	92	4
	96	4

Марка колонны	№ поз.	Кол. шт.
К17а-12-1	98	1
	99	1
К17а-12-3	Арматурные изделия	
	2	134
	26	2
	27	2
	28	4
	29	2
	30	2
	52	2
	56	110
	57	40
	58	58
	60	8
	61	2
	62	4
	68	2
	69	1
	70	1
	71	2
	72	2
	73	2

Марка колонны	№ поз.	Кол. шт.
К17а-12-3	84	8
	129	10
	148	2
	151	4
	155	2
	Закладные детали	
	15	2
	16	2
	17	4
	18	4
	19	6
	22	2
	23	6
	24	6
	25	6
	27	6
	28	6
	30	12
	31	4
	32	4
	34	2
	82	2
	83	5

Марка колонны	№ поз.	Кол. шт.
К17а-12-3	84	5
	87	4
	88	4
	89	2
	90	2
	91	2
	92	8
	96	4
	98	1
	99	1
К18а-14	Арматурные изделия	
	2	96
	30	8
	52	4
	56	110
	57	40
	58	42
	59	10
	60	10
	61	4
	62	8
	72	2
	78	2

Марка колонны	№ поз.	Кол. шт.
К18а-14	79	1
	80	2
	81	2
	82	2
	129	10
	137	4
	152	4
	Закладные детали	
	15	4
	16	4
	17	8
	18	8
	19	10
	20	2
	21	2
	32	4
	34	2
	79	2
	80	6
	81	6
	96	4
	98	1

Примечания см. на листе 225

Гл. инженер	Хвалеба		
Ст. инженер	Шовбович		
Проверил	Шац		
Москва			

ТК 1974

Перечень позиций на одну колонну.

1.420-6 Выпуск 1

Лист 235

Перечень позиций на одну колонну

Марка колонны	№ поз.	Кол. шт.
К18а-14 (продолж.)	99	1
К18а-14-1	Арматурные изделия	
	2	96
	30	8
	52	4
	56	110
	57	40
	58	42
	59	10
	60	10
	61	4
	62	8
	72	2
	78	2
	79	1
	80	2
	81	2
	82	2
	129	10
	137	4
	152	4

Марка колонны	№ поз.	Кол. шт.
К18а-14-1	Закладные детали	
	15	4
	16	4
	17	8
	18	8
	19	10
	20	2
	21	2
	32	4
	34	2
	45	3
	46	24
	47	18
	49	4
	50	4
	51	4
	52	8
	76	3
	79	2
	80	6
	81	6
	96	4
	98	1
	99	1

Марка колонны	№ поз.	Кол. шт.
К18а-14-3	Арматурные изделия	
	2	94
	30	8
	52	4
	56	110
	57	40
	58	40
	59	10
	60	10
	61	4
	72	2
	78	2
	79	1
	80	2
	81	2
	82	2
	83	8
	129	10
	137	4
	152	4
	Закладные детали	
	8	2
	9	4

Марка колонны	№ поз.	Кол. шт.
К18а-14-3	15	4
	16	4
	17	8
	18	8
	19	10
	20	2
	21	2
	32	4
	34	2
	35	4
	36	4
	37	4
	38	4
	39	4
	40	4
	79	2
	80	6
	81	6
	96	4
	98	1
	99	1

Марка колонны	№ поз.	Кол. шт.
К18а-14-5	Арматурные изделия	
	2	132
	28	8
	55	4
	56	110
	57	40
	58	42
	59	8
	60	8
	61	4
	62	8
	72	2
	78	2
	79	1
	80	2
	81	2
	82	2
	129	10
	136	4
	149	4
	Закладные детали	
	15	4
	16	4

Марка колонны	№ поз.	Кол. шт.
К18а-14-5	17	8
	18	8
	19	10
	20	2
	21	2
	23	12
	24	12
	25	12
	30	16
	32	4
	34	2
	79	2
	80	6
	81	6
	92	32
	93	4
	96	4
	98	1
	99	1
К18а-15	Арматурные изделия	
	2	132
	28	8
	55	4

Марка колонны	№ поз.	Кол. шт.
К18а-15	56	110
	57	40
	58	58
	59	8
	60	8
	61	4
	62	8
	72	2
	78	2
	79	4
	80	2
	81	2
	82	2
	129	10
	136	4
	149	4
	Закладные детали	
	15	4
	16	4
	17	8
	18	8
	19	10
	20	2

Примечания см. на листе 225

ТК 1974	Перечень позиций на одну колонну.	1.420-6 Выпуск 1
		Лист 236

ЦНИИПРОМЗДАНИЙ Москва

Рук. группы — Ст. инженер — Проверил

Нурнеев — Бережников — Хвалебнова — Шаврова

Перечень позиций на одну колонну

Марка колонны	№ поз.	Кол. шт.
К18а-15 (продолжение)	21	2
	32	4
	34	2
	79	2
	80	6
	81	6
	96	4
	98	1
	99	1
К18а-15-1	Арматурные изделия	
	2	132
	28	8
	55	4
	56	110
	57	40
	58	58
	59	8
	60	8
	61	4
	62	8
	72	2
	78	2
	79	1

Марка колонны	№ поз.	Кол. шт.
К18а-15-1	80	2
	81	2
	82	2
	129	10
	136	4
	149	4
	Закладные детали	
	15	4
	16	4
	17	8
	18	8
	19	10
	20	2
	21	2
	32	4
	34	2
	45	3
	46	24
	47	18
	49	4
	50	4
	51	4
	52	8

Марка колонны	№ поз.	Кол. шт.
К18а-15-1	79	2
	80	6
	81	6
	96	4
	98	1
	99	1
К18а-15-3	Арматурные изделия	
	2	130
	28	8
	55	4
	56	110
	57	40
	58	56
	59	8
	60	8
	61	4
	72	2
	78	2
	79	1
	80	2
	81	2
	82	2
	83	8

Марка колонны	№ поз.	Кол. шт.
К18а-15-3	129	10
	136	4
	149	4
	Закладные детали	
	8	2
	9	4
	15	4
	16	4
	17	8
	18	8
	19	10
	20	2
	21	2
	32	4
	34	2
	35	4
	36	4
	37	4
	38	4
	39	4
	40	4
	79	2
	80	6

Марка колонны	№ поз.	Кол. шт.
К18а-15-3	81	1
	95	4
	98	1
	99	1
К18а-16 К18а-17	Арматурные изделия	
	2	132
	21	8
	56	110
	57	40
	58	58
	61	4
	62	8
	72	2
	78	2
	79	1
	80	2
	81	2
	82	2
	84	8
	85	8
	88	4
	129	10
	135	4

Марка колонны	№ поз.	Кол. шт.
К18а-16 К18а-17	148	4
	Закладные детали	
	15	4
	16	4
	17	8
	18	8
	19	10
	20	2
	21	2
	32	4
	34	2
	79	2
	80	6
	81	6
	96	4
	98	1
	99	1
К18а-16-1 К18а-17-1	Арматурные изделия	
	2	132
	21	8

Марка колонны	№ поз.	Кол. шт.
К18а-16-1 К18а-17-1	56	110
	57	40
	58	58
	61	4
	62	8
	72	2
	78	2
	79	1
	80	2
	81	2
	82	2
	84	8
	85	8
	88	4
	129	10
	135	4
	148	4
	Закладные детали	
	15	4
	16	4
	17	8
	18	8
	19	10

Примечания см. на листе 225

ТК 1974	Перечень позиций на одну колонну	1.420-6 Выпуск 1
		Лист 237

Москва | Проверил | Шаг | Шаврова

ЗАВОД ЖБИ

Перечень позиций на одну колонну

Марка колонны	№ поз.	Кол. шт.
К18а-16-1 К18а-17-1 (продолжение)	20	2
	21	2
	32	4
	34	2
	45	3
	46	24
	47	18
	49	4
	50	4
	51	4
	52	8
	76	3
	79	2
	80	6
	81	6
	96	4
	98	1
	99	1
	Арматурные изделия	
К18а-16-3 К18а-17-3	2	130
	21	8
	56	110
	57	40

Марка колонны	№ поз.	Кол. шт.
К18а-16-3 К18а-17-3	58	56
	61	4
	72	2
	78	2
	79	1
	80	2
	81	2
	82	2
	83	8
	84	8
	85	8
	88	4
	129	10
	135	4
	148	4
	Закладные детали	
	8	2
	9	4
	15	4
	16	4
	17	8
	18	8
	19	10

Марка колонны	№ поз.	Кол. шт.
К18а-16-3 К18а-17-3	20	2
	21	2
	32	4
	34	2
	35	4
	36	4
	37	4
	38	4
	39	4
	40	4
	79	2
	80	6
	81	6
	96	4
	98	1
	99	1
	Арматурные изделия	
К19а-7-3	2	95
	35	4
	56	92
	59	10
	61	2
	62	4

Марка колонны	№ поз.	Кол. шт.
К19а-7-3	63	4
	64	2
	65	2
	66	2
	67	2
	84	8
	129	20
	156	4
	158	4
	Закладные детали	
	15	2
	16	2
	17	4
	18	4
	19	8
	22	2
	23	6
	24	6
	25	6
	27	6
	28	6
	30	10
	31	3

Марка колонны	№ поз.	Кол. шт.
К19а-7-3	32	4
	33	2
	82	2
	83	10
	87	4
	88	4
	89	4
	90	2
	92	8
	95	1
	96	8
	98	1
	99	2
	Арматурные изделия	
К19а-7-5	2	95
	35	4
	56	92
	59	10
	61	2
	62	4
	63	4
	64	2
	65	2

Марка колонны	№ поз.	Кол. шт.
К19а-7-5	66	2
	67	2
	84	8
	129	20
	156	4
	158	4
	Закладные детали	
	15	2
	16	2
	17	4
	18	4
	19	8
	22	2
	23	18
	24	18
	25	18
	27	6
	28	6
	30	12
	31	3
	32	4
	33	2
	82	2

Марка колонны	№ поз.	Кол. шт.
К19а-7-5	83	10
	87	4
	88	4
	89	4
	90	2
	92	12
	93	4
	95	1
	96	8
	98	1
	99	2
	Арматурные изделия	
К19а-8-1	2	110
	52	4
	56	92
	61	2
	62	4
	63	4
	64	2
	65	2
	66	2
	67	2
	84	16

Примечания см. на листе 225

ТК 1974 | Перечень позиций на одну колонну. | 1.420-6 Выпуск 1 | Лист 238

ЦНИИПРОМЗДАНИЙ Москва

Рук. группы Веремеев | Ст. инженер Хвалебнова | Подверил Шаврова

14337-02 111

Перечень позиций на одну колонну

Марка колонны	№ поз.	Кол. шт.
К19а-8-1 (продолжение)	129	20
	156	4
	159	4
	Закладные детали	
	15	2
	16	2
	17	4
	18	4
	19	8
	22	2
	23	6
	24	6
	25	6
	27	6
	28	6
	30	6
	31	3
	32	4
	33	2
	41	2
	42	2
	43	16
	45	1

Марка колонны	№ поз.	Кол. шт.
К19а-8-1	46	8
	47	6
	48	12
	76	1
	82	2
	83	10
	87	4
	88	4
	89	4
	90	2
	95	1
	96	8
	98	1
	99	2
	Арматурные изделия	
К19а-8-3	2	110
	52	4
	56	92
	61	2
	62	4
	63	4
	64	2
	65	2

Марка колонны	№ поз.	Кол. шт.
К19а-8-3	66	2
	67	2
	84	16
	129	20
	156	4
	159	4
	Закладные детали	
	15	2
	16	2
	17	4
	18	4
	19	8
	22	2
	23	6
	24	6
	25	6
	27	6
	28	6
	30	10
	31	3
	32	4
	33	2
	82	2

Марка колонны	№ поз.	Кол. шт.
К19а-8-3	83	10
	87	4
	88	4
	89	4
	90	2
	92	8
	95	1
	96	8
	98	1
	99	2
	Арматурные изделия	
К19а-9-1	2	110
	16	4
	53	4
	56	92
	61	2
	62	4
	63	4
	64	2
	65	2
	66	2
	67	2
	84	16

Марка колонны	№ поз.	Кол. шт.
К19а-9-1	129	20
	156	4
	159	4
	Закладные детали	
	15	2
	16	2
	17	4
	18	4
	19	8
	22	2
	23	6
	24	6
	25	6
	27	6
	28	6
	30	6
	31	3
	32	4
	33	2
	41	2
	42	2
	43	16
	45	1

Марка колонны	№ поз.	Кол. шт.
К19а-9-1	46	8
	47	6
	76	1
	82	2
	83	10
	87	4
	88	4
	89	4
	90	2
	95	1
	96	8
	98	1
	99	2
	Арматурные изделия	
К20а-10	2	112
	44	4
	56	92
	59	16
	61	4
	62	8
	67	2
	74	4
	75	2

Марка колонны	№ поз.	Кол. шт.
К20а-10	76	2
	77	2
	129	20
	157	4
	160	4
	Закладные детали	
	15	4
	16	4
	17	8
	18	8
	19	12
	20	4
	32	4
	33	2
	79	2
	80	12
	95	1
	96	8
	98	1
	99	2

Примечания см. на листе 225

ТК 1974	Перечень позиций на одну колонну	1.420-6 Выпуск 1
		Лист 239

Хвалебнова Шаврова

Ст. инженер Проверил Шаг

Москва

Перечень позиций на одну колонну

Марка колонны	№ поз.	Кол. шт.
К20а-10-1	Арматурные изделия	
	2	112
	44	4
	56	92
	59	16
	61	4
	62	8
	67	2
	74	4
	75	2
	76	2
	77	2
	129	20
	157	4
	160	4
	Закладные детали	
	15	4
	16	4
	17	8
	18	8
	19	12
	20	4
	32	4

Марка колонны	№ поз.	Кол. шт.
К20а-10-1	33	2
	41	2
	42	2
	43	16
	45	1
	46	8
	47	6
	48	12
	76	1
	79	2
	80	12
	95	1
	96	8
	98	1
	99	2
К20а-10-3	Арматурные изделия	
	2	108
	44	4
	56	92
	59	16
	61	4
	67	2
	74	4

Марка колонны	№ поз.	Кол. шт.
К20а-10-3	75	2
	76	2
	77	2
	83	8
	129	20
	157	4
	160	4
	Закладные детали	
	8	2
	9	4
	15	4
	16	4
	17	8
	18	8
	19	12
	20	4
	32	4
	33	2
	35	4
	36	4
	37	4
	38	4
	39	4

Марка колонны	№ поз.	Кол. шт.
К20а-10-3	40	4
	79	2
	80	12
	95	1
	96	8
	98	1
	99	2
К20а-10-5	Арматурные изделия	
	2	112
	44	4
	56	92
	59	16
	61	4
	62	8
	67	2
	74	4
	75	2
	76	2
	77	2
	129	20
	157	4
	160	4

Марка колонны	№ поз	Кол. шт.
К20а-10-5	Закладные детали	
	15	4
	16	4
	17	8
	18	8
	19	12
	20	4
	23	12
	24	12
	25	12
	30	12
	32	4
	33	2
	79	2
	80	12
	92	24
	93	4
	95	1
	96	8
	98	1
	99	2
К20а-11	Арматурные изделия	
	2	112
	53	4
	56	92
	61	4

Марка колонны	№ поз.	Кол. шт.
К20а-11	62	8
	67	2
	74	4
	75	2
	76	2
	77	2
	84	16
	129	20
	156	4
	161	4
	Закладные детали	
	15	4
	16	4
	17	8
	18	8
	19	12
	20	4
	32	4
	33	2
	79	2
	80	12
	95	1
	96	8

Марка колонны	№ поз.	Кол. шт.
К20а-11	98	1
	99	2
К20а-11-1 К20а-12-1	Арматурные изделия	
	2	112
	53	4
	56	92
	61	4
	62	8
	67	2
	74	4
	75	2
	76	2
	77	2
	84	16
	129	20
	156	4
	161	4
	Закладные детали	
	15	4
	16	4

Примечания см. на листе 225

ТК 1974	Перечень позиций на одну колонну.	1.420-6 Выпуск 1
		Лист 240

ЦНИИПРОМЗДАНИИ Москва

Гл. инж. пр-та Рук. группы Ст. инженер Проверил

Верижников Хвалебнова Шаврова

14337-02 1:13

Перечень позиций на одну колонну

Марка колонны	№ поз.	Кол. шт.
К 20а-11-1 К 20б-12-1 (продолжение)	17	8
	18	8
	19	12
	20	4
	32	4
	33	2
	41	2
	43	16
	45	1
	46	8
	47	6
	48	12
	76	1
	79	2
	80	12
	95	1
	96	8
	98	1
	99	2
К 20а-11-3	Арматурные изделия	
	2	108
	53	4
	56	92

Марка колонны	№ поз.	Кол. шт.
К 20б-11-3	61	4
	67	2
	74	4
	75	2
	76	2
	77	2
	83	8
	84	16
	129	20
	156	4
	161	4
	Закладные детали	
	8	2
	9	4
	15	4
	16	4
	17	8
	18	8
	19	12
	20	4
	32	4
	33	2
	35	4

Марка колонны	№ поз.	Кол. шт.
К 20а-11-3	36	4
	37	4
	38	4
	39	4
	40	4
	79	2
	80	12
	95	1
	96	8
	98	1
	99	2
К 21б-7-1	Арматурные изделия	
	2	146
	38	4
	56	126
	59	16
	61	2
	62	4
	63	4
	64	2
	65	2
	66	2
	67	2

Марка колонны	№ поз.	Кол. шт.
К 21б-7-1	129	10
	138	4
	162	4
	Закладные детали	
	15	2
	16	2
	17	4
	18	4
	19	6
	22	2
	23	6
	24	6
	25	6
	27	6
	28	6
	30	10
	31	5
	32	4
	33	2
	41	1
	42	1
	43	8
	45	4

Марка колонны	№ поз.	Кол. шт.
К 21б-7-3	46	32
	47	24
	48	6
	76	4
	82	2
	83	10
	87	4
	88	4
	89	4
	90	2
	96	4
	98	1
	99	1
	Арматурные изделия	
	2	146
	38	4
	56	126
	59	16
	61	2
	62	4
	63	4
	64	2
	65	2

Марка колонны	№ поз.	Кол. шт.
К 21б-7-3	66	2
	67	2
	129	10
	138	4
	162	4
	Закладные детали	
	15	2
	16	2
	17	4
	18	4
	19	6
	22	2
	23	6
	24	6
	25	6
	27	6
	28	6
	30	14
	31	5
	32	4
	33	2
	82	2
	83	10

Марка колонны	№ поз.	Кол. шт.
К 21б-7-5	87	4
	88	4
	89	4
	90	2
	92	8
	96	4
	98	1
	99	1
	Арматурные изделия	
	2	146
	38	4
	56	126
	59	16
	61	2
	62	4
	63	4
	64	2
	65	2
	66	2
	67	2
	129	10
	138	4
	162	4

Марка колонны	№ поз.	Кол. шт.
К 21а-7-5		
	Закладные детали	
	15	2
	16	2
	17	4
	18	4
	19	6
	22	2
	23	18
	24	18
	25	18
	27	6
	28	6
	30	20
	31	5
	32	4
	33	2
	82	2
	83	10
	87	4
	88	4
	89	4
	90	2
	92	20

Примечания см. на листе 225

Хабалевич
Шабров
Гл. инженер
Проверил
Шаяз
Москва

ТК 1974

Перечень позиций на одну колонну

1.420-6
Выпуск 1
Лист 241

Перечень позиций на одну колонну

Марка колонны	№ поз.	Кол. шт.
К210-7-5 (продолж.)	93	4
	96	4
	98	1
	99	1
	Арматурные изделия	
	2	146
	56	126
	61	2
	62	4
	63	4
	64	2
	65	2
	66	2
	67	2
	84	16
	129	10
	162	4
	165	4
	Закладные детали	
	15	2
	16	2
	17	4
	18	4
	19	6

К210-8-1

Марка колонны	№ поз.	Кол. шт.
К210-8-1	22	2
	23	6
	24	6
	25	6
	27	6
	28	6
	30	10
	31	5
	32	4
	33	2
	41	1
	42	1
	43	8
	45	4
	46	32
	47	24
	48	6
	76	4
	82	2
	83	10
	87	4
	88	4
	89	4
	90	2
	96	4
	98	1

К210-8-3

Марка колонны	№ поз.	Кол. шт.
К210-8-3	99	1
	Арматурные изделия	
	2	146
	56	126
	61	2
	62	4
	63	4
	64	2
	65	2
	66	2
	67	2
	84	16
	129	10
	162	4
	165	4
	Закладные детали	
	15	2
	16	2
	17	4
	18	4

К210-8-3

Марка колонны	№ поз.	Кол. шт.
К210-8-3	19	6
	22	2
	23	6
	24	6
	25	6
	27	6
	28	6
	30	14
	31	5
	32	4
	33	2
	82	2
	83	10
	87	4
	88	4
	89	4
	90	2
	92	8
	96	4
	98	1
	99	1

К210-9-1

Марка колонны	№ поз.	Кол. шт.
К210-9-1	Арматурные изделия	
	2	146
	54	4
	56	126
	61	2
	62	4
	63	4
	64	2
	65	2
	66	2
	67	2
	84	16
	129	10
	162	4
	165	4
	Закладные детали	
	15	2
	16	2
	17	4
	18	4
	19	6
	22	2
	23	6

К210-9-1

Марка колонны	№ поз.	Кол. шт.
К210-9-1	24	6
	25	6
	27	6
	28	6
	30	10
	31	5
	32	4
	33	2
	41	2
	42	1
	43	2
	45	4
	46	32
	47	24
	48	6
	76	4
	82	2
	83	10
	87	4
	88	4
	89	4
	90	2
	96	4
	98	1
	99	1

К220-8

Марка колонны	№ поз.	Кол. шт.
К220-8	Арматурные изделия	
	2	148
	41	4
	56	126
	59	16
	61	4
	62	8
	67	2
	74	4
	75	2
	76	2
	77	2
	129	10
	163	4
	167	4
	Закладные детали	
	15	4
	16	4
	17	8
	18	8
	19	10
	20	4
	32	4

Примечания см. на листе 225

ЦНИИПромзданий
Москва
Инв. № подл. | Подпись и дата | Взам. инв. №
Гл. инженер проекта Шаврин
Ст. инженер Жернер
Гл. специалист Ивлева
Инженер Шоброва

Перечень позиций на одну колонну

Марка колонны	№ поз.	Кол. шт.
К 22а-8-1 (продолжение)	33	2
	79	2
	80	12
	96	4
	98	1
	99	1
К 22а-8-1	Арматурные изделия	
	2	148
	41	4
	56	126
	59	16
	61	4
	62	8
	67	2
	74	4
	75	2
	76	2
	77	2
	129	10
	163	4
	167	4

Марка колонны	№ поз.	Кол. шт.
К 22а-8-1	Закладные детали	
	15	4
	16	4
	17	8
	18	8
	19	10
	20	4
	32	4
	33	2
	41	1
	42	1
	43	8
	45	4
	46	32
	47	24
	48	6
	76	4
	79	2
	80	12
	96	4
	98	1
	99	1

Марка колонны	№ поз.	Кол. шт.
К 22а-8-3	Арматурные изделия	
	2	144
	41	4
	56	126
	59	16
	61	4
	67	2
	74	4
	75	2
	76	2
	77	2
	83	8
	129	10
	163	4
	167	4
К 22а-8-3	Закладные детали	
	8	2
	9	4
	15	4
	16	4
	17	8
	18	8
	19	10

Марка колонны	№ поз.	Кол. шт.
К 22а-8-3	20	4
	32	4
	33	2
	35	4
	36	4
	37	4
	38	4
	39	4
	40	4
	79	2
	80	12
	96	4
	98	1
	99	1
К 22а-8-5	Арматурные изделия	
	2	148
	41	4
	56	126
	59	16
	61	4
	62	8
	67	2
	74	4

Марка колонны	№ поз.	Кол. шт.
К 22а-8-5	75	2
	76	2
	77	2
	129	10
	163	4
	167	4
К 22а-8-5	Закладные детали	
	15	4
	16	4
	17	8
	18	8
	19	10
	20	4
	23	12
	24	12
	25	12
	30	20
	32	4
	33	2
	79	2
	80	12
	92	40
	93	4

Марка колонны	№ поз.	Кол. шт.
К 22а-8-5	96	4
	98	1
	99	1
К 22а-9	Арматурные изделия	
	2	148
	41	4
	56	126
	59	16
	61	4
	62	8
	67	2
	74	4
	75	2
	76	2
	77	2
	129	10
	162	4
	166	4
К 22а-9	Закладные детали	
	15	4

Марка колонны	№ поз.	Кол. шт.
К 22а-9	16	4
	17	8
	18	8
	19	10
	20	4
	32	4
	33	2
	79	2
	80	12
	96	4
	98	1
	99	1
К 22а-9-1	Арматурные изделия	
	2	148
	41	4
	56	126
	59	16
	61	4
	62	8
	67	2
	74	4
	75	2
	76	2

Примечания см. на листе 225

ТК 1974	Перечень позиций на одну колонну.	1.420-6 Выпуск 1	Лист 243

Москва | Проверил | Шаг | Шаврова

ЗАВОД ЖБИ

Перечень позиций на одну колонну

Марка колонны	№ поз.	Кол. шт.
К22а-9-1 (продолжение)	77	2
	129	10
	162	4
	166	4
	Закладные детали	
	15	4
	16	4
	17	8
	18	8
	19	10
	20	4
	32	4
	33	2
	41	1
	42	1
	43	8
	45	4
	46	32
	47	24
	48	6
	76	4
	79	2
	80	12

Марка колонны	№ поз.	Кол. шт.
К22а-9-1	96	4
	98	1
	99	1
К22а-9-3	Арматурные изделия	
	2	144
	41	4
	56	126
	59	16
	61	4
	67	2
	74	4
	75	2
	76	2
	77	2
	83	8
	129	10
	162	4
	166	4

Марка колонны	№ поз.	Кол. шт.
К22а-9-3	Закладные детали	
	8	2
	9	4
	15	4
	16	4
	17	8
	18	8
	19	10
	20	4
	32	4
	33	2
	35	4
	36	4
	37	4
	38	4
	39	4
	40	4
	79	2
	80	12
	96	4
	98	1
	99	1

Марка колонны	№ поз.	Кол. шт.
К22а-10	Арматурные изделия	
	2	148
	16	4
	41	4
	56	126
	61	4
	62	8
	67	2
	74	4
	75	2
	76	2
	77	2
	84	16
	129	10
	162	4
	165	4
	Закладные детали	
	15	4
	16	4
	17	8
	18	8
	19	10
	20	4

Марка колонны	№ поз.	Кол. шт.
К22а-10-1 К22а-11-1	32	4
	33	2
	79	2
	80	12
	96	4
	98	1
	99	1
	Арматурные изделия	
	2	148
	16	4
	41	4
	56	126
	61	4
	62	8
	67	2
	74	4
	75	2
	76	2
	77	2
	84	16
	129	10
	162	4
	165	4

Марка колонны	№ поз.	Кол. шт.
К22а-10-1 К22а-11-1	Закладные детали	
	15	4
	16	4
	17	8
	18	8
	19	10
	20	4
	32	4
	33	2
	41	1
	42	1
	43	8
	45	4
	46	32
	47	24
	48	6
	76	4
	79	2
	80	12
	96	4
	98	1
	99	1

Марка колонны	№ поз.	Кол. шт.
К22а-10-3	Арматурные изделия	
	2	144
	16	4
	41	4
	56	126
	61	4
	67	2
	74	4
	75	2
	76	2
	77	2
	83	8
	84	16
	129	10
	162	4
	165	4
	Закладные детали	
	8	2
	9	4
	15	4
	16	4
	17	8

Марка колонны	№ поз.	Кол. шт.
К22а-10-3	18	8
	19	10
	20	4
	32	4
	33	2
	35	4
	36	4
	37	4
	38	4
	39	4
	40	4
	79	2
	80	12
	96	4
	98	1
	99	1
К23а-11-1	Арматурные изделия	
	2	119
	43	2
	44	2
	45	4
	56	110
	57	40

Примечания см. на листе 225

ТК 1974	Перечень позиций на одну колонну	1.420-6 Выпуск 1
		Лист 244

ЦНИИПРОМЗДАНИЙ Москва

Рук. группы Верижников
Ст. инженер Хвалебнова
Проверил Шаврова

Перечень позиций на одну колонну

Марка колонны	№ поз.	Кол. шт.
К230-11-1 (продолжение)	58	52
	59	8
	60	10
	61	2
	62	4
	68	2
	69	1
	70	1
	71	2
	72	2
	73	2
	129	10
	148	2
	152	2
	162	2
	168	2
	Закладные детали	
	15	2
	16	2
	17	4
	18	4
	19	6
	22	2

Марка колонны	№ поз.	Кол. шт.
К230-11-1	23	6
	24	6
	25	6
	27	6
	28	6
	30	12
	31	5
	32	4
	34	2
	45	3
	46	24
	47	18
	49	4
	51	4
	74	4
	75	8
	82	2
	83	5
	84	5
	87	4
	88	4
	89	2
	90	2
	91	2
	92	4
	76	3

Марка колонны	№ поз.	Кол. шт.
К230-11-1	96	4
	98	1
	99	1
	Арматурные изделия	
	2	119
	43	2
	44	2
	45	4
	56	110
	57	40
	58	52
	59	8
	60	10
	61	2
	62	4
	68	2
	69	1
	70	1
	71	2
	72	2
	73	2
	129	10
	148	2
	152	2
	162	2

Марка колонны	№ поз.	Кол. шт.
К230-11-3	168	2
	Закладные детали	
	15	2
	16	2
	17	4
	18	4
	19	6
	22	2
	23	6
	24	6
	25	6
	27	6
	28	6
	30	14
	31	5
	32	4
	34	2
	82	2
	83	5
	84	5
	87	4
	88	4
	89	2
	90	2
	91	2
	92	4

Марка колонны	№ поз.	Кол. шт.
К230-11-3	96	4
	98	1
	99	1
	Арматурные изделия	
	2	119
	43	2
	44	2
	45	4
	56	110
	57	40
	58	52
	59	8
	60	10
	61	2
	62	4
	68	2
	69	1
	70	1
	71	2
	72	2
	73	2
	129	10
	148	2
	152	2
	162	2
	168	2

Марка колонны	№ поз.	Кол. шт.
К230-11-5	Закладные детали	
	15	2
	16	2
	17	4
	18	4
	19	6
	22	2
	23	18
	24	18
	25	18
	27	6
	28	6
	30	20
	31	5
	32	4
	34	2
	82	2
	83	5
	84	5
	87	4
	88	4
	89	2
	90	2
	91	2
	92	20
	93	4

Марка колонны	№ поз.	Кол. шт.
К230-11-5	96	4
	98	1
	99	1
К230-12-1	Арматурные изделия	
	2	130
	17	2
	43	2
	45	4
	56	110
	57	40
	58	58
	59	8
	60	8
	61	2
	62	4
	68	2
	69	1
	70	1
	71	2
	72	2
	73	2
	129	10

Инв. № подл. | Подпись и дата | Взам. инв. №

Гл. инженер проекта Шаврова

Москва

Примечания см. на листе 225

ТК 1974

Перечень позиций на одну колонну

1.420-6 Выпуск 1

Лист 245

14337-02

Перечень позиций на одну колонну

Марка колонны	№ поз.	Кол. шт
К230-12-1 (продолжение)	148	2
	153	2
	162	2
	169	2
	Закладные детали	
	15	2
	16	2
	17	4
	18	4
	19	6
	22	2
	23	6
	24	6
	25	6
	27	6
	28	6
	30	12
	31	5
	32	4
	34	2
	45	3
	46	24
	47	18
	49	4

Марка колонны	№ поз.	Кол. шт.
К230-12-1	51	4
	74	4
	75	8
	76	3
	82	2
	83	5
	84	5
	87	4
	88	4
	89	2
	90	2
	91	2
	92	4
	95	4
	98	1
	99	1
К230-12-3	Арматурные изделия	
	2	130
	17	2
	43	2
	45	4
	56	110
	57	40

Марка колонны	№ поз.	Кол. шт.
К230-12-3	58	58
	59	8
	60	6
	61	2
	62	4
	68	2
	69	1
	70	1
	71	2
	72	2
	73	2
	129	10
	148	2
	153	2
	162	2
	169	2
	Закладные детали	
	15	2
	16	2
	17	4
	18	4
	19	6
	22	2

Марка колонны	№ поз.	Кол. шт.
К230-12-3	23	6
	24	6
	25	6
	27	6
	28	6
	30	14
	31	5
	32	4
	34	2
	82	2
	83	5
	84	5
	87	4
	88	4
	89	2
	90	2
	91	2
	92	4
	96	4
	98	1
	99	1

Марка колонны	№ поз.	Кол. шт.
К230-13-1	Арматурные изделия	
	2	127
	43	2
	46	4
	56	110
	57	40
	58	52
	61	2
	62	4
	68	2
	69	1
	70	1
	71	2
	72	2
	73	2
	84	8
	87	2
	85	8
	129	10
	144	2
	148	2
	151	2
	162	2

Марка колонны	№ поз.	Кол. шт.
К230-13-1	Закладные детали	
	15	2
	16	2
	17	4
	18	4
	19	6
	22	2
	23	6
	24	6
	25	6
	27	6
	28	6
	30	12
	31	5
	32	4
	34	2
	45	3
	46	24
	47	18
	49	4
	51	4
	74	4
	75	8
	82	2
	83	5
	84	5

Марка колонны	№ поз.	Кол. шт.
К230-13-3	87	4
	88	4
	89	2
	90	2
	91	2
	92	4
	76	3
	96	4
	98	1
	99	1
	Арматурные изделия	
	2	127
	43	2
	46	4
	56	110
	57	40
	58	52
	68	2
	69	1
	70	1
	71	2
	72	2
	73	2

Примечания см. на листе 225

Гл. инж. пр-ты	Дьяконенко		
Рук. группы	Вершинин		
Ст. инженер	Хохлевский		
Проверил	Шварцман		

ЦНИИПРОМЗДАНИЙ
Москва

ТК 1974

Перечень позиций на одну колонну.

1.420-6 Выпуск 1

Лист 246

14337-01 119

Перечень позиций на одну колонну

Марка колонны	№ поз.	Кол. шт.
К 23а-13-3 (продолжение)	84	8
	85	8
	87	2
	129	10
	144	2
	148	2
	151	2
	162	2
	Закладные детали	
	15	2
	16	2
	17	4
	18	4
	19	6
	22	2
	23	6
	24	6
	25	6
	27	6
	28	6
	30	14
	31	5
	32	4

Марка колонны	№ поз.	Кол. шт.
К 23а-13-3	34	2
	82	2
	83	5
	84	5
	87	4
	88	4
	89	2
	90	2
	91	2
	92	4
	96	4
	98	1
	99	1
К 23а-14-1	Арматурные изделия	
	2	146
	43	4
	46	4
	56	110
	57	40
	58	66
	61	2
	62	4
	68	2

Марка колонны	№ поз.	Кол. шт.
К 23а-14-1	69	1
	70	1
	71	2
	72	2
	73	2
	84	8
	85	8
	129	10
	148	2
	151	2
	162	2
	165	2
	Закладные детали	
	15	2
	16	2
	17	4
	18	4
	19	6
	22	2
	23	6
	24	6
	25	6
	27	6

Марка колонны	№ поз.	Кол. шт.
К 23а-14-1	28	6
	30	12
	31	5
	32	4
	34	2
	45	3
	46	24
	47	18
	49	4
	51	4
	74	4
	75	8
	76	3
	82	2
	83	5
	84	5
	87	4
	88	4
	89	2
	90	2
	91	2
	92	4
	96	4
	98	1
	99	1

Марка колонны	№ поз.	Кол. шт.
К 24а-12	Арматурные изделия	
	2	108
	46	8
	56	110
	57	40
	58	48
	59	10
	60	10
	61	4
	62	8
	72	2
	78	2
	79	1
	80	2
	81	2
	82	2
	129	10
	152	4
	164	4

Марка колонны	№ поз.	Кол. шт.
К 24а-12	Закладные детали	
	15	4
	16	4
	17	8
	18	8
	19	10
	20	2
	21	2
	32	4
	34	2
	79	2
	80	6
	81	6
	96	4
	98	1
	99	1
К 24а-12-1	Арматурные изделия	
	2	108
	46	8
	56	110
	57	40
	58	48
	59	10

Марка колонны	№ поз.	Кол. шт.
К 24а-12-1	60	10
	61	4
	62	8
	72	2
	78	2
	79	1
	80	2
	81	2
	82	2
	129	10
	152	4
	164	4
	Закладные детали	
	15	4
	16	4
	17	8
	18	8
	19	10
	20	2
	21	2
	32	4
	34	2
	45	3
	46	24

Примечания см. на листе 225

Инв. № подл. | Подпись и дата | Взам. инв. № | Инв. № дубл. | Подпись и дата
Шифр проекта | Шифр
Шифр проекта | Шифр
Москва

Перечень позиций на одну колонну

Марка колонны	№ поз.	Кол. шт.
К240-12-1 (продолжение)	47	18
	49	4
	50	4
	51	4
	52	8
	76	3
	79	2
	80	6
	81	6
	96	4
	98	1
	99	1
К240-12-3	Арматурные изделия	
	2	106
	46	8
	56	110
	57	40
	58	46
	59	10
	60	10
	61	4
	72	2
	78	2

Марка колонны	№ поз.	Кол. шт.
К240-12-3	79	1
	80	2
	81	2
	82	2
	83	8
	129	10
	152	4
	164	4
	Закладные детали	
	8	2
	9	4
	15	4
	16	4
	17	8
	18	8
	19	10
	20	2
	21	2
	32	4
	34	2
	35	4
	36	4
	37	4

Марка колонны	№ поз.	Кол. шт.
К240-12-3	38	4
	39	4
	40	4
	79	2
	80	6
	81	6
	96	4
	98	1
	99	1
К24-13-5	Арматурные изделия	
	2	148
	48	8
	56	110
	57	40
	58	66
	59	8
	60	8
	61	4
	62	8
	72	2
	78	2
	79	1
	80	2

Марка колонны	№ поз.	Кол. шт.
К240-13-5	81	2
	82	2
	129	10
	149	4
	163	4
	Закладные детали	
	15	4
	16	4
	17	8
	18	8
	19	10
	20	2
	21	2
	23	12
	24	12
	25	12
	30	20
	32	4
	34	2
	79	2
	80	6
	81	6
	92	40

Марка колонны	№ поз.	Кол. шт.
К240-12-5	93	4
	96	4
	98	1
	99	1
К240-13	Арматурные изделия	
	2	148
	48	8
	56	110
	57	40
	58	66
	59	8
	60	8
	61	4
	62	8
	72	2
	78	2
	79	1
	80	2
	81	2
	82	2
	129	10
	149	4
	163	4

Марка колонны	№ поз.	Кол. шт.
К240-13	Закладные детали	
	15	4
	16	4
	17	8
	18	8
	19	10
	20	2
	21	2
	32	4
	34	2
	79	2
	80	6
	81	6
	96	4
	98	1
	99	1
К240-13-1	Арматурные изделия	
	2	148
	48	8
	56	110
	57	40
	58	66
	59	8

Марка колонны	№ поз.	Кол. шт.
К240-13-1	60	8
	61	4
	62	8
	72	2
	78	2
	79	1
	80	2
	81	2
	82	2
	129	10
	149	4
	163	4
	Закладные детали	
	15	4
	16	4
	17	8
	18	8
	19	10
	20	2
	21	2
	32	4
	34	2
	45	3

Примечания см. на листе 225

ТК 1974	Перечень позиций на одну колонну.	1420-6 Выпуск 1
		Лист 248

ЦНИИПРОМЗДАНИЙ Москва

Гип. инж. Пр-ва — Ашинцов
Рук. группы — Ерофеева
Ст. инженер — Хлебопекова
Проверил — Шоброба

Перечень позиций на одну колонну

Марка колонны	№ поз.	Кол. шт.
К240-13-1 (продолжение)	46	24
	47	18
	49	4
	50	4
	51	4
	52	8
	76	3
	79	2
	80	6
	81	6
	96	4
	98	1
	99	1
К240-13-3	Арматурные изделия	
	2	146
	48	8
	56	110
	57	40
	58	64
	59	8
	60	8
	61	4
	72	2

Марка колонны	№ поз.	Кол. шт.
К240-13-3	78	2
	79	1
	80	2
	81	2
	82	2
	83	8
	86	1
	129	10
	149	4
	163	4
	Закладные детали	
	8	2
	9	4
	15	4
	16	4
	17	8
	18	8
	19	10
	20	2
	21	2
	32	4
	34	2
	35	4
	36	4

Марка колонны	№ поз.	Кол. шт.
К240-13-3	37	4
	38	4
	39	4
	40	4
	79	2
	80	6
	81	6
	96	4
	98	1
	99	1
К240-14 К240-15	Арматурные изделия	
	2	148
	43	8
	55	4
	56	110
	57	40
	58	66
	61	4
	62	8
	72	2
	78	2
	79	1
	80	2

Марка колонны	№ поз.	Кол. шт.
К240-14 К240-15	81	2
	82	2
	84	8
	85	8
	86	1
	129	10
	148	4
	162	4
	Закладные детали	
	15	4
	16	4
	17	8
	18	8
	19	10
	20	2
	21	2
	32	4
	34	2
	79	2
	80	6
	81	6
	96	4
	98	1
	99	1

Марка колонны	№ поз.	Кол. шт.
К240-14-1 К240-15-1		
	Арматурные изделия	
	2	148
	43	8
	55	4
	56	110
	57	40
	58	66
	61	4
	62	8
	72	2
	78	2
	79	1
	80	2
	81	2
	82	2
	84	8
	85	8
	86	1
	129	10
	148	4
	162	4

Марка колонны	№ поз.	Кол. шт.
К240-14-1 К240-15-1	Закладные детали	
	15	4
	16	4
	17	8
	18	8
	19	10
	20	2
	21	2
	32	4
	34	2
	45	3
	46	24
	47	18
	49	4
	50	4
	51	4
	52	8
	76	3
	79	2
	80	6
	81	6
	96	4
	98	1
	99	1

Марка колонны	№ поз.	Кол. шт.
К240-14-3 К240-15-3	Арматурные изделия	
	2	146
	43	8
	55	4
	56	110
	57	40
	58	64
	61	4
	72	2
	78	2
	79	1
	80	2
	81	2
	82	2
	83	8
	84	8
	85	8
	86	1
	129	10
	148	4
	162	4
	Закладные детали	
	8	2
	9	4

Марка колонны	№ поз.	Кол. шт.
К240-14-3 К240-15-3	15	4
	16	4
	17	8
	18	8
	19	10
	20	2
	21	2
	32	4
	34	2
	35	4
	36	4
	37	4
	38	4
	39	4
	40	4
	79	2
	80	6
	81	6
	96	4
	98	1
	99	1

Примечания см. на листе 225

ТК 1974	Перечень позиций на одну колонну.	1.420-6 Выпуск 1
		Лист 249

Гл. инженер Проверил Хабибулин Шабров

Москва

Выборка стали на одну колонну, кг

Марка колонны	Арматурные изделия																								
	Сталь ГОСТ 5781-61*																		ГОСТ 380-71*			Итого
	Класса А-III													Класса АI					Прокат с38/23			
	ф мм													ф мм					Профиль			
	32	28	25	22	20	12	10					Итого	12	8				Итого	б 20		Итого	
К11а-8-3	183,2	64,8				4,4	16,6					269,0		9,8				9,8				278,8
К11а-8-5	183,2	64,8				4,4	16,6					269,0		9,8				9,8				278,8
К12а-10			57,2		35,2		11,8					104,2	2,6	9,6				12,2				116,4
К12а-10-5			57,2		35,2		11,8					104,2	2,6	9,6				12,2				116,4
К12а-11			112,0			8,8	11,8					132,6	2,6	9,6				12,2				144,8
К13а-6-1	283,6	62,4	120,4			8,8	30,2					505,4	5,9	24,9				30,8				536,2
К13а-6-3	283,6	62,4	120,4			8,8	30,2					505,4	5,9	24,9				30,8				536,2
К13а-6-5	283,6	62,4	120,4			8,8	30,2					505,4	5,9	24,9				30,8				536,2
К13а-7-1	562,8					8,8	39,8					611,4		28,3				28,3				639,7
К13а-7-3	562,8					8,8	39,8					611,4		28,3				28,3				639,7

Выборка стали на одну колонну, кг

Марка колонны	Закладные детали																														
	Сталь ГОСТ 5781-61*											ГОСТ 380-71*																			
	Класса А III									Класса АI		Прокат с 38/23																			
	ф мм									ф мм		Профиль																			
	36	32	28	22	20	18	16	12	Итого	8	Итого	L 200×125×2	L 63×40×8	L 75×8	L 45×5	L 100×12	б=30	б=25	б=20	б=18	б=16	б=12	б=10	б=8	Газ. тр dy=40	Гайка М16	L 140×12	L 140×30×10	Итого	Итого	Всего
К11а-8-3			5,8		0,9	4,6	6,3	3,2	20,8	0,2	0,2	10,7	6,9		3,9						3,8	20,5	19,0	1,7	3,0	0,4	9,7	6,6	86,2	107,2	386,0
К11а-8-5			5,8		0,9	4,6	12,9	3,2	27,4	0,2	0,2	10,7	6,9		3,9						3,8	39,1	19,0	1,7	3,0	0,4	9,7	6,6	104,8	132,4	411,2
К12а-10		10,2				4,6	6,0	2,0	22,8	0,4	0,4	21,4									3,8	14,2			3,0	0,6		13,2	56,2	79,4	195,8
К12а-10-5		10,2				4,6	12,6	4,4	31,8	0,4	0,4	21,4									3,8	32,8	6,4		3,0	0,6		13,2	81,2	113,4	229,8
К12а-11		10,2				4,6	6,0	2,0	22,8	0,4	0,4	21,4									3,8	14,2			3,0	0,6		13,2	56,2	79,4	224,2
К13а-6-1	42,0		11,6	44,8	1,8	4,6	18,6	2,0	125,4	0,4	0,4	21,4	13,8		7,8		42,6		4,8		77,6	34,0	41,6	6,8	3,0	0,6			254,0	379,8	916,0
К13а-6-3	42,0		11,6		1,8	4,6	12,6	4,4	77,0	0,4	0,4	21,4	13,8		7,8		42,6		4,8			23,4	48,0	6,8	3,0	0,6			172,2	249,6	785,8
К13а-6-5	42,0		11,6		1,8	4,6	25,8	6,8	92,6	0,4	0,4	21,4	13,8		7,8		42,6		4,8			60,6	54,4	6,8	3,0	0,6			215,8	308,8	845,0
К13а-7-1	42,0		11,6	44,8	1,8	4,6	18,6	2,0	125,4	0,4	0,4	21,4	13,8		7,8		42,6		4,8		77,6	34,0	41,6	6,8	3,0	0,6		13,2	254,0	379,8	1019,5
К13а-7-3	42,0		11,6		1,8	4,6	12,6	4,4	77,0	0,4	0,4	21,4	13,8		7,8		42,6		4,8			23,4	48,0	6,8	3,0	0,6			172,2	249,6	889,3

Примечание

Марка стали указывается в проекте конкретного объекта.

ТК 1974	Выборка стали на одну колонну	1.420-6 Выпуск 1	
		Лист	250

Ст. инженер Веринж Веринж
Ст. инженер Хвалебнова Хвалебнова
Проверил Тарадина Тарадина

ГИПРОМЗДАНИЯ Москва

14.337-02

Выборка стали на одну колонну, кг.

Марка колонны	Арматурные изделия																							
	Сталь ГОСТ 5781-61*																		ГОСТ 380-71*			Итого
	Класса А III													Класса А I					Прокат с 38/23			
	⌀ мм													⌀ мм					Профиль			
	32	28	25	22	20	12	10					Итого	12	8				Итого			Итого	
К13а-8-1	562,8	77,2				8,8	39,8					688,6		28,3				28,3				716,9
К14а-8		352,8	62,4			17,6	30,2					463,0	5,9	28,8				34,7				497,7
К14а-8-1		352,8	62,4			17,6	30,2					463,0	5,9	28,8				34,7				497,7
К14а-8-3		352,8	62,4			17,6	30,2					463,0	5,9	28,2				34,1				497,1
К14а-8-5		352,8	62,4			17,6	30,2					463,0	5,9	28,8				34,7				497,7
К14а-9	562,8		108,0			17,6	39,8					728,2		30,6				30,6				758,8
К14а-9-1	562,8		108,0			17,6	39,8					728,2		30,6				30,6				758,8
К14а-9-3	562,8		108,0			17,6	39,8					728,2		30,0				30,0				758,2
К14а-10	739,6					17,6	39,8					797,0		30,6				30,6				827,6
К14а-10-1	739,6					17,6	39,8					797,0		30,6				30,6				827,6

Выборка стали на одну колонну, кг.

Марка колонны	Закладные детали																													
	Сталь ГОСТ 5781-61*											ГОСТ 380-71*																		
	Класса А III									Класса А I		Прокат с 38/23																		
	⌀ мм									⌀ мм		Профиль																		
	36	32	28	22	20	18	16	12	Итого	8	Итого	L200×125×12	L63×40×8	L75×8	L45×5	L100×12	δ=30	δ=25	δ=20	δ=18	δ=16	δ=12	δ=10	δ=8	Газ.тр dy=40	Гайка М16			Итого	Итого	Всего
К13а-8-1	42,0		11,6	44,8	1,8	4,6	18,6	2,0	125,4	0,4	0,4	21,4	13,8		7,8		42,6		4,8		77,6	34,0	41,6	6,8	3,0	0,6			254,0	379,8	1096,7
К14а-8	67,2	20,4				4,6	12,0	2,0	106,2	0,8	0,8	42,8		4,8					4,8			10,8			3,0	0,6			66,8	173,8	671,5
К14а-8-1	67,2	20,4		44,8		4,6	18,0	2,0	157,0	0,8	0,8	42,8		4,8					4,8		77,6	21,4			3,0	1,0			155,4	313,2	810,9
К14а-8-3	83,2	20,4				4,6	12,0	2,0	122,2	0,8	0,8	42,8		4,8		4,8		57,2	4,8	11,2		44,8			3,0	1,0			174,4	297,4	794,5
К14а-8-5	67,2	20,4				4,6	25,2	11,6	129,0	0,8	0,8	42,8		4,8					4,8			48,8	25,6		3,0	1,0			130,8	260,6	758,3
К14а-9	67,2	20,4				4,6	12,0	2,0	106,2	0,8	0,8	42,8		4,8					4,8			10,8			3,0	0,6			66,8	173,8	932,6
К14а-9-1	67,2	20,4		44,8		4,6	18,0	2,0	157,0	0,8	0,8	42,8		4,8					4,8		77,6	21,4			3,0	1,0			155,4	313,2	1072,0
К14а-9-3	83,2	20,4				4,6	12,0	2,0	122,2	0,8	0,8	42,8		4,8		4,8		57,2	4,8	11,2		44,8			3,0	1,0			174,4	297,4	1055,6
К14а-10	67,2	20,4				4,6	12,0	2,0	106,2	0,8	0,8	42,8		4,8					4,8			10,8			3,0	0,6			66,8	173,8	1001,4
К14а-10-1	67,2	20,4		44,8		4,6	18,0	2,0	157,0	0,8	0,8	42,8		4,8					4,8		77,6	21,4			3,0	1,0			155,4	313,2	1140,8

Примечание.

Марка стали указывается в проекте конкретного объекта.

ТК 1974	Выборка стали на одну колонну	1.420-6 Выпуск 1	Лист 251

Выборка стали на одну колонну, кг.

| Марка колонны | Арматурные изделия | | |

Выборка стали на одну колонну, кг

Марка колонны	Арматурные изделия. Сталь ГОСТ 5781-61*. Класса А-III, ф мм											Итого	Класса АI, ф мм					Итого	ГОСТ 380-71*. Прокат с 38/23. Профиль			Итого	Итого
	32	28	25	22	20	12	10						12	8					б 20				
К16а-8-3			131,2		82,4	17,6	11,8					243,0	5,9	21,9				27,8					270,8
К16а-8-5			131,2		82,4	17,6	11,8					243,0	5,9	22,2				28,1					271,1
К16а-9		339,2	50,8			17,6	11,8					419,4	5,3	24,6				29,9					449,3
К16а-9-1		339,2	50,8			17,6	11,8					419,4	5,3	24,6				29,9					449,3
К16а-9-3		339,2	50,8			17,6	11,8					419,4	5,3	24,3				29,6					449,0
К16а-10-3	425,6		80,0			17,6	11,8					535,0		25,2				25,2					560,2
К17а-10-1	293,0			97,7	92,8	8,8	40,5					532,8	8,4	33,2				41,6					574,4
К17а-10-3	293,0			97,7	92,8	8,8	40,5					532,8	8,4	33,2				41,6					574,4
К17а-10-5	293,0			97,7	92,8	8,8	40,5					532,8	8,4	33,2				41,6					574,4
К17а-11-1	393,4			152,4		8,8	45,3					599,9	5,1	35,7				40,8					640,7

Выборка стали на одну колонну, кг

Марка колонны	Закладные детали. Сталь ГОСТ 5781-61*. Класса А III, ф мм								Итого	Класса АI, ф мм	Итого	ГОСТ 380-71*. Прокат с 38/23. Профиль															Итого	Итого	Всего
	36	32	28	22	20	18	16	12		8		∟200×125×12	∟63×40×8	∟75×8	∟45×5	∟100×12	б=30	б=25	б=20	б=18	б=16	б=12	б=10	б=8	Газ. тр. dу=40	Гайка М16	∟140×90×10				
К16а-8-3	41,6	20,4				4,6	12,0	2,0	80,6	0,8	0,8	42,8		2,4				28,6			3,8	44,2			3,0	1,0	13,2		139,0	220,4	491,2
К16а-8-5	33,6	20,4				4,6	25,2	9,2	93,0	0,8	0,8	42,8		2,4							3,8	56,8	19,2		3,0	1,0	13,2		142,2	236,0	507,1
К16а-9	33,6	20,4				4,6	12,0	2,0	72,6	0,8	0,8	42,8		2,4							3,8	19,6			3,0	1,0	13,2		85,8	159,2	608,5
К16а-9-1	33,6	20,4				4,6	18,0	2,0	78,6	0,8	0,8	42,8		2,4							3,8	30,2			3,0	1,0	13,2		96,4	175,8	625,1
К16а-9-3	41,6	20,4				4,6	12,0	2,0	80,6	0,8	0,8	42,8		2,4				28,6			3,8	44,2			3,0	1,0	13,2		139,0	220,4	669,4
К16а-10-3	41,6	20,4				4,6	12,0	2,0	80,6	0,8	0,8	42,8		2,4				28,6			3,8	44,2			3,0	1,0	13,2		139,0	220,4	780,6
К17а-10-1	50,0		13,6	33,6	1,8	4,6	12,6	3,2	119,4	0,4	0,4	21,4	13,8		7,8		42,6		4,8		106,2	42,6	44,8	6,8	4,6	0,6			296,0	415,8	990,2
К17а-10-3	50,0		13,6		1,8	4,6	12,6	4,4	87,0	0,4	0,4	21,4	13,8		7,8		42,6		4,8			42,6	28,8	6,8	4,6	0,6			173,8	261,2	835,6
К17а-10-5	50,0		13,6		1,8	4,6	25,8	6,8	102,6	0,4	0,4	21,4	13,8		7,8		42,6		4,8			60,6	54,4	6,8	4,6	0,6			217,4	320,4	894,8
К17а-11-1	50,0		13,6	33,6	1,8	4,6	12,6	3,2	119,4	0,4	0,4	21,4	13,8		7,8		42,6		4,8		105,2	42,6	44,8	6,8	4,6	0,6			296,0	415,8	1056,5

Примечание

Марка стали указывается в проекте конкретного объекта.

ТК 1974

Выборка стали на одну колонну

1.420-6 Выпуск 1

Лист 253

Выборка стали на одну колонну, кг

Марка колонны	Арматурные изделия																												Итого
	Сталь ГОСТ 5781-61*																						ГОСТ 380-71*						
	Класса А-III												Итого	Класса АI								Итого	Прокат с 38/23				Итого	
	ф мм													ф мм									Профиль						
	32	28	25	22	20	12	10							12	8								б 20						
К17а-11-3	393,4			152,4		8,8	45,3						599,9	5,1	35,7							40,8						640,7
К17а-12-1	141,0	337,4	175,8			8,8	45,3						708,3	4,1	42,3							46,4						754,7
К17а-12-3	141,0	337,4	175,8			8,8	45,3						708,3	4,1	42,3							46,4						754,7
К18а-14			536,4			17,6	40,5						594,5	8,4	35,3							43,7						638,2
К18а-14-1			536,4			17,6	40,5						594,5	8,4	35,3							43,7						638,2
К18а-14-3			536,4			17,6	40,5						594,5	8,4	34,5							42,9						637,4
К18а-15-5		676,0				17,6	40,8						734,1	6,7	44,3							51,0						785,1
К18а-15		676,0				17,6	40,5						734,1	6,7	44,3							51,0						785,1
К18а-15-1		676,0				17,6	40,5						734,1	6,7	44,3							51,0						785,1
К18а-15-3		676,0				17,6	40,5						734,1	6,7	43,6							50,3						784,4

Выборка стали на одну колонну, кг

Марка колонны	Закладные детали																															Итого	Всего
	Сталь ГОСТ 5781-61*															ГОСТ 380-71*																		
	Класса А III									Класса АI				Прокат с 38/23																				
	ф мм								Итого	ф мм		Итого		Профиль																		Итого		
	36	32	28	22	20	18	16	12		8			L200×125×12	L63×40×8	L75×8	L45×5	U00×12	б=30	б=25	б=20	б=18	б=16	б=12	б=10	б=8	Уго. тр. d_y=40	Гайка М16						
К17а-11-3	50,0		13,6		1,8	4,6	12,6	4,4	87,0	0,4	0,4		21,4	13,8		7,8		42,6		4,8			42,6	28,8	6,8	4,6	0,6					173,3	260,7	901,4
К17а-12-1	50,0		13,6	33,6	1,8	4,6	12,6	3,2	119,4	0,4	0,4		21,4	13,8		7,8		42,6		4,8		126,2	42,6	44,8	6,8	4,6	0,6					295,2	415,0	1169,7
К17а-12-3	50,0		13,6		1,8	4,6	12,6	4,4	87,0	0,4	0,4		21,4	13,8		7,8		42,6		4,8			42,6	28,8	6,8	4,6	0,6					173,8	261,2	1015,9
К18а-14	76,8	23,0				4,6	12,0	2,0	118,4	0,8	0,8		42,8		4,8					4,8			10,8			4,6	1,0					68,8	188,0	826,2
К18а-14-1	76,8	23,0		33,6		4,6	12,0	2,0	152,0	0,8	0,8		42,8		4,8					4,8		119,4	33,2			4,6	1,0					210,6	363,4	1001,6
К18а-14-3	92,8	23,0				4,6	12,0	2,0	134,4	0,8	0,8		42,8		4,8		4,8		57,2	4,8	11,2		44,0			4,6	1,0					175,2	310,4	947,0
К18а-15-5	76,8	23,0				4,6	25,2	11,6	141,2	0,4	0,4		42,8		4,8					4,8			48,0	25,6		4,6	0,6					131,2	272,8	1057,9
К18а-15	76,8	23,0				4,6	12,0	2,0	118,4	0,8	0,8		42,8		4,8					4,8			10,8			4,6	1,0					68,8	188,0	973,1
К18а-15-1	76,8	23,0		33,6		4,6	12,0	2,0	152,0	0,8	0,8		42,8		4,8					4,8		119,4	33,2			4,6	1,0					210,6	363,4	1148,5
К18а-15-3	92,8	23,0				4,6	12,0	2,0	134,4	0,8	0,8		42,8		4,8		4,8		57,2	4,8	11,2		44,0			4,6	1,0					175,2	310,4	1094,8

Примечание

Марка стали указывается в проекте конкретного объекта.

ТК 1974	Выборка стали на одну колонну.	1.420-6 Выпуск 1
		Лист 254

ЦНИИПромзданий Москва

Гл. инженер Берлинов
Ст. инженер Кувалдина
Проверил Тарасина

Выборка стали на одну колонну кг

Марка колонны	Арматурные изделия																						
	Сталь ГОСТ 5781-61*																		ГОСТ 380-71*				
	Класса А III												Класса А I						Прокат с 38/23				
	ф мм												ф мм						Профиль				
	32	28	25	22	20	12	10					Итого	12	8				Итого	б 20		Итого	Итого
К 18а-16	883,2					17,6	53,5					954,3		44,3				44,3				998.6
К 18а-16-1	883,2					17,6	53,5					954,3		44,3				44,3				998,6
К 18а-16-3	883,2					17,6	53,5					954,3		43,6				43,6				997,9
К 18а-17	883,2					17,6	53,5					954,3		44,3				44,3				998,6
К 18а-17-1	883,2					17,6	53,5					954,3		44,3				44,3				998,6
К 18а-17-3	883,2					17,6	53,5					954,3		43,6				43,6				997,9
К 19а-7-3	340,0			65,6		8,8	28,8					443,2	3,3	23,1				26,4				469,6
К 19а-7-5	340,0			65,6		8,8	28,8					443,2	3,3	23,1				26,4				469,6
К 19а-8-1		476,4	36,8			8,8	33,6					555,6		25,3				25,3				580,9
К 19а-8-3		476,4	36,8			8,8	33,6					555,6		25,3				25,3				580,9

Выборка стали на одну колонну кг.

Марка колонны	Закладные детали																														
	Сталь ГОСТ 5781-61*											ГОСТ 380-71*																			
	Класса А III									Класса А I		Прокат с 38/23																			
	ф мм									ф мм		Профиль																			
	36	32	28	22	20	18	16	12	Итого	8	Итого	L200×125×12	L63×40×8	L75×8	L45×5	L100×12	б=30	б=25	б=20	б=18	б=16	б=12	б=10	б=8	Газ.тр dy=40	Гайка М18			Итого	Итого	Всего
К 18а-16	76,8	23,0				4,6	12,0	2,0	118,4	0,8	0,8	42,8		4,8					4,8			10,8			4,6	1,0			68,8	188,0	1186,6
К 18а-16-1	76,8	23,0		33,5		4,6	12,0	2,0	152,0	0,8	0,8	42,8		4,8					4,8		119,4	33,2			4,6	1,0			210,6	363,4	1362,0
К 18а-16-3	92,8	23,0				4,6	12,0	2,0	134,4	0,8	0,8	42,8		4,8		4,8		57,2	4,8	11,2		44,0			4,6	1,0			175,2	312,4	1310,3
К 18а-17	76,8	23,0				4,6	12,0	2,0	118,4	0,8	0,8	42,8		4,8					4,8			10,8			4,6	1,0			68,8	188,0	1186,6
К 18а-17-1	76,8	23,0		33,6		4,6	12,0	2,0	152,0	0,8	0,8	42,8		4,8					4,8		119,4	33,2			4,6	1,0			210,6	363,4	1362,0
К 18а-17-3	92,8	23,0				4,6	12,0	2,0	134,4	0,8	0,8	42,8		4,8		4,8		57,2	4,8	11,2		44,0			4,6	1,0			175,4	310,6	1308,5
К 19а-7-3	42,0		11,6		1,8	9,2	12,6	4,4	81,6	0,4	0,4	21,4	13,8		7,8		42,6		4,8		3,8	23,2	44,8	5,1	3,0	0,8			171,1	253,1	722,7
К 19а-7-5	42,0		11,6		1,8	9,2	25,8	5,6	96,0	0,4	0,4	21,4	13,8		7,8		42,6		4,8		3,8	60,6	48,0	5,1	3,0	0,8			211,7	308,1	777,7
К 19а-8-1	42,0		11,6	11,2	1,8	9,2	24,6	2,0	102,4	0,4	0,4	21,4	13,8		7,8		42,6		4,8		23,2	44,6	38,4	5,1	3,0	0,8			205,5	308,3	889,2
К 19а-8-3	42,0		11,6		1,8	9,2	12,6	4,4	81,6	0,4	0,4	21,4	13,8		7,8		42,6		4,8		3,8	23,4	44,8	5,1	3,0	0,8			171,3	253,3	834,2

Примечание

Марка стали указывается в проекте конкретного объекта.

ТК 1974	Выборка стали на одну колонну.	1.420-6 Выпуск 1	Лист 255

Выборка стали на одну колонну кг.

Марка колонны	Арматурные изделия. Сталь ГОСТ 5781-61*. Класса AIII, ф мм: 32	28	25	22	20	12	10	Итого	Класса AI, ф мм: 12	8	Итого	ГОСТ 380-71*. Прокат с 38/23. Профиль δ20	Итого	Итого
К19а-9-1	60,80		50,8			8,8	33,2	701,4		25,3	25,3			726,7
К20а-10		367,6	80,0			17,6	23,6	488,8	5,3	27,6	32,9			521,7
К20а-10-1		367,6	80,0			17,6	23,6	488,8	5,3	27,6	32,9			521,7
К20а-10-3		367,6	80,0			17,6	23,6	488,8	5,3	27,0	32,3			521,1
К20а-10-5		367,6	80,0			17,6	23,6	488,8	5,3	27,6	32,9			521,7
К20а-11	612,0					17,6	33,2	662,8		27,6	27,6			690,4
К20а-11-1	612,0					17,6	33,2	662,8		27,6	27,6			690,4
К20а-11-3	612,0					17,6	33,2	662,8		27,0	27,0			689,8
К20а-12-1	612,0					17,6	33,2	662,8		27,6	27,6			690,4
К21а-7-1	313,6	62,4	139,2			8,8	30,2	554,2	5,3	30,7	36,0			590,2

Выборка стали на одну колонну кг.

Марка колонны	Закладные детали. Сталь ГОСТ 5781-61*. Класса AIII, ф мм: 36	32	28	22	20	18	16	12	Итого	Класса AI, ф мм: 8	Итого	ГОСТ 380-71*. Прокат с 38/23. Профиль: ∠200×125×12	∠63×40×8	∠75×8	∠45×5	∠100×12	δ=30	δ=25	δ=20	δ=18	δ=16	δ=12	δ=10	δ=8	Газ. тр. dч=40	Гайка М16			Итого	Итого	Всего
К19а-9-1	42,0		11,6	11,2	1,8	9,2	24,6	2,0	102,4	0,4	0,4	21,4	13,8		7,8		42,6		4,8		23,2	44,6	38,4	5,1	3,0	0,8			205,5	308,3	1035,0
К20а-10	67,2	20,4				9,2	12,0	2,0	110,8	0,8	0,8	42,8		4,8					4,8		3,8	10,8			3,0	1,2			71,2	182,8	704,5
К20а-10-1	67,2	20,4		11,2		9,2	24,0	2,0	134,0	0,8	0,8	42,8		4,8					4,8		23,2	32,0			3,0	1,2			110,8	245,6	767,3
К20а-10-3	83,2	20,4				9,2	12,0	2,0	126,8	0,8	0,8	42,8		4,8		4,8		57,2	4,8	11,2	3,8	44,0			3,0	1,2			177,6	305,2	826,3
К20а-10-5	67,2	20,4				9,2	25,2	9,2	131,2	0,8	0,8	42,8		4,8					4,8		3,8	48,0	19,2		3,0	1,2			127,6	259,6	781,3
К20а-11	67,2	20,4				9,2	12,0	2,0	110,8	0,8	0,8	42,8		4,8					4,8		3,8	10,8			3,0	1,2			71,2	182,8	873,2
К20а-11-1	67,2	20,4		11,2		9,2	24,0	2,0	134,0	0,8	0,8	42,8		4,8					4,8		23,2	32,0			3,0	1,2			111,8	246,6	937,0
К20а-11-3	83,2	20,4				9,2	12,0	2,0	126,8	0,8	0,8	42,8		4,8		4,8		57,2	4,8	11,2	3,8	44,0			3,0	1,2			177,6	305,2	995,0
К20а-12-1	67,2	20,4		11,2		9,2	24,0	2,0	134,0	0,8	0,8	42,8		4,8					4,8		23,2	32,0			3,0	1,2			111,8	246,6	937,0
К21а-7-1	42,0		11,6	44,8	1,8	4,6	18,6	2,0	125,4	0,4	0,4	21,4	13,8		7,8		42,6		4,8		77,6	34,0	44,8	8,5	3,0	0,6			258,9	384,7	974,9

Примечание.

Марка стали указывается в проекте конкретного объекта.

ЦНИИПромзданий г. Москва. Ст. инж. Верижников. Ст. инж. Квалес. Проверил Горабин. Эрлихман. Сал. 1974

ТК 1974 — Выборка стали на одну колонну

1.420-6 Выпуск 1

Лист 256

Выборка стали на одну колонну, кг

Марка колонны	Арматурные изделия																						
	Сталь ГОСТ 5781-61*																		ГОСТ 380-71*			Итого
	Класса А III												Класса А I						Прокат с 38/23			
	ф мм												ф мм						Профиль			
	32	28	25	22	20	12	10					Итого	12	8				Итого	б20		Итого	
К21а-7-3	313,6	62,4	139,2			8,8	30,2					554,2	5,3	30,7				36,0				590,2
К21а-7-5	313,6	62,4	139,2			8,8	30,2					554,2	5,3	30,7				36,0				590,2
К21а-8-1	623,6					8,8	39,8					672,2		30,7				30,7				702,9
К21а-8-3	623,6					8,8	39,8					672,2		30,7				30,7				702,9
К21а-9-1	623,6	155,2				8,8	39,8					827,4		30,7				30,7				858,1
К22а-8	206,0	319,2				17,6	30,2					573,0	5,3	33,0				38,3				611,3
К22а-8-1	206,0	319,2				17,6	30,2					573,0	5,3	33,0				38,3				611,3
К22а-8-3	206,0	319,2				17,6	30,2					573,0	5,3	32,4				37,7				610,7
К22а-8-5	206,0	319,2				17,6	30,2					573,0	5,3	33,0				38,3				611,3
К22а-9	519,6	236,8				17,6	30,2					804,2	5,3	33,0				38,3				842,5

Выборка стали на одну колонну, кг

Марка колонны	Закладные детали																												
	Сталь ГОСТ 5781-61*											ГОСТ 380-71*																	
	Класса А III									Класса А I		Прокат с 38/23																	
	ф мм									ф мм		Профиль																	
	36	32	28	22	20	18	16	12	Итого	8	Итого	L200×125×12	L63×40×8	L75×8	L45×5	L100×12	б=30	б=25	б=20	б=18	б=16	б=12	б=10	б=8	Газ. тр. ду=40	Гайка М16			Итого	Итого	Всего
К21а-7-3	42,0		11,6		1,8	4,6	12,6	4,4	77,0	0,4	0,4	21,4	13,8		7,8		42,6		4,8			23,4	51,2	8,5	3,0	0,6			177,1	254,5	844,7
К21а-7-5	42,0		11,6		1,8	4,6	25,8	8,0	93,8	0,4	0,4	21,4	13,8		7,8		42,6		4,8			60,6	60,8	8,5	3,0	0,6			223,9	318,1	908,3
К21а-8-1	42,0		11,6	44,8	1,8	4,6	18,6	2,0	125,4	0,4	0,4	21,4	13,8		7,8		42,6		4,8		77,6	34,0	44,8	8,5	3,0	0,6			258,9	384,7	1087,6
К21а-8-3	42,0		11,6		1,8	4,6	12,6	4,4	77,0	0,4	0,4	21,4	13,8		7,8		42,6		4,8			23,4	51,2	8,5	3,0	0,6			177,1	254,5	957,4
К21а-9-1	42,0		11,6	44,8	1,8	4,6	18,1	2,0	125,4	0,4	0,4	21,4	13,8		7,8		42,6		4,8		77,6	34,0	44,8	8,5	3,0	0,6			258,9	384,7	1242,8
К22а-8	67,2	20,4				4,6	12,0	2,0	106,2	0,8	0,8	42,8		4,8					4,8			10,8			3,0	1,0			67,2	174,2	785,5
К22а-8-1	67,2	20,4		44,8		4,6	18,0	2,0	157,0	0,8	0,8	42,8		4,8					4,8		77,6	21,4			3,0	1,0			155,4	313,2	924,5
К22а-8-3	83,2	20,4				4,6	12,0	2,0	122,2	0,8	0,8	42,8		4,8				57,2	4,8	11,2		48,8			3,0	1,0			173,6	296,6	907,3
К22а-8-5	67,2	20,4				4,6	25,2	14,0	131,4	0,8	0,8	42,8		4,8					4,8			48,0	32,0		3,0	1,0			136,4	268,6	879,9
К22а-9	67,2	20,4				4,6	12,0	2,0	106,2	0,8	0,8	42,8		4,8					4,8			10,8			3,0	1,0			67,2	174,2	1016,7

Примечание

Марка стали указывается в проекте конкретного объекта

ТК 1974	Выборка стали на одну колонну	1.420-6 Выпуск 1	
		Лист	257

Тарадин | Марков | Проверил | Москва

14337-02 130

ЗАВОД ЖБИ

Выборка стали на одну колонну

Марка колонны	Арматурные изделия																							
	Сталь ГОСТ 5781-61*																		ГОСТ 380-71*			Итого
	Класса А III												Класса А I						Прокат с 38/23			
	ф мм												ф мм						Профиль			
	32	28	25	22	20	12	10					Итого	12	8				Итого	δ20		Итого	
К22а-9-1	519,6	236,8				17,6	30,2					804,2	5,3	33,0				38,3				842,5
К22а-9-3	519,6	236,8				17,6	30,2					804,2	5,3	32,4				37,7				841,9
К22а-10	829,6		50,8			17,6	39,8					937,8		33,0				33,0				970,8
К22а-10-1	829,6		50,8			17,6	39,8					937,8		33,0				33,0				970,8
К22а-10-3	829,6		50,8			17,6	39,8					937,8		32,4				32,4				970,2
К22а-11-1	829,6		50,8			17,6	39,8					937,8		33,0				33,0				970,8
К23а-11-1	323,4		111,6	126,4		8,8	39,8					610,0	7,7	38,8				46,5				656,5
К23а-11-3	323,4		111,6	126,4		8,8	39,8					610,0	7,7	38,8				46,5				656,5
К23а-11-5	323,4		111,6	126,4		8,8	39,8					610,0	7,7	38,8				46,5				656,5
К23а-12-1	323,4	139,2		126,4		8,8	39,8					637,6	6,7	41,7				48,4				686,0

Выборка стали на одну колонну

Марка колонны	Закладные детали																														
	Сталь ГОСТ 5781-61*											ГОСТ 380-71*																			
	Класса А III									Класса А I		Прокат с 38/23																			
	ф мм									ф мм		Профиль																			
	36	32	28	22	20	18	16	12	Итого	8	Итого	L200×125×12	L63×40×8	L75×8	L45×5	L100×12	δ=30	δ=25	δ=20	δ=18	δ=16	δ=12	δ=10	δ=8	газ.тр dч=40	Гайка М16			Итого	Итого	Всего
К22а-9-1	67,2	20,4		44,8		4,6	18,0	2,0	157,0	0,8	0,8	42,8		4,8					4,8		77,6	21,4			3,0	1,0			155,4	313,2	1155,7
К22а-9-3	83,2	20,4				4,6	12,0	2,0	122,2	0,8	0,8	42,8		4,8				57,2	4,8	11,2		48,8			3,0	1,0			173,6	296,8	1138,5
К22а-10	67,2	20,4				4,6	12,0	2,0	106,2	0,8	0,8	42,8		4,8					4,8			10,8			3,0	1,0			67,2	174,2	1145,0
К22а-10-1	67,2	20,4		44,8		4,6	18,0	2,0	157,0	0,8	0,8	42,8		4,8					4,8		77,6	21,4			3,0	1,0			155,4	313,2	1284,0
К22а-10-3	83,2	20,4				4,6	12,0	2,0	122,2	0,8	0,8	42,8		4,8				57,2	4,8	11,2		48,8			3,0	1,0			173,6	296,6	1266,8
К22а-11-1	67,2	20,4		44,8		4,6	18,0	2,0	157,0	0,8	0,8	42,8		4,8					4,8		77,6	21,4			3,0	1,0			155,4	313,2	1284,0
К23а-11-1	50,0		13,6	33,6	1,8	4,6	12,6	3,2	119,4	0,4	0,4	21,4	13,8		7,8		42,6		4,8		106,2	42,6	48,0	8,5	4,6	0,6			300,9	420,7	1077,2
К23а-11-3	50,0		13,6		7,8	4,6	12,6	3,2	85,8	0,4	0,4	21,4	13,8		7,8		42,6		4,8			23,4	51,2	8,5	4,6	0,6			178,7	264,9	921,4
К23а-11-5	50,0		13,6		1,8	4,6	25,8	8,0	103,8	0,4	0,4	21,4	13,8		7,8		42,6		4,8			60,6	60,4	8,5	4,6	0,6			225,1	329,3	985,8
К23а-12-1	50,0		13,6	33,6	1,8	4,6	12,6	3,2	119,4	0,4	0,4	21,4	13,8		7,8		42,6		4,8		106,2	42,6	48,0	8,5	4,6	0,6			300,9	420,7	1106,7

Примечание

Марка стали указывается в проекте конкретного объекта.

ТК 1974	Выборка стали на одну колонну	1.420-6 Выпуск 1
		Лист 258

ЦНИИПРОМЗДАНИЙ Москва

Ст. инженер Верижников
Ст. инженер Хвалебнова
Проверил Тарадина

ЗАВОД ЖБИ

Выборка стали на одну колонну кг.

Марка колонны	Арматурные изделия. Сталь гост 5731-61*. Класса AIII, ⌀ мм: 32	28	25	22	20	12	10				Итого	Класса AI, ⌀ мм: 12	8				Итого	гост 380-71* прокат с 38/23, профиль: δ 20		Итого	Итого
К23а-12-3	323,4	139,2		126,4		8,8	40,5				638,3	6,7	41,7				48,4				686,7
К23а-13-1	547,8		163,2			8,8	50,9				770,0		40,0				40,0				810,0
К23а-13-3	547,8		163,2			8,8	50,9				770,0		40,0				40,0				810,0
К23а-14-1	642,6		163,2			8,8	50,9				865,5		46,0				46,0				911,5
К24а-12			555,2			17,6	40,5				613,3	8,4	38,4				46,8				660,1
К24а-12-1			555,2			17,6	40,5				613,3	8,4	38,4				46,8				660,1
К24а-12-3			555,2			17,6	40,5				613,3	8,4	37,7				46,1				659,4
К24а-13-5		699,6				17,6	40,5				757,7	6,7	48,6				46,8				813,0
К24а-13		699,6				17,6	40,5				757,7	6,7	48,6				55,3				813,0
К24а-13-1		699,6				17,6	40,5				757,7	6,7	48,6				55,3				813,0

Выборка стали на одну колонну кг.

Марка колонны	Закладные детали. Сталь гост 5781-61*. Класса AIII, ⌀ мм: 36	32	28	22	20	18	16	12	Итого	Класса AI, ⌀ мм: 8	Итого	гост 380-71* Прокат с 38/23, профиль: L200×125×12	L63×40×8	L75×8	L45×5	L100×12	δ=30	δ=25	δ=20	δ=18	δ=16	δ=12	δ=10	δ=8	Газ. тр. dy=40	Гайка М16			Итого	Итого	Всего
К23а-12-3	50,0		13,6		1,8	4,6	12,6	3,2	85,8	0,4	0,4	21,4	13,8		7,8		42,6		4,8			23,4	51,2	8,5	4,6	0,6			178,7	264,9	951,6
К23а-13-1	50,0		13,6	33,6	1,8	4,6	12,6	3,2	119,4	0,4	0,4	21,4	13,8		7,8		42,6		4,8		106,2	42,6	48,0	8,5	4,6	0,6			300,9	420,7	1230,7
К23а-13-3	50,0		13,6		1,8	4,6	12,6	3,2	85,8	0,4	0,4	21,4	13,8		7,8		42,6		4,8			23,4	51,2	8,5	4,6	0,6			178,7	264,9	1074,9
К23а-14-1	50,0		13,6	33,6	1,8	4,6	12,6	3,2	119,4	0,4	0,4	21,4	13,8		7,8		42,6		4,8		106,2	42,6	48,0	8,5	4,6	0,6			300,9	420,7	1332,2
К24а-12	76,8	23,0				4,6	12,0	2,0	118,4	0,8	0,8	42,8		4,8					4,8			10,3			4,6	1,0			68,8	188,0	848,1
К24а-12-1	76,8	23,0		33,6		4,6	12,0	2,0	152,0	0,8	0,8	42,8		4,8					4,8		119,4	33,2			4,6	1,0			210,6	363,4	1023,5
К24а-12-3	92,8	23,0				4,6	12,0	2,0	134,4	0,8	0,8	42,8		4,8				57,2	4,8	11,2		48,8			4,6	1,0			175,2	310,4	969,8
К24а-13-5	76,8	23,0				4,6	25,2	14,0	143,6	0,8	0,8	42,8		4,8					4,8			48,0	32,0		4,6	1,0			138,0	282,4	1095,4
К24а-13	76,8	23,0				4,6	12,0	2,0	118,4	0,8	0,8	42,8		4,8					4,8			10,8			4,6	1,0			68,8	188,0	1001,0
К24а-13-1	76,8	23,0		33,6		4,6	12,0	2,0	152,0	0,8	0,8	42,8		4,8					4,8		119,4	33,2			4,6	1,0			210,6	363,4	1176,4

Примечание.

Марка стали указывается в проекте конкретного обьекта.

ТК 1974	Выборка стали на одну колонну	1.420-6 Выпуск 1
		Лист 259

Инв. № подл. | Подпись и дата | Взам. инв. № | Инв. № дубл. | Подпись и дата

Ст. инж. Мальцев Проверил

г. Москва Типпроект

https://zavodjbi.com/

Выборка стали на одну колонну, кг.

Марка колонны	Арматурные изделия. Сталь ГОСТ 5731-61*. Класса А-III, ф мм: 32	28	25	22	20	12	10	Итого	Класса А-I, ф мм: 12	8	Итого	ГОСТ 380-71*. Прокат с 38/23, профиль: б20	Итого	Итого
К 24а-13-3		699,6				17,6	40,5	757,7	6,7	47,8	54,5			812,2
К 24а-14	914,4	46,0				17,6	50,9	1028,9		48,6	48,6			1077,5
К 24а-14-1	914,4	46,0				17,6	50,9	1028,9		48,6	48,6			1077,5
К 24а-14-3	914,4	46,0				17,6	50,9	1028,9		47,8	47,8			1076,7
К 24а-15	914,4	46,0				17,6	50,9	1028,9		48,6	48,6			1077,5
К 24а-15-1	914,4	46,0				17,6	50,9	1028,9		48,6	48,6			1077,5
К 24а-15-3	914,4	46,0				17,6	50,9	1028,9		47,8	47,8			1076,7

Выборка стали на одну колонну, кг.

Марка колонны	Закладные детали. Сталь ГОСТ 5781-61*. Класса А-III, ф мм: 36	32	28	22	20	18	16	12	Итого	Класса А-I, ф мм: 8	Итого	ГОСТ 380-71*. Прокат с 38/23. Профиль: ∠200×125×12	∠63×40×8	∠75×8	∠45×5	∠100×12	δ=30	δ=25	δ=20	δ=18	δ=16	δ=12	δ=10	δ=8	Газ. тр Ду=40	Гайка М16			Итого	Итого	Всего
К 24а-13-3	92,8	23,0				4,6	12,0	2,0	134,4	0,8	0,8	42,8		4,8				57,2	4,8	11,2		48,8			4,6	1,0			175,2	310,4	1122,6
К 24а-14	76,8	23,0				4,6	12,0	2,0	118,4	0,8	0,8	42,8		4,8					4,8			10,8			4,6	1,0			68,8	188,0	1265,5
К 24а-14-1	76,8	23,0		33,6		4,6	12,0	2,0	152,0	0,8	0,8	42,8		4,8					4,8		119,4	33,2			4,6	1,0			210,6	363,4	1440,9
К 24а-14-3	92,8	23,0				4,6	12,0	2,0	134,4	0,8	0,8	42,8		4,8				57,2	4,8	11,2		48,8			4,6	1,0			175,2	310,4	1387,1
К 24а-15	76,8	23,0				4,6	12,0	2,0	118,4	0,8	0,8	42,8		4,8					4,8			10,8			4,6	1,0			68,8	188,0	1265,5
К 24а-15-1	76,8	23,0		33,6		4,6	12,0	2,0	152,0	0,8	0,8	42,8		4,8					4,8		119,4	33,2			4,6	1,0			210,6	363,4	1440,9
К 24а-15-3	92,8	23,0				4,6	12,0	2,0	134,4	0,8	0,8	42,8		4,8				57,2	4,8	11,2		48,8			4,6	1,0			175,2	310,4	1387,1

Примечание.

Марка стали указывается в проекте конкретного объекта

ТК 1974	Выборка стали на одну колонну	1.420-6 Выпуск 1
		Лист 260

ГИПРОМЕЗЕНИИ Москва
Гл. инженер проекта Главный инженер проекта Руководитель группы Ведущий инженер Инженер
Тарасова Кобелева Шафер Кулагина Бердичевский

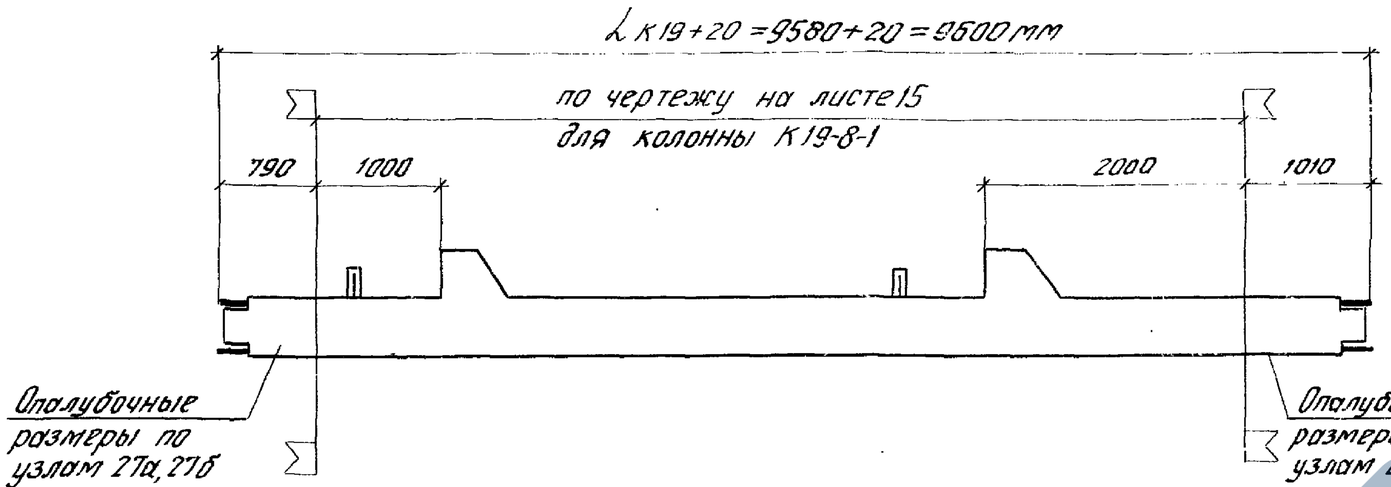

Опалубочный чертеж К19а-8-1

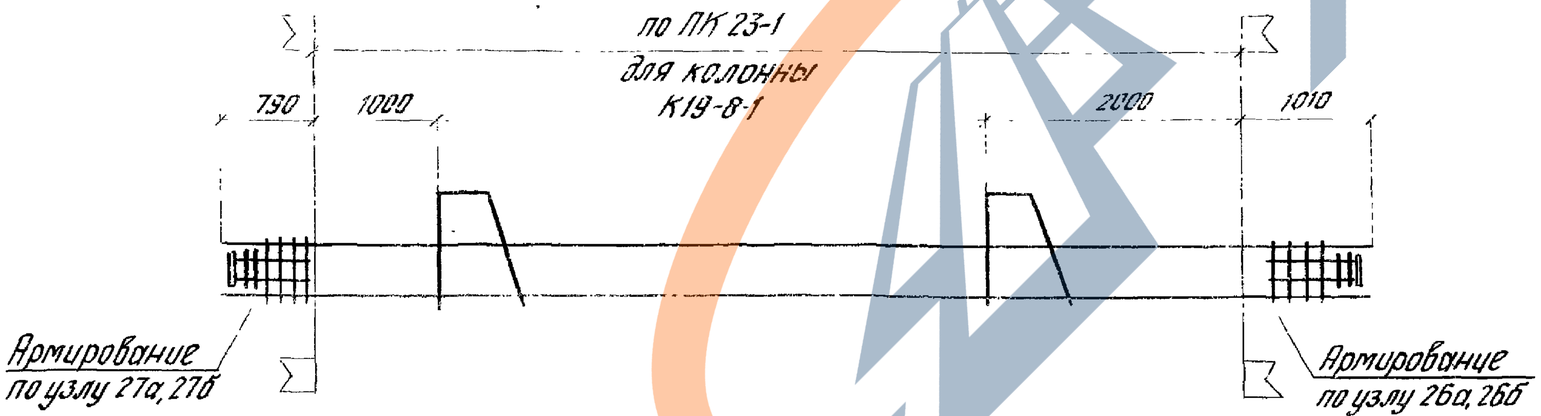

Армирование К19а-8-1

Примечания:

1. Показатели — см лист 196
2. Опалубочный чертеж — см лист 15
3. Армирование — см лист 201
4. Пространственный каркас — см. лист 210
5. Плоские каркасы — см. лист 216-221
6. Закладные детали — см. лист 222
7. Перечень позиций на ПК — см. лист 225-249
8. Выборка — см. лист 250-260

ТК 1974	Пример использования чертежей колонн со стальными оголовками для применения их при изготовлении без стальных оголовков	420-6 Выпуск 1	
		Лист	251

ЗАВОД ЖБИ