https://zavodjbi.com/

ПРОЕКТНЫЙ ИНСТИТУТ
ЛЕНЖИЛПРОЕКТ

Типовые конструкции и детали зданий и сооружений
для капитального ремонта в Ленинграде

СЕРИЯ 1.123-КР-1

КОЛОННЫ

ВЫПУСК 5

Альбом I — Рабочие чертежи

1977 г

ЗАВОД ЖБИ

https://zavodjbi.com/

https://zavodjbi.com/

Типовые конструкции и детали зданий и сооружений
для капитального ремонта в Ленинграде

СЕРИЯ 1.123-КР-1

КОЛОННЫ

ВЫПУСК 5

Альбом I – Рабочие чертежи

Разработан
институтом „Ленжилпроект"

Главный инженер института /Иванов В.Н./
Главный конструктор /Сдобников Л.В./
Начальник отдела /Воронцов А.Л./

Согласовано:
Главный инженер
объединения „Стройдеталь" Б.М. Марковский

1977г

ЗАВОД ЖБИ

https://zavodjbi.com/

https://zavodjbi.com/

Наименование чертежей	NN стр.	NN чертежей
Информационная карта	1А	1.123-КР-1.5ИК1
Содержание альбома	2	1.123-КР1.5.000И1
Пояснительная записка	3	1.123-КР1 5 001
Колонна КЛ-180	4	1.123КР-1.5-002
Опалубочный чертеж, армирование и арматура	5	1.123-КР-1 5.003И1
Спецификации и характеристика изделия при стали класса AII	6	1.123-КР-1 5 004
Спецификации и характеристика изделия при стали класса AIII	7	1 123-КР-1.5 005
Закладные детали	8	1 123-КР-1 5.006

1.123-КР-1.5.000И1

Изм	Лист	№ докум	Подпись	Дата		Лит.	Масса	Масштаб
		ИК-1		X-80	Содержание альбома			
Разраб		Дерюгина				Лист	Листов	
Пров		Антонова						
Т.контр		Хомич		1977г		институт Ленниилпроект		
Утв		Воронцов						

Подпись и дата

Инв № подл

Копировала: Смирнова

Формат 11

https://zavodjbi.com/

https://zavodjbi.com/

Пояснительная записка

В альбоме 1.123-КР-1, выпуск 5 разработаны рабочие чертежи колонны КЛ 180, сечением 300*400, длиной 1800 мм. Колонна КЛ-180 применяется как доборный элемент к основным колоннам марки КЛ 280÷КЛ450(КЛ^м280÷КЛ^м450) в тех случаях, когда максимальная высота основной колонны равная 4500 мм недостаточна. Колонна устанавливается непосредственно в распределительный башмак закладной деталью вверх.

Колонна разработана в соответствии со СНиП II-21-75 гл.21

Рабочая арматура каркасов из стали А-II (лист 6) и А-III (лист 7) ГОСТ 5781-75. Несущая способность колонны 124 т.

При внецентренной нагрузке на колонну расчетное сечение элемента должно быть дополнительно проверено расчетом. При изготовлении сборных железобетонных элементов необходимо выполнять требования следующих нормативных документов „Изделия железобетонные и бетонные. Общие технические требования" (ГОСТ 13015-75), СНиП II-21-75

Требования по допускам, складированию, транспортировке, методам испытания изделий принимаются по действующим техническим условиям.

Контроль жесткости и прочности колонн производить по ГОСТу 8829-77 Перед массовым изготовлением колонн необходимо произвести опытные испытания.

Размер колонны принят в соответствии с номенклатурой сборных железобетонных изделий для капитального ремонта жилых домов в г. Ленинграде

Альбом разработан взамен альбома 1-НТ вып. 1962г.

Изм	Лист	N докум.	Подпись	Дата	1.123-КР-1.5.001			
Разраб		Дерюгина			Пояснительная записка	Лит	Масса	Масштаб
Пров		Антонова				Лист	Листов	
Т.контр.		Хомич		1977г.		Институт Ленжилпроект		
Утв.		Воронцов						

Подпись и дата

Инв № подл

Копировала: Смирнова Формат 11

https://zavodjbi.com/

	Эскиз	Марка изделия	Размеры в мм			Бетон		Масса в кг				Содержание стали в м³ бетона		NN стр
			ℓ	в	Н	Марка	Об'ем	Изделия	Арматуры А-II	Арматуры А-III	Закладных деталей	при А-II	при А-III	
	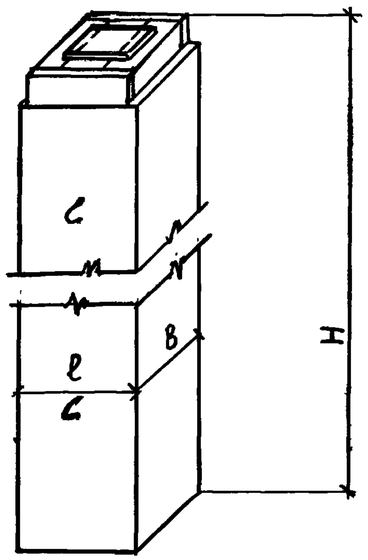	КЛ-180	400	300	1800	200	0,216	540	23,1	16,0	16,8	107.0	74.1	5; 6

Изм	Лист	№ докум.	Подпись	Дата
Разраб		Дерюгина		
Пров.		Антонова		
Т.контр.		Хомич		1977 г.
Утв		Воронцов		

1.123-КР-1.5.002

Колонна КЛ-180

Лит.	Масса	Масштаб

Лист | Листов

Институт Ленжилпроект

Инв № подл | Подпись и дата | 14.06.79 г.

Копировала: Смирнова

Формат 12

https://zavodjbi.com/

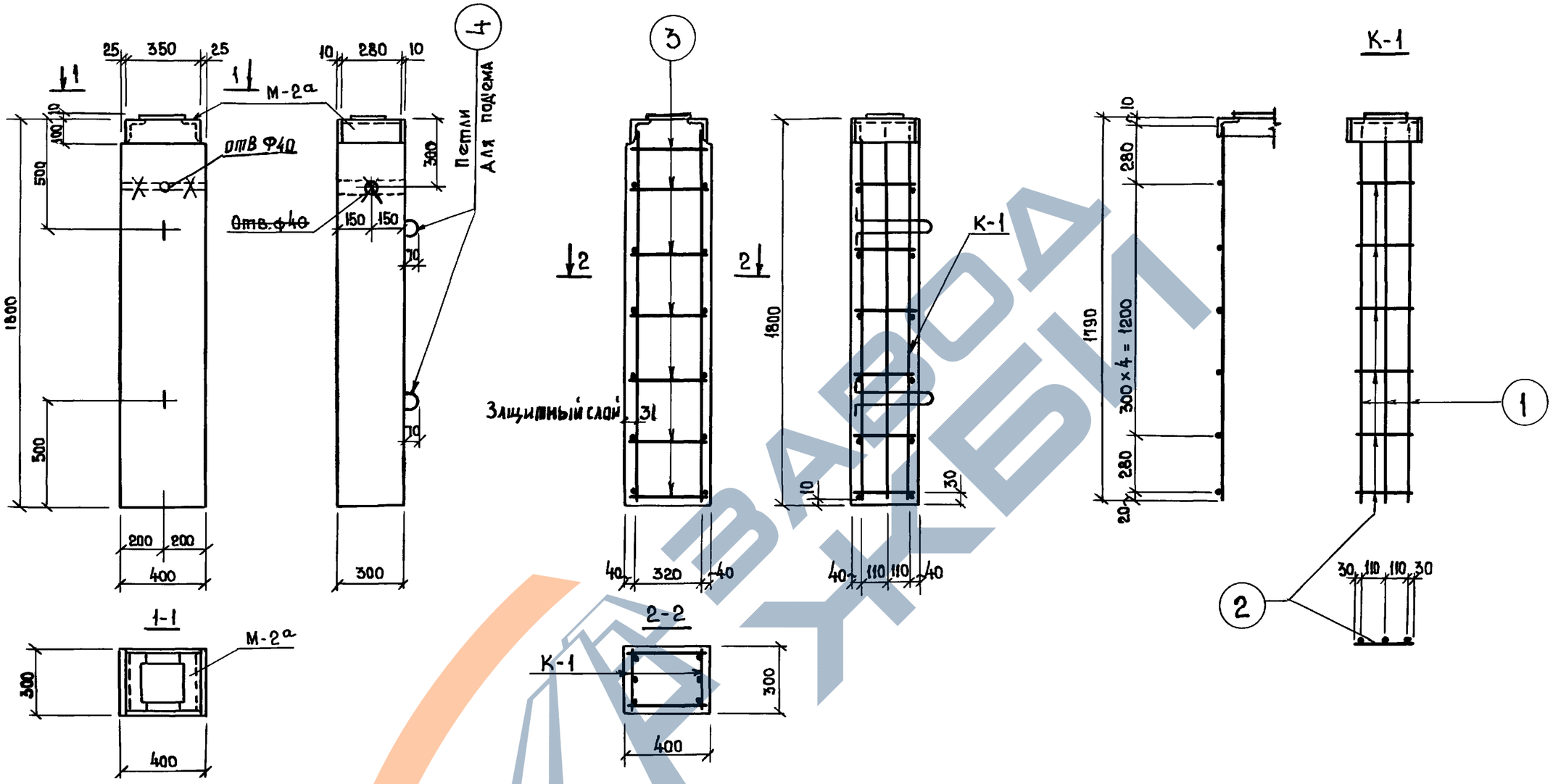

1. Спецификации и характеристику изделия см. черт. 1.123-КР-1.5.004 и 1.123-КР-1.5.005
2. Закладные детали см. черт. 1.123-КР-1.5.008
3. Изготовление сварных каркасов производить согласно СН 393-69.
4. Отверстие ф 40мм для строповки колонн.
5. Уголки закладной детали М-2а приварить к каркасам К-1.

Инв. N подл.	Подпись и дата
633	14.06.86

Изм.	Лист	N Докум.	Подпись	Дата
		ИК-1		X-80
Разраб		Зыкина		
Пров.		Антонова		

1.123 - КР - 1.5.003И1

Колонна КЛ-180
Опалубочный чертеж и арматура.

Лит.	Масса	Масштаб
		1:20

Лист | Листов

Институт Ленжилпроект

Копировал: Никитина

Формат 12

ЗАВОД ЖБИ

Спецификация арматуры на один элемент

Марка	№ позиц.	ф мм	Длина мм	Кол-во шт.	Общая длина м	Масса кг
К-1	1	18 А II	1780	3	5.34	10.68
	2	6 А I	280	6	1.68	0.37
Отдельные стержни	3	6 А I	380	12	4.58	1.02

Спецификация металлоизделий

Марка	Кол-во шт.	Масса кг	
		одного элемента	всех элементов
Петли	2	0.83	1.66
М-2а	1	15.14	15.14

Выборка стали на изделие.

Диаметр и классы стали	ф 18 А-II	ф 6 А I
Длина м	10.68	7.94
Масса кг	21.36	1.76
$R_a^н$ кг/см²	3000	2400
ГОСТ	5781-75	

Характеристика изделия

Масса	кг	540
Об'ем бетона	м³	0.216
Масса стали	кг	23,1
Расход стали на 1м³ изделия	кг	107.0
Масса закладных элементов	кг	16.8
Марка бетона		200
Кубиковая прочность бетона к моменту выдачи изделия с завода	кг/см²	160

Спецификация стальных элементов

Марка	Кол-во шт.	Масса кг		№№ стр.
		одного элемента	всех элементов	
К-1	2	11.05	22.10	5
Отдельные стержни	12	0.085	1.02	5

Инв. № подл. 634 | Подпись и дата Июн. 73

Изм	Лист	№ докум.	Подпись	Дата
Разраб.		Дерюгина		
Пров.		Антонова		

1.123-КР-1.5.004

Колонна КЛ-180

Спецификации, выборка стали, характеристика изделия при стали класса А II

Лит.	Масса	Масштаб
Лист	Листов	

Институт Ленжилпроект

Копировала: Смирнова

Формат 12

https://zavodjbi.com/

Спецификация арматуры на один элемент

Марка	N позиция	ф мм	Длина мм	Кол-во шт.	Общая длина м	Масса кг
К-1	1	18АIII	1780	2	3.56	7.12
	2	6АI	280	6	1.68	0.37
Отдельные стержни	3	6АI	380	12	4.58	1.02

Спецификации металлоизделий

Марка	Кол-во шт.	Масса кг	
		одного элемента	всех элементов
Петли	2	0.83	1.66
М-2а	1	15.14	15.14

Выборка стали на изделие

Диаметр и классы стали	ф 18АIII	ф6АI
Длина м	7.12	7.94
Масса кг	14.24	1.76
$R_a^н$ кг/см²	4000	2400
ГОСТ	5781-75	

Характеристика изделия

Масса	кг	540
Об'ем бетона	м³	0.216
Масса стали	кг	16.0
Расход стали на 1м³ изделия	кг	74.1
Масса закладных элементов	кг	16.8
Марка бетона		200
Кубиковая прочность бетона к моменту выдачи изделия с завода	кг/см²	160

Спецификация стальных элементов

Марка	Кол-во шт	Масса кг		NN стр
		одного элемента	всех элементов	
К-1	2	7.49	14.98	5
Отдельные стержни	12	0.085	1.02	5

Инв. № подл. | Подпись и дата | 1406 | 35

Изм	Лист	N докум.	Подпись	Дата
Разраб.		Дерюгина		
Пров.		Антонова		

1.123-КР-1.5.005

Колонна КЛ-180
Спецификации, выборка стали, характеристика изделия при стали класса АIII

Лит.	Масса	Масштаб

Лист | Листов

институт Ленниилпроект

Копировала: Смирнова

Формат 12

ЗАВОД СМЕТ

https://zavodjbi.com/

Номер и дата изменений	Краткое содержание изменений	NN чертежей		
		Корректировка	Дополнения	Аннулирование
1	2	3	4	5
16.10.80.	Изменение положения отверстия	1.123-КР-1	1.123-КР-1.5.ИК-1	
	для строповки	ИЗА 1977		
		1.123-КР-1.5.000И		1.123-КР-1.5.000
	Указан размер защитного слоя	1.123-КР-1.5.003И		1.123-КР-1.5.003

Подпись и дата	Инв. № подл.

Гл. спец.	Винер		
Провер.	Антонова		
Испол.	Балашова		

1.123-КР-1.5.ИК-1

Информационная карта

Лист	Листов

Проектный институт Ленжилпроект

https://zavodjbi.com/

https://zavodjbi.com/

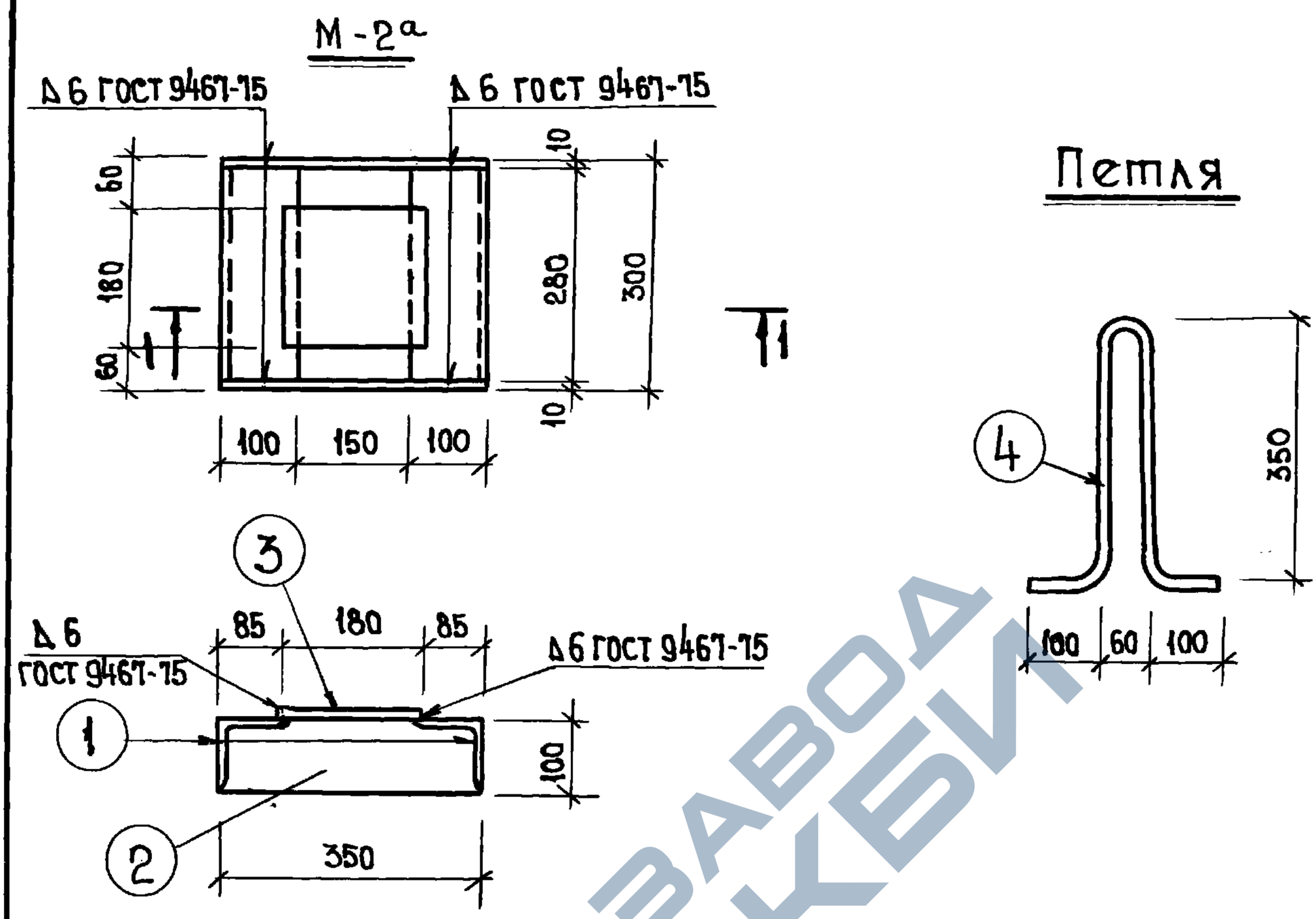

Закладные детали изготовлять в соответствии с СН 313-65

Спецификация стали на одну закладную деталь.

Марка	Поз	Профиль	Длина мм	Кол-во шт.	Масса кг: одной поз.	Масса кг: всех поз.	Масса кг: элемента
М-2а	1	L 100×100×8	280	2	3.42	6.84	15.14
	2	-100×10	350	2	2.75	5.50	
	3	-180×10	180	1	2.80	2.80	
Петли	4	ф 12 AI	940	1	0.83	0.83	0.83

Изм.	Лист.	N Докум.	Подпись	Дата
Разраб.		Дерюгина		
Пров.		Антонова		

1.123-КР-1.5.006

Закладные детали.

Лит.	Масса	Масштаб
		1:10
Лист	Листов	

Институт Ленжилпроект

Подпись и дата

Инв. N подл.

Ленжилпроект № 919-70-19.09.85г.

Копировал: Никитина Формат 11

https://zavodjbi.com/