https://zavodjbi.com/

Типовые проектные решения
709-09-29.84

Открытый цех по переработке сыпучих навалочных грузов

Альбом III

Строительные изделия.

ЗАВОД ЖБИ

20198/03

Цена 2-20

https://zavodjbi.com/

https://zavodjbi.com/

Типовые проектные решения
709-09-29.84

Открытый цех по перерабоТке сыпучих навалочных грузов

Альбом III
Строительные изделия.

ЗАВОД ЖБИ

Разработан проектным институтом
„Гипропромтрансстрой"

Главный инженер института А.С.Рождественский

Главный инженер проекта К.Г.Силаева

Проект утвержден МПС
приказ № М-20810 от 29.06.1982г.
Введен в действие Гипропромтрансстроем
приказ № 191 от 25.09.84г

https://zavodjbi.com/

Содержание альбома

Обозначение	Наименование	Стр.
	Содержание альбома	2-3
КЖИ-ТТ1	Технические требования	4-5
КЖИ-01.00.00.00	Блок шпальный (Б.24.20.7,5)	6-7
КЖИ-01.01.00.00	Каркас пространственный (КП1)	8
КЖИ-01.01.01.00	Каркас плоский (КР1)	8
КЖИ-01.02.00.00	Каркас пространственный (КП2)	9
КЖИ-01.02.01.00	Каркас плоский (КР2)	10
КЖИ-01.03.00.00	Сетка (С1)	10
КЖИ-01.04.00.00	Сетка (С-2)	11
КЖИ-01.05.00.00	Сетка (С-3)	11
КЖИ-01.06.00.00	Закладная деталь (ЗД1)	12
КЖИ-01.06.00.01	Фланец	12
КЖИ-01.07.00.00	Закладная деталь (ЗД 2)	13
КЖИ-02.00.00.00	Плита фундаментная (ФП10.24-3и)	13
КЖИ-02.01.00.00	Закладная деталь (ЗД1)	14
КЖИ-03.00.00.00	Плита фундаментная (ФП 10.12-3и)	14
КЖИ-04.00.00.00	Блок бетонный (ФБС; 12.4.6-Т-и)	15
КЖИ-05.00.00.00	Блок бетонный (ФБС 24.4.6-Т-и)	15
КЖИ-06.00.00.00	Блок фундаментный (ФБ-1, ФБ 2)	16-18
КЖИ-06.01.00.00	Сетка арматурная (С-1, С-2)	19
КЖИ-06.02.00.00	Сетка арматурная (С-3, С-4)	20
КЖИ-06.03.00.00	Сетка арматурная (С-5, С-6)	21
КЖИ-06.05.00.00	Упор (левый и правый У-л; У-п)	22
КЖИ-06.05.01.00	Планка упора	22
КЖИ-06.06.00.00	Петля строповочная (ПС-1; ПС-2; ПС-3)	23
КЖИ-06.07.00.00	Трубка	23
КЖИ-07.00.00.00	Блок фундаментный (ФБ-3, ФБ-4)	24-25
КЖИ-07.01.00.00	Сетка арматурная (С1; С-2)	26
КЖИ-07.02.00.00	Сетка арматурная (С-3; С-4)	27
КЖИ-07.03.00.00	Сетка арматурная (С-5 ÷ С-9)	28
КЖИ-07.04.00.00	Закладная деталь (ЗД-1; ЗД-2)	29
КЖИ-08.00.00.00	Ригель (РЭ-1)	30-31
КЖИ-08.01.00.00	Каркас пространственный (КП-1)	32
КЖИ-08.07.00.00	Закладная деталь (ЗД-4)	32
КЖИ-08.02.00.00	Сетка арматурная (С-1)	33
КЖИ-08.03.00.00	Сетка арматурная (С-2)	33
КЖИ-08.04.00.00	Закладная деталь (ЗД-1)	34
КЖИ-08.05.00.00	Закладная деталь (ЗД-2)	34
КЖИ-08.06.00.00	Закладная деталь (ЗД-3)	35
КЖИ-08.08.00.00	Петля строповочная (ПС 1)	35
КЖИ-09.00.00.00	Балка подкрановая (БК-12-5А-IV-С-И)	36
КЖИ-09.01.00.00	Каркас пространственный (КП4 и)	37
КЖИ-09.01.01.00	Сетка арматурная (С13и)	37
КЖИ-09.01.02.00	Каркас плоский (КР-4и)	38

Копировал

Формат А3

Содержание альбома

Обозначение	Наименование	Стр
КЖИ-09.01.02.03	Труба	38
КЖИ-09.02.00.00	Закладная деталь (ЗД-1)	39
КЖИ-09.03 00.00	Закладная деталь (ЗД-2)	39
КЖИ-10.00.00.00	Диафрагма (Д-1)	40-41
КЖИ-10.01.00.00	Сетка арматурная (С-1)	41
КЖИ-10.02.00.00	Закладная деталь (ЗД-1)	42
КЖИ-10.03.00.00	Закладная деталь (ЗД-2)	42
КЖИ-10.04.00.00	Шпилька	43
КЖИ-10.05.00.00	Петля строповочная (ПС-1)	43
КЖИ-11.00.00.00	Насадка промежуточной опоры (НП1)	44-45
КЖИ-11.01.00.00	Сетка арматурная (С-1)	46
КЖИ-11.02.00.00	Сетка арматурная (С-2)	46
КЖИ-11.03.00.00	Хомут	47
КЖИ-11.04.00.00	Петля строповочная (ПС-1)	47
КЖИ-12.00.00.00	Подферменник (ПФ1)	48
КЖИ-12.01.00.00	Сетка арматурная (С-1)	49
КЖИ-12.02.00.00	Петля строповочная (ПС-1)	49
КЖИ-13.00.00.00	Сетка (С1; С4)	50
КЖИ-14.00.00.00	Сетка (С2; С3)	51
КЖИ-15.00.00.00	Прокладка клиновидная (Пр)	52
КЖИ-18.00.00.00	Шайба квадратная (Шк2)	52
КЖИ-15.01.00.00	Лист прокладки	53
КЖИ-15.02.00.00	Упор	53
КЖИ-16.00.00.00	Каркас (КП1÷КП3)	54
КЖИ-17.00.00.00	Шайба квадратная (Шк1)	54
КЖИ-ВРС 1	Ведомость расхода стали	55-56

https://zavodjbi.com/

Альбом III

1. Общие требования.

Изготовление, приемку, паспортизацию, транспортирование и складирование сборных ж.б. изделий, арматурных каркасов и сеток осуществлять в соответствии с требованиями СНиП III-16-80 „Бетонные и железобетонные конструкции сборные", СНиП III-43-75„Мосты и трубы", ГОСТ 13015.0-83 „Конструкции и изделия бетонные и железобетонные. Общие технические требования.", ГОСТ 10922-75„Арматурные изделия и закладные детали сварные для железобетонных конструкций. Технические требования и методы испытаний", СН 393-78 „Инструкция по сварке соединений арматуры и закладных деталей железобетонных конструкций.

2. Материалы.

2.4 Для изготовления типовых сборных элементов с индексом „И" материалы даны в серии типовой проектной документации.

2.2 Для изготовления индивидуальных сборных железобетонных элементов приняты:

- Бетон марки 400 Мрз 200
- Бетон марки 300 Мрз 150

Марка бетона конструкции указана на чертеже.

Поставка сборных железобетонных изделий потребителю должно производиться после достижения бетоном отпускной прочности, которая назначается в соответствии с ГОСТ 13015.3-81. При этом величина отпускной прочности бетона должна быть не менее 70% его проектной марки по прочности на сжатие.

Железобетонные элементы запроектированы с применением ненапрягаемой арматуры класса A III по ГОСТ 5781-82 марки стали 35ГС при температуре наружного воздуха до -30°С. Включительно и 25Г2С при t^n=-40° С включительно, класса AI по ГОСТ 5781-82 марки Вст3сп2, ВрI по ГОСТ 6727-80.

Для закладных деталей принята сталь углеродистая обыкновенного качества, для проката сортового по ТУ14-1-3023-80 марки Вст3кп, для проката толстолистового по ТУ14-1-3023-80 марки Вст3сп, стропобочные петли изготовляются из арматуры класса AI по ГОСТ 5781-82 марки Вст3сп5.

Сетки и каркасы изготавливаются с применением контактной точечной электросварки. Электродуговая сварка производится электродами 342 по ГОСТ 9467-75.

Все стальные закладные детали покрываются цинковым покрытием толщиной-60 мкм.

При бетонировании особое внимание обращать на заполнение бетоном опорных зон элементов.

3 Методы контроля и испытаний.

Железобетонные элементы должны приниматься и проверяться техническим контролем предприятия-изготовителя и передаваться потребителю поштучно.

Контроль качества бетона по прочности выполнять по ГОСТ 18105.0-80, ГОСТ 18105.1-80, ГОСТ 18105.2-80 по морозостойкости по ГОСТ 10060-76.

Испытание сборной арматуры, закладных деталей и оценку их качества проводить по ГОСТ 10922-75.

Испытание и оценку конструкций на прочность, жесткость и трещиностойкость выполнять в соответствии с ГОСТ 8829-77 по схемам испытаний приведенным на листе 2.

				709-09-29.84	КЖИ-ТТ1
ГИП	Силаева				
Н.контр.	Гордеев			Технические требования.	Стадия: Р; Лист: 1; Листов: 2
Нач.отд.	Склезнев				Гипропромтрансстрой
Гл.спец.	Гордеев				
ГИП	Кочкин				
Рук.гр.	Осипенко				

Копировал:

Формат А3

https://zavodjbi.com/

Альбом III

Схема испытания ригеля Рэ-1

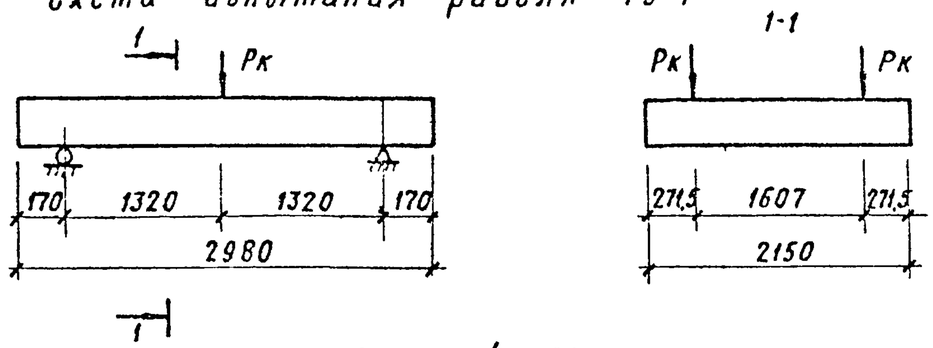

1. Контрольная нагрузка $Рк = 29 \cdot 10^4 Н = 29 тс$.
   В величину контрольной нагрузки входит вес домкратов траверс и др. приспособлений
2. Величина раскрытия нормальных и наклонных трещин ≤0,3мм

Схема испытания блока шпального Б 24.20.7,5

Схема 1

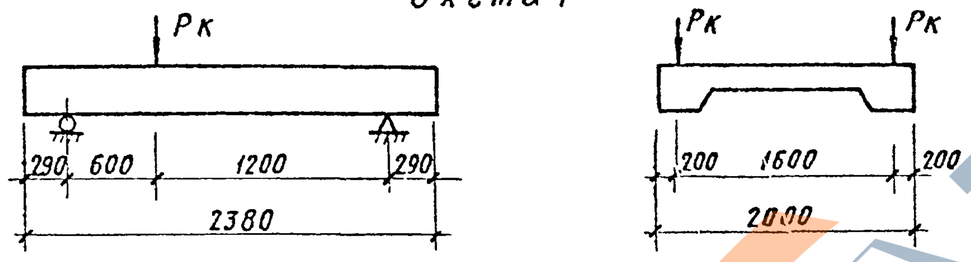

Схема 2

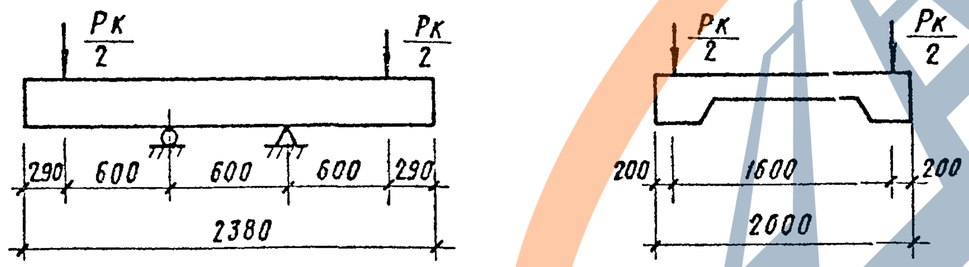

1 Контрольная нагрузка $Рк = 29 \cdot 10^4 Н = 29 тс$, в величину контрольной нагрузки входит вес домкратов, траверс и др. приспособлений. Испытание на жесткость и трещиностойкость не производится. Для остальных конструкций испытания не проводятся.

4. Правила хранения и транспортирования

Изделия должны храниться и транспортироваться в рабочем положении с опиранием на деревянные прокладки. Прокладки должны быть толщиной не менее 40мм, шириной не менее 100мм и длиной не менее ширины опорной плоскости. При этом должна быть обеспечена возможность захвата и подъема каждого изделия для погрузки и монтажа.

Допускается хранение и транспортирование ригелей Рэ-1 и блока шпального Б 24.20.7,5 в штабелях высотой не более 2,0м.

Транспортирование изделий должно производиться при надежном закреплении, исключающем возможность смещения и опрокидывания.

Погрузка, транспортирование, разгрузка и хранение должны производиться с соблюдением мер, исключающих возможность повреждения изделий.

Каркасы и сетки транспортируются с применением траверс и подкладок. Остаточные деформации в изделиях не допускаются. Металлические изделия укладываются на поддоны или выравненную сухую площадку под навесом в штабели высотой ≤2м

Для устойчивости штабелей устанавливаются опорные стойки.

Инв. № подл. | Подпись и дата | Взам. инв. №

1-1

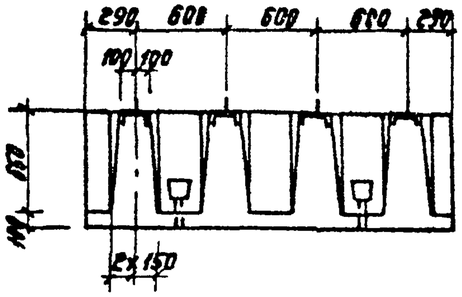

2-2

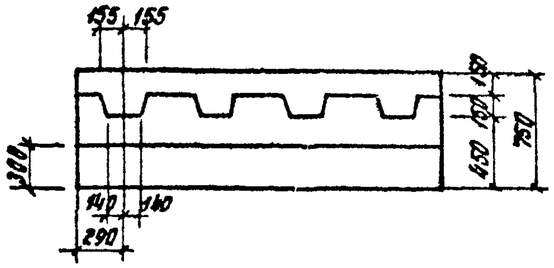

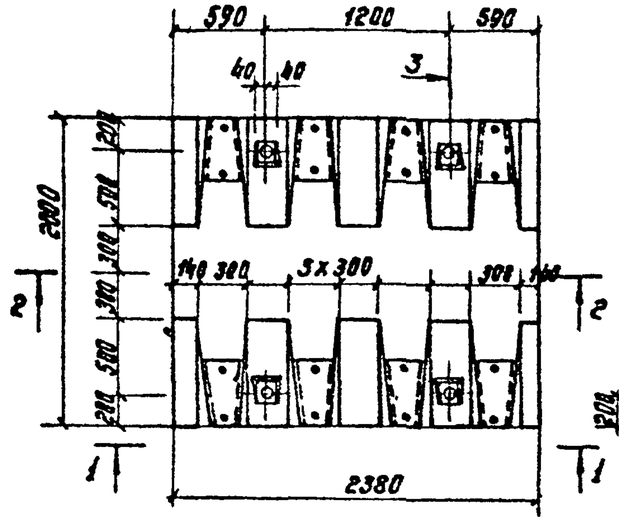

3-3, повернуто

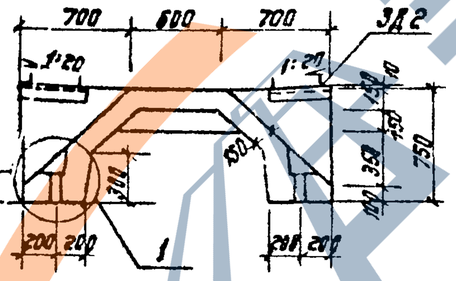

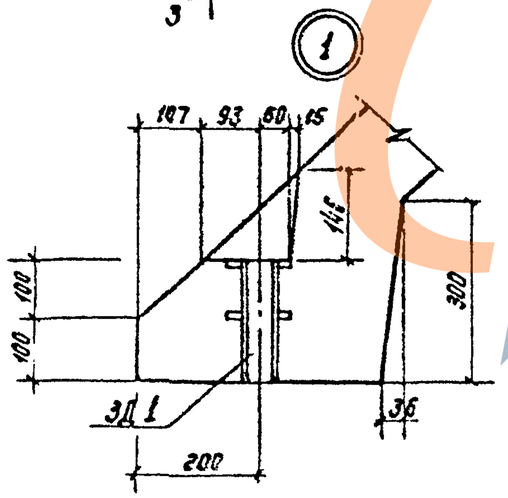

Формат	Зона	Поз.	Обозначение	Наименование	Кол.	Примеч.
				Документация		
А3			КЖИ-ТТ1	Технические требования		
А3			КЖИ-ВРС1	Ведомость расхода стали		
				Сборочные единицы		
А4		1	КЖИ-01.01.00.00	Каркас КП1	2	
А4		2	КЖИ-01.02.00.00	КП2	4	
А4		3	КЖИ-01.03.00.00	Сетка С1	4	
А4		4	КЖИ-01.04.00.00	С2	4	
А4		5	КЖИ-01.05.00.00	С3	16	
				Детали		
А4		6	КЖИ-01.06.00.00	Закладная деталь ЗД1	4	
А4		7	КЖИ-01.07.00.00	Закладная деталь ЗД2	8	
Б4		8	КЖИ-01.08.00.00	ф12 AIII ГОСТ 5781-82, ℓ=2340	8	2.08 кг
Б4		9	КЖИ-01.09.00.00	ф8 AI ГОСТ 5781-82, ℓ=2340	4	0.92 кг
Б4		10	КЖИ-01.10.00.00	ф6 AI ГОСТ 5781-82, ℓ=250	40	0.06 кг
				Материалы		
		11		Бетон марки 400	1.644	м³

Отверстия в ЗД1 закрыты промасленными деревянными пробками

Гл. инж.пр.	Силаева		
Н. контр.	Соколова		
Нач. отд.	Одиноков		
Гл. спец.	Кореневский		
Рук. гр.	Кравцунов		
Ст. инж.	Сергиенко		
Инж.	Козлова		

Копир.

709-09-29.84 КЖИ-01.00.00

Блок шпальный (Б24.20.7.5)

Стадия	Масса	Масштаб
Р	4,11т	1:25
Лист 1	Листов 2	

Гипропромтрансстрой

Формат

Альбом III

Схема раскладки каркасов

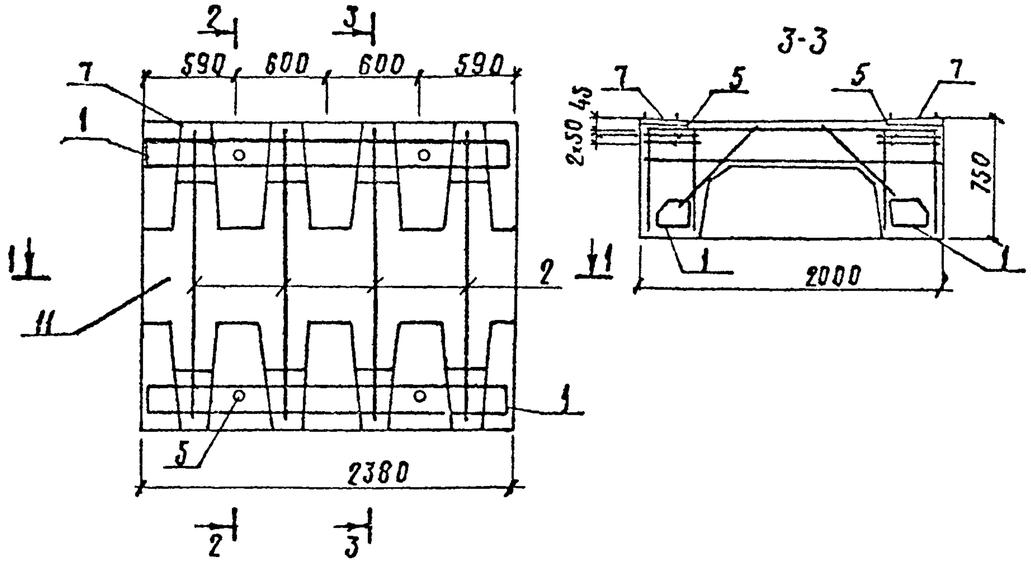

3-3

Схема раскладки сеток

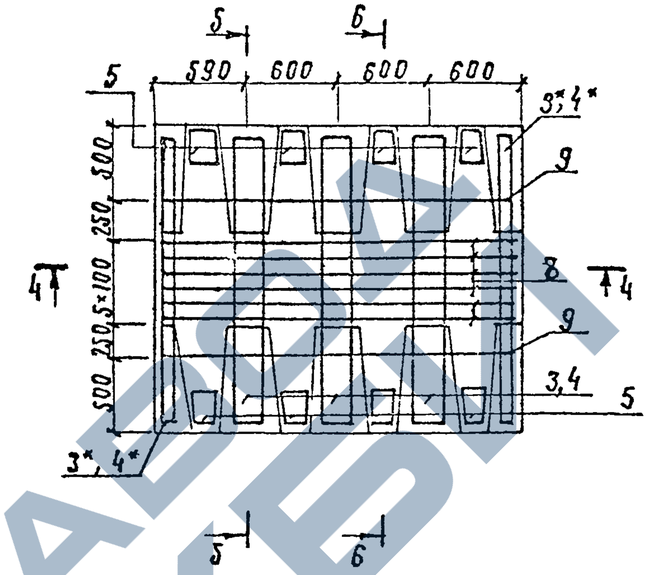

6-6

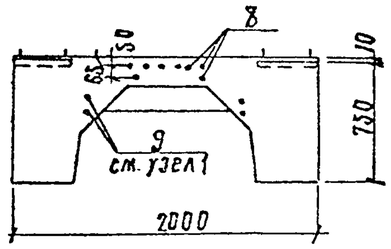

1-1

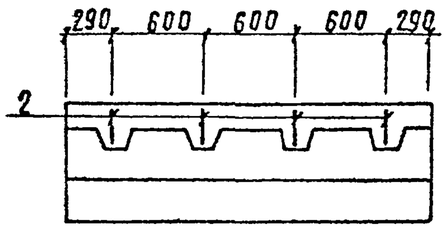

2-2

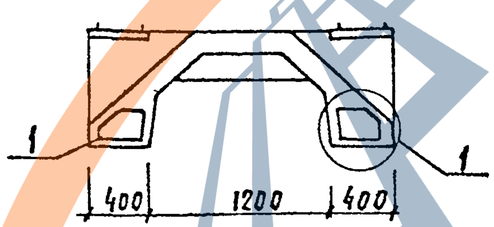

4-4

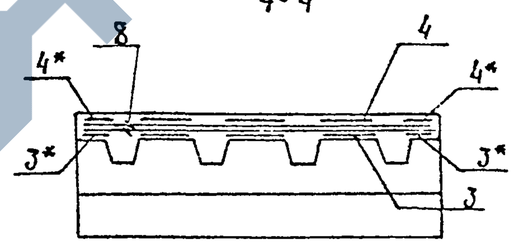

5-5

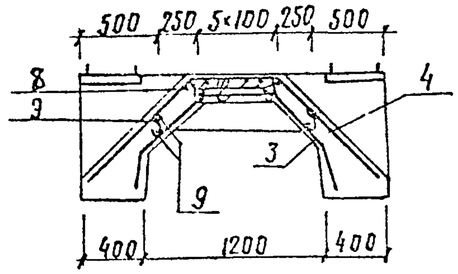

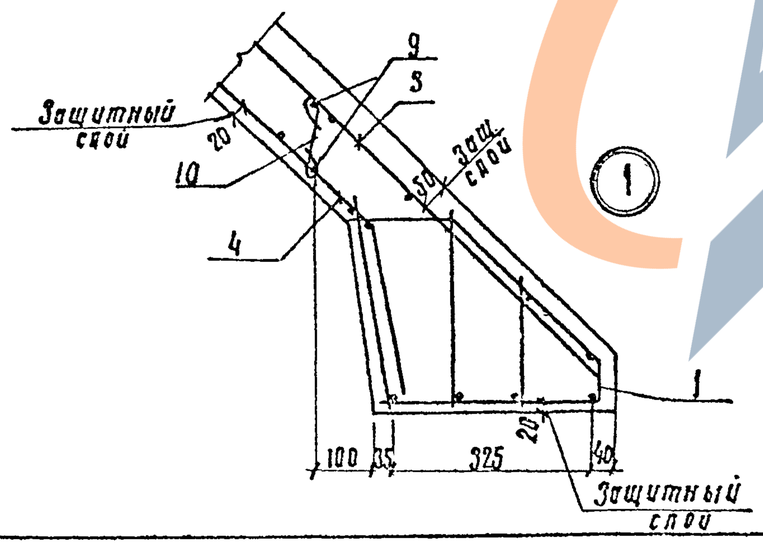

Поз. 8 и 9 приварить контактной точечной сваркой к каркасам КП2 и сеткам С5 в местах пересечений стержней.

709-09-29.84	КЖИ-01.00.00	Лис 2

Копировал: Трихаева Формат А3

1-1

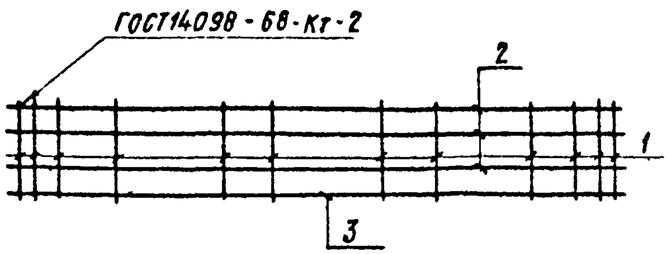

2-2

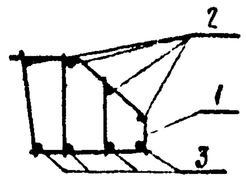

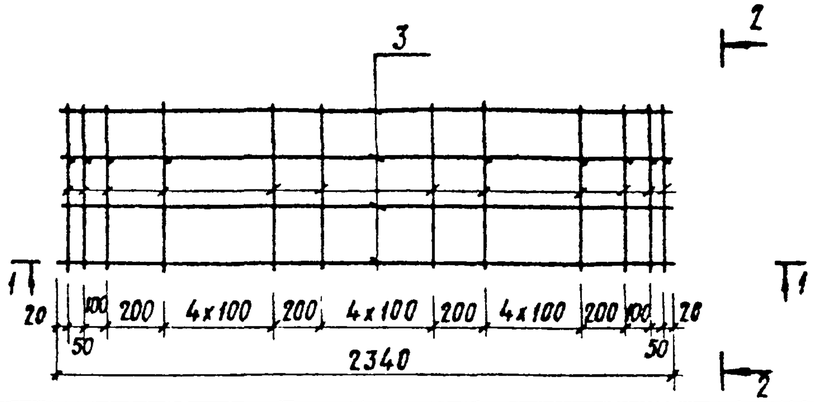

Формат	Зона	Поз.	Обозначение	Наименование	Кол	Примечание
				Документация		
А3			КЖИ-ТТ1	Технические требования		
				Сборочные единицы		
Бч		1	КЖИ-01.01.01.00	КР1	21	
				Детали		
бч		2	КЖИ-01.01.02.00	ф8АI ГОСТ5781-82, ℓ=2340	4	0,92 кг
бч		3	КЖИ-01.01.03.00	ф12АIII, ГОСТ5781-82, ℓ=2340	4	2,08 кг

Гл.инж.пр.	Силаева		
Н.контр.	Соколова		
Нач.отд.	Одиноков		
Гл.спец.	Кореневский		
Рук.гр.	Кравцунов		
Ст.инж.	Сергиенко		
Инженер	Козлова		

709-09-29.84 КЖИ-01.01.00.00

Каркас пространственный (КП1)

Стадия	Масса	Масштаб
Р	20,66	—
Лист	Листов 1	

Гипропроттранспстрой

Копировал Ф.Сокар Формат

Альбом III

Поз. 1

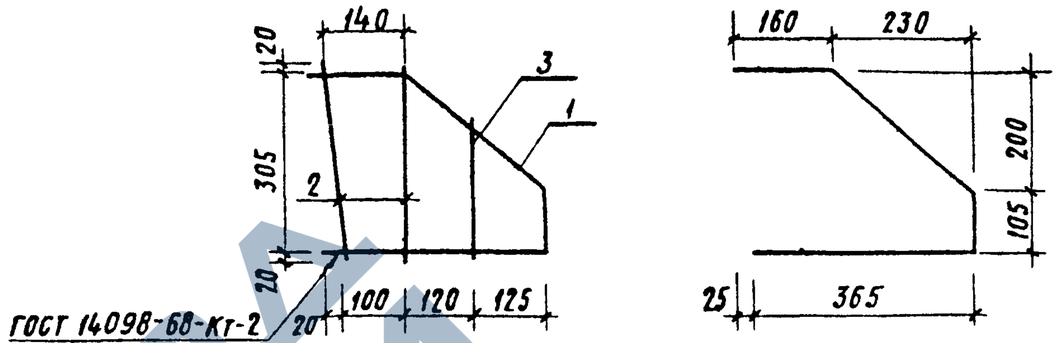

Формат	Зона	Поз.	Обозначение	Наименование	Кол.	Примечание
				Документация		
А3			КЖИ-ТТ1	Технические требования		
				Детали		
Бч		1	КЖИ-01.01.01.01	фбАI ГОСТ5781-82, ℓ=935	1	0,21 кг
Бч		2	КЖИ-01.01.01.02	" ℓ=345	2	0,08 кг
Бч		3	КЖИ-01.01.01.03	" ℓ=245	1	0,05 кг

Взам.инв.N

Подпись и дата

Инв.N подл.

Гл.инж.пр.	Силаева		
Н.контр.	Соколова		
Нач.отд.	Одиноков		
Гл.спец.	Кореневский		
Рук.гр.	Кравцунов		
Ст.инж.	Сергиенко		
Инженер	Козлова		

709-09-29.84 КЖИ-01.01.01.00

Каркас плоский (КР1)

Стадия	Масса	Масштаб
Р	0,42	—
Лист	Листов 1	

Гипропроттранспстрой

Копировал Ф.Сокар Формат

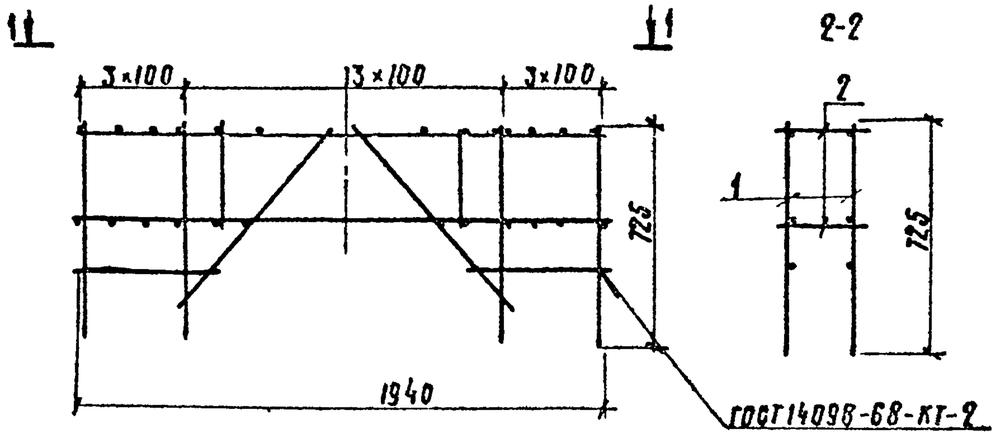

Формат	Зона	Поз.	Обозначение	Наименование	Кол.	Примеч.
				Документация		
А3			КЖСИ-ТТ1	Технические требования		
				Сборочные единицы		
А4		1	КЖСИ-01.02.01.00	Каркас КП 2	2	
				Детали		
Б4		2	КЖСИ-01.02.02.00	ФБАI ГОСТ 5781-82, ℓ=170	4	0,04 кг
Б4		3	КЖСИ-01.02.03.00	ℓ=180	4	0,04 кг
Б4		4	КЖСИ-01.02.04.00	ℓ=190	4	0,04 кг
Б4		5	КЖСИ-01.02.05.00	ℓ=200	4	0,04 кг
Б4		6	КЖСИ-01.02.06.00	ℓ=210	4	0,05 кг
Б4		7	КЖСИ-01.02.07.00	ℓ=220	4	0,05 кг
Б4		8	КЖСИ-01.02.08.00	ℓ=230	4	0,05 кг
Б4		9	КЖСИ-01.02.09.00	ℓ=240	4	0,05 кг
Б4		10	КЖСИ-01.02.10.00	ℓ=250	4	0,06 кг
Б4		11	КЖСИ-01.02.11.00	ℓ=260	4	0,06 кг

Гл. инж. пр.	Сипаева		709-09-29.84 КЖСИ-01.02.00.00
Н. контр.	Соколова		Каркас пространственный (КП 2)
Нач. отд.	Одинокова		Стадия: Р; Масса: 27,72 кг; Масштаб: —
Гл. спец.	Кореневский		Лист; Листов 1
Рук. гр.	Кравцунов		Гипропромтранссгро
Ст. инж.	Серяченко		
Инженер	Кезлова		

Копировал: Трихаева

Формат А3

Альбом III

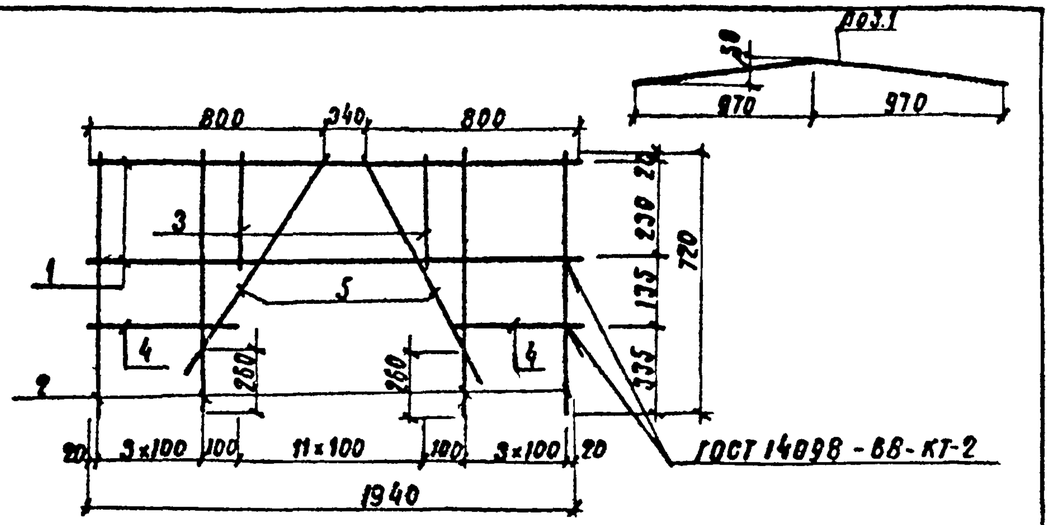

Формат	Зона	Поз.	Обозначение	Наименование	Кол.	Примечание
				Документация		
А3			КЖИ-ТТ1	Технические требования		
				Детали		
Бч		1	КЖИ-01.02.01.01	ф16 AIII ГОСТ 5781-82, ℓ=1940	2	3,06 кг
Бч		2	КЖИ-01.02.01.02	ф12 AIII ГОСТ 5781-82, ℓ=720	8	0,64 кг
Бч		3	КЖИ-01.02.01.03	ф6 AI ГОСТ 5781-82; ℓ=270	12	0,06 кг
Бч		4	КЖИ-01.02.01.04	ф8 AI ГОСТ 5781-82; ℓ=420	2	0,17 кг
Бч		5	КЖИ-01.02.01.05	" ℓ=750	2	0,30 кг

Гл.инж.пр	Сипаева		
Н.контр	Соколова		
Нач.отд.	Одиноков		
Гл.спец.	Кореневский		
Рук.гр	Кравцунов		
Ст.инж.	Сергиенко		
Инж.	Козлова		

709-09-29.84 КЖИ-01.02.01.00

Каркас плоский (кр 2)

Стадия	Масса	Масштаб
Р	12.90	—
Лист	Листов 1	

Гипропромтрансстрой

Альбом III

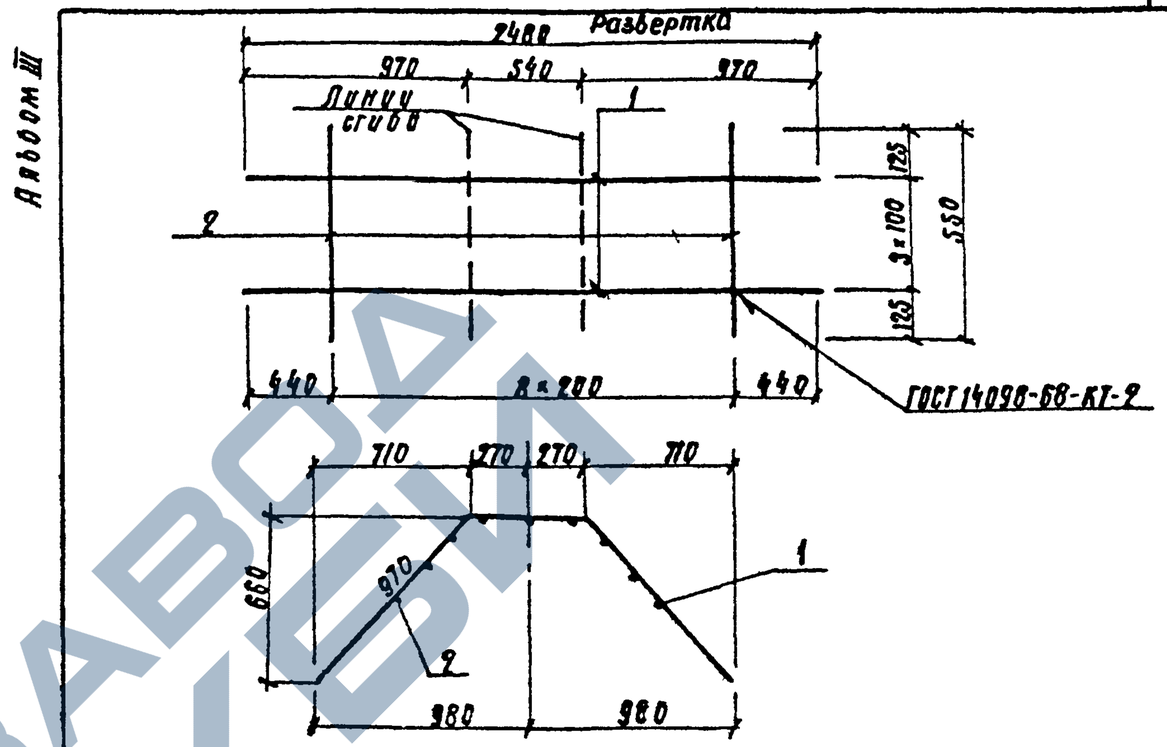

Формат	Зона	Поз.	Обозначение	Наименование	Кол.	Примеч.
				Документация		
А3			КЖИ-ТТ1	Технические требования		
				Детали		
Бч		1	КЖИ-01.03.00.01	ф8 AI ГОСТ 5781-82, ℓ=2480	4	0,98 кг
Бч		2	КЖИ-01.03.00.02	ф6 AI ГОСТ 5781-82, ℓ=550	9	0,12 кг

Гл.инж.пр	Сипаева		
Н.контр	Соколова		
Нач.отд.	Одиноков		
Гл.спец.	Кореневский		
Рук.гр	Кравцунов		
Ст.инж.	Сергиенко		
Инженер	Козлова		

709-09-29.84 КЖИ-01.03.00.00

Сетка (С1)

Стадия	Масса	Масштаб
Р	5.00	—
Лист	Листов 1	

Гипропромтрансстрой

Инв.№ подл. | Подпись и дата | Взам. инв.№

https://zavodjbi.com/

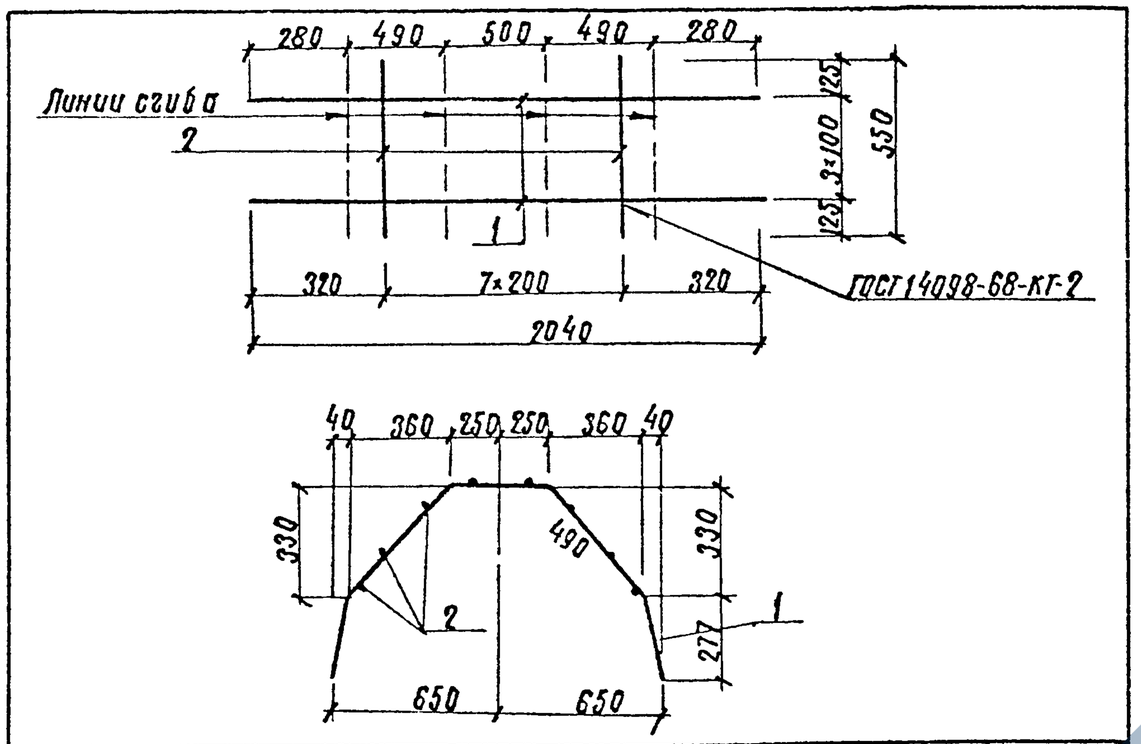

Формат	Зона	Поз.	Обозначение	Наименование	Кол	Примеч.
				Документация		
А3			КЖИ-ТГ1	Технические требования		
				Детали		
Б4		1	КЖИ-01.04.00.01	ФбАI ГОСТ 5781-82; ℓ=2040	4	0,81 кг
Б4		2	КЖИ-01.04.00.02	ФбАI ГОСТ 5781-82; ℓ=550	8	0,12 кг

Гл.инж.пр.	Силаева		
Н.контр.	Соколова		
Нач.отд.	Одинокова		
Гл.спец.	Кореневский		
Рук.гр.	Кравцунов		
Ст.инж.	Сергиенко		
Инженер	Козлова		

709-09-29.84 КЖИ-01.04.00.00

Сетка (С2)

Стадия	Масса	Масштаб
Р	4,20кг	—
Лист	Листов 1	

Гипропромтранспстрой

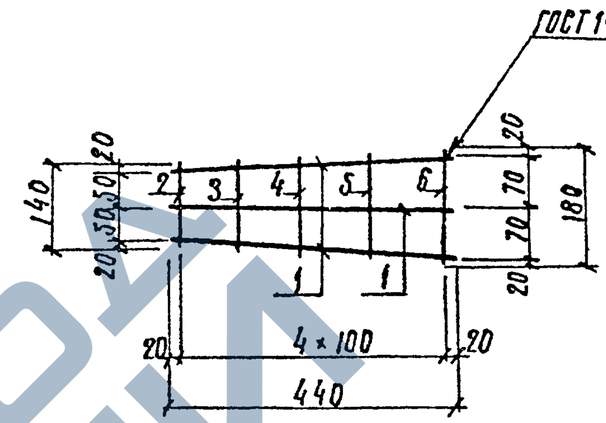

Формат	Зона	Поз.	Обозначение	Наименование	Кол	Примечание
				Документация		
А3			КЖИ-ТГ1	Технические требования		
				Детали		
Б4		1	КЖИ-01.05.00.01	ФбАI ГОСТ 5781-82 ℓ=440	3	0,10 кг
Б4		2	КЖИ-01.05.00.02	» ℓ=140	1	0,03 кг
Б4		3	КЖИ-01.05.00.03	» ℓ=150	1	0,03 кг
Б4		4	КЖИ-01.05.00.04	ℓ=160	1	0,04 кг
Б4		5	КЖИ-01.05.00.05	ℓ=170	1	0,04 кг
Б4		6	КЖИ-01.05.00.06	ℓ=180	1	0,04 кг

Инв.№ подл. | Подпись и дата | Взам. инв.№

Гл.инж.пр.	Силаева	
Н.контр.	Соколова	
Нач.отд.	Одинокова	
Гл.спец.	Кореневский	
Рук.гр.	Кравцунов	
Ст.инж.	Сергиенко	
Инженер	Козлова	

709-09-29.84 КЖИ-01.05.00.00

Сетка (С3)

Стадия	Масса	Масшт
Р	0,48кг	—
Лист	Листов 1	

Гипропромтранспстро

https://zavodjbi.com/

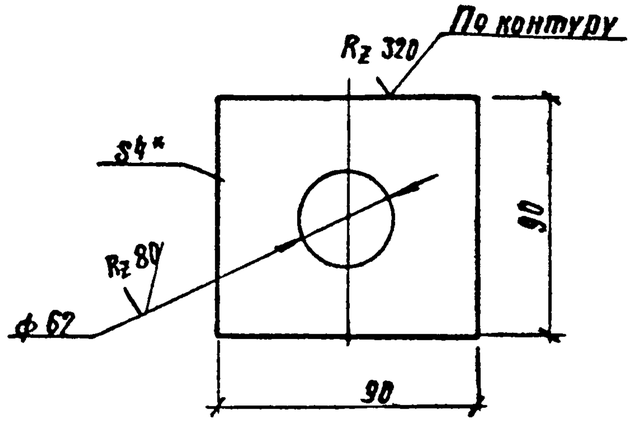

1*. Размеры для справок

2. Предельные отклонения размеров отверстий по H14, валов по h14, остальные $\pm \frac{IT14}{2}$.

Гл.инж.пр	Силаева			
Н.контр	Соколова			
Нач.отд	Овинков			
Гл.спец.	Кореневский			
Рук.гр	Кравцунов			
Ст.инж.	Сергиенко			
Инженер	Козлова			

709-09-29.84 КЖИ-01.06.00.01

Фланец

Стадия	Масса	Масштаб
Р	0,16	—
Лист	Листов 1	

Лист Б-ПН-4 ГОСТ 19903-74 / Вст3сп5ГУ14-1-3023-80

Гипропромтрансстрой

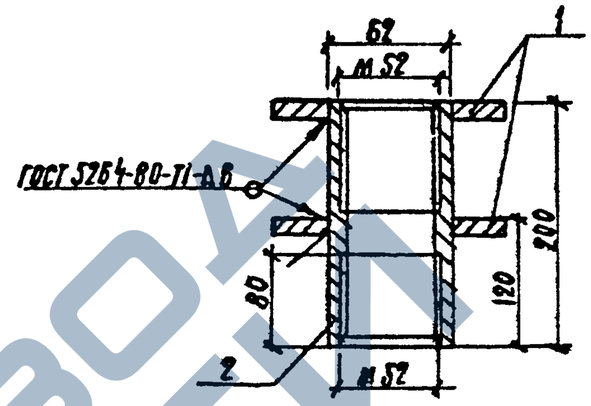

Формат	Зона	Поз.	Обозначение	Наименование	Кол.	Примеч.
				Документация		
А3			КЖИ ТТ1	Технические требования		
				Детали		
А4		1	КЖИ-01.06.00.01	Фланец	2	
Б4			КЖИ-01.06.00.02	Труба $\frac{60\times6\ ГОСТ\ 8732-78}{Вст\ 2сп\ ГОСТ\ 8731-74*}$		
		2		С=200 ± $\frac{IT14}{2}$	1	1.6кг

Взам.инв.№ | Подпись и дата | Инв.№ подл.

Гл.инж.пр	Силаева	
Н.контр.	Соколова	
Нач.отд.	Овинков	
Гл.спец.	Кореневский	
Рук.гр.	Кравцунов	
Ст.инж.	Сергиенко	
Инженер	Козлова	

709-09-29.84 КЖИ-01.06.00.00

Закладная деталь (ЗД1)

Стадия	Масса	Масштаб
Р	1,92	—
Лист	Листов 1	

Гипропромтрансстрой

https://zavodjbi.com/

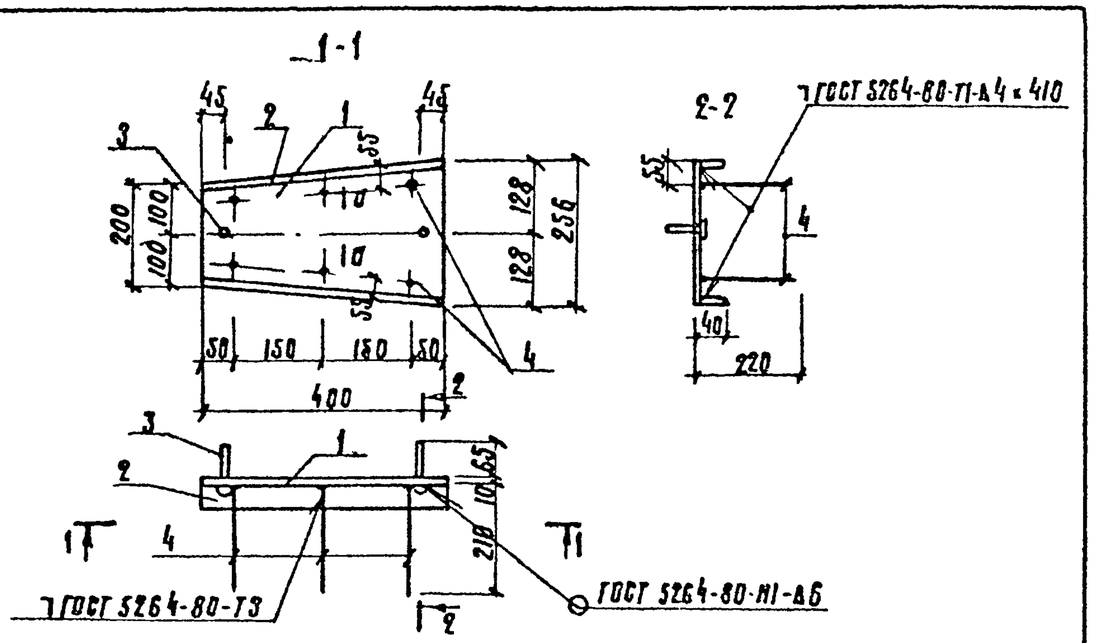

Формат	Зона	Поз.	Обозначение	Наименование	Кол.	Примечание
				Документация		
А3			КЖИ-ТТ1	Технические требования		
				Детали		
Б4		1	КЖИ-01.07.00.01	Лист Б-ПН-10 ГОСТ 19903-74 / Вст3сп5ТУ 14-1-3023-80	1	7,16 кг
Б4		2	КЖИ-01.07.00.02	Лист Б-ПН-4 ГОСТ 19903-74 / Вст3сп5ТУ 14-1-3023-80	2	0,38 кг
Б4		4	КЖИ-01.07.00.03	ф14АШ ГОСТ 5781-82, ℓ=210	6	0,25 кг
				Стандартные изделия		
Б4		3		Болт М22×75.48 ГОСТ 15016-79	2	

Гл.инж.	Силаева		
Н.контр.	Соколова		
Нач.отд	Одиноков		
Гл.спец.	Кореневский		
Рук.гр	Кравцунов		
Ст.инж.	Сергиенко		
Инж.	Козлова		

709-09-29.84 КЖИ-01.07.00.00

Закладная деталь (ЗД2)

Стадия	Масса	Масштаб
Р	10,12кг	—
Лист	Листов 1	

Гипропромтрансстрой

Копировал: Трихаева

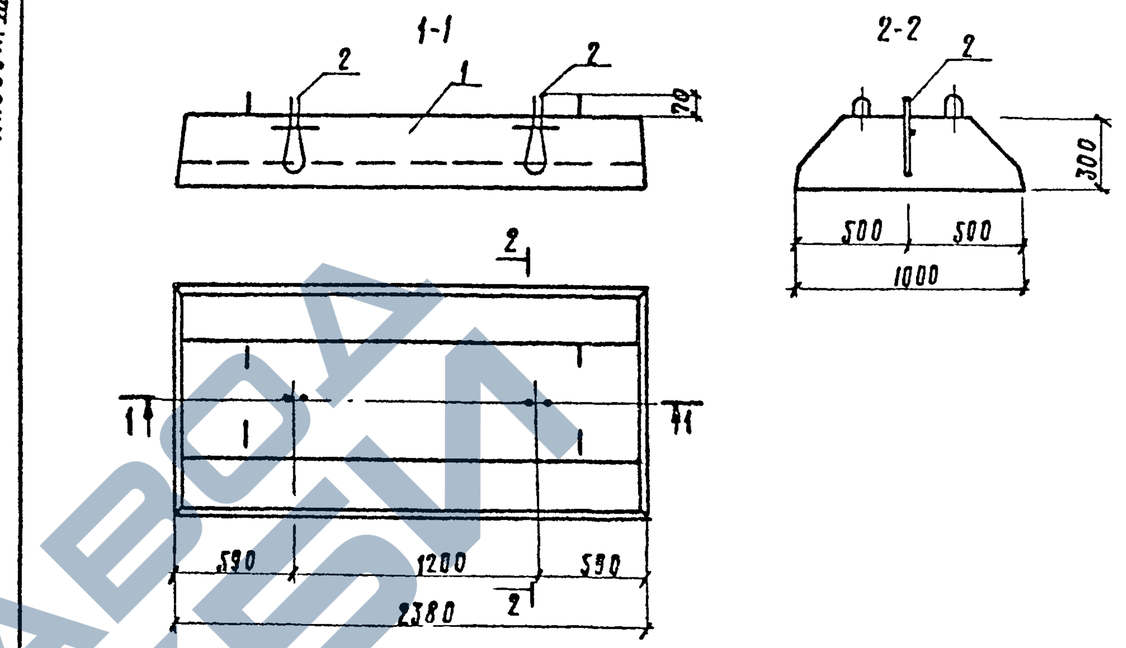

Формат	Зона	Поз.	Обозначение	Наименование	Кол.	Примечание
				Документация		
			1.112-5 Б.0	Пояснительная записка		
А3			КЖИ-ВРС1	Ведомость расхода стали		
				Сборочные единицы		
		1	1.112-5 Б.3	Плита фундаментная ФЛ10-24-3	1	
				Детали		
Д4		2	КЖИ-02.01.00.00	Закладная деталь ЗД1	2	

Гл.инж.пр	Силаева		
Н.контр.	Соколова		
Нач.отд	Одиноков		
Гл.спец.	Кореневский		
Рук.гр.	Кравцунов		
Ст.инж.	Сергиенко		
Инженер	Козлова		

709-09-29.84 КЖИ-02.00.00.00

Плита фундаментная (ФЛ10-24-3И)

Стадия	Масса	Масштаб
Р	1,52т	—
Лист	Листов 1	

Гипропромтрансстрой

Копировал: Трихаева

Инв.№ подл. | Подпись и дата | Взам. инв.№

https://zavodjbi.com/

https://zavodjbi.com/

Альбом III

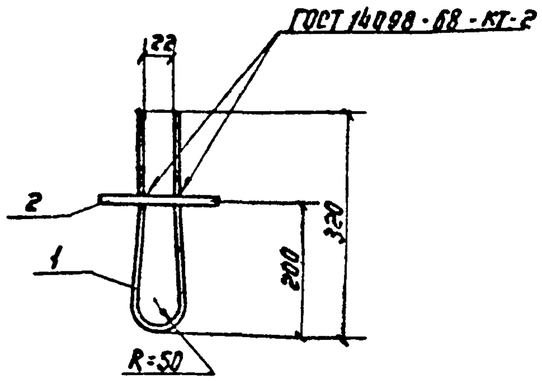

Формат	Зона	Поз.	Обозначение	Наименование	Кол.	Примечание
				Документация		
А3			КЖИ-ТТ1	Технические требования		
				Детали		
Б4		1	КЖИ-02.01.01.00	ф12 АI ГОСТ 5781-82, ℓ=700	1	0.62кг
Б4		2	КЖИ-02.01.02.00	" ℓ=120	1	0.11кг

Гл. инж. пр.	Силаева		
Н контр.	Соколова		
Нач. отд.	Одиноков		
Гл. спец.	Кореневский		
Рук. груп.	Кравцунов		
Ст. инж.	Сергиенко		
Инж.	Козлова		

709-09-29.84 КЖИ-02.01.00.00

Закладная деталь (ЗД1)

Стадия	Масса	Масштаб
Р	0,73кг	—
Лист	Листов 1	

Гипропромтранесстрой

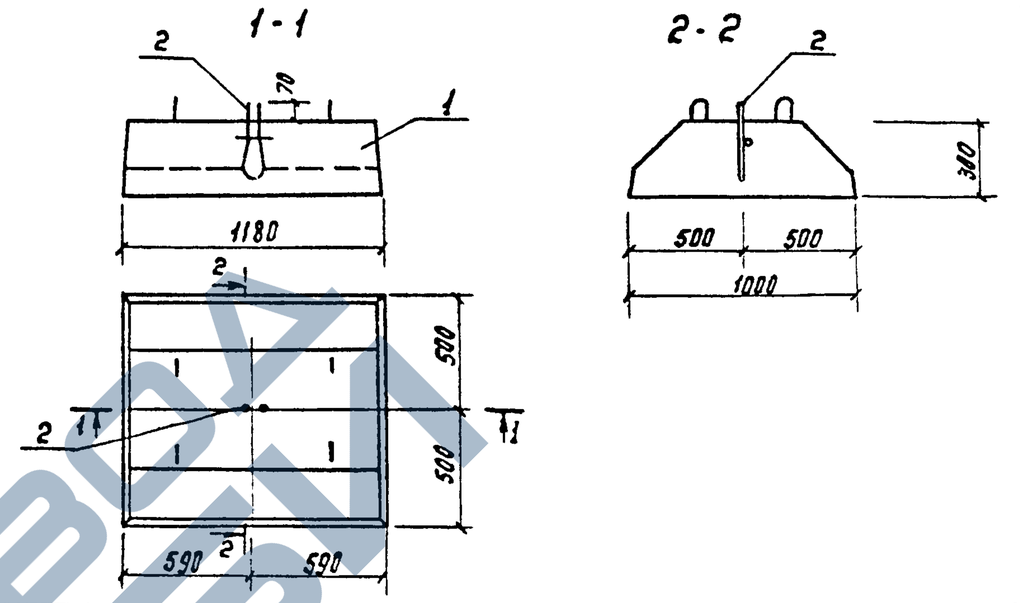

Формат	Зона	Поз.	Обозначение	Наименование	Кол	Примечание
				Документация		
			1.112-5 в.0	Пояснительная записка		
А4			КЖИ-ВРС1	Ведомость расхода стали на дополнительные закладные изделия.		
				Сборочные единицы		
		1	1.112-5 в.3	Плита фундаментная ФЛ10-12-3	1	
				Детали		
А4		2	КЖИ-02.01.00.00	Закладная деталь ЗД1	1	

Гл. инж. пр.	Силаева		
Н контр.	Соколова		
Нач. отд.	Одиноков		
Гл. спец.	Кореневский		
Рук. груп.	Кравцунов		
Ст. инж.	Сергиенко		
Инж.	Козлова		

709-09-29.84 КЖИ-03.00.00.00

Плита фундаментная (ФЛ10-12-3И)

Стадия	Масса	Масштаб
Р	0,75т	—
Лист	Листов 1	

Гипропромтранесстрой

Инв.№ подл. | Подпись и дата | Взамен инв.№

Копир.

Формат

ЗАВОД ЖБИ

https://zavodjbi.com/

Альбом III

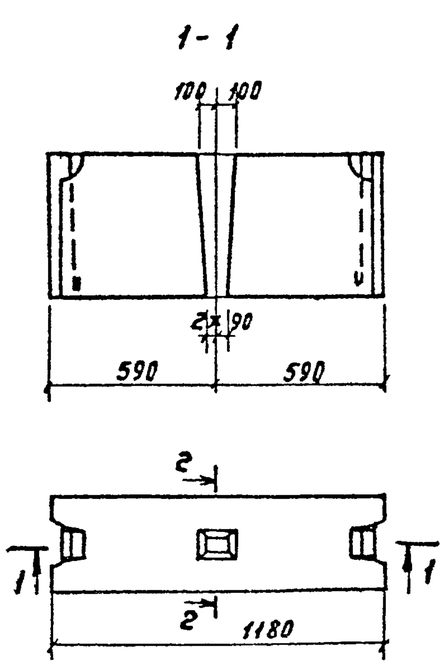

Формат	Зона	Поз.	Обозначение	Наименование	Кол.	Примеч.
				Документация		
			ГОСТ 13579-78	Технические требования		
				Сборочные единицы		
				Блок ФБС12.4.6-Т, ГОСТ13579-78	1	
				Материалы		
				Бетон марки 200, Мрз 75	0,253	

Гл.инж.пр.	Силаева		
Н.контр.	Соколова		
Нач.отд.	Овинков		
Гл.спец.	Кореневский		
Рук.груп.	Кравцунов		
Ст.инж.	Сергиенко		
Инж.	Козлова		

709-09-29.84 КЖИ-04.00.00.00

Блок бетонный (ФБС12.4.6-Т-н)

Стадия	Масса	Масштаб
Р	0,64т	—
Лист	Листов 1	

Гипропромтрансстрой

Формат

Инв.№ подл. | Подпись и дата | Взам.инв.№

Альбом III

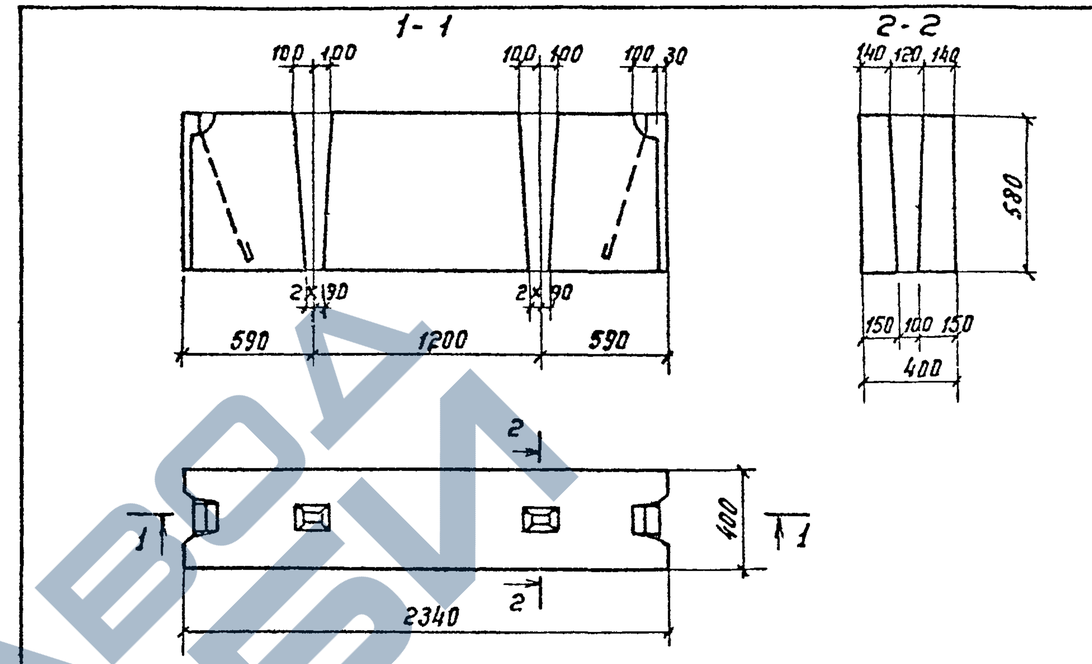

Формат	Зона	Поз.	Обозначение	Наименование	Кол.	Приме
				Документация		
			ГОСТ 13579-78	Технические требования		
				Сборочные единицы		
				Блок ФБС24.4.6-Т, ГОСТ13579-78	1	
				Материалы		
				Бетон марки 200, Мрз 75	0.519	

Гл.инж.пр.	Силаева		
Н.контр.	Соколова		
Нач.отд.	Овинков		
Гл.спец.	Кореневский		
Рук.груп.	Кравцунов		
Ст.инж.	Сергиенко		
Инж.	Козлова		

709-09-29.84 КЖИ-05.00.00.0

Блок бетонный (ФБС24.4.6-Т-4)

Стадия	Масса	Масш
Р	1,3т	—
Лист	Листов	

Гипропромтранс

Копир. Формат

Инв.№ подл. | Подпись и дата | Взам.инв.№

https://zavodjbi.com/

Формат	Зона	Поз.	Обозначение	Наименование	Кол.	Примечание
				Документация		
А3			КЖИ-ТТ1	Технические требования		
			КЖИ-06.00.00.00 СБ	Сборочный чертеж.		
			КЖИ-ВРС1	Ведомость расхода стали		
				Сборочные единицы		
А4		1	КЖИ-07.04.00.00-01	Закладная деталь ЗД-2	2	
А4		2	КЖИ-06.05.00.00	Упор левый У-л	2	
А4		3	КЖИ-06.05.00.00-01	правый У-п	2	
				Детали.		
А4		4	КЖИ-06.06.00.00	Петля строповочная ПС-1	4	
А4		5	КЖИ-06.07.00.00	Трубка	4	
Б4		6	КЖИ-06.08.00.00	ф10AIII ГОСТ5781-82; ℓ=1050	4	0.65 кг
Б4		7	КЖИ-06.09.00.00	ℓ=500	12	0.31 кг
Б4		8	КЖИ-06.10.00.00	ℓ=170÷370	150	0.16 кг
			Переменные данные для исполнений			
				КЖИ-06.00.00.00(ФБ-1)		
				Сборочные единицы		
А4		9	КЖИ-06.01.00.00	Сетка арматурная С-1	2	
А3		10	КЖИ-06.02.00.00	С-3	1	
А3		11	КЖИ-06.03.00.00	С-5	1	
				Детали.		
Б4		12	КЖИ-06.04.00.00	ф10AIII ГОСТ5781-82; ℓ=350÷450	38	0.25 кг
				Материалы		
				Бетон М300	3.61	м³

ГИП	Силаева		709-09-29.84 КЖИ-06.00.00.00
Н.контр	Гордеев		
Нач.отд.	Склезнев		
Гл.спец.	Зордеев		Блок фундаментный (ФБ-1; ФБ-2)
ГИП	Кочкин		Стадия: Р; Лист: 1; Листов: 2
Рук.гр.	Осипенко		Гипропромтранcsстрой
Инженер	Давыдова		
Ст.инж.	Алексеева		

Копировал: Формат: А4

Альбом III

Формат	Зона	Поз.	Обозначение	Наименование	Кол.	Примечание
				-01 (ФБ-2)		
				Сборочные единицы		
А4		13	КЖИ-06.01.00.00-01	Сетка арматурная С-2	2	
А3		14	КЖИ-06.02.00-01	С-4	1	
А3		15	КЖИ-06.03.00-01	С-6	1	
				Детали.		
Б4		16	КЖИ-06.04.00.00	ф10AIII ГОСТ5781-82; ℓ=350÷450	58	0.25 кг
				Материалы.		
				Бетон М300	4.21	м³

Инв.№ подл. | Подпись и дата | Взам.инв.№

709-09-29.84 КЖИ-06.00.00.00 Лист 2

Копировал: Формат А4

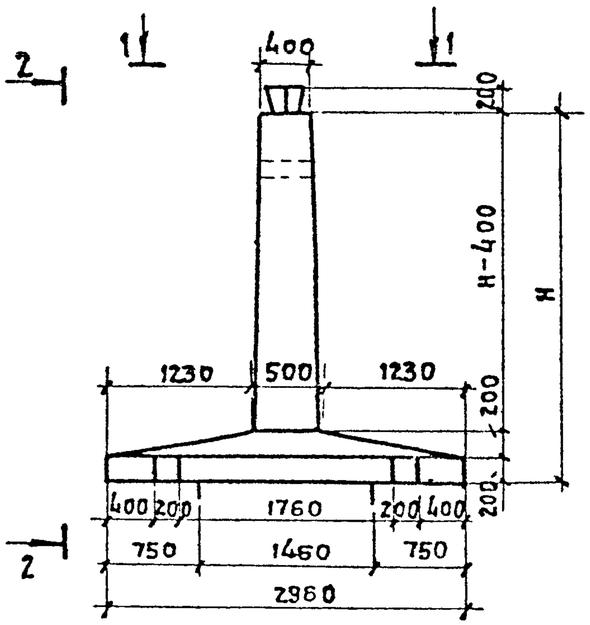

2-2

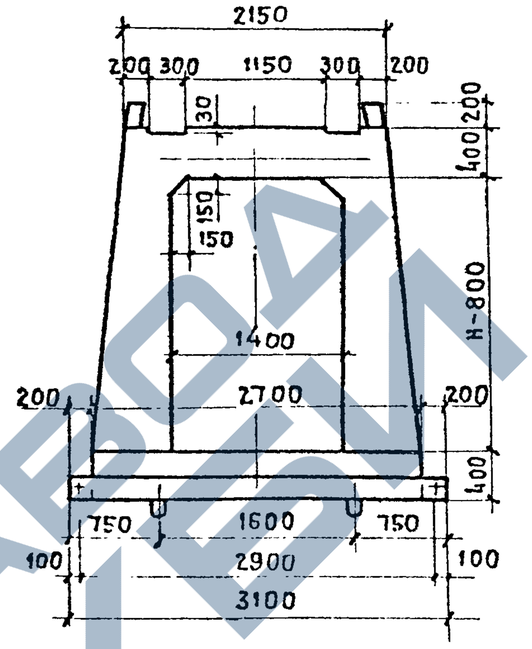

1-1

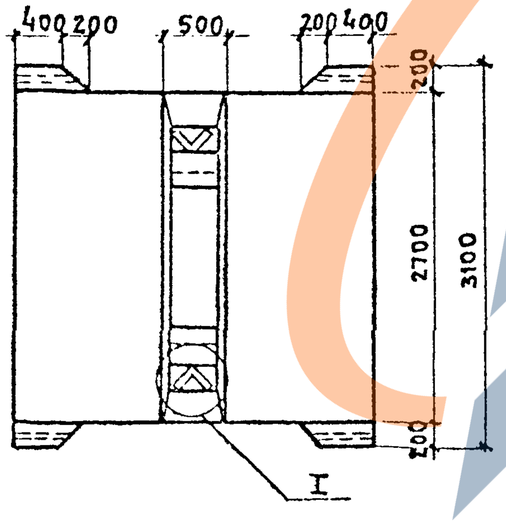

Обозначение	Марка	Размеры, мм		n, шт.	Масса т.
		H	a		
КЖИ-06.00.00.00	ФБ-1	1800	200	5	9.03
-01	ФБ-2	3000	220	10	10.5

				709-09-29.84	КЖИ-06.00.00.00 СБ
ГИП	Силаева		Блок фундаментный (ФБ-1; ФБ-2) Сборочный чертеж.	Стадия	Масса	Масштаб
Н.контр	Гордеев			Р	См. табл.	1:50
Нач.отд	Склезнев			Лист 1	Листов 2	
Гл.спец	Гордеев			Гипропромтранспр		
ГИП	Кочкин					
Рук.гр.	Осипенко					
Вед.инж	Панина					
Ст.инж	Алексеева					

Копировал:

Формат А3

https://zavodjbi.com/

3-3

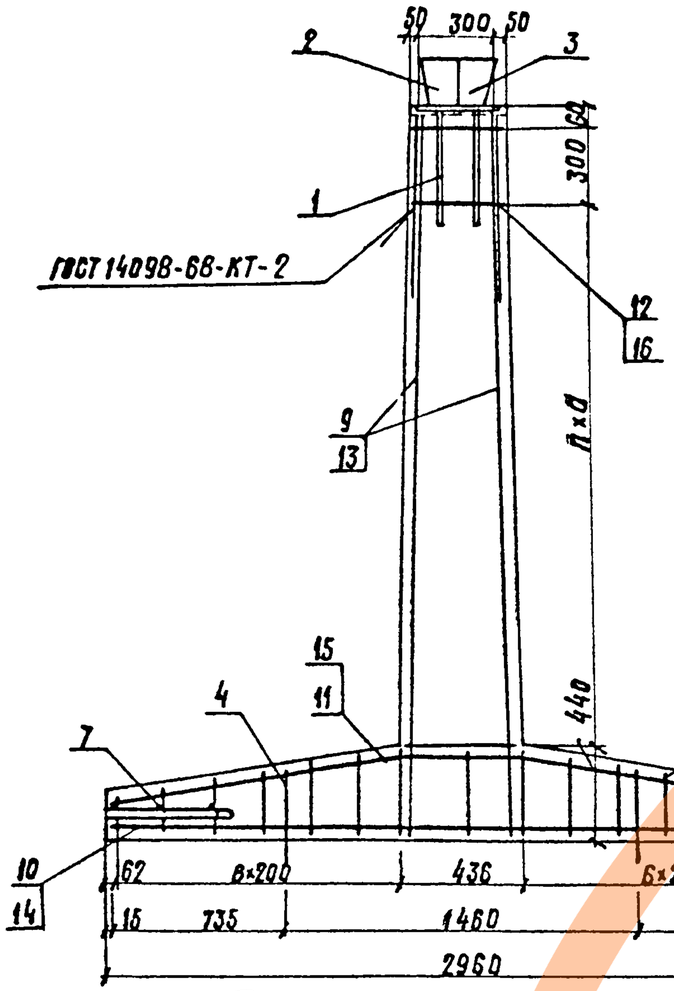

4-4

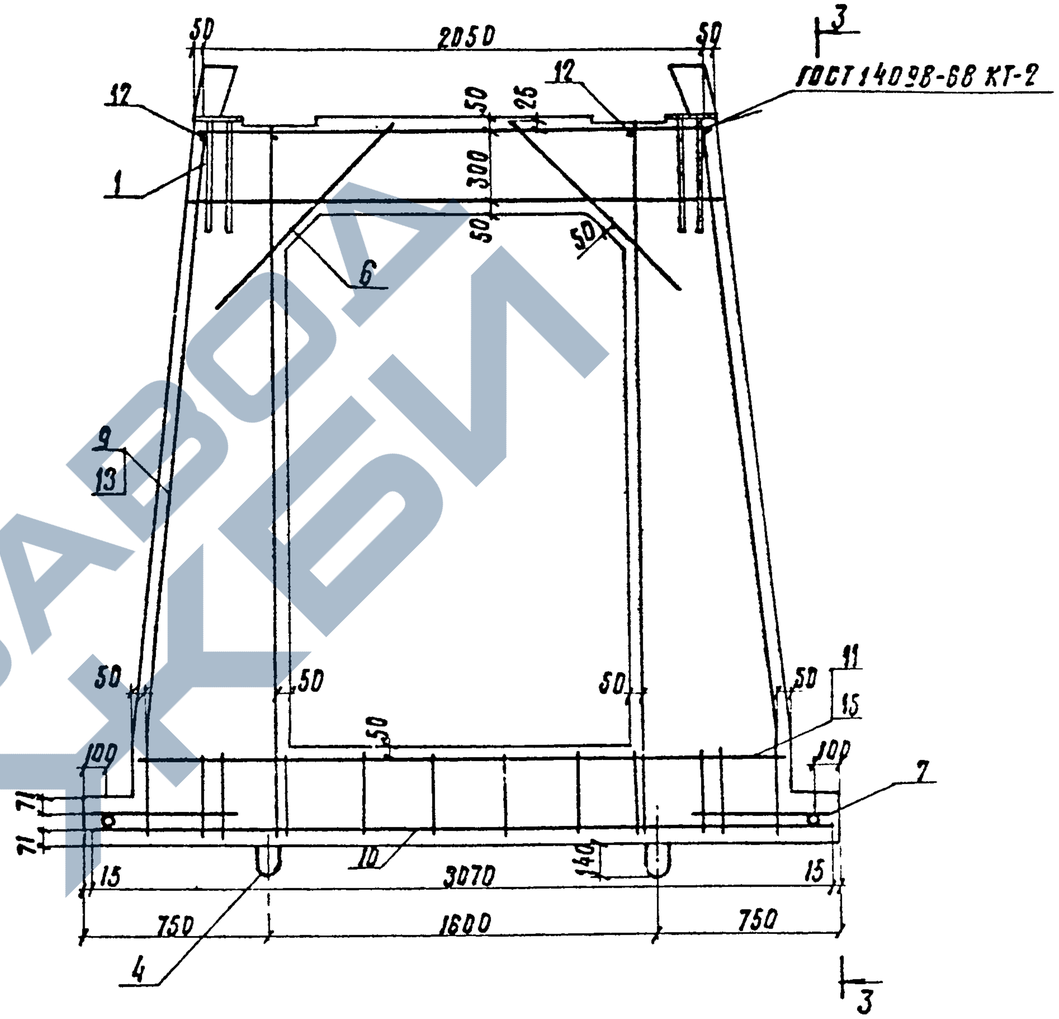

5-5

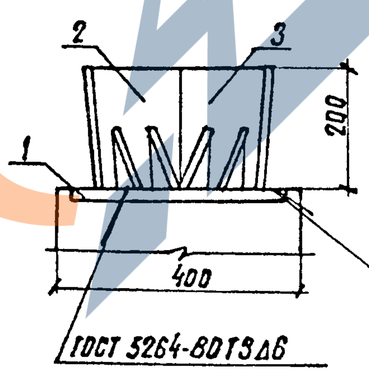

6-6

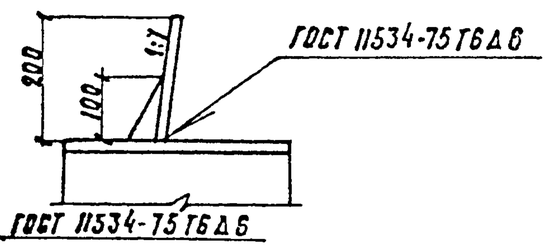

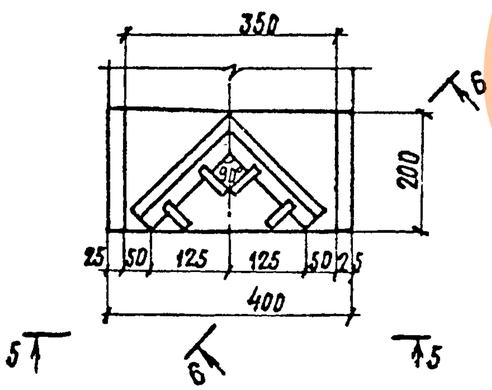

709-09-29.84	КЖИ-06.00.00.00.СБ	Лист 2

Копировал: Трихаева Формат А3

https://zavodjbi.com/

Формат	Зона	Поз.	Обозначение	Наименование	Кол.	Примечание
				Документация		
А3			КЖИ-ТТ1	Технические требования		
			КЖИ-06.01.00.00 СБ	Сборочный чертеж		
				Детали		
БЧ		1	КЖИ-06.01.11.00	ф10А-III ГОСТ 5781-82, ℓ=2120	1	1,31 кг
			Переменные данные для исполнений			
				КЖИ-06.01.00.00 (С-1)		
				Детали		
БЧ		2	КЖИ-06.01.01.00	ф10А-III ГОСТ 5781-82, ℓ=450÷620	10	0,33 кг
БЧ		3	КЖИ-06.01.02.00	ℓ=2250	1	1,39 кг
БЧ		4	КЖИ-06.01.03.00	ℓ=370	5	0,23 кг
БЧ		5	КЖИ-06.01.04.00	ℓ=1770	2	1,09 кг
А4		6	КЖИ-06.01.05.00	ℓ=1800	2	1,11 кг
				КЖИ-06.01.00.00-01 (С-2)		
				Детали		
БЧ		7	КЖИ-06.01.06.00	ф10А-III ГОСТ 5781-82 ℓ=400÷620	20	0,31 кг
БЧ		8	КЖИ-06.01.07.00	ℓ=2170	1	1,34 кг
БЧ		9	КЖИ-06.01.08.00	ф14А-III ГОСТ 5781-82, ℓ=370	5	0,45 кг
БЧ		10	КЖИ-06.01.09.00	ℓ=2970	2	3,59 кг
А4		11	КЖИ-06.01.10.00	ℓ=2985	2	3,61 кг

ГИП	Силаева	
Н. контр.	Гордеев	
Нач. отд.	Склезнев	
Гл. спец.	Гордеев	
ГИП	Кочкин	
Рук. гр.	Осипенко	
Инженер	Давыдова	
Ст. инж.	Алексеева	

709-09-29.84 КЖИ-06.01.00.00

Сетка арматурная (С-1; С-2)

Стадия	Лист	Листов
Р		1

Гипропромтрансстрой

Инв. N подл. | Подпись и дата | Взам. инв. N

Копировал Р. Сокар. Формат А4

Альбом III

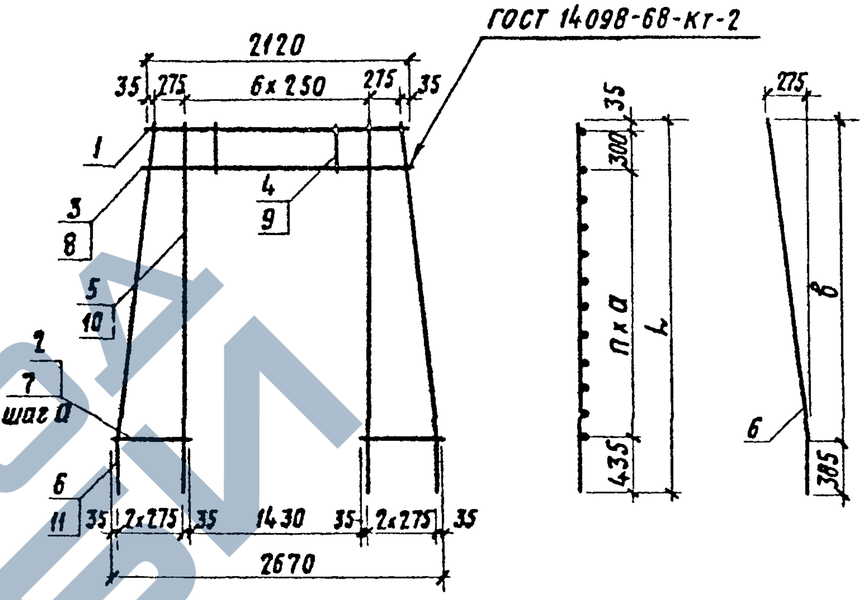

Обозначение	Марка	Размеры, мм			n шт.	Масса, кг
		a	в	L		
КЖИ-06.01.00.00	С-1	200	1385	1770	5	11,55
-01	С-2	220	2585	2970	10	25,50

ГИП	Силаева	
Н. контр.	Гордеев	
Нач. отд.	Склезнев	
Гл. спец.	Гордеев	
Гл. инж. пр.	Кочкин	
Рук. гр.	Осипенко	
Инженер	Давыдова	
Ст. инж.	Алексеева	

709-09-29.84 КЖИ-06.01.00.00

Сетка арматурная (С-1; С-2) Сборочный чертеж

Стадия	Масса	Масш
Р	См. табл.	–

Лист	Листов

Гипропромтрансстр

Инв. N подл. | Подпись и дата | Взам. инв. N

Копировал Р. Сокар Формат

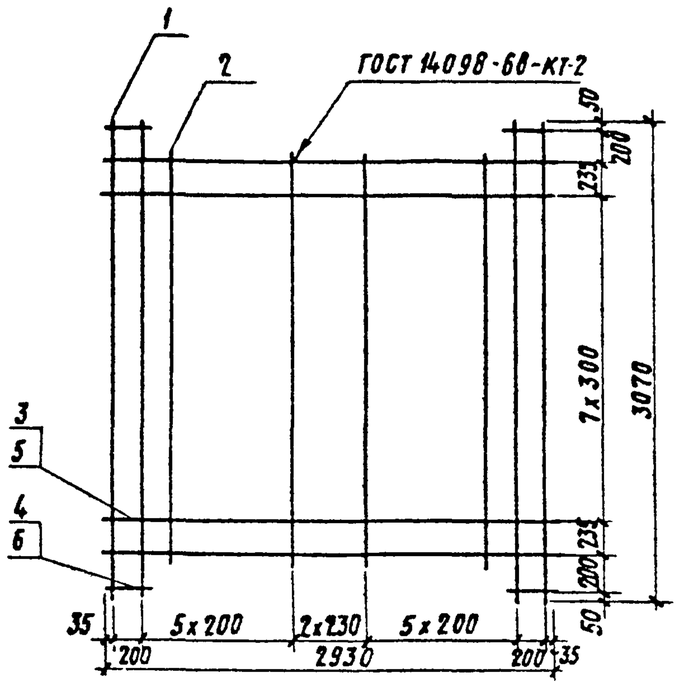

Формат	Зона	Поз.	Обозначение	Наименование	Кол.	Примечание
				Документация		
А3			КЖИ-ТТ1	Технические требования		
				Детали		
БЧ		1	КЖИ-06.02.01.00	ф10 А III ГОСТ 5781-82, ℓ=3070	4	1,89 кг
БЧ		2	КЖИ-06.02.02.00	ℓ=2670	11	1,65 кг
			Переменные данные для исполнений			
				КЖИ-06.02.00.00 (С-3)		
				Детали		
БЧ		3	КЖИ-06.02.03.00	ф18 А III ГОСТ 5781-82; ℓ=2930	10	5,85 кг
БЧ		4	КЖИ-06.02.04.00	ℓ=285	4	0,57 кг
				КЖИ-06.02.00.00-01 (С-4)		
				Детали		
БЧ		5	КЖИ-06.02.05.00	ф20 А III ГОСТ 5781-82, ℓ=2930	10	7,22 кг
БЧ		6	КЖИ-06.02.06.00	ℓ=285	4	0,70 кг

Обозначение	Марка	Масса, кг
КЖИ-06.02.00.00	С-3	86,50
-01	С-4	100,71

ГИП	Силаева		
Н.контр.	Гордеев		
Нач. отд.	Склезнев		
Гл. спец.	Гордеев		
Гл. инж. пр.	Кочкин		
Рук. гр.	Осипенко		
Инженер	Давыдова		
Инженер	Богданова		

709-09-29.84 КЖИ-06.02.00.00

Сетка арматурная (С-3; С-4)

Стадия	Масса	Масштаб
Р	Ст. табл.	—
Лист	Листов 1	

Гипропромтрансстрой

Копировал Р. Сокр.

Формат А3

Альбом III

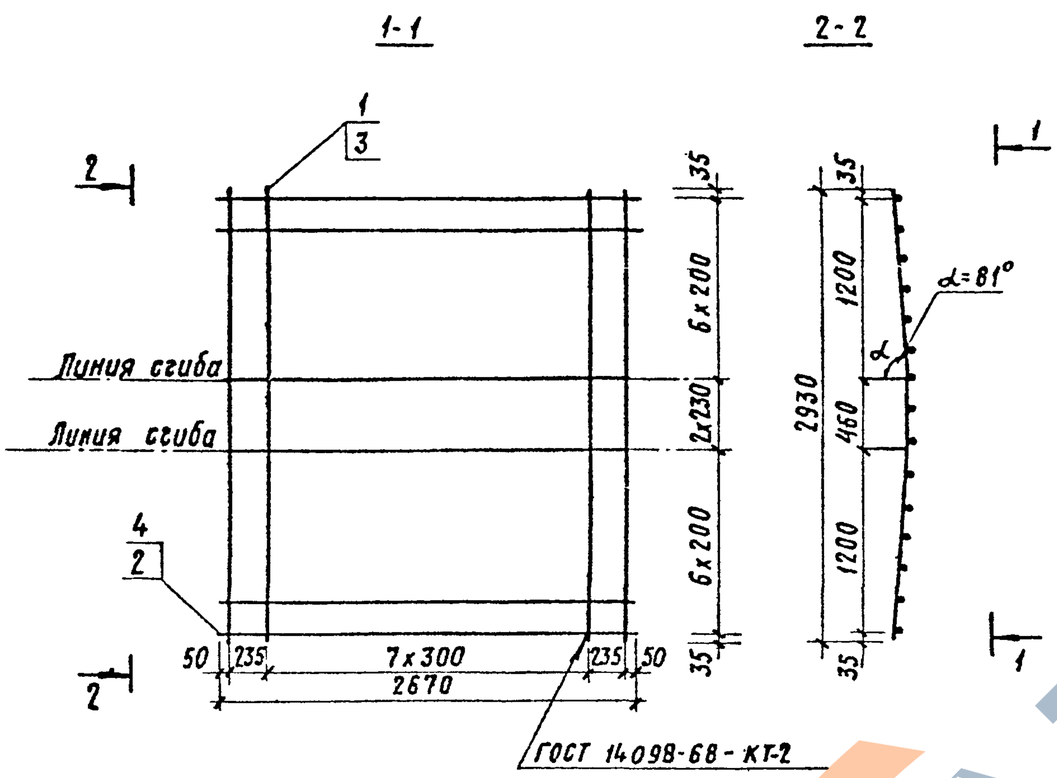

Обозначение	Марка	Масса кг
КЖИ-06.03.00.00	С-5	109.85
-01	С-6	139.05

Формат	Зона	Поз.	Обозначение	Наименование	Кол.	Примечание
				Документация		
А3			КЖИ-ТТ1	Технические требования		
				Переменные данные для исполнений		
				КЖИ-06.03.00.00 (С5)		
				Детали		
Б.Ч.		1	КЖИ-06.03.01.00	ф16 AIII ГОСТ 5781-82, ℓ=2960	10	4,67 кг
Б.Ч.		2	КЖИ-06.03.02.00	ℓ=2670	15	4,21 кг
				КЖИ-06.03.00.00-01 (С6)		
				Детали		
Б.Ч.		3	КЖИ-06.03.04.00	ф18 AIII ГОСТ 5781-82 ℓ=2960	10	5,91 кг
Б.Ч.		4	КЖИ-06.03.05.00	ℓ=2670	15	5,33 кг

Инв.N подл. | Подпись и дата | Взам.инв.N

ГИП	Силаева		
Н.контр.	Гордеев		
Нач.отд	Склезнев		
Гл.спец	Гордеев		
Гл.инж.пр.	Качкин		
Рук.гр	Осипенко		
Инженер	Давыдова		
Инженер	Богданова		

Копировал Р.Сокар

709-09-29.84 КЖИ-06.03.00.00

Сетка арматурная (С-5; С-6)

Стадия	Масса	Масш.
Р	Ст.табл.	—
Лист	Листов 1	

Гипропромтрансстр.

Формат

https://zavodjbi.com/

Альбом III

Рис. 1

ГОСТ 5264-80-Т3 ▵ 6

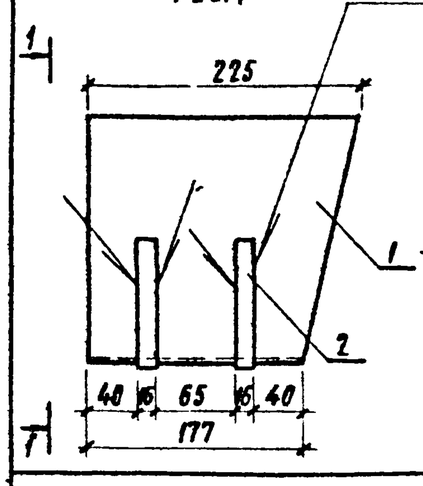

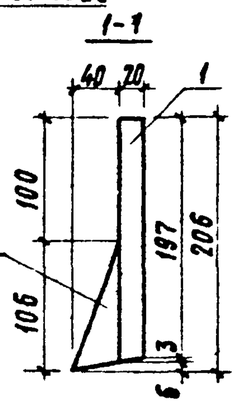

Рис. 2

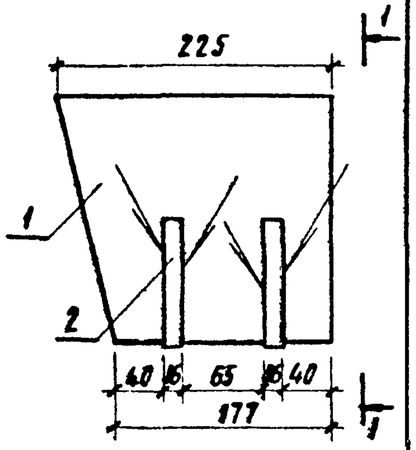

Обозначение	Рис.	Марка
КЖИ-06-05.00.00	1	У-л
-01	2	У-п

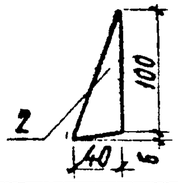

Формат	Зона	Поз.	Обозначение	Наименование	Кол.	Примечание
				Документация		
А3			КЖИ-111	Технические требования		
				Детали		
А4		1	КЖИ-06.05.01.00	Планка упора	1	
Б4		2	КЖИ-06.05.02.00	Лист Б-ПН-16 ГОСТ 19903-74* ВСт3сп2 ТУ14-1-3023-80	2	2,5 кг

709-09-29.84		КЖИ-06.05.00.00	
ГИП	Силаева		
Н. контр	Гордеев	Упор (левый и правый) У-л, У-п	Стадия: Р; Масса: 11,3; Масштаб: 1:5
Нач. отд	Склезнев		Лист; Листов 1
Гл. спец.	Гордеев		Гипропромтрансстрой
Гл. инж. пр.	Кочкин		
Рук. гр.	Осипенко		
Инженер	Давыдова		
Ст. инж.	Алексеева		

Копировал Ф. Соколь

Формат А4

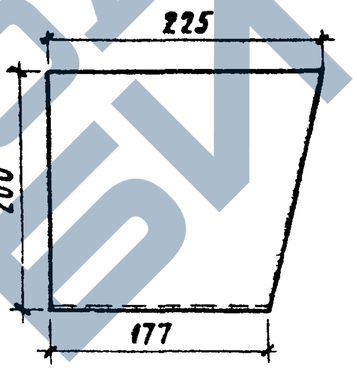

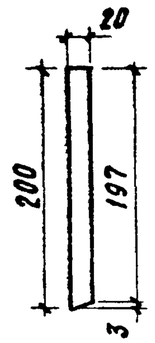

Инв. N подл. | Подпись и дата | Взам. инв. N

709-09-29.84		КЖИ-06.05.01.00	
ГИП	Силаева		
Н. контр	Гордеев	Планка упора	Стадия: Р; Масса: 6,3; Масштаб: 1:5
Нач. отд	Склезнев		Лист; Листов 1
Гл. спец.	Гордеев		Гипропромтрансстрой
Гл. инж. пр.	Кочкин		
Рук. гр.	Осипенко		
Инженер	Давыдова		
Ст. инж.	Алексеева		
		Лист Б-ПН-20 ГОСТ 19903-74* ВСт3сп2 ТУ14-1-3023-80	

Копировал Ф. Соколь

Формат А4

https://zavodjbi.com/

https://zavodjbi.com/

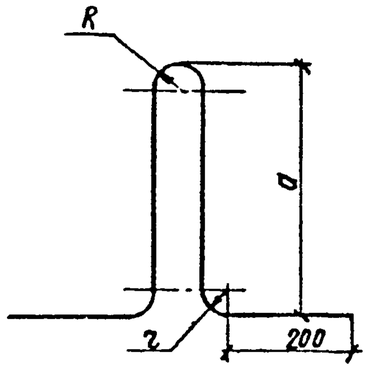

Обозначение	Марка	Размеры в мм				Длина развертки мм	Масса кг
		d	R	r	a		
КЖИ-06.06.00.00	ПС-1	22	40	40	410	1310	3.91
-01	ПС-2	25	60	60	445	1430	5,5
-02	ПС-3	28	60	60	450	1440	6,95

			709-09-29.84	КЖИ-06.06.00.00
ГИП	Силаева		Петля строповочная (ПС-1; ПС-2; ПС-3)	Стадия: Р; Масса: см. табл.; Масштаб: 1:10
Н.контр.	Гордеев			Лист; Листов 1
Нач.отд	Склезнев			
Гл.спец	Гордеев			
Гл.инж.пр	Кочкин		АIфd ГОСТ 5781-82	Гипропромтрансстрой
Рук.гр	Осипенко			
Ст.инж	Алексеева			
Инженер	Давыдова			

Копировал: Трихаева

Формат А4

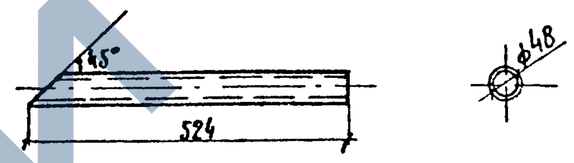

			709-09-29.84	КЖИ-06.07.00.00
ГИП	Силаева		Трубка	Стадия: Р; Масса: 2,0; Масштаб: 1:10
Н.контр.	Гордеев			Лист; Листов 1
Нач.отд	Склезнев			
Гл.спец.	Гордеев			
Гл.инж.пр	Кочкин		Труба 40х3,5 ГОСТ 3262-75	Гипропромтрансстрой
Рук.гр	Осипенко			
Инженер	Давыдова			
Ст.инж	Алексеева			

Копировал: Трихаева

Формат А4

Инв.№подл. | Подпись и дата | Взам.инв.№

https://zavodjbi.com/

https://zavodjbi.com/

Формат	Зона	Поз.	Обозначение	Наименование	Кол.	Примечание
				Документация		
А3			КЖИ-ТТ1	Технические требования		
			КЖИ-07.00.00.00 СБ	Сборочный чертеж		
			КЖИ-ВРС1	Ведомость расхода стали		
				Сборочные единицы.		
А3		1	КЖИ-07.03.00.00	Сетка арматурная С-5	1	
А4		2	КЖИ-07.04.00.00	Закладная деталь ЗД-1	2	
А4		3	КЖИ-06.05.00.00	Упор левый У-Л	1	
А4		4	-01	Упор правый У-П	1	
				Детали.		
Б4		5	КЖИ-07.05.00.00	Труба 40×3,5 ГОСТ 3262-75*		
				ℓ=500	4	2.0 кг
Б4		6	КЖИ-07.06.00.00	ф8 А-III ГОСТ 5781-82; ℓ=500	6	0.2 кг
Б4		7	КЖИ-07.07.00.00	ℓ=200	48	0.08 кг
Б4		8	КЖИ-07.08.00.00	ℓ=170÷370	240	0.11
			Переменные данные	для исполнений.		
				КЖИ-07.00.00.00(ФБ-3)		
				Сборочные единицы.		
А3		9	КЖИ-07.01.00.00	Сетка арматурная С-1	1	
А3		10	КЖИ-07.02.00.00	С-3	1	
А3		11	КЖИ-07.03.00.00-01	С-6	1	
А3		12	-02	С-7	1	
				Детали.		
А4		13	КЖИ-06.06.00.00-01	Петля строповочная ПС-2	4	
Б4		14	КЖИ-07.09.00.00	ф8 А-III ГОСТ 5781-82, ℓ=440	112	0.17 кг
				Материалы		
				Бетон М300	4.44	м³

ГИП	Силаева	
Н.контр.	Гордеев	
Нач.отд.	Скляднев	
Гл.спец.	Гордеев	
ГИП	Кочкин	
Рук.гр.	Осипенко	
Инженер	Давыдова	
Инженер	Баранова	

709-09-29.84 КЖИ-07.00.00.00

Блок фундаментный (Блок ФБ-3, ФБ-4)

Стадия	Лист	Листов
Р	1	2

Гипропромтранспстрой

Копировал

Формат А4

Альбом III

Формат	Зона	Поз.	Обозначение	Наименование	Кол.	Примечание
				-01(ФБ-4)		
				Сборочные единицы		
А3		15	КЖИ-07.01.00.00-01	Сетка арматурная С-2	1	
А3		16	КЖИ-07.02.00.00-01	С-4	1	
А3		17	КЖИ-07.03.00.00-03	С-8	1	
А3		18	-04	С-9	1	
				Детали		
А4		19	КЖИ-06.06.00.00-02	Петля строповочная ПС-3	4	
Б4		20	КЖИ-07.09.00.00	ф8 А-III ГОСТ 5781-82; ℓ=440	208	0.17 кг
				Материалы		
				Бетон М300	6.12	м³

Взам. инв.№

Подпись и дата

Инв.№ подл.

709-09-29.84 КЖИ-07.00.00.00

Лист 2

Копировал:

Формат: А4

https://zavodjbi.com/

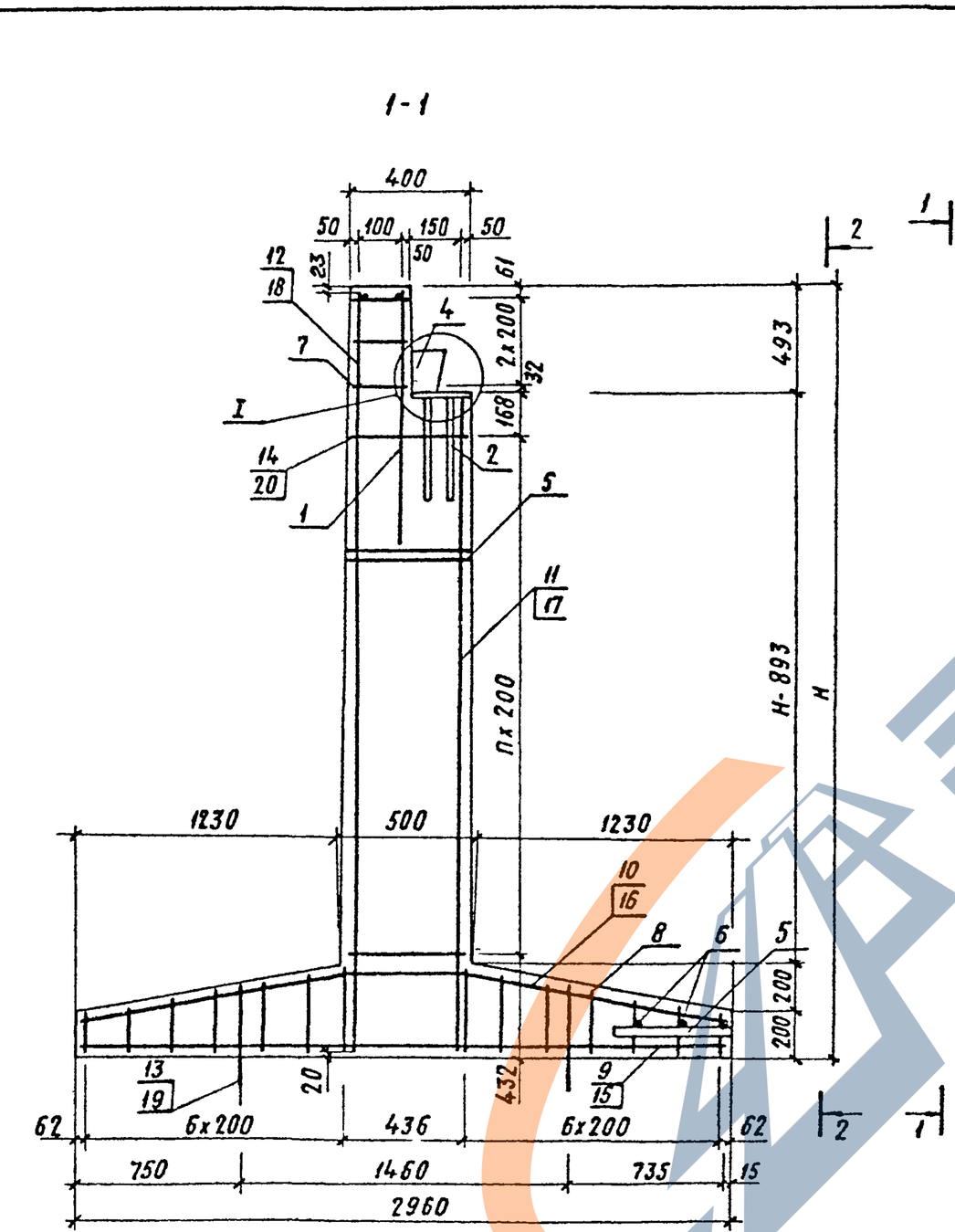

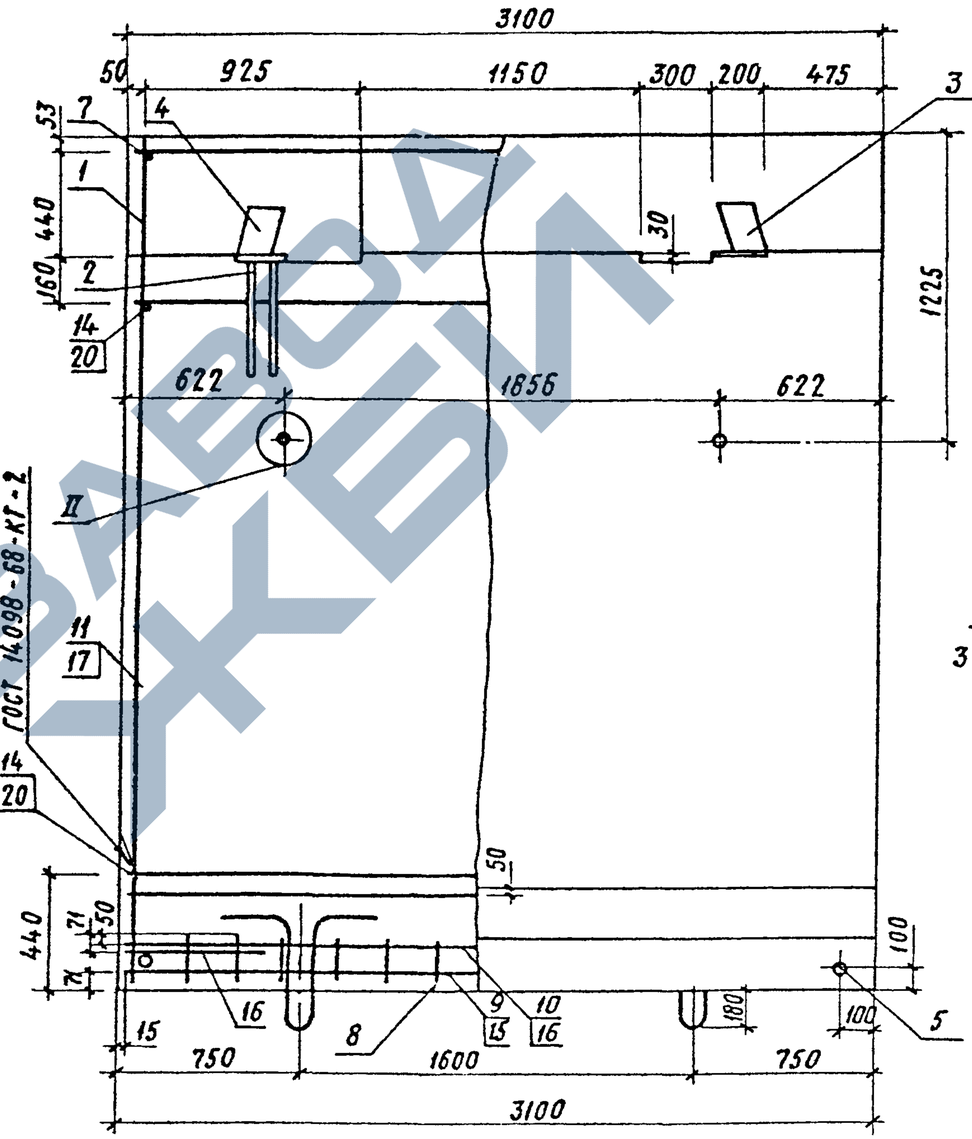

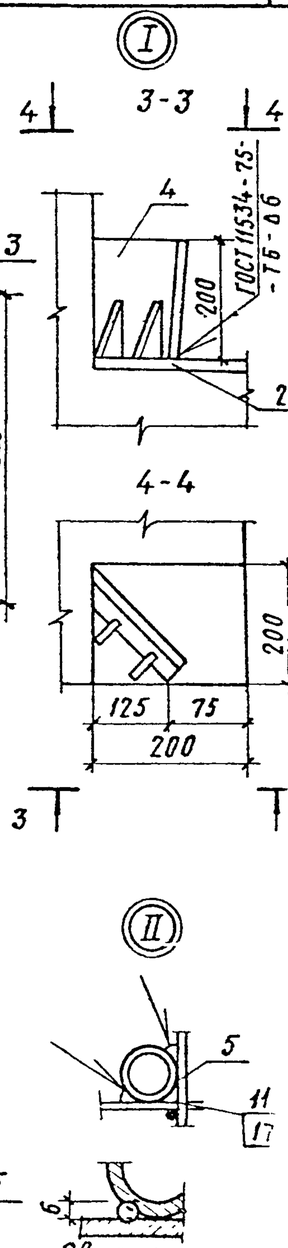

Обозначение	Марка	Высота блока H мм	n шт	Масса, т
КЖИ-07.00.00.00	ФБ-3	2293	6	13.7
-01	ФБ-4	3493	12	18.0

ГИП	Силаева	
Н.контр.	Гордеев	
Нач.отд	Склезнев	
Гл. спец	Гордеев	
Гл.инж.пр	Кочкин	
Рук груп.	Осипенко	
Инженер	Давыдова	
Ст.инж	Алексеева	

Копировал

709-09-29.84 КЖИ-07.00.00.00

Блок фундаментный (ФБ-3; ФБ-4) Сборочный чертеж.

Стадия	масса	Масшт
Р	См. табл.	—
Лист	Листов	

Гипропроммтрансстр

Формат

Инв.№ подл.

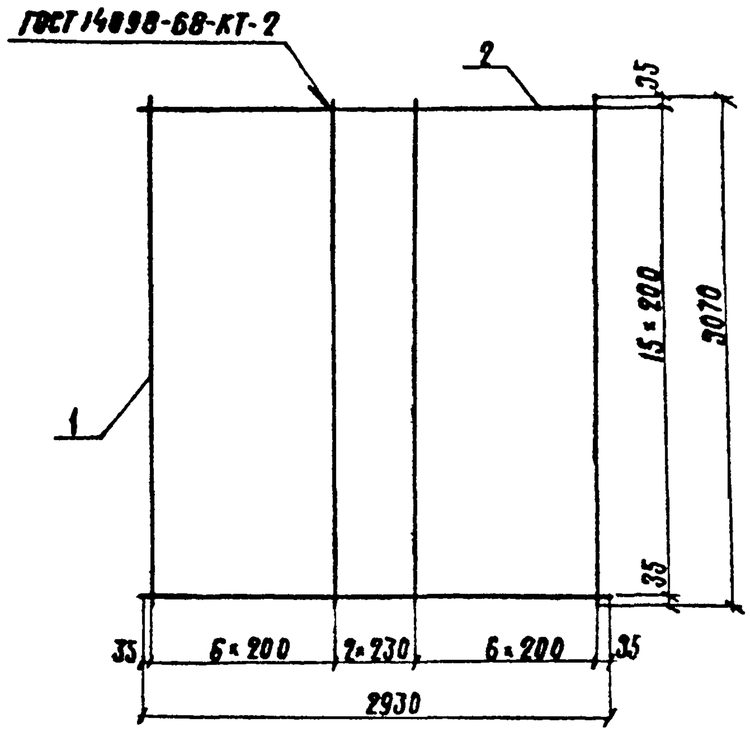

Формат	Зона	Поз.	Обозначение	Наименование	Кол.	Примечание
				Документация		
А3			КЖИ-ТТ1	Технические требования		
				Детали		
Б.Ч.		1	КЖИ-07.01.01.00	ф10 А-III ГОСТ 5781-82, L=3070	16	1.89кг
			Переменные данные для исполнений			
				КЖИ-07.01.00.00 (С1)		
				Детали		
Б.Ч.		2	КЖИ-07.01.02.00	ф18 А-III ГОСТ 5781-82, L=2930	15	5.85кг
				КЖИ-07.01.00.00-01 (С2)		
				Детали		
Б.Ч.		2	КЖИ-07.01.03.00	ф20 А-III ГОСТ 5781-82, L=2930	15	7.22кг

Обозначение	Марка	Масса, кг
КЖИ-07.01.00.00	С-1	117,99
-01	С-2	138,54

				709-09-29.84	КЖИ-07.01.00.00	
ГИП	Силаева					
Н.контр.	Гордеев			Сетка арматурная (С-1; С-2)	Стадия: Р	Масса: см. табл.
Нач.отд.	Склезнев					Масштаб: —
Гл.спец.	Гордеев				Лист	Листов 1
Гл.инж.пр.	Кочкин					
Рук.гр.	Осипенко				Гипропромтрансстрой	
Инженер	Давыдова					
Инженер	Таранова					

Копировал: Трихаева

Формат А3

https://zavodjbi.com/

1-1

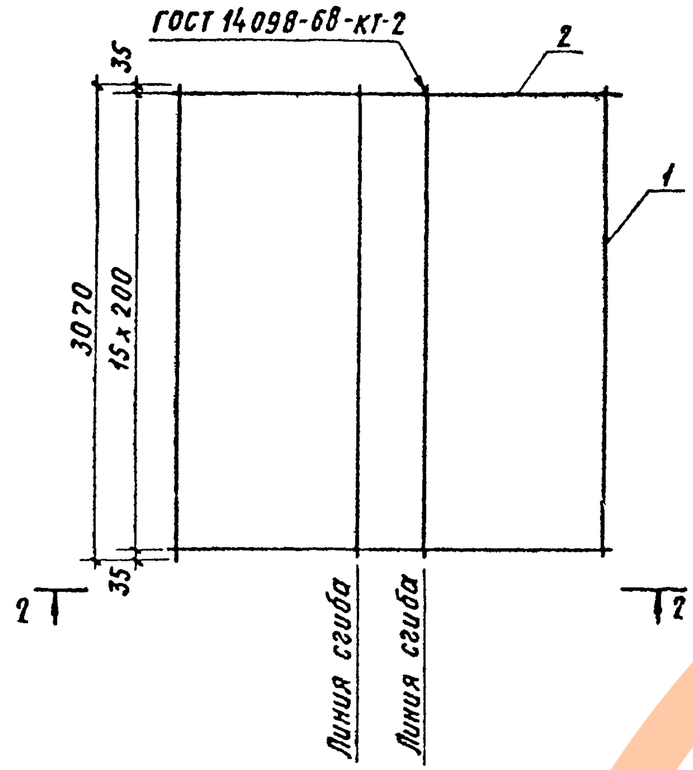

2-2

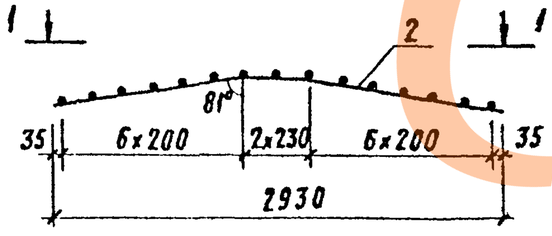

Формат	Зона	Поз.	Обозначение	Наименование	Кол.	Примечание
				Документация		
А3			КЖИ-ТТ1	Технические требования		
			Переменные данные для исполнений			
				КЖИ-07.02.00.00 (С-3)		
				Детали		
Б.Ч.		1	КЖИ-07.02.01.00	ф16 А-III ГОСТ 5781-82; ℓ=3070	15	4,84
Б.Ч.		2	КЖИ-07.02.03.00	ℓ=2960	16	4,67
				КЖИ-07.02.00.00-01 (С4)		
				Детали		
Б.Ч.		1	КЖИ-07.02.03.00	ф18 А-III ГОСТ 5781-82; ℓ=3070	15	6,13
Б.Ч.		2	КЖИ-07.02.04.00	ℓ=2960	16	5,91

Обозначение	Марка	Масса кг
КЖИ-07.02.00.00	С3	147,3
-01	С4	186,5

				709-09-29.84	КЖИ-07.02.00.01
ГИП	Силаева			Сетка арматурная (С-3; С-4)	Стадия: Р; Масса: Ст. табл.; Масшт.: —
Н.контр.	Гордеев				Лист; Листов
Нач.отд.	Склезнев				Гипропроттрансстр
Гл.спец.	Гордеев				
Гл.инж.пр.	Кочкин				
Рук.гр.	Осипенко				
Ст.инж.	Алексеева				
Инженер	Давыдова				

Инв. N подл. | Подпись и дата | Взам. инв. N

Копировал Ф Сокф

Формат А

Альбом III

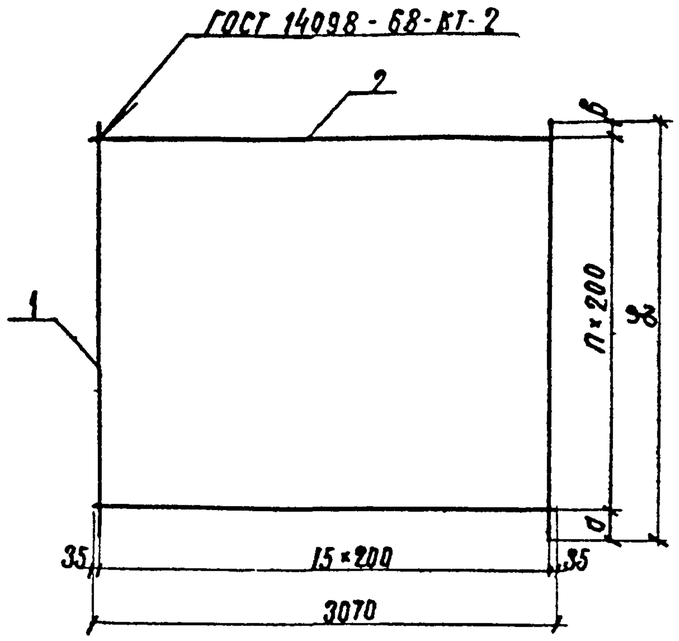

Обозначение	Марка	Размеры, мм			n	Масса кг
		L	a	в		
КЖИ-07.03.00.00	С-5	1130	100	30	5	23,3
-01	С-6	1740	420	120	6	33.3
-02	С-7	2250	420	30	9	44.1
-03	С-8	2940	420	120	12	57,5
-04	С-9	3450	420	30	15	68,3

Формат	Зона	Поз.	Обозначение	Наименование	Кол.	Примечание
				Документация		
А3			КЖИ-ТТ 1	Технические требования		
				Переменные данные для исполнений		
				КЖИ-07.03.00.00 (С-5)		
				Детали		
Б.Ч		1	КЖИ-07.03.01.00	ф12А-III ГОСТ 5781-82, ℓ=1130	16	1,00 кг
Б.Ч		2	КЖИ-07.03.02.00	ф8А-III ГОСТ 5781-82, ℓ=3070	6	1,21 кг
				-01 (С-6)		
				Детали		
Б.Ч		1	КЖИ-07.03.03.00	ф12А-III ГОСТ 5781-82, ℓ=1740	16	1,55 кг
Б.Ч		2	КЖИ-07.03.02.00	ф8А-III ГОСТ 5781-82, ℓ=3070	7	1,21 кг
				-02 (С-7)		
				Детали		
Б.Ч		1	КЖИ-07.03.04.00	ф12А-III, ГОСТ 5781-82, ℓ=2250	16	2,00 кг
Б.Ч		2	КЖИ-07.03.02.00	ф8А-III ГОСТ 5781-82, ℓ=3070	10	1,21 кг
				-03 (С-8)		
				Детали		
Б.Ч		1	КЖИ-07.03.05.00	ф12А-III ГОСТ 5781-82, ℓ=2940	16	2,61 кг
Б.Ч		2	КЖИ-07.03.02.00	ф8А-III ГОСТ 5781-82, ℓ=3070	13	1,21 кг
				-04 (С-9)		
				Детали		
Б.Ч		1	КЖИ-07.03.06.00	ф12А-III ГОСТ 5781-82, ℓ=3450	16	3,06 кг
Б.Ч		2	КЖИ-07.03.02.00	ф8А-III ГОСТ 5781-82, ℓ=3070	16	1,21 кг

ГИП	Силаева		709-09-29.84 КЖИ-07.03.00.00
Нач.отд	Склезнев		Сетка арматурная (С5÷С9)
Н.контр.	Гордеев		Стадия: Р; Масса: см табл; Масштаб: —
Гл.спец	Гордеев		Лист; Листов 1
Гл.инж.пр	Качкин		Гипропромтранспстрой
Рук.гр	Осипенко		
Ст.инж.	Алексеева		
Инженер	Давыдова		

Копировал Трихаева

Формат А3

Альбом III

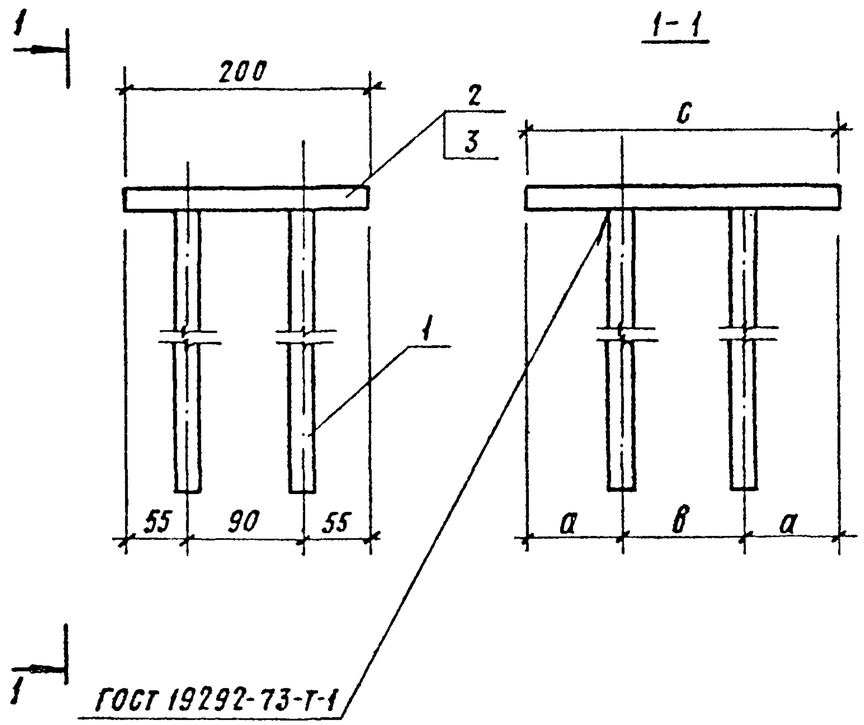

Обозначение	Марка	Размеры, мм			Масса
		a	в	c	кг
КЖИ-07.04.00.00	ЗД-1	55	90	200	9.2
-01	ЗД-2	100	150	350	13.9

Формат	Зона	Поз.	Обозначение	Наименование	Кол.	Примечание
				Документация		
А3			КЖИ-ТТ1	Технические требования		
				Детали		
Б4		1	КЖИ-07.04.01.00	ф16А-III ГОСТ5781-82, ℓ=460	4	0,72 кг
			Переменные данные для исполнений			
				КЖИ-07.04.00.00(ЗД-1)		
				Детали		
Б4		2	КЖИ-07.04.02.00	Лист Б-ПН-20 ГОСТ19903-74* ВСт3сп2 ТУ14-1-3023-80		
				ℓ-200	1	6,28 кг
				КЖИ-07.04.00.00-01(ЗД-2)		
				Детали		
Б4		3	КЖИ-07.04.03.00	Лист Б-ПН-20 ГОСТ19903-74* ВСт3сп2 ТУ14-1-3023-80		
				ℓ=350	1	11,0 кг

				709-09-29.84	КЖИ-07.04.00.00		
ГИП	Силаева			Закладная деталь (ЗД-1; ЗД-2)	Стадия	Масса	Масштаб
Н.контр	Гордеев				Р	См. табл.	—
Нач.отд	Склезнев				Лист	Листов	
Гл.спец	Гордеев						
Гл.инж.пр.	Кочкин				Гипропроттрансстро		
Рук.гр.	Осипенко						
Ст.инж.	Алексеева						
Инженер	Давыдова						

Копировал Р.Сохар

Формат А4

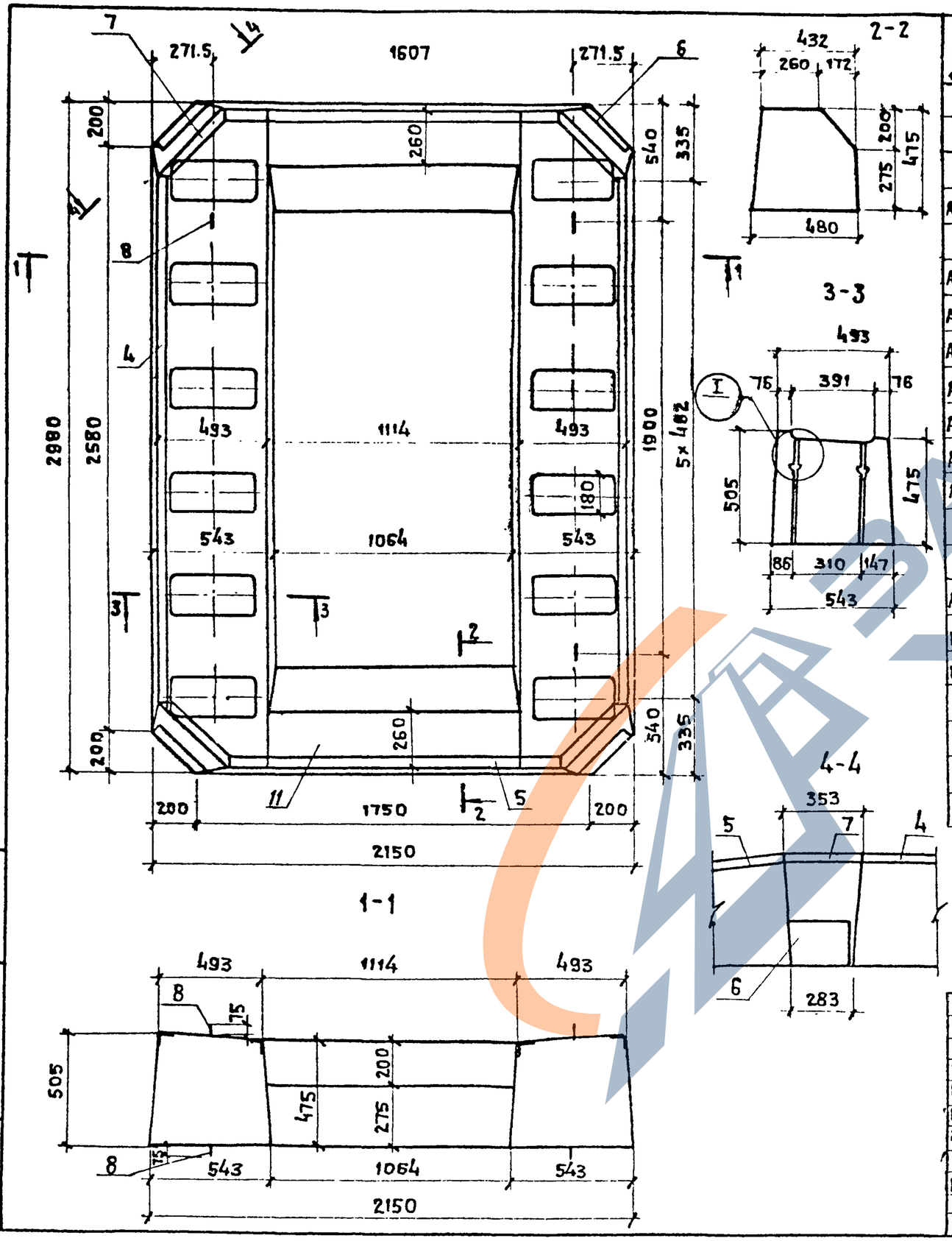

Формат	Зона	Поз.	Обозначение	Наименование	Кол.	Примечание.
				Документация		
			КЖИ-ТТ1	Технические требования		
А3			КЖИ-ВРС1	Ведомость расхода стал.		
А4				Сборочные единицы.		
А4		1	КЖИ-08.01.00.00	Каркас КП1	2	
А4		2	КЖИ-08.02.00.00	Сетка С-1	2	
А3		3	КЖИ-08.03.00.00	С-2	2	
А3		4	КЖИ-08.04.00.00	Закладная деталь ЗД-1	2	
А4		5	КЖИ-08.05.00.00	ЗД-2	2	
А4		6	КЖИ-08.06.00.00	ЗД-3	4	
		7	КЖИ-08.07.00.00	ЗД-4	4	
				Детали.		
А4		8	КЖИ-08 08.00.00	Петля строповочная ПС1	8	
Б4		9	КЖИ-08.09.00.00	ф6А-III гост5781-82, ℓ=455	36	0.10 кг
Б4		10	КЖИ-08.10.00.00	ℓ=485	24	0.11 кг
				Материалы		
		11		Бетон М400	1.83	м³

			709-09-29.84	КЖИ-08.00.00.00
ГИП	Силаева		Ригель (РЭ-1)	Стадия: Р; Масса: 4.58т.; Масштаб: 1:20
Н.контр.	Горбеев			Лист 1; Листов 2
Нач.отд.	Склезнев			Гипропромтрансстрой
Гл.спец.	Гордеев			
ГИП	Кочкин			
Рук.гр.	Осипенко			
Инженер	Добыдоба			
Ст.инж.	Панина			

Копировал:

Формат А3

https://zavodjbi.com/

Схемы армирования

Альбом III

5-5

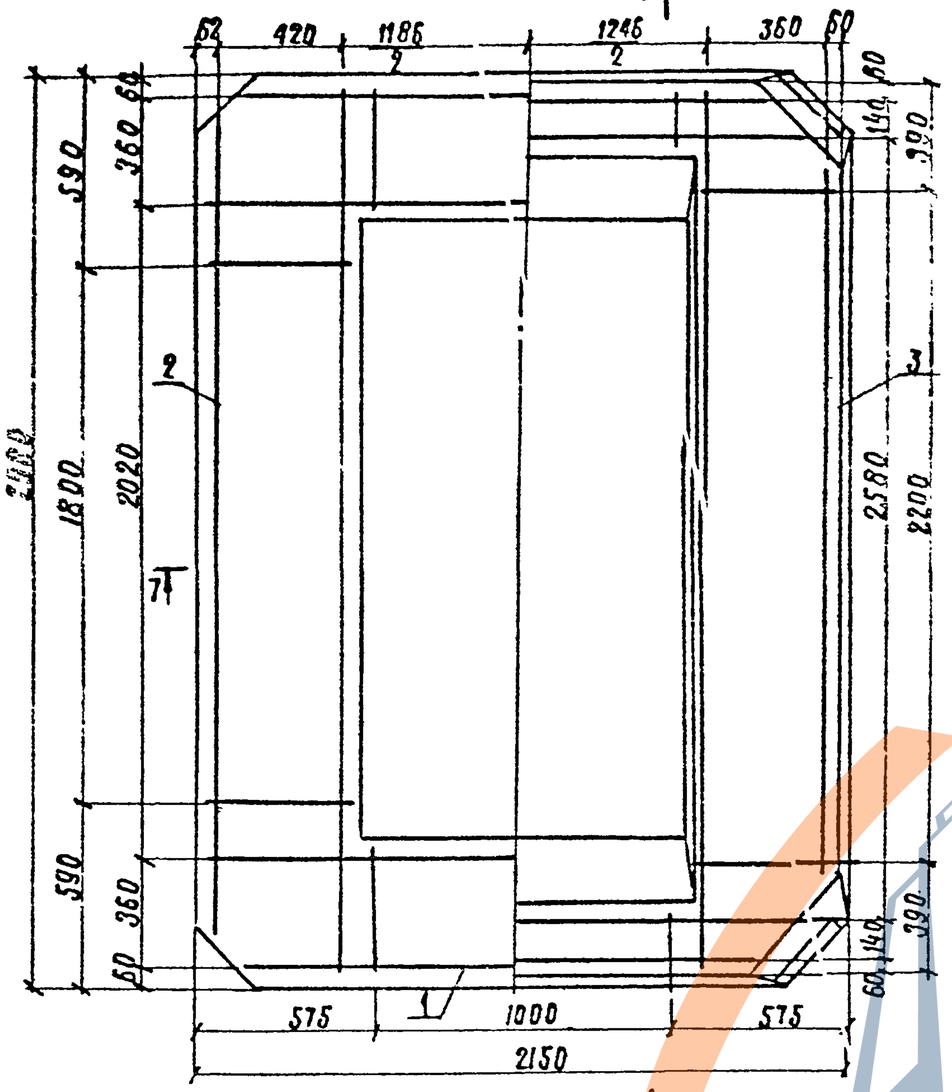

6-6

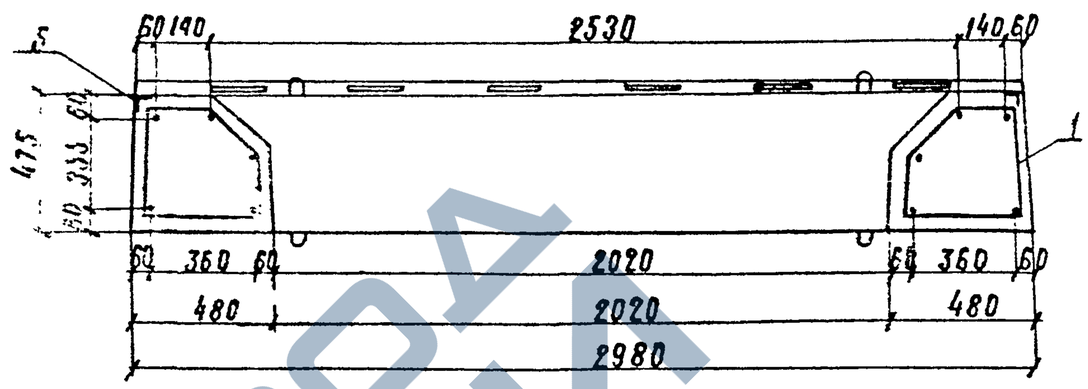

I

М 1:2

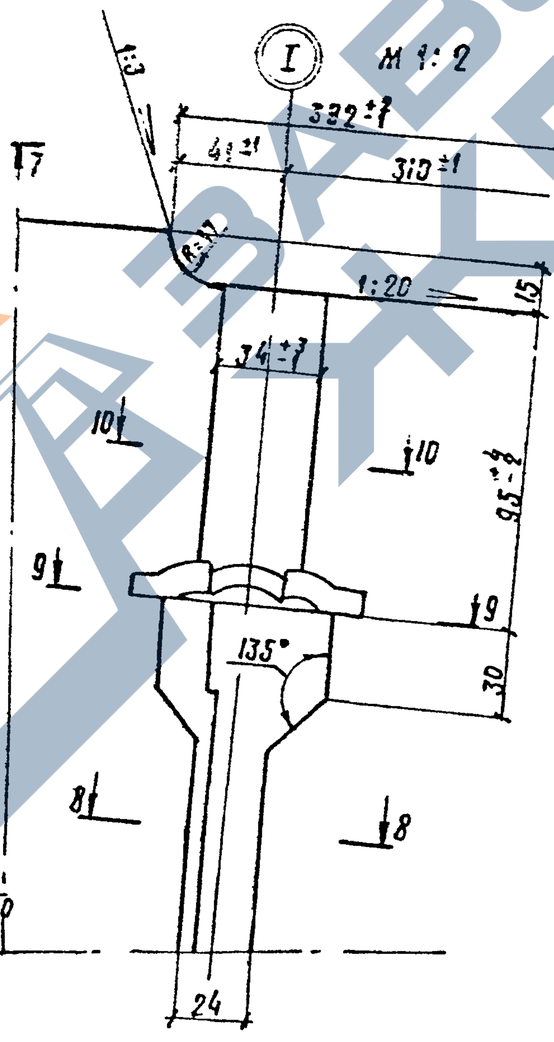

8-8

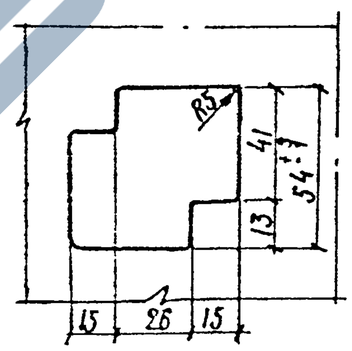

9-9

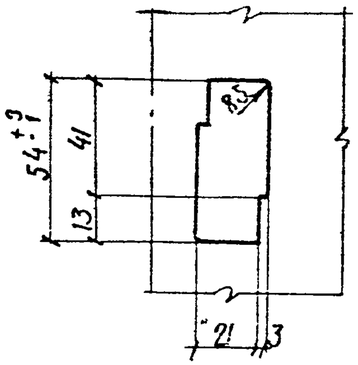

7-7

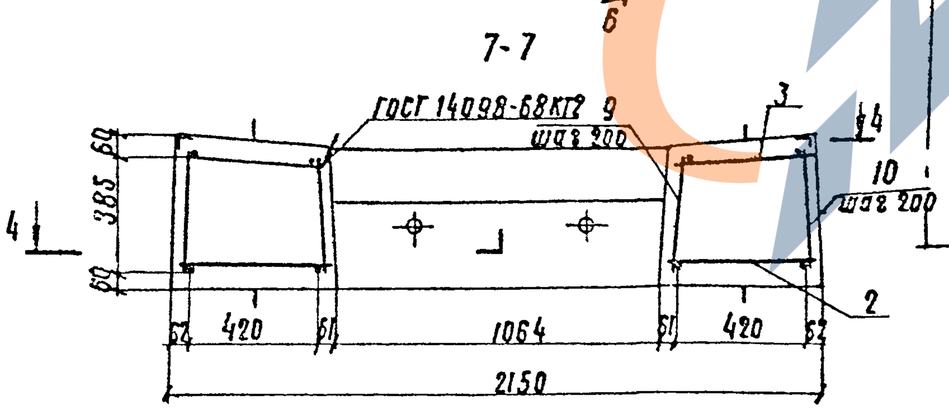

10-10

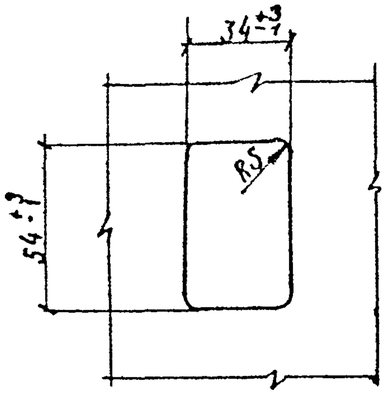

Стержни поз. 9, 10 привариваются к поперечным стержням нижней и верхней сеток ригеля

	709-09-29.84 КЖИ-08.00.00.00	Лист

Копировал: Трихаева Формат А3

Инв. № подл. | Подпись и дата | Взам. инв. №

Альбом III

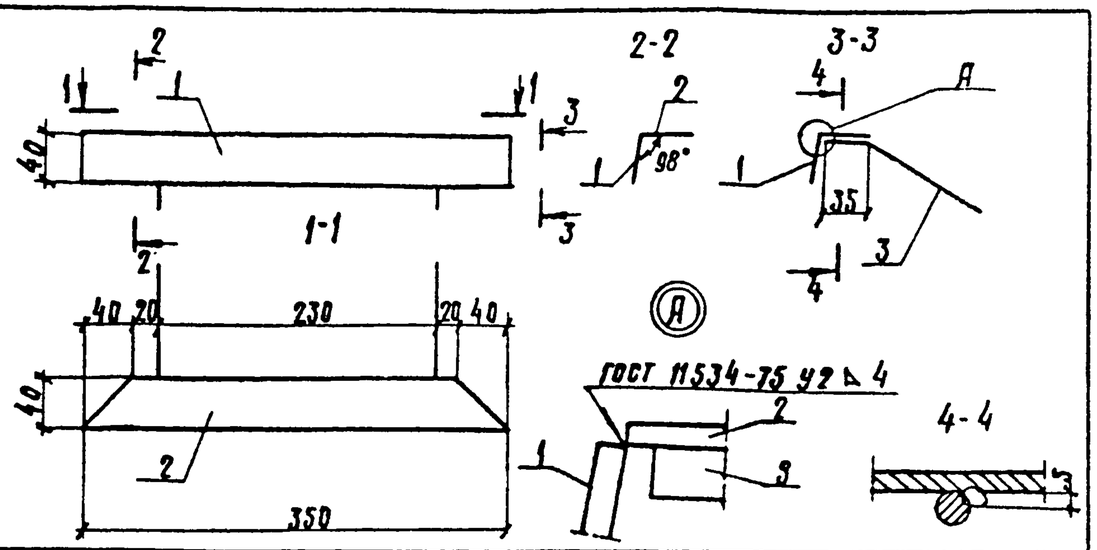

Формат	Зона	Поз.	Обозначение	Наименование	Кол.	Примечание
				Документация		
А3			КЖИ-ТТ 1	Технические требования		
				Детали		
Б4		1	КЖИ-08.07.01.00	Лист Б-ПН-4 ГОСТ 19903-74* / Вст 3кп2 ГУ14-1-3023-80	1	0,44 кг
Б4		2	КЖИ-08.07.02.00	Лист Б-ПН-4 ГОСТ 19903-74* / Вст 3кп2 ГУ14-1-3023-80	1	0,39 кг
Б4		3	КЖИ-08.07.03.00	ф8 А III ГОСТ 5781-82; ℓ=150	2	0,06 кг

		709-09-29.84	КЖИ-08.07.00.00
ГИП	Салаева		Закладная деталь (ЗД-4)
Н.контр	Гордеев		Стадия: Р; Масса: 0,95; Масштаб: 1:5
Нач.отд.	Склезнев		Лист; Листов 1
Гл.спец.	Гордеев		Гипропромтрансстрой
ГИП	Кочкин		
Рук.гр.	Осипенко		
Инженер	Давыдова		
Ст.инженер	Панина		

Копировал: Трихаева — Формат А4

Альбом III

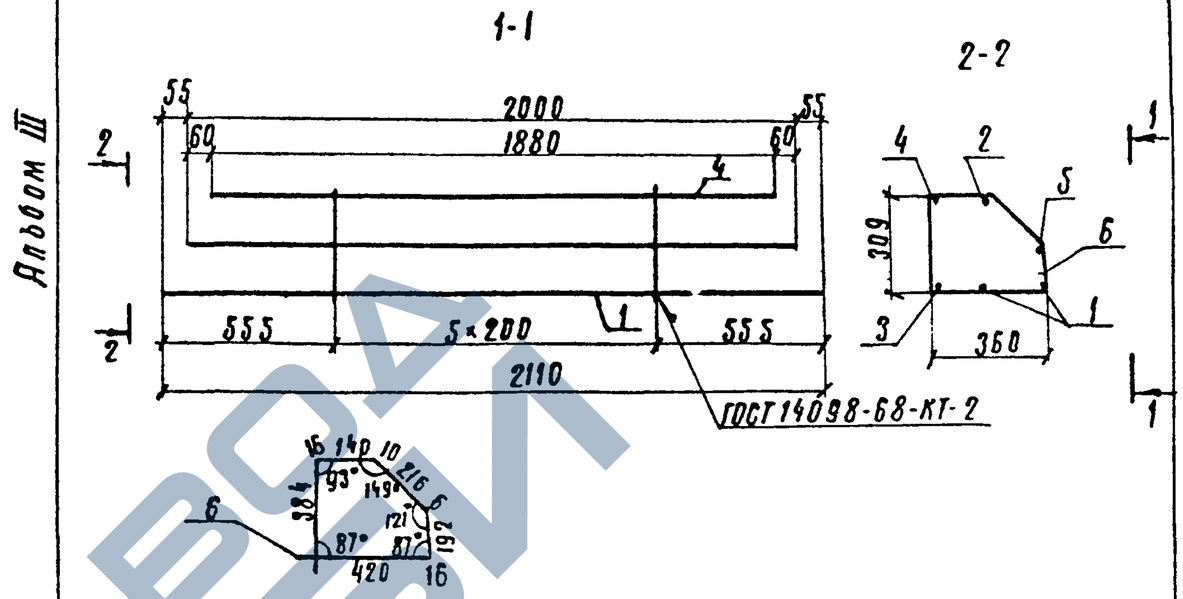

Формат	Зона	Поз.	Обозначение	Наименование	Кол.	Примечание
				Документация		
А3			КЖИ-ТТ 1	Технические требования		
				Детали		
Б4		1	КЖИ-08.01.01.00	ф12 А III ГОСТ 5781-82; ℓ=2110	2	1,87кг
Б4		2	КЖИ-08.01.02.00	ℓ=1880	1	1,67кг
Б4		3	КЖИ-08.01.03.00	ℓ=1720	1	1,53кг
Б4		4	КЖИ-08.01.04.00	ℓ=1680	1	1,49кг
Б4		5	КЖИ-08.01.05.00	ф6 А III ГОСТ 5781-82; ℓ=2000	1	0,44кг
Б4		6	КЖИ-08.01.06.00	ℓ=1390	6	0,31кг

Взам.инв.№ | Подпись и дата | Инв.№ подл.

		709-09-29.84	КЖИ-08.01.00.00
ГИП	Салаева		Каркас пространственный (КП1)
Н.контр	Гордеев		Стадия: Р; Масса: 10,7; Масштаб: 1:20
Нач.отд.	Склезнев		Лист; Листов 1
Гл.спец.	Гордеев		Гипропромтрансстрой
ГИП	Кочкин		
Рук.гр.	Осипенко		
Ст.инж.	Панина		
Инженер	Давыдова		

Копировал: Трихаева — Формат А4

https://zavodjbi.com/

https://zavodjbi.com/

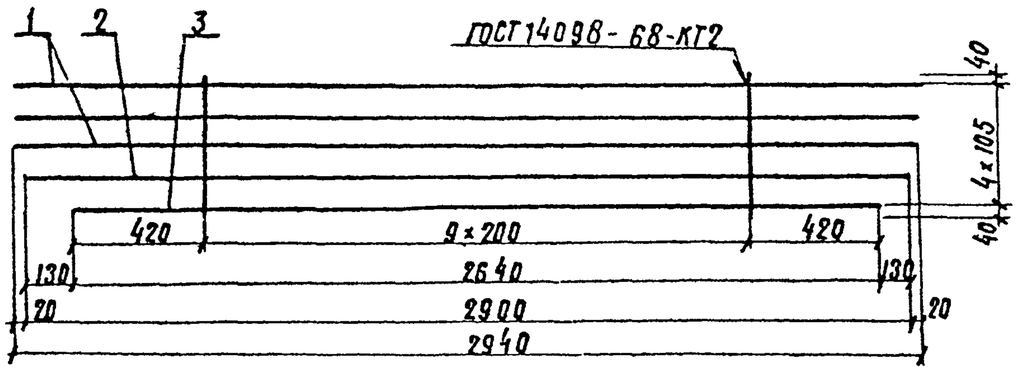

Формат	Зона	Поз.	Обозначение	Наименование	Кол.	Примечание
				Документация		
А3			КЖИ-ТТ1	Технические требования		
				Детали		
БЧ		1	КЖИ-08.02.01.00	ф32 А-III ГОСТ 5781-82, ℓ=2940	3	18.55кг
БЧ		2	КЖИ-08.02.02.00	ℓ=2900	1	18.30кг
БЧ		3	КЖИ-08.02.03.00	ℓ=2640	1	16.66кг
БЧ		4	КЖИ-08.02.04.00	ф10А-III ГОСТ 5781-82, ℓ=500	10	0.31кг

ГИП	Силаева		
Н.контр.	Гордеев		
Нач.отд.	Склезнев		
Гл.спец.	Гордеев		
ГИП	Качкин		
Рук.гр.	Осипенко		
Инженер	Давыдова		
Ст.инж.	Панина		

709-09-29.84 КЖИ-08.02.00.00

Сетка арматурная (С-1)

Стадия	Масса	Масштаб
Р	93.71	1:20
Лист	Листов 1	

Гипропромтрансстрой

Копировал: Трихаева Формат А4

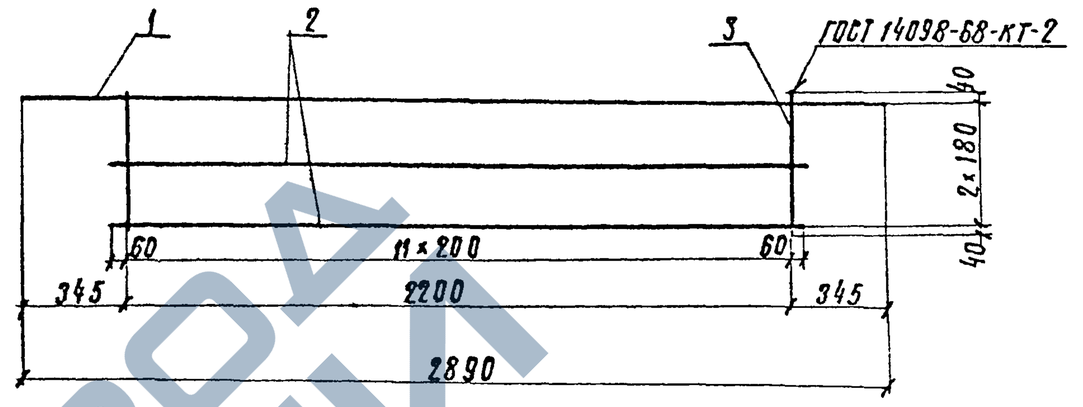

Формат	Зона	Поз.	Обозначение	Наименование	Кол	Примечание
				Документация		
А3			КЖИ-ТТ1	Технические требования		
				Детали		
БЧ		1	КЖИ-08.03.01.00	ф8 А-III ГОСТ 5781-82, ℓ=2890	1	1.14кг
БЧ		2	КЖИ-08.03.02.00	ℓ=2320	2	0.92кг
БЧ		3	КЖИ-08.03.03.00	ф6 А-III ГОСТ 5781-82 ℓ=440	12	0.10кг

ГИП	Силаева		
Н.контр.	Гордеев		
Нач.отд.	Склезнев		
Гл.спец.	Гордеев		
ГИП	Качкин		
Рук. гр	Осипенко		
Инженер	Давыдова		
Ст.инж	Панина		

709-09-29.84 КЖИ-08.03.00.00

Сетка арматурная (С-2)

Стадия	Масса	Масштаб
Р	4.18	1:20
Лист	Листов 1	

Гипропромтрансстро.

Копировал: Трихаева Формат А4

Инв.№ подл. | Подпись и дата | Взам.инв.№ | Инв.№ дубл. | Подпись и дата

https://zavodjbi.com/

Альбом III

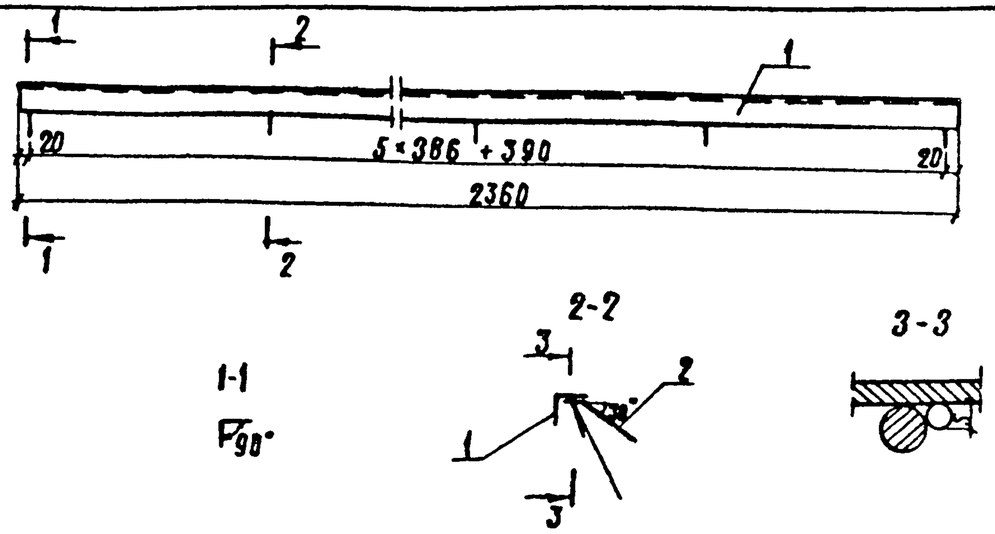

Сварка ручная дуговая

Формат	Зона	Поз.	Обозначение	Наименование	Кол.	Примечание
				Документация		
А3			КЖИ-ТТ 1	Технические требования		
				Детали		
Б4		1	КЖИ-08.04.01.00	Уголок 40×40×4 ГОСТ 8509-72*; ℓ=2360 / Вст3кп2ТУ14-1-3023-80	1	5,71 кг
Б4		2	КЖИ-08.04.02.00	ФВА III ГОСТ 5781-82; ℓ=150	7	0,06 кг

ГИП	Силаева		709-09-29.84	КЖИ-08.04.00.00
Н.контр	Гордеев		Закладная деталь (ЗД-1)	Стадия: Р; Масса: 6,13; Масштаб: 1:10
Нач.отд.	Склезнев			Лист; Листов 1
Гл.спец.	Гордеев			Гипропромтрансстрой
ГИП	Кочкин			
Рук.гр.	Осипенко			
Инженер	Давыдова			
Вед.инж	Панина			

Копировал: Трихаева

Формат А4

Альбом III

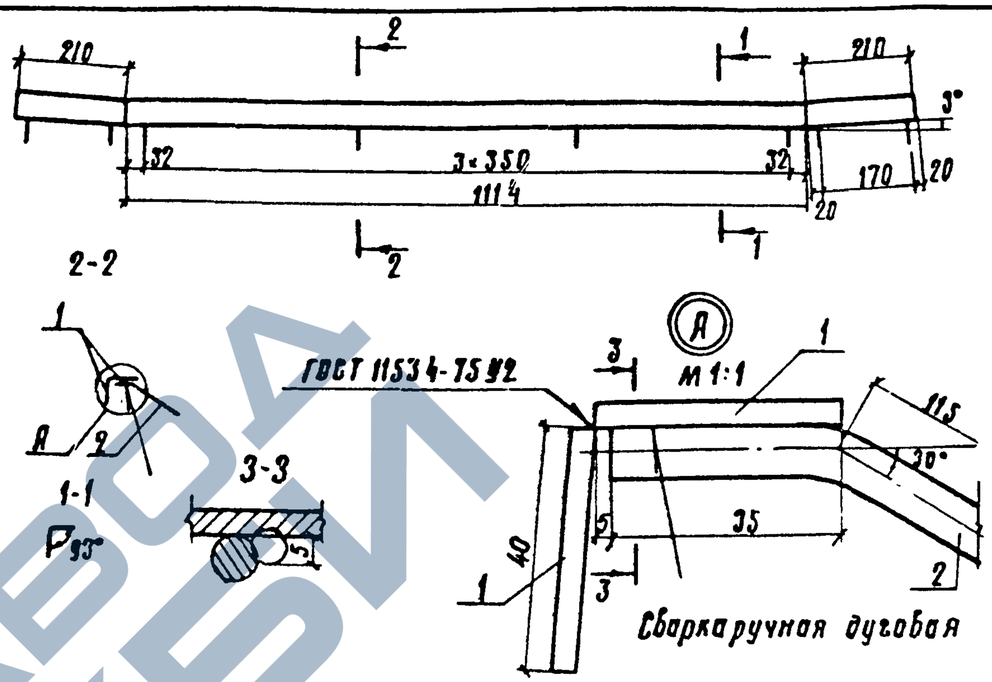

Сварка ручная дуговая

Формат	Зона	Поз.	Обозначение	Наименование	Кол.	Примечание
				Документация		
А3			КЖИ-ТТ 1	Технические требования		
				Детали		
Б4		1	КЖИ-08.05.01.00	Лист Б-ПН-4 ГОСТ 19903-74* / Вст3кп2ТУ14-1-3023-80	2	1,93 кг
Б4		2	КЖИ-08.05.02.00	ФВА III ГОСТ 5781-82, ℓ=150	8	0,06 кг

ГИП	Силаева		709-09-29.84	КЖИ-08.05.00.00
Н.контр	Гордеев		Закладная деталь (ЗД-2)	Стадия: Р; Масса: 4.34; Масштаб: 1:10
Нач.отд	Склезнев			Лист; Листов 1
Гл.спец	Гордеев			Гипропромтрансстрой
ГИП	Кочкин			
Рук.гр	Осипенко			
Инженер	Давыдова			
Вед.инж	Панина			

Инв. № подл. | Подпись и дата | Взам. инв. №

Копировал: Трихаева

Формат А4

ЗАВОД КБИ

https://zavodjbi.com/

Альбом III

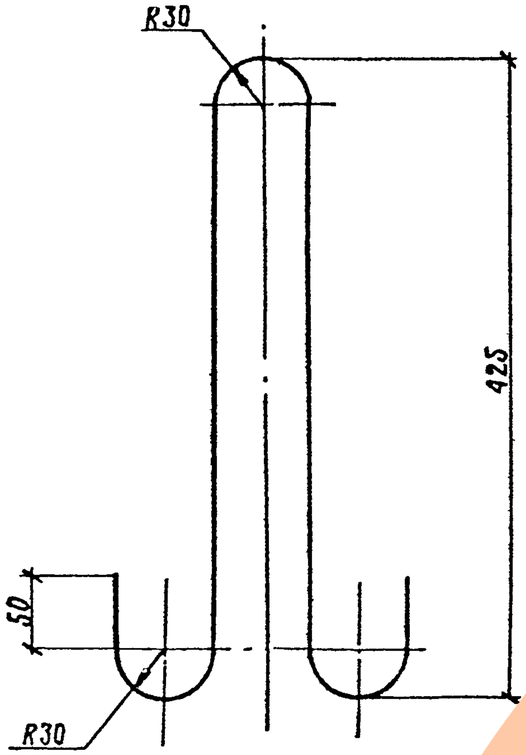

Длина заготовки 1120 мм.

				709-09-29.84	КЖИ-08.08.00.00		
ГИП	Силаева			Петля строповочная (пс1)	Стадия	Масса	Масштаб
Н.контр.	Гордеев				Р	1.3	1:4
Нач.отд.	Скрезнев				Лист	Листов 1	
Гл.спец.	Гордеев						
ГИП	Кочкин			ф14А-I ГОСТ 5781-82.	Гипропромтрансстрой		
Рук.гр.	Осипенко						
Инженер	Тарановa						
Ст.инж.	Панина						

Копировал: Трихаева Формат А4

Альбом III

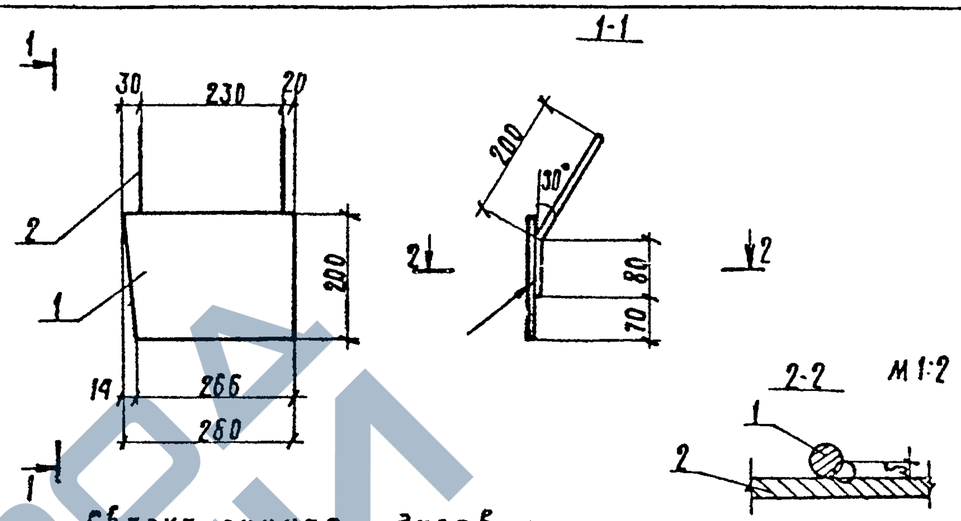

Сборка ручная дуговая

Формат	Зона	Поз.	Обозначение	Наименование	Кол.	Примечание
				Документация		
А3			КЖИ-ТТ 1	Технические требования		
				Детали		
Б4		1	КЖИ-08.06.01.00	Лист Б-ПН-6 ГОСТ 19903-74* / Вст3кп2 ГОСТ 14-1-3023-80		
				Р=280	1	2,60кг
Б4		2	КЖИ-08.06.02.00	ф8А-III ГОСТ 5781-82, Р=280	2	0,11 кг

				709-09-29.84	КЖИ-08.06.00.00		
ГИП	Силаева			Закладная деталь (34-3)	Стадия	Масса	Масшта
Н.контр.	Гордеев				Р	2.82	1:10
Нач.отд.	Скрезнев				Лист	Листов 1	
Гл.спец.	Гордеев						
ГИП	Кочкин				Гипропромтрансстрой		
Рук.гр.	Осипенко						
Инженер	Тарановa						
Ст.инж.	Панина						

Копировал: Трихаева Формат А4

Инв.№ подл. | Подпись и дата | Взам.инв.№

https://zavodjbi.com/

Альбом III

Разбивка закладных деталей

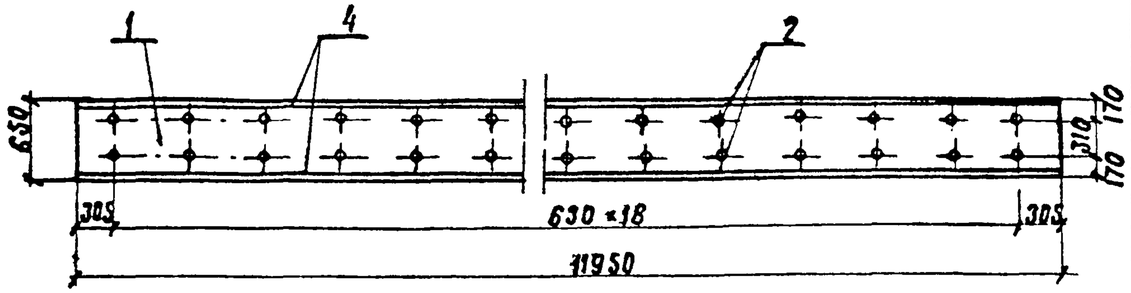

1-1

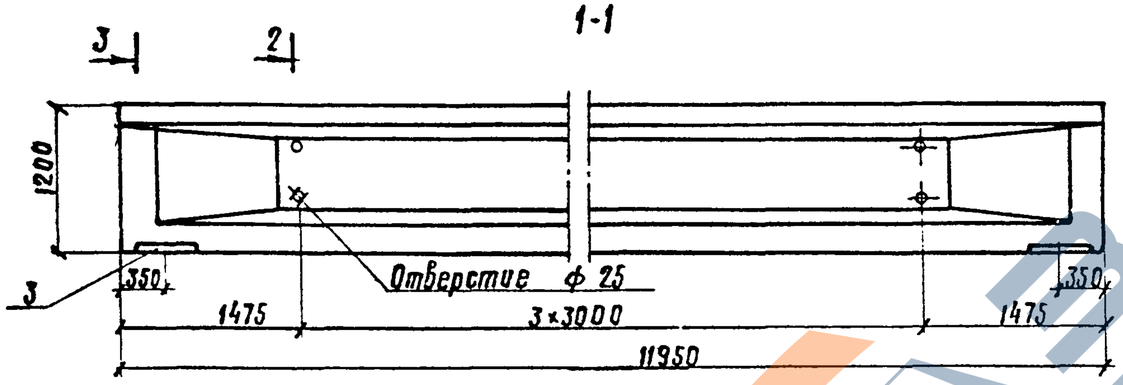

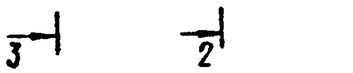

2-2

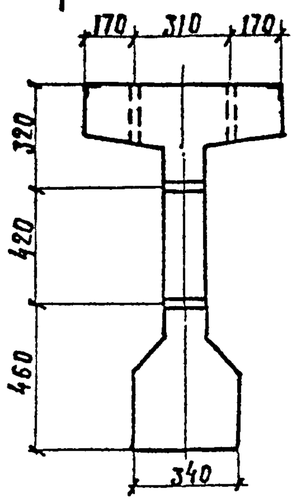

3-3

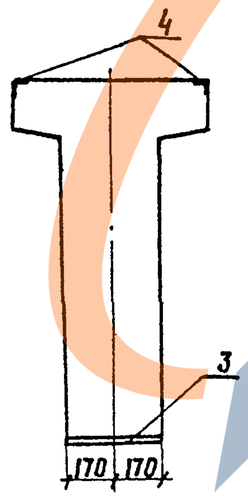

Формат	Зона	Поз.	Обозначение	Наименование	Кол.	Примеч.
				Документация		
			1.426.1-4	Пояснительная записка		
А3			КЖИ-ВРС 1	Ведомость расхода стали		
				Сборочные единицы		
		1	1.426.1-4	Балка БК12-5АIV-С	1	
А4		2	КЖИ-09.01.00.00	Каркас КП4И	1	
А4		3	КЖИ-09.02.00.00	Закладная деталь ЗД-1	2	
А4		4	КЖИ-09.03.00.00	ЗД-2	2	

ГИП	Силаева		
Н.контр.	Гордеев		
Нач.отд.	Склезнев		
Гл.спец.	Гордеев		
Гл.инж.пр.	Кочкин		
Рук.гр.	Осипенко		
Проверил	Горанова		
Разраб.	Бирюкова		

709-09-29.84 КЖИ-09.00.00

Балка подкрановая (БК12-5АIV-С-И)

Стадия	Масса	Масштаб
Р	10.3т	1:50
Лист	Листов 1	

Гипропромтрансстрой

Инв.№ подл. | Подпись и дата | Взам. инв.№

Копировал: Трихаева

Формат А4

https://zavodjbi.com/

Альбом III

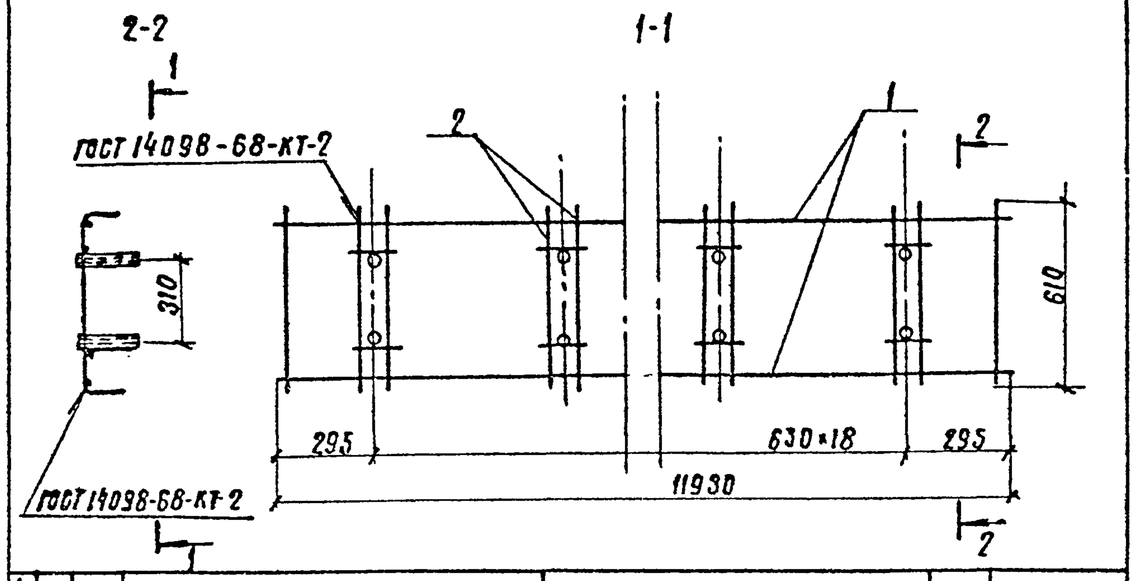

Формат	Зона	Поз.	Обозначение	Наименование	Кол.	Примечание
				Документация		
			1.426.1-4	Пояснительная записка		
				Сборочные единицы		
А4		1	КЖИ 09.01.01.00	Сетка арматурная С13Н	1	29.0 кг
А4		2	КЖИ 09.01.02.00	Каркас Кр 4и	19	2.53 кг

ГИП	Силаева		
Н.контр.	Гордеев		
Нач.отд.	Склезнев		
Гл.спец.	Гордеев		
Гл.инж.пр.	Кочкин		
Рук.гр.	Осипенко		
Инженер	Богданова		
Инженер	Горанова		

709-09-29.84 КЖИ-09.01.00.00

Каркас пространственный (Кп 4и)

Стадия	Масса	Масштаб
Р	77.1	1:20
Лист	Листов 1	

Гипропромтранспстрой

Копировал: Трикаева

Формат А4

Альбом III

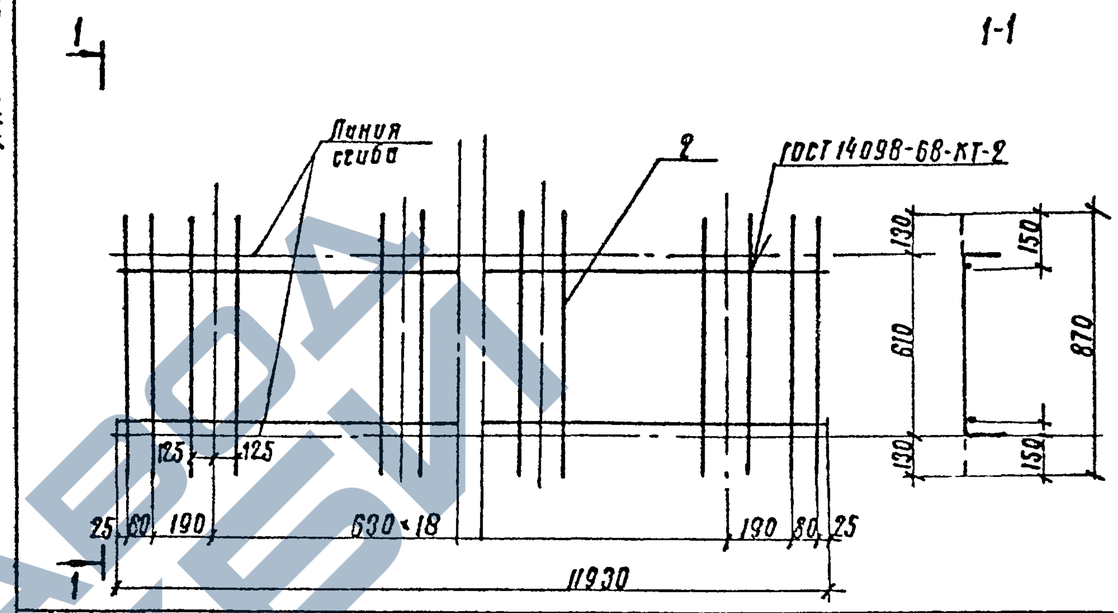

Формат	Зона	Поз.	Обозначение	Наименование	Кол.	Примечание
				Документация		
			1.426.1-4	Пояснительная записка		
				Сборочные единицы		
		1	1.426.1-4	Сетка арматурная С13	1	
				Детали		
Б4		2	КЖИ-09.01.01.01	ф8А-III ГОСТ 5781-82. ℓ=870	8	0.34 кг

В спецификацию включены дополнительные детали.

ГИП	Силаева		
Н.контр.	Гордеев		
Нач.отд.	Склезнев		
Гл.спец.	Гордеев		
Гл.инж.пр.	Кочкан		
Рук.гр.	Осипенко		
Инженер	Богданова		
Инженер	Горанова		

709-09-29.84 КЖИ-09.01.01.00

Сетка арматурная (С13И)

Стадия	Масса	Масшт
Р	29.0	1:2
Лист	Листов 1	

Гипропромтранспстро

Копировал: Трикаева

Формат А4

Инв.№ подл. | Подпись и дата | Взам.инв.№ | Инв.№ дубл.

https://zavodjbi.com/

Альбом III

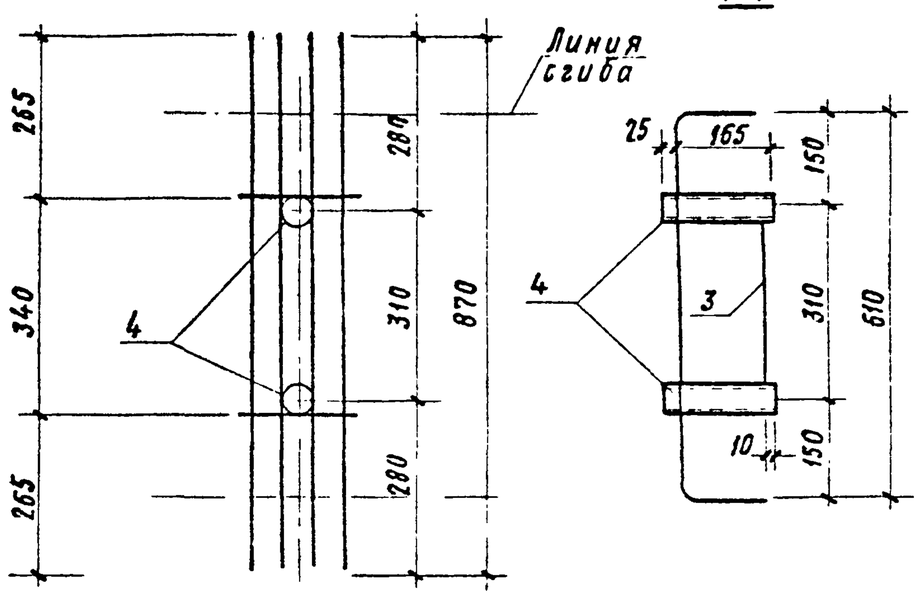

Формат	Зона	Поз.	Обозначение	Наименование	Кол.	Примечание
				Документация		
			1.426.1-4	Пояснительная записка		
				Сборочные единицы		
			1.426.1-4	Каркас КР4		
				Детали		
Бч		3	КЖИ-09.01.02.01	ФВ Я-III ГОСТ 5781-82, ℓ=340	1	0,13 кг
А4		4	КЖИ-09.01.02.03	Труба	2	

Инв. N подл. | Подпись и дата | Взам. инв. N

			709-09-29.84	КЖИ-09.01.02.00		
ГИП	Силаева		Каркас плоский (КР4и)	Стадия	Масса	Масштаб
Н. контр.	Гордеев			Р	2.53	1:10
Нач. отд.	Склезнев			Лист	Листов 1	
Гл. спец.	Гордеев					
Гл. инж. пр.	Кочкин			Гипропроттрансстрой		
Рук. гр.	Осипенко					
Инж.	Богданова					
Инж.	Таранова					

Копировал Ф.Сохар. Формат А4

Альбом III

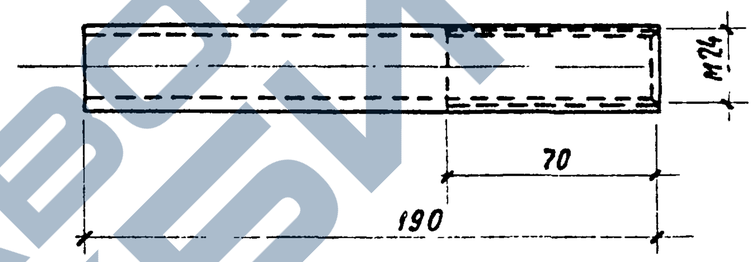

Инв. N подл. | Подпись и дата | Взам. инв. N

			709-09-29.84	КЖИ-09.01.02.03		
ГИП	Силаева		Труба	Стадия	Масса	Масштаб
Н. контр.	Гордеев			Р	0,45	1:2
Нач. отд.	Склезнев			Лист	Листов 1	
Гл. спец.	Гордеев					
ГИП	Кочкин			Гипропроттрансстрой		
Рук. гр.	Осипенко					
Инженер	Богданова					
Инженер	Таранова					

Труба 28×4 ГОСТ 8732-78*- Б-10 ГОСТ 8731-74

Копировал Ф.Сохар. Формат А4

https://zavodjbi.com/

Альбом III

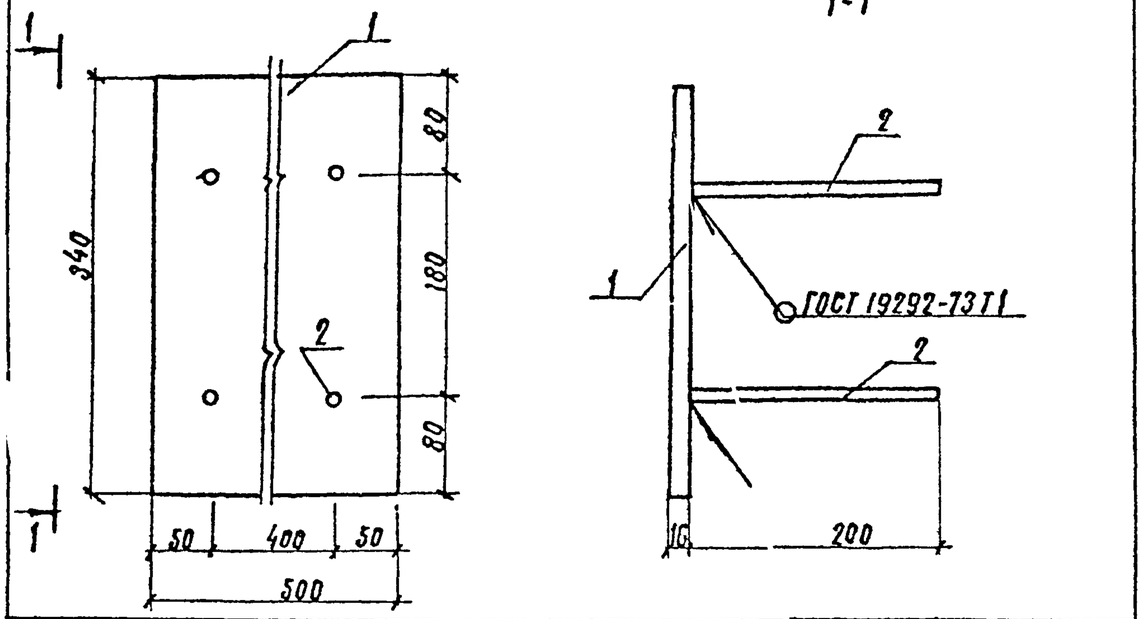

Формат	Зона	Поз.	Обозначение	Наименование	Кол.	Примечание
				Документация		
А3			КЖИ-ТТ 1	Технические требования		
				Детали		
Б4		1	КЖИ-09.02.01.00	Лист Б-ПН-16 ГОСТ 19903.3-74* / Вст3кп2 ТУ 14-1-3023-80	1	21,3кг
Б4		2	КЖИ-09.02.02.00	ф10 А-III ГОСТ 5781-82; ℓ=200	4	0,12кг

			709-09-29.84	КЖИ-09.02.00.00	
ГИП	Силаева		Закладная деталь (ЗД-1)	Стадия	Масса	Масштаб
Н.контр	Гордеев			Р	21,79	1:5
Нач.отд.	Склезнев			Лист	Листов 1
Гл.спец.	Гордеев			Гипропромтрансстрой	
Гл.инж.пр.	Качкин				
Рук.гр.	Осипенко				
Инженер	Таранова				
Инженер	Давыдова				

Копировал: Трихаева Формат А4

Альбом III

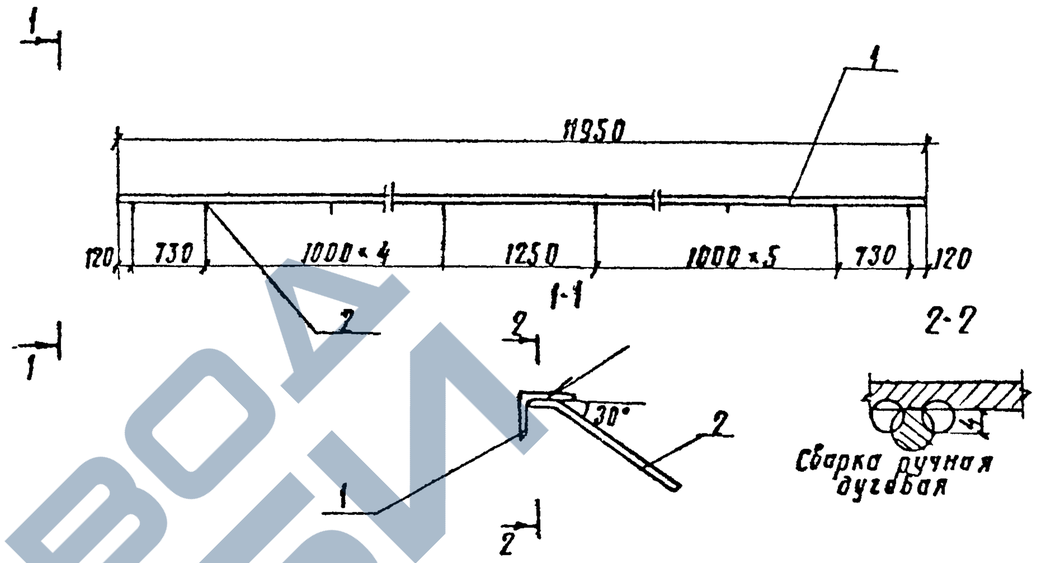

Формат	Зона	Поз.	Обозначение	Наименование	Кол.	Примечание
				Документация		
А3			КЖИ-ТТ 1	Технические требования		
				Детали		
Б4		1	КЖИ-09.03.01.00	Уголок 45×45×5 ГОСТ 8509-72* / Вст3кп2 ГОСТ 14-1-3023-80	1	40,27кг
Б4		2	КЖИ-09.03.02.00	ф8 А-III ГОСТ 5781-82; ℓ=150	13	0,06кг

			709-09-29.84	КЖИ-09.03.00.00	
ГИП	Силаева		Закладная деталь (ЗД-2)	Стадия	Масса	Масштаб
Н.контр	Гордеев			Р	41.05	1:50
Нач.отд.	Склезнев			Лист	Листов 1
Гл.спец.	Гордеев			Гипропромтрансстрой	
Гл.инж.пр.	Качкин				
Рук.гр.	Осипенко				
Инженер	Таранова				
Инженер	Баранова				

Инв.№ подл. | Подпись и дата | Взам.инв.№

Копировал: Трихаева Формат А4

https://zavodjbi.com/

Альбом III

Формат	Зона	Поз.	Обозначение	Наименование	Кол.	Примечание
				Документация		
А3			КЖИ-ТТ1	Технические требования		
А4			КЖИ-10.00.00.00 СБ	Сборочный чертеж		
			КЖИ-ВРС1	Ведомость расхода стали		
				Сборочные единицы		
А4		1	КЖИ-10.01.00.00	Сетка арматурная С-1	2	
А4		2	КЖИ-10.02.00.00	Закладная деталь ЗД-1	2	
А4		3	КЖИ-10.03.00.00	ЗД-2	4	
				Детали		
А4		4	КЖИ-10.04.00.00	Шпилька	4	
А4		5	КЖИ-10.05.00.00	Петля строповочная ПС-1	2	
		6	КЖИ-10.06.00.00	ф Ш ГОСТ 5781-82; ℓ=140	26	0,78 кг
А4		7	КЖИ-10.07.00.00	Трубка Ш ТВ-50-355-12 ×1,15		
				черная ГОСТ 19034-82; ℓ=160	2	
				Стандартные изделия		
		8		Гайка М22		
				ГОСТ 5915-70*	8	
		9		Шайба 22		
				ГОСТ 6958-78	4	
				Материалы		
		10		Бетон М300	0,15	м³

ГИП	Силаева		709-09-29.84 КЖИ-10.00.00.00			
Н.контр	Гордеев					
Нач.отд.	Склезнев					
Гл.спец.	Гордеев		Диафрагма (Д1)	стадия	лист	листов
Гл.спец.	Кочкин			Р		1
Рук.гр.	Осипенко			Гипропромтрансстрой		
Ст.инж.	Панина					
Инженер	Давыдова					

Копировал: Трихаева Формат А4

Альбом III

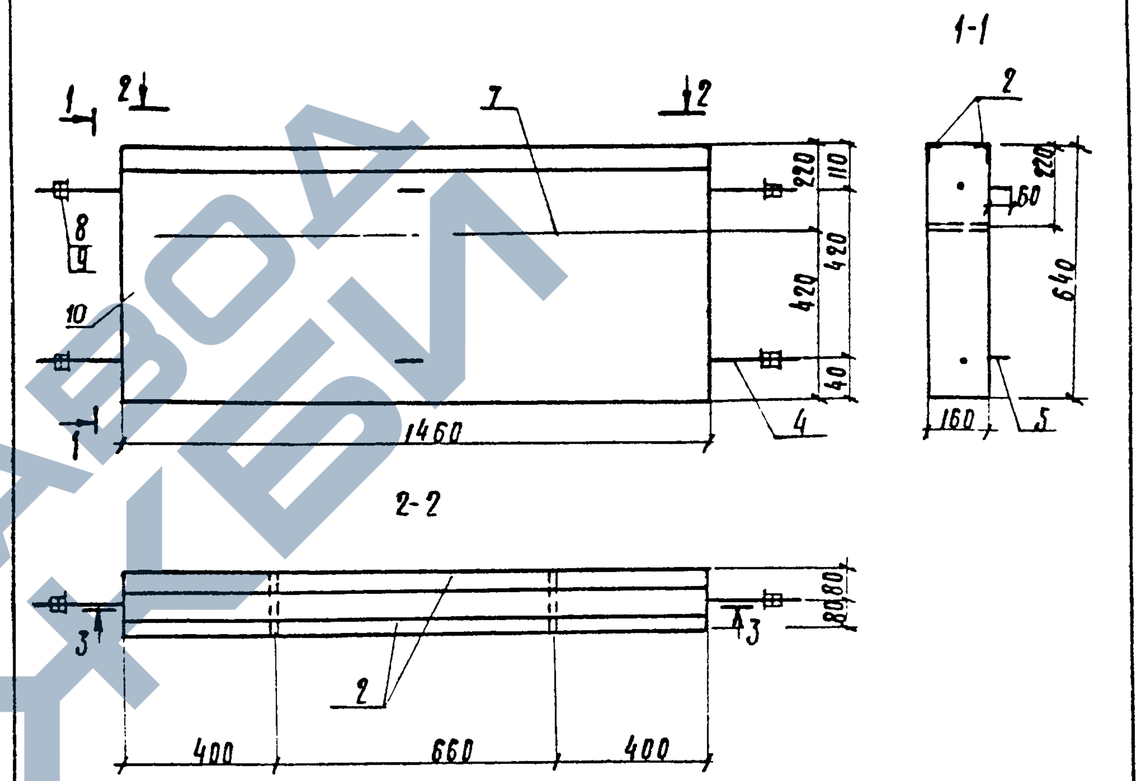

Взам.инв.№

Подпись и дата

Инв.№ подл.

			709-09-29.84 КЖИ-10.00.00.00 СБ			
ГИП	Силаева					
Н.контр	Гордеев		Диафрагма (Д-1) Сборочный чертеж	стадия	масса	масштаб
Нач.отд	Склезнев			Р	375	1:15
Гл.спец.	Гордеев			Лист 1	Листов 2	
Гл.спец.	Кочкин			Гипропромтрансстрой		
Рук.гр.	Осипенко					
Ст.инж.	Панина					
Инженер	Давыдова					

Копировал: Трихаева Формат А4

https://zavodjbi.com/

https://zavodjbi.com/

Альбом III

3-3

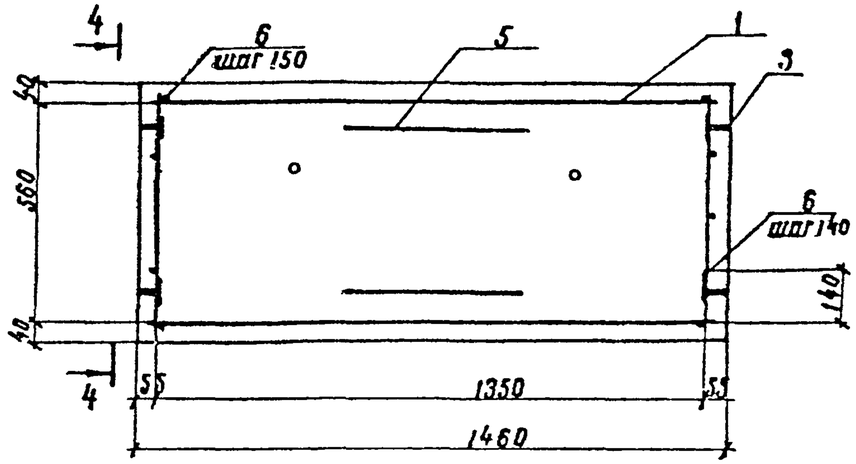

4-4

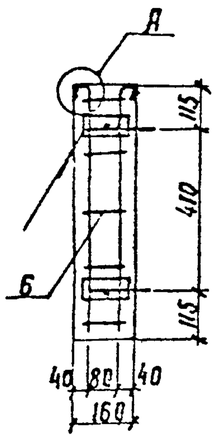

А М 1:1

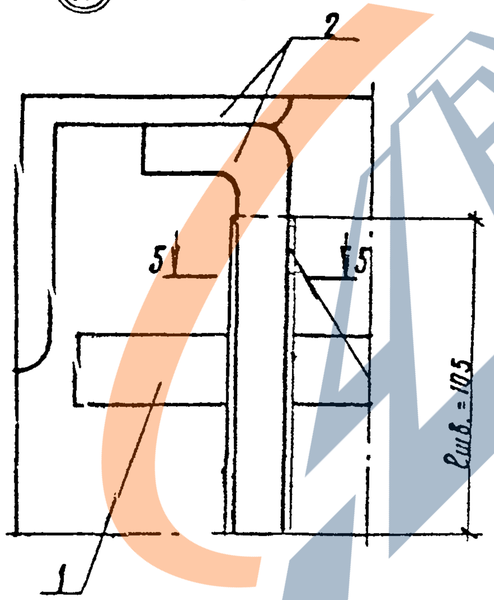

5-5 М 1:1

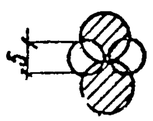

Сварка ручная дуговая

709-09-29.84 КЖИ 10.00.00.00 СБ			Лист 2

Копировал: Трихаева Формат А4

Альбом III

ГОСТ 14098-68-КТ-2

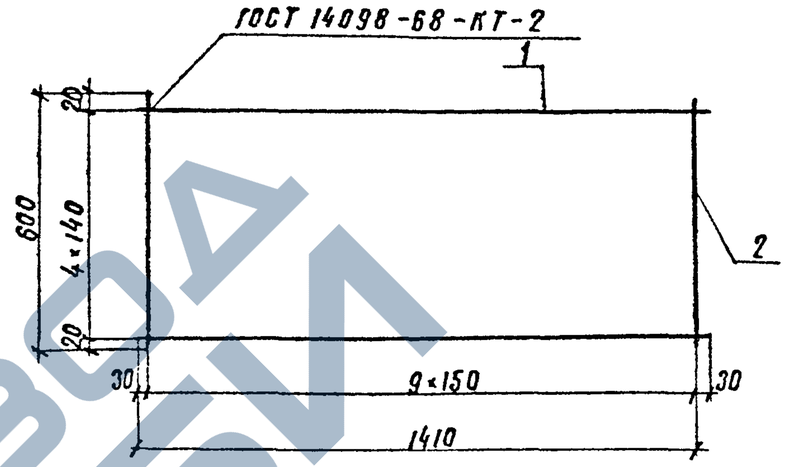

Формат	Зона	Поз.	Обозначение	Наименование	Кол.	Примечание
				Документация		
А3			КЖИ-ТТ1	Технические требования		
				Детали		
Б9		1	КЖИ 10.01.01.00	ф10 AIII ГОСТ 5781-82; ℓ=1410	5	0,86кг
Б9		2	КЖИ 10.01.02.00	ℓ=600	10	0,37кг

Инв. № подл. | Подпись и дата | Взам. инв. №

ГИП	Силаева		709-09-29.84 КЖИ-10.01.00.00
Н. контр.	Гордеев		Сетка арматурная (С-1)
Нач. отд.	Склезнев		Стадия Р; Масса 8,0; Масштаб 1:15
Гл. спец.	Гордеев		Лист; Листов 1
ГИП	Кочкин		Гипропромтрансстрой
Рук. гр.	Осипенко		
Стинженер	Панина		
Инженер	Давыдова		

Копировал: Трихаева Формат А4

https://zavodjbi.com/

Альбом III

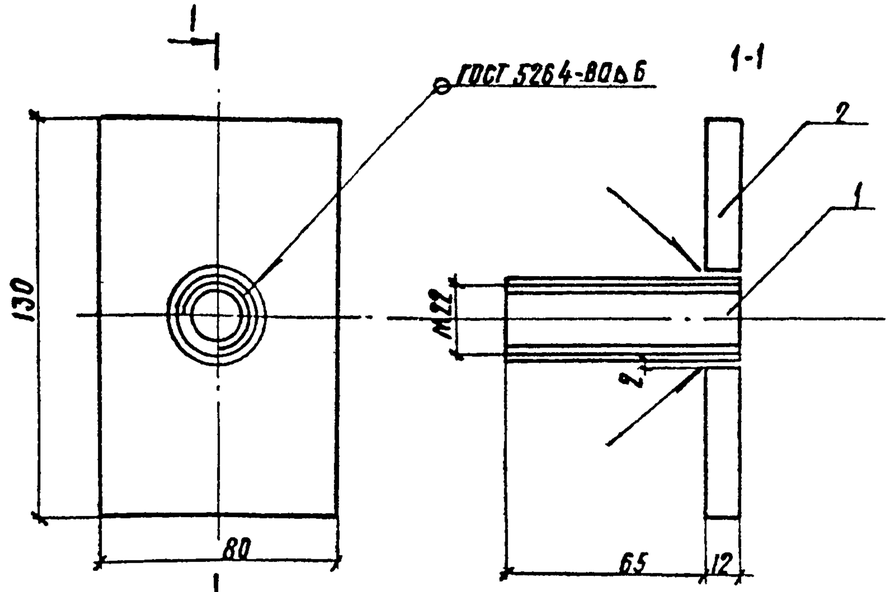

Сварка ручная дуговая

Формат	Зона	Поз.	Обозначение	Наименование	Кол.	Примечание
				Документация		
А3			КЖСИ-ТТ1	Технические требования		
				Детали		
Б4		1	КЖСИ 10.03.01.00	Труба 24×4 ГОСТ 8734-75; Е=77 ГОСТ 8733-74*	1	0,17кг
Б4		2	КЖСИ 10.03.02.00	Лист Б-ПН-12 ГОСТ 19903-74* Вст3сп2 ТУ-14-1-3023-80	1	1,0кг

ГИП	Силаева		709-09-29.84 КЖСИ 10.03.00.00
Нач.отд.	Склезнев		Закладная деталь (ЗД-2)
Н.контр.	Гордеев		Стадия: Р; Масса: 1,2; Масштаб: 1:2
Гл.спец.	Гордеев		Лист; Листов 1
ГИП	Кочкин		Гипропромтрансстрой
Рук. гр.	Осипенко		
Ст.инженер	Панина		
Инженер	Давыдова		

Инв. № подл. | Подпись и дата | Взам. инв. №

Копировал: Трихаева

Формат А4

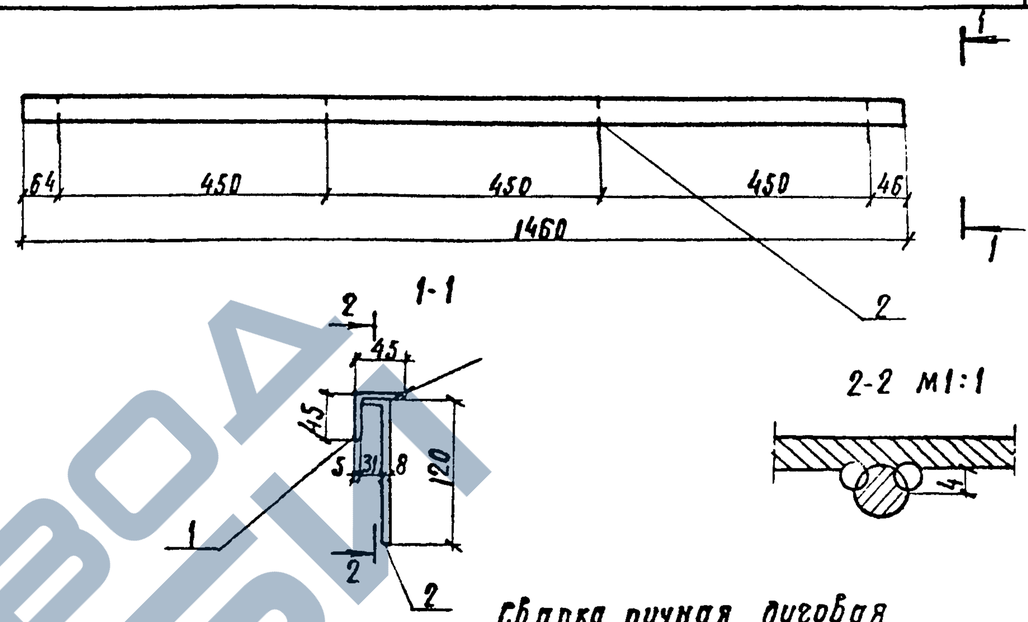

Сварка ручная дуговая

Формат	Зона	Поз.	Обозначение	Наименование	Кол	Примечание
				Документация		
А3			КЖСИ-ТТ1	Технические требования		
				Детали		
Б4		1	КЖСИ-10.02.01.00	Уголок 45×45×5 ГОСТ 8509-72; Е=1460 Вст3кп2 ТУ14-1-3023-80	1	4,92кг
Б4		2	КЖСИ-10.02.02.00	ф8 А-III ГОСТ 5781-82; Е=150	4	0,06кг

ГИП	Силаева		709-09-29.84 КЖСИ-10.02.00.00
Н.контр.	Гордеев		Закладная деталь (ЗД-1)
Нач.отд.	Склезнев		Стадия: Р; Масса: 5,16; Масштаб: 1:10
Гл.спец.	Гордеев		Лист; Листов 1
ГИП	Кочкин		Гипропромтрансстрой
Рук. гр.	Осипенко		
Ст.инженер	Панина		
Инженер	Гаранова		

Инв. № подл. | Подпись и дата | Взам. инв. №

Копировал: Трихаева

Формат А4

https://zavodjbi.com/

https://zavodjbi.com/

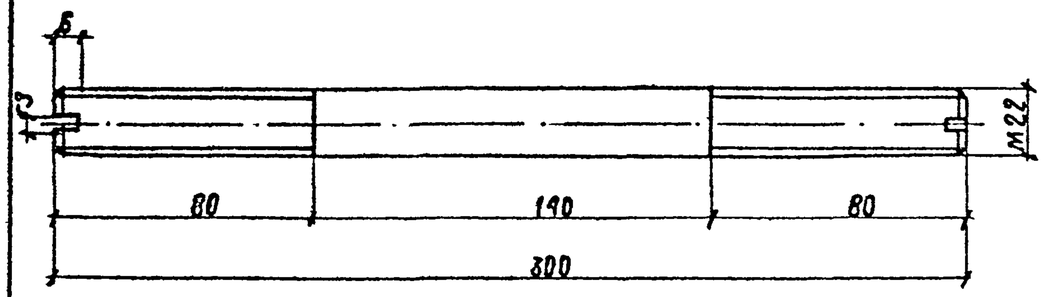

				709-09-29.84 КЖИ-10.04.00.00		
ГИП	Силаева			Шпилька	Стадия: Р	Масса: 0,89
Н.контр.	Гордеев				Масштаб: 1:2	
Начотд.	Склезнев				Лист	Листов 1
Гл.спец.	Гордеев					
ГИП	Кочкин			ДIф22 ГОСТ 5781-82	Гипропромтрансстрой	
Рук. гр.	Осипенко					
Инженер	Панина					
Инженер	Давыдова					

Копировал: Трихаева Формат А4

Инв.№ подл. | Подпись и дата | Взам. инв.№

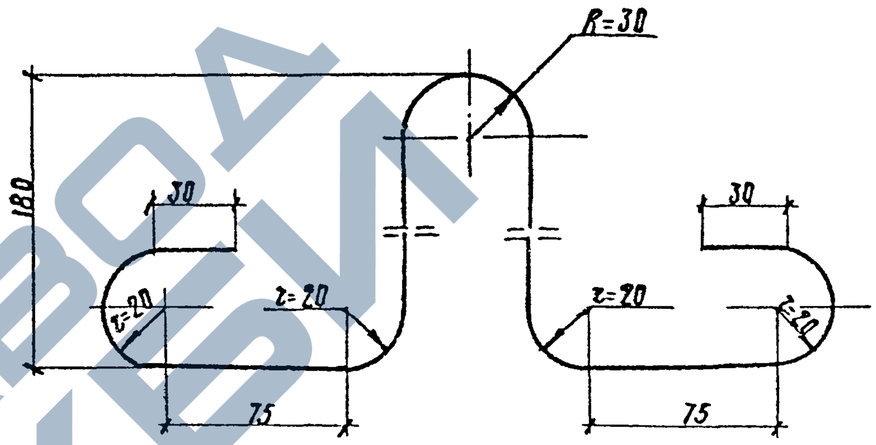

Длина заготовки L=750мм

				709-09-29.84 КЖИ-10.05.00.00		
ГИП	Силаева			Петля строповочная (ПС-1)	Стадия: Р	Масса: 0,3
Начотд.	Склезнев				Масштаб: 1:2,5	
Н.контр.	Гордеев				Лист	Листов 1
Гл.спец.	Гордеев					
ГИП	Кочкин			ДIф8 ГОСТ 5781-82	Гипропромтрансстр.	
Рук. гр.	Осипенко					
Инженер	Панина					
Инженер	Давыдова					

Копировал: Трихаева Формат А4

Инв.№ подл. | Подпись и дата | Взам. инв.№

https://zavodjbi.com/

Альбом III

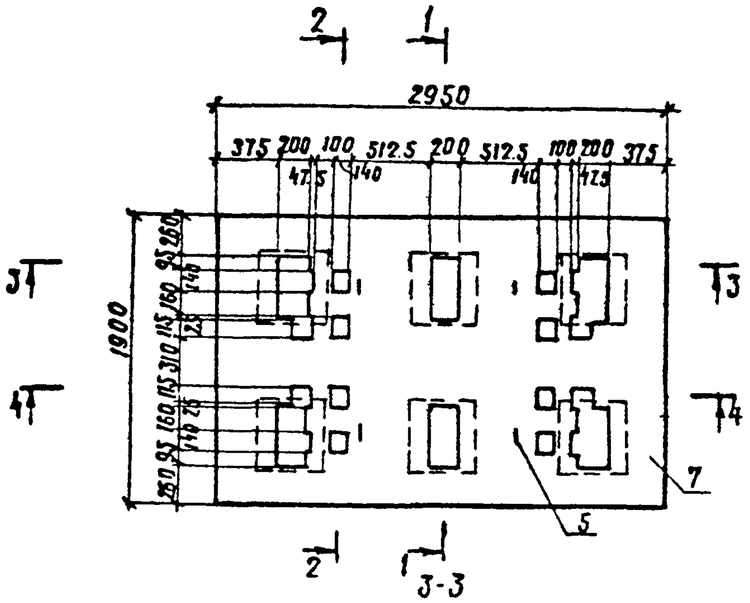

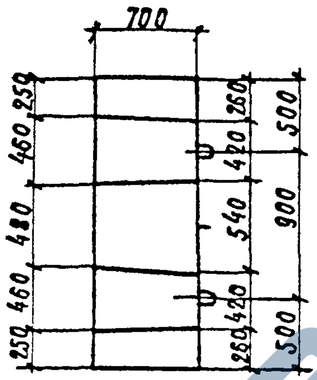

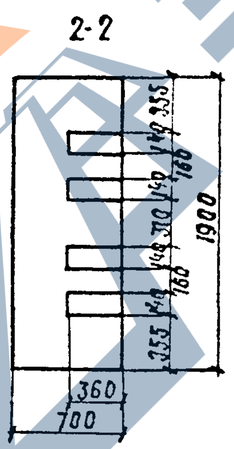

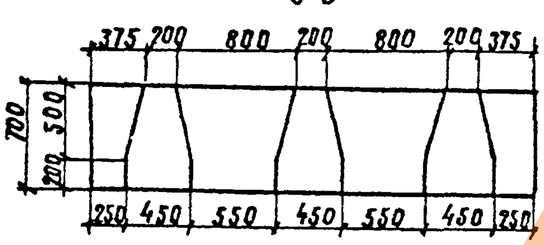

4-4

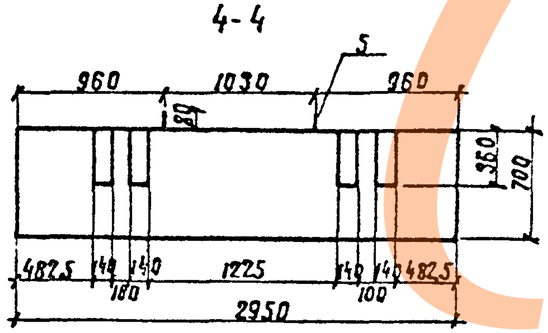

Формат	Зона	Поз.	Обозначение	Наименование	Кол.	Примечание
				Документация		
А3			КЖИ - ТТ 1	Технические требования		
А3			КЖИ - ВРС 1	Ведомость расхода стали		
				Сборочные единицы		
А4		1	КЖИ-11.01.00.00	Сетка арматурная С-1	1	
А4		2	КЖИ-11.02.00.00	С-2	1	
				Детали		
А4		3	КЖИ-11.03.00.00	Хомут	3	
А4		4	-01	Хомут	6	
А4		5	КЖИ-11.04.00.00	Строповочная петля	4	
Б4		6	КЖИ-11.05.00.00	ф5 Вр 1 ГОСТ 6727-80, ℓ=620	18	0,09 кг
				Материалы		
		7		Бетон М 300	2,9	м³

ГИП	Силаева		709-09-29.84 КЖИ-11.00.00.00
Н.контр.	Гордеев		Насадка промежуточной опоры (НП 1)
Нач.отд	Скрезнев		
Гл.спец.	Гордеев		
Гл.инж.пр	Кочкин		
Рук.гр	Осипенко		
Инженер	Таранова		
Инженер	Давыдова		

Стадия	Масса	Масштаб
Р	7.3	—
Лист 1	Листов 2	

Гипропромтранспстрой

Копировал: Грихаева

Формат А3

Альбом III

Схемы армирования

ГОСТ 14.098-68 КТ2

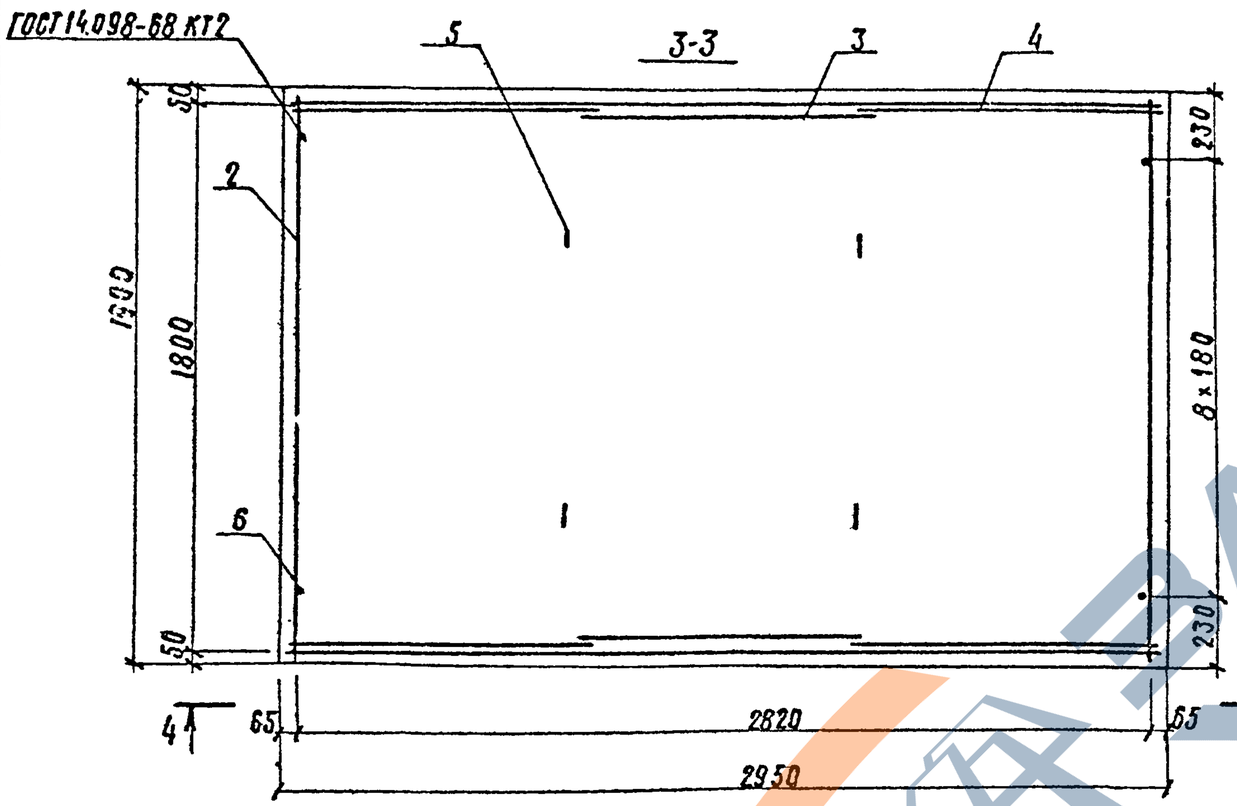

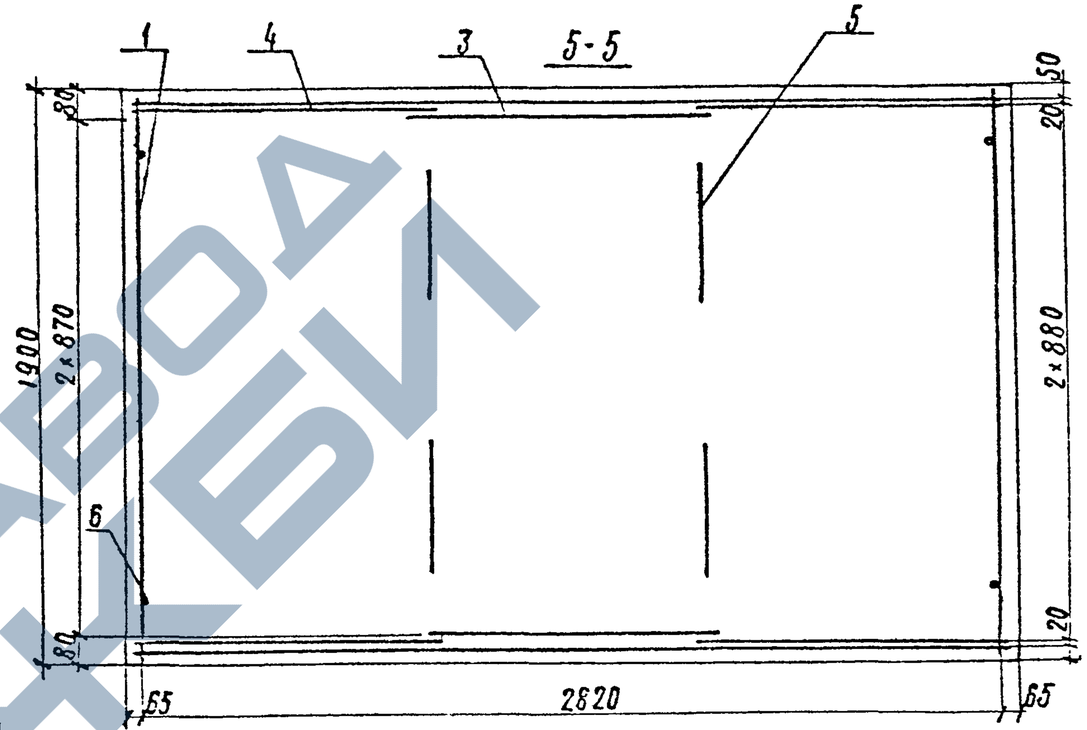

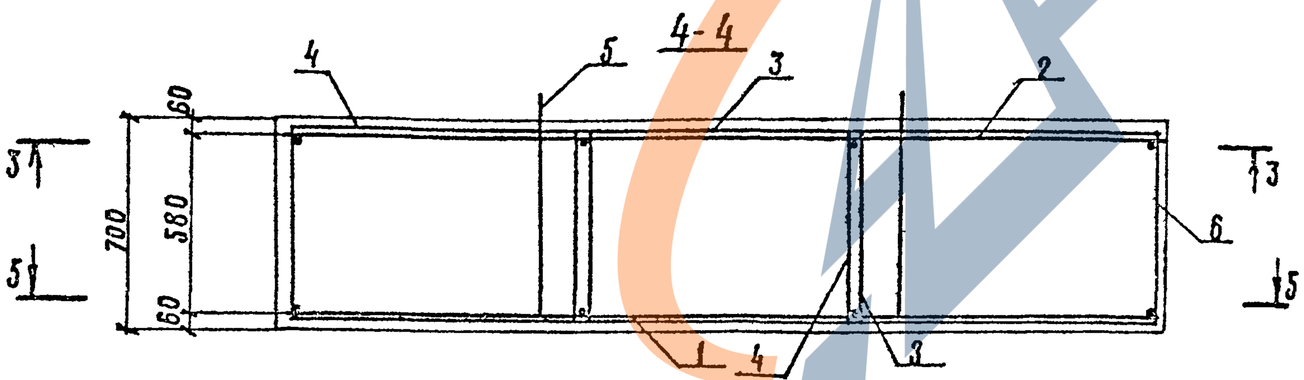

Инв. № подл. | Подпись и дата | Взам. инв. №

709-09-29.84	КЖИ-11.00.00.00	Лис

Копировал: Трихаева Формат А3

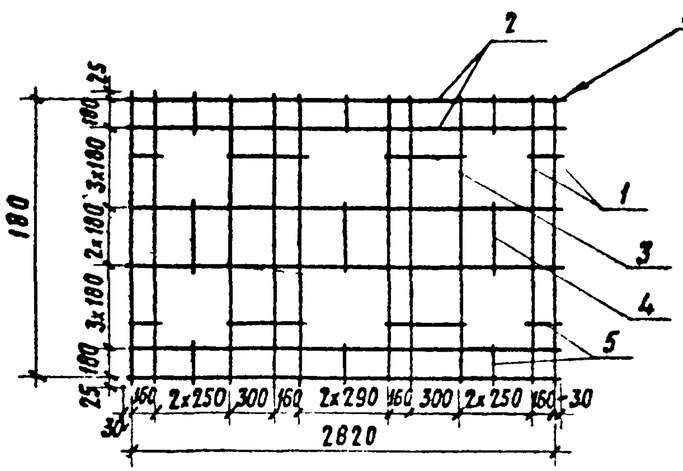

Формат	Зона	Поз.	Обозначение	Наименование	Кол.	Примечание
				Документация		
А3			КЖИ-ТТ1	Технические требования		
				Детали		
Бч		1	КЖИ-11.01.01.00	ф18 А III, ГОСТ 5781-82, ℓ=1850	10	3,70 кг
Бч		2	КЖИ-11.01.02.00	ф12 А III, ГОСТ 5781-82, ℓ=2880	7	2,56кг
Бч		3	КЖИ-11.01.03.00	ℓ=480	8	0,43кг
Бч		4	КЖИ-11.01.04.00	ℓ=400	3	0,35кг
Бч		5	КЖИ-11.01.05.00	ℓ=210	14	0,19кг

709-09-29.84		КЖИ-11.01.00.00	
ГИП	Силаева		
Н. контр.	Гордеев	Сетка арматурная (С-1)	Стадия: Р; Масса: 62,1; Масштаб: —
Нач. отд.	Склезнев		Лист; Листов 1
Гл. спец.	Гордеев		
Гл. инж. пр.	Кочкин		Гипропромтрансстрой
Рук. гр.	Осипенко		
Ст. инж.	Панина		
Инжен.	Давыдова		

Копировал Ф. Сокар

Формат А4

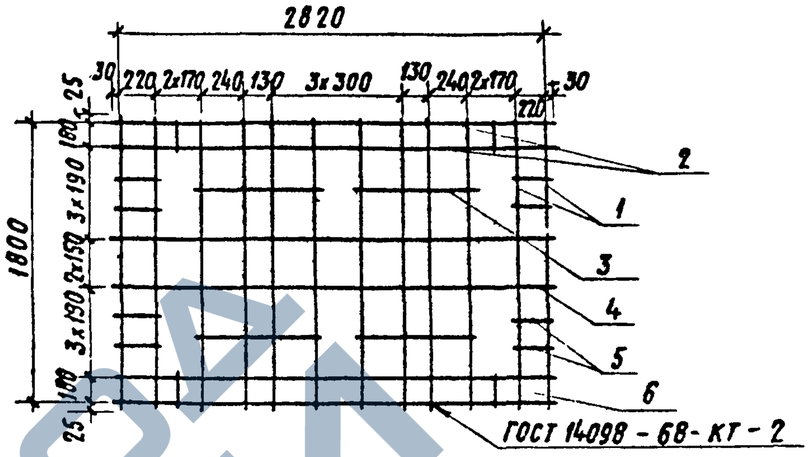

Формат	Зона	Поз.	Обозначение	Наименование	Кол.	Примечание
				Документация		
А3			КЖИ-ТТ1	Технические требования		
				Детали		
Бч		1	КЖИ-11.02.01.00	ф16 А III, ГОСТ 5781-82, ℓ=1850	12	2,92кг
Бч		2	КЖИ-11.02.02.00	ф12 А III, ГОСТ 5781-82, ℓ=2880	7	2,56кг
Бч		3	КЖИ-11.02.03.00	ℓ=700	4	0,62 кг
Бч		4	КЖИ-11.02.04.00	ℓ=330	2	0,29кг
Бч		5	КЖИ-11.02.05.00	ℓ=280	8	0,25кг
Бч		6	КЖИ-11.02.06.00	ℓ=210	4	0,19кг

709-09-29.84		КЖИ-11.02.00.00	
ГИП	Силаева		
Н. контр.	Гордеев	Сетка арматурная (С-2)	Стадия: Р; Масса: 58,8; Масштаб: —
Нач. отд.	Склезнев		Лист; Листов 1
Гл. спец.	Гордеев		
Гл. инж. пр.	Кочкин		Гипропромтрансстрой
Рук. гр.	Осипенко		
Ст. инж.	Панина		
Инженер	Давыдова		

Инв. N подл. | Подпись и дата | Взам. инв. N

Копировал Ф. Сокар

Формат А4

https://zavodjbi.com/

Альбом III

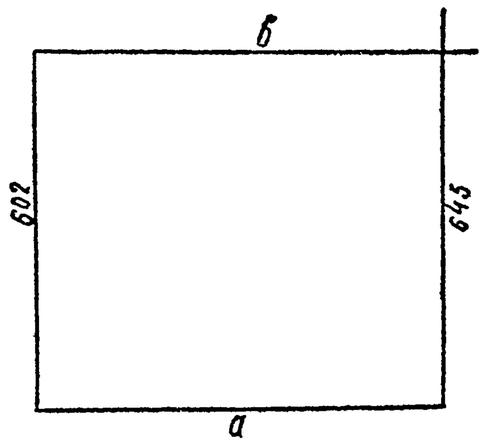

Обозначение	а	б	Масса кг
КЖИ-11.03.00.00	923	975	0.48
-01	983	1035	0.50

ГИП	Силаева		709-09-29.84	КЖИ-11.03.00.00	
Н.контр	Горбеев				
Нач.отд	Склезнев		Хомут	Стадия: Р; Масса: см. табл.; Масштаб: 1:10	
Гл.спец	Горбеев			Лист; Листов 1	
Гл.инжар	Качкин				
Рук.гр	Осипенко		Проволока 5 Вр I ГОСТ 6727-80	Гипропромтрансстрой	
Инженер	Таранова				
Инженер	Давыдова				

Копировал: Трихаева — Формат А4

Альбом III

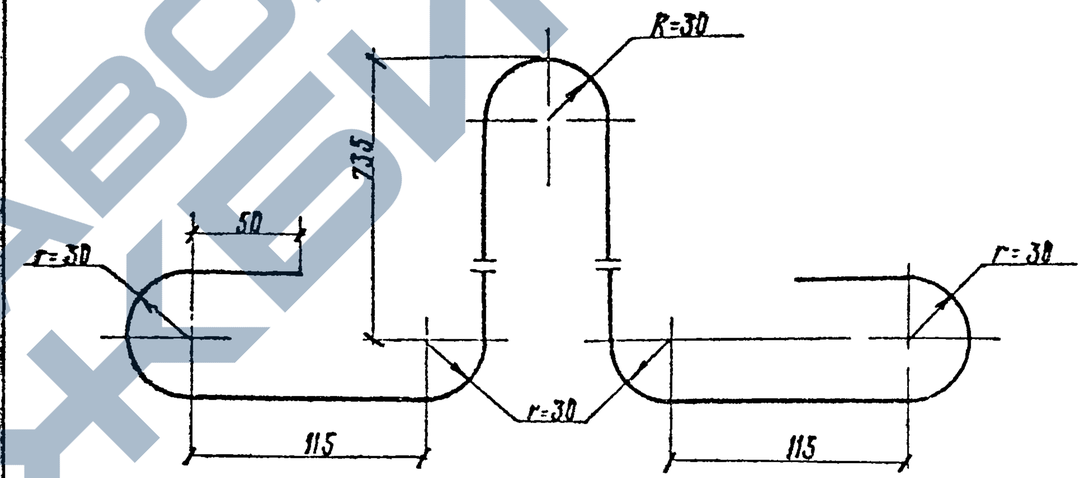

Длина заготовки 2117мм.

ГИП	Силаева		709-09-29.84	КЖИ-11.04.00.00	
Н.контр	Горбеев				
Нач.отд.	Склезнев		Петля строповочная (ПС-1)	Стадия: Р; Масса: 42; Масшт.: 1:4	
Гл.спец.	Горбеев			Лист; Листов 1	
Гл.инжар	Качкин				
Рук.гр.	Осипенко		Ø16 I ГОСТ-5781-82	Гипропромтрансстро	
Инженер	Таранова				
Инженер	Давыдова				

Копировал: Трихаева — Формат А4

Инв.№ подл. | Подпись и дата | Взам.инв.№

https://zavodjbi.com/

Альбом III

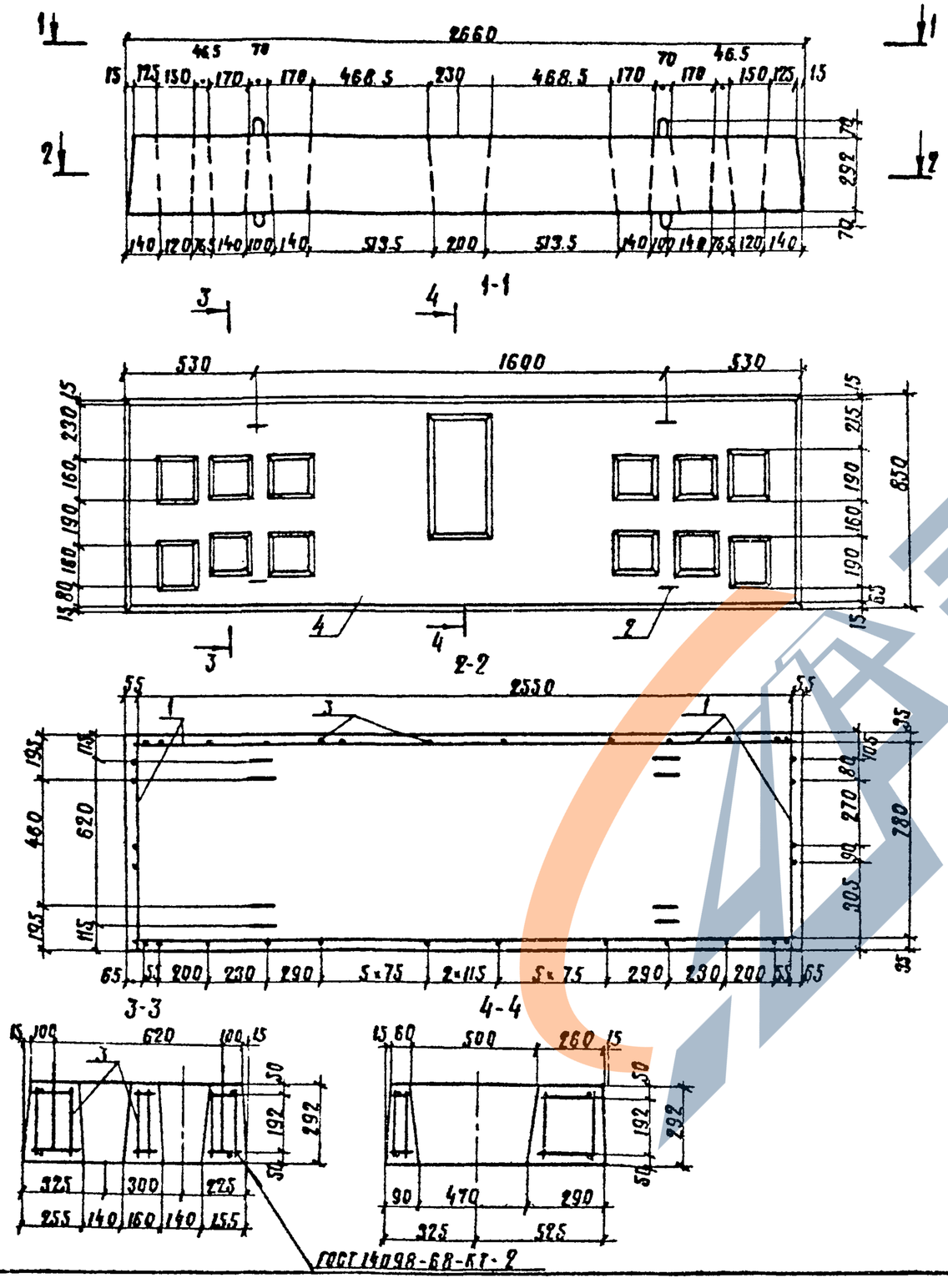

Формат	Зона	Поз.	Обозначение	Наименование	Кол.	Примечание
				Документация		
А3			КЖИ-ТТ 1	Технические требования		
А3			КЖИ-ВРС 1	Ведомость расхода стали		
				Сборочные единицы		
АЧ		1	КЖИ-12.01.00.00	Сетка арматурная С-1	2	
				Детали		
АЧ		2	КЖИ-12.02.00.00	Петля строповочная ПС-1	8	
БЧ		3	КЖИ-12.03.00.00	ф10 А III ГОСТ 5781-82; ℓ=240	102	0,15 кг
				Материалы		
		4		Бетон М 300	0,53	м³

				709-09-29.84	КЖИ-12.00.00.00	
ГИП	Сулаева			Подферменник	Стадия	Масса	Масштаб
Н.контр.	Гордеев				Р	1325	1:20
Нач.отд.	Склезнев				Лист	Листов 1	
Гл.спец.	Гордеев						
/ГИП	Кочкин						
Рук. гр.	Осипенко				Гипропромтрансстрой		
Вед.инж.	Панина						
Инженер	Давыдова						

Копировал: Трахаева

Формат А3

Альбом III

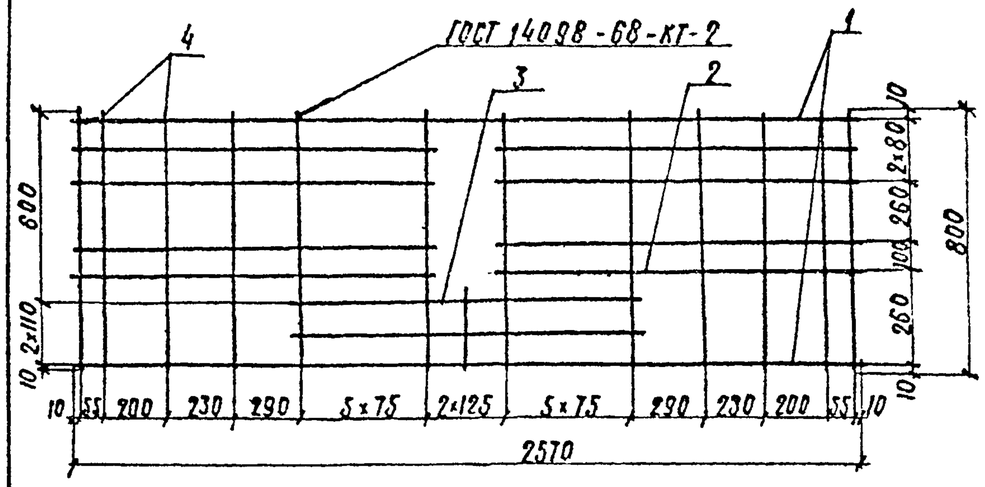

Формат	Зона	Поз.	Обозначение	Наименование	Кол.	Примечание
				Документация		
А3			КЖИ-ГТ1	Технические требования		
				Детали		
БЧ		1	КЖИ-12.01.01.00	ф10 А-III ГОСТ 5781-82; ℓ=2570	2	1,59 кг
БЧ		2	КЖИ-12.01.02.00	ℓ=1170	8	0,72 кг
БЧ		3	КЖИ-12.01.03.00	ℓ=1020	2	0,63 кг
БЧ		4	КЖИ-12.01.04.00	ℓ=800	20	0,49 кг
БЧ		5	КЖИ-12.01.05.00	ℓ=240	1	0,15 кг

ГИП	Сипаева		709-09-29.84	КЖИ-12.01.00.00		
Н.контр.	Гордеев		Сетка арматурная (С-1)	Стадия	Масса	Масштаб
Нач.отд.	Склезнев			Р	20,15	–
Гл.спец.	Гордеев			Лист	Листов 1	
ГИП	Кочкин			Гипропромтрансстрой		
Рук.гр.	Осипенко					
Вед.инж.	Панина					
Инженер	Давыдова					

Копировал: Трихаева

Формат А4

Альбом III

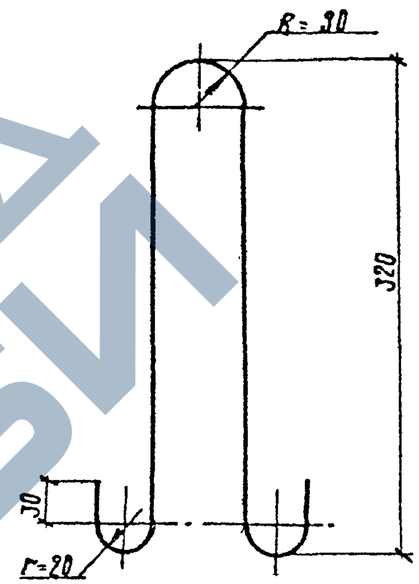

Длина заготовки ℓ=820 мм.

ГИП	Сипаева		709-09-29.84	КЖИ-12.02.00.00		
Н.контр.	Гордеев		Петля строповочная (ПС-1)	Стадия	Масса	Масштаб
Нач.отд.	Склезнев			Р	0,51	–
Гл.спец.	Гордеев			Лист	Листов 1	
ГИП	Кочкин					
Рук.гр.	Осипенко		ф10 А I ГОСТ 5781-82	Гипропромтрансстрой		
Вед.инж.	Панина					
Инженер	Давыдова					

Инв. № подл. | Подпись и дата | Взам. инв. №

Копировал: Трихаева

Формат А4

ЗАВОД ЖБИ

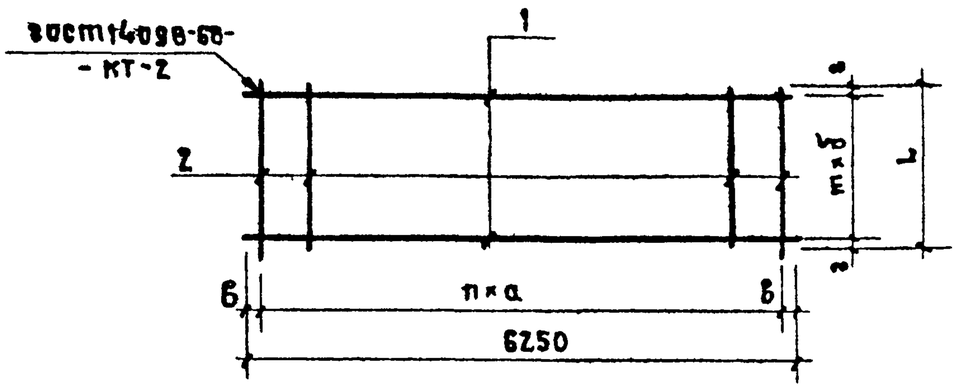

Обозначение	Марка	Размеры, мм.							Масса
		a	б	n	m	Б	г	L	кг
КЖИ-13.00.00.00	С1	200	100	31	3	25	20	3.40	17.84
-01	С4	150	150	41	5	50	25	8.00	28.26

Формат	Зона	Поз.	Обозначение	Наименование	Кол.	Примечание
				Документация.		
			КЖИ-ТТ1	Технические требования		
			Переменные данные для исполнений.			
				КЖИ-13.00.00.00 (С-1)		
				Детали.		
Б.ч.		1	КЖИ-13.01.00.00	ф10 А III ГОСТ 5781-82 ℓ=6250	4	3.86 кг
Б.ч.		2	КЖИ-13.02.00.00	ф6 АI ГОСТ 5781-82 ℓ=340	32	0.08 кг
				КЖИ-13.00.00.00-01 (С-4)		
				Детали.		
Б.ч.		1	КЖИ-13.03.00.00	ф8 АI ГОСТ 5781-82 ℓ=6250	6	2.47 кг
Б.ч.		2	КЖИ-13.04.00.00	ℓ=800	42	0.32 кг

ГИП	Силаева		
Н. контр.	Соколова		
Нач. отд.	Овинков		
Гл. спец.	Кореневский		
Рук. гр.	Крабчунов		
Ст. инж.	Сергиенко		
Инж.	Козлова		

709-09-29.84 КЖИ-13.00.00.00

Сетка (С1; С4)

Стадия	Масса	Масштаб
Р	См. табл.	—
Лист	Листов	

Гипропромтрансстрой

Копировал:

Формат: А4

https://zavodjbi.com/

Альбом III

Развертка

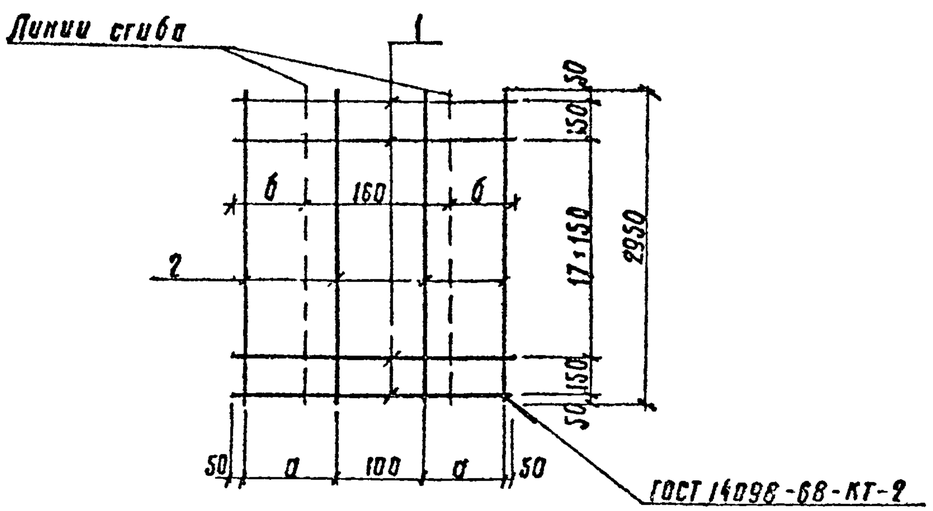

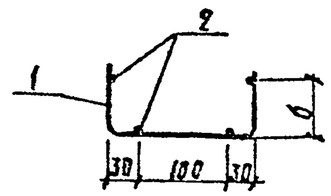

Обозначение	Марка	Размеры, мм		Масса, кг
		a	6	
КЖИ-14.00.00.00	С2	75	45	4,24
—01	С3	105	75	4,44

Формат	Зона	Поз.	Обозначение	Наименование	Кол.	Примечание
				Документация		
А3			КЖИ-ТТ1	Технические требования		
				Детали		
Б.Ч		2	КЖИ-14.01.00.00	ф6 АI; ГОСТ 5781-82; ℓ=2950	4	0,65 кг
				Переменные данные для исполнений		
				КЖИ-14.00.00.00 (С-2)		
				Детали		
Б.Ч		1	КЖИ-14.02.00.00	ф6 АI; ГОСТ 5781-82; ℓ=350	20	0,08 кг
				КЖИ-14.00.00.00-01 (С-3)		
				Детали		
Б.Ч		1	КЖИ-14.03.00.00	ф6 АI; ГОСТ 5781-82; ℓ=410	20	0,09 кг

Инв.№ подл. | Подпись и дата | Взам. инв.№

Гл.инж.пр	Силаева		
Н.контр.	Соколова		
Нач.отд	Одиноков		
Гл.спец.	Кременевский		
Рук. гр.	Кравцунов		
Ст.инж.	Сергиенко		
Инженер	Козлова		

709-09-29.84 КЖИ-14.00.00.00

Сетка (С-2; С-3)

Стадия	Масса	Масш.
Р	см. табл.	—
Лист	Листов	

Гипропромтранс

Копировал: Трикасба

Формат А3

https://zavodjbi.com/

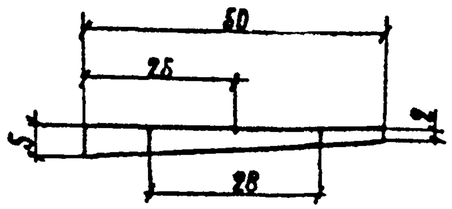

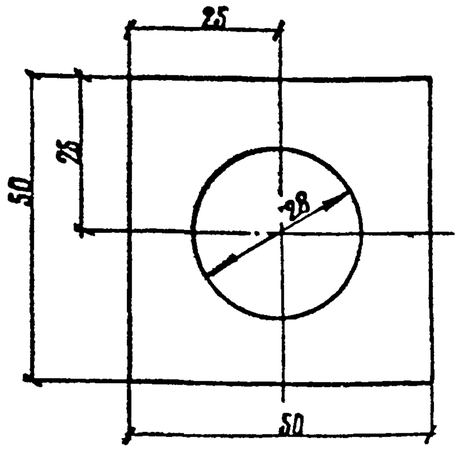

Инв.№ подл. | Подпись и дата | Взам.инв.№

				709-09-29.84 КЖИ-18.00.00.00			
ГИП	Силаева			Шпйба квадратная (шк2)	Стадия	Масса	Масштаб
Н.контр	Гордеев				Р	0,06	1:1
Нач.отд	Склезнев				Лист	Листов 1	
Гл.спец	Гордеев						
Гл.инж.пр	Кочкин						
Рук.груп	Осипенко						
Инженер	Давыдова			Лист Б-ПК-5 ГОСТ 19903-74* Вст3сп ТУ14-1-3023-80	Гипропромтранспстрой		
Инженер	Бирюкова						

Копировал: Трихаева Формат А4

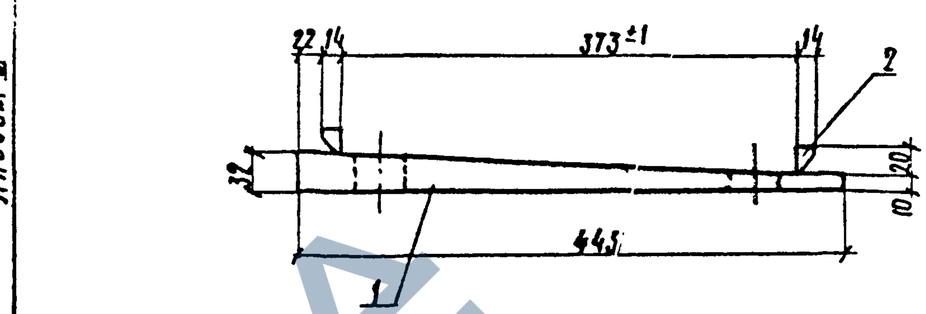

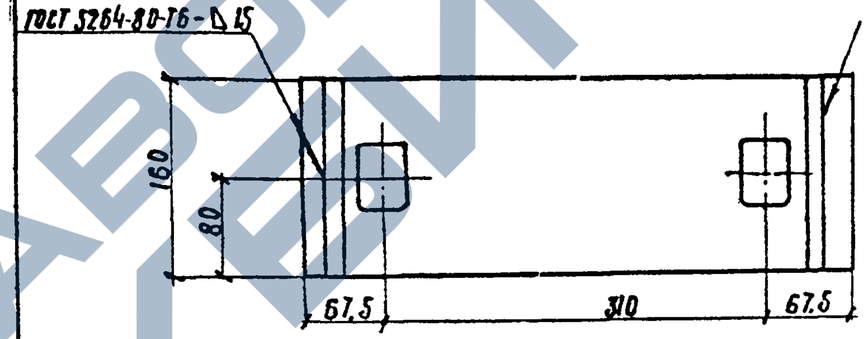

Формат	Зона	Поз.	Обозначение	Наименование	Кол.	Приме-чание
				Документация		
А3			КЖИ - ТТ1	Технические требования		
				Детали		
А4		1	КЖИ-15.01.00.00	Лист прокладки	1	
А4		2	КЖИ-15.02.00.00	Упор	2	

Инв.№ подл. | Подпись и дата | Взам.инв.№

				709-09-29.84 КЖИ-15.00.00.00			
ГИП	Силаева			Прокладка клиновид-ная (Пр)	Стадия	Масса	Масштаб
Н.контр	Гордеев				Р	10,48	1:5
Нач.отд	Склезнев				Лист	Листов 1	
Гл.спец	Гордеев						
Гл.инж.пр	Кочкин						
Рук.груп	Осипенко						
Инженер	Давыдова				Гипропромтранспстрой		
Инженер	Бирюкова						

Копировал: Трихаева Формат А4

https://zavodjbi.com/

Альбом III

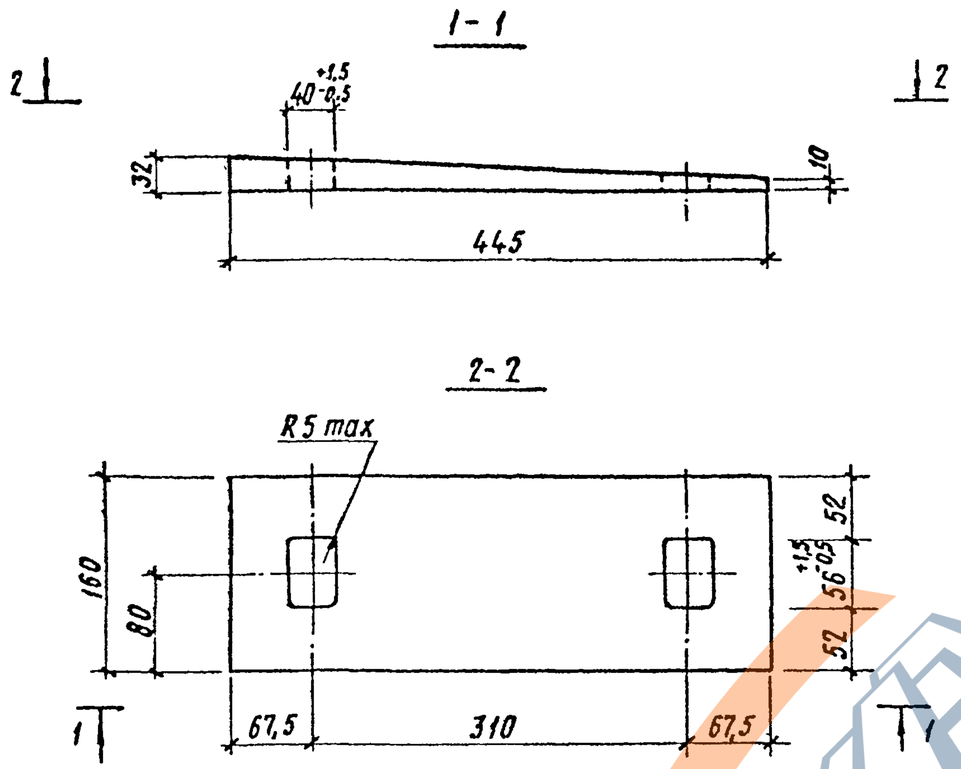

				709-09-29.84	КЖИ-15.01.00.00	
ГИП	Силаева			Лист прокладки	Стадия	Масса	Масштаб
Н. контр.	Гордеев				Р	10,0	1:5
Нач. отд.	Склезнев				Лист	Листов 1	
Гл. спец.	Гордеев						
Гл. инж. пр.	Кочкин						
Рук. гр.	Осипенко			Лист Б-ПН-32 ГОСТ 19903-74* / В Ст 3 сп ТУ14-1-3023-80	Гипропромтрансстрой		
Инженер	Давыдова						
Инженер	Бирюкова						

Подпись и дата | Взам. инв. N

Копировал Ф. Сокор. Формат А4

Альбом III

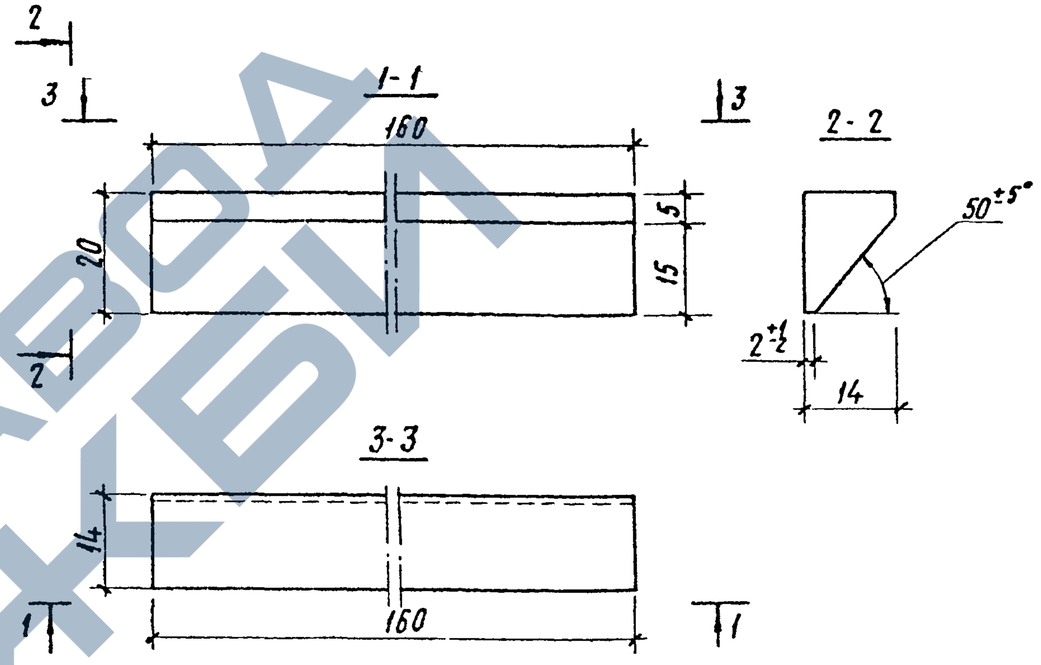

				709-09-29.84	КЖИ-15.02.00.00	
ГИП	Силаева			Упор	Стадия	Масса	Масшт
Н. контр.	Гордеев				Р	0,24	1:1
Нач. отд.	Склезнев				Лист	Листов	
Гл. спец.	Гордеев						
Гл. инж. пр.	Кочкин						
Рук. гр.	Осипенко			Лист Б-ПН-14 ГОСТ 19903-74* / В Ст 3 сп ТУ14-1-3023-80	Гипропромтрансстр		
Инженер	Давыдова						
Инженер	Бирюкова						

Инв. N подл. | Подпись и дата | Взам. инв. N

Копировал Ф. Сокор. Формат А4

ЗАВОД ЖБИ

Альбом III

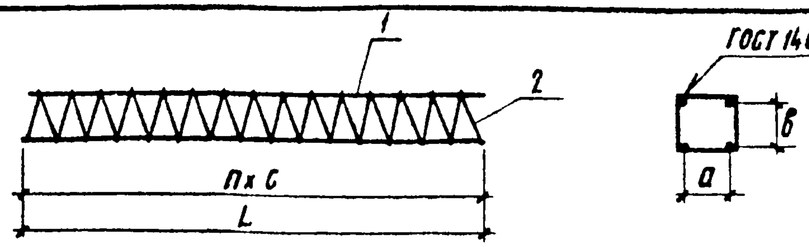

Формат	Зона	Поз.	Обозначение	Наименование	Кол.	Примечание
				Документация		
А3			КЖИ-ТТ1	Технические требования		
			Переменные данные для исполнений			
				КЖИ-16.00.00.00 (КП1)		
				Детали		
БЧ		1	КЖИ-16.01.00.00	ф10АIII ГОСТ5781-82, ℓ=300	4	0,19кг
БЧ		2	КЖИ-16.02.00.00	ф8АI ГОСТ5781-82, ℓ=2900	1	1,15кг
				КЖИ-16.00.00.00-01 (КП2)		
				Детали		
БЧ		1	КЖИ-16.03.00.00	ф10АIII ГОСТ5781-82, ℓ=500	4	0,31кг
БЧ		2	КЖИ-16.04.00.00	ф8АI ГОСТ 5781-82, ℓ=4800	1	1,90кг
				КЖИ-16.00.00.00-02(КП3)		
				Детали		
БЧ		1	КЖИ-16.05.00.00	ф10АIII ГОСТ5781-82, ℓ=780	4	0,48кг
БЧ		2	КЖИ-16.06.00.00	ф8АI ГОСТ 5781-82, ℓ=6530	1	2,60кг

Обозначение	Марка	Размеры, мм a	в	с	L	n	Масса кг
КЖИ-16.00.00.00	КП1	30	30	30	300	10	1,91
-01	КП2	30	30	30	500	17	3,14
-02	КП3	100	228	50	980	20	4,52

			709-09-29.84	КЖИ-16.00.00.00
ГИП	Силаева		Каркас (КП1 ÷ КП3)	Стадия: Р; Масса: см. табл.; Масштаб: 1:4
Н.контр.	Гордеев			Лист; Листов 1
Нач.отд.	Склезнев			Гипропромтрансстрой
Гл.спец.	Гордеев			
ГИП	Кочкин			
Рук.гр.	Осипенко			
Инженер	Беляева			
Инженер	Давыдова			

Копировал Формат А4

Альбом II

1-1

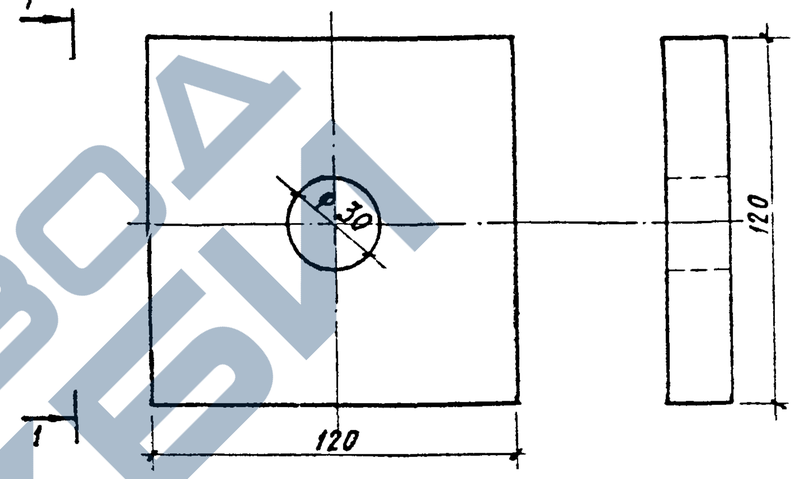

			709-09-29.84	КЖИ-17.00.00.00
ГИП	Силаева		Шайба квадратная	Стадия: Р; Масса: 2,2; Масштаб: 1:2
Н.контр.	Гордеев		ШК1	Лист; Листов 1
Нач.отд.	Склезнев		Лист Б-ПН20 ГОСТ 19903-74* / ВСт3сп2 ТУ14-1-3023-80	Гипропромтрансстрой
Гл.спец.	Гордеев			
ГИП	Кочкин			
Рук.гр.	Осипенко			
Инжен.	Беляева			
Инженер	Давыдова			

Копировал Формат А4

Взам.инв.N | Подпись и дата | Инв.N подл.

ЗАВОД ЖБИ

https://zavodjbi.com/

Марка элемента	Изделия арматурные																	Изделия закладные								
	Арматура класса																Всего	Арматура класса								
	А-I			А-III										А-IV			Вр-I		А-I								
	ГОСТ 5781-82													ГОСТ 5781-82			ГОСТ 6727-80		ГОСТ 5781-82								
	ф6	ф8	Итого	ф6	ф8	ф10	ф12	ф14	ф16	ф18	ф20	ф32	Итого	ф16	ф18	Итого	ф5	Итого	ф8	ф10	ф12	ф14	ф18	ф22	ф25	ф28	Итого
БК12-5АIV-Си				4,8	80,1	252,0	4,6		16,6				358,1	75,6	525,8	601,4			959,5		0,96							0,96
ПФ 1						55,6							55,6						55,6		4,08							4,08
РЭ 1				13,24	5,96	6,2	16,8					181,22	223,42						223,42				10,4					10,4
Д 1						36,28							36,28						36,28	0,60					3,56			4,16
НП1							48,81		35,04	37,0			120,85				6,0	6,06	126,91					16,8				16,8
ФБ-1						88,63			109,85	60,78			259,26						259,26						15,64			15,64
ФБ-2						88,23		33,3		139,05	75,0		335,58						335,38						15,64			15,64
ФБ-3					78,31	30,24	72,6		147,32	87,75			416,22						416,22							22,0		22,0
ФБ-4					109,15	30,24	105,72			186,51	108,3		540,92						540,92								27,8	27,8
Б24.20.7,5	49,32	47,26	96,58				74,24		48,96				123,20						219,78									
Фл10-12-3и																						0,73						0,7
Фл10-24-3и																						1,46						1,4

Для Фл10-12-3и и Фл10-24-3и расход стали дан на дополнительные закладные детали.

Гл. инж. пр.	Силаева		709-09-29.84	КЖИ-ВРС1
Н. контр.	Гордеев			
Нач. отд.	Склезнев		Ведомость расхода стали	Стадия: Р; Лист: 1; Листов: 2
Гл. спец.	Гордеев			
Гл. инж. пр.	Качкин			Гипропромтрансстр
Рук. гр.	Осипенко			
Ст. инж.	Алексеева			
Инж.	Козлова			

Копировал

Формат А3

https://zavodjbi.com/

Альбом III

Продолжение

Марка элемента	Изделия закладные																							Всего	Общий расход
	Арматура класса А-III ГОСТ 5781-82				Прокат ВСт3кп2 ГОСТ 19903-74			ВСт3сп2 ГОСТ 19903-74						ВСт3кп2 ГОСТ 8509-72			Труба ГОСТ 8734-75	ГОСТ 8732-78		ГОСТ 3262-75	Итого	Крепежные изделия ГОСТ 5915-70	ГОСТ 6958-78	ГОСТ 23157-78	Итого		
	ф8	ф14	ф16	Итого	б=4	б=6	Итого	б=4	б=10	б=12	б=16	б=20	Итого	L40×4	L45×5	Итого	26×4	28×4	60×6	48×3,5		М22	22	Ш3			
БК12-5АIV-Си	1,56			1,56							42,6		42,6		80,54	80,54		4,9			4,9					130,56	1090,1
Пф1																										4,08	59,68
РЭ1	3,16			3,16	11,04	10,4	21,44							11,42		11,42								7,06	7,06	53,48	276,9
Д1	0,48			0,48						4,0			4,0		9,84	9,84	0,68				0,68	0,61	0,45		1,06	20,22	56,50
НП1																										16,8	143,71
ФБ-1			5,76	5,76							20,0	47,2	67,2							8,0	8,0					96,6	355,86
ФБ-2			5,76	5,76							20,0	47,2	67,2							8,0	8,0					96,6	432,18
ФБ-3			5,76	5,76							10,0	25,2	35,2							8,0	8,0					70,96	487,18
ФБ-4			5,76	5,76							10,0	25,2	35,2							8,0	8,0					76,76	617,68
Б24.20.7,5		12,0		12,0				7,36	57,28				64,64						6,4		6,4					83,04	302,84
Фл10-12-3и																										0,73	0,73
Фл10-24-3и																										1,46	1,46

Инв. № подл. | Подпись и дата | Взам. инв. №