https://zavodjbi.com/

ТИПОВАЯ ДОКУМЕНТАЦИЯ НА СТРОИТЕЛЬНЫЕ СИСТЕМЫ И ИЗДЕЛИЯ ЗДАНИЙ И СООРУЖЕНИЙ

СЕРИЯ 1.133.1-5

БЛОКИ НАРУЖНЫХ СТЕН

ВЫПУСК 2

СТЕНОВЫЕ ЛЕГКОБЕТОННЫЕ БЛОКИ ТОЛЩИНОЙ 50 см ДЛЯ ЖИЛЫХ ЗДАНИЙ ВЫСОТОЙ 5-9 ЭТАЖЕЙ

17399-
ЦЕНА 5-28

https://zavodjbi.com/

https://zavodjbi.com/

ЦЕНТРАЛЬНЫЙ ИНСТИТУТ ТИПОВОГО ПРОЕКТИРОВАНИЯ
ГОССТРОЯ СССР

Москва, А-445, Смольная ул., 22

Сдано в печать VI 198 года

Заказ № 5636 Тираж 450 экз.

ЗАВОД ЖБИ

https://zavodjbi.com/

https://zavodjbi.com/

ТИПОВАЯ ДОКУМЕНТАЦИЯ НА СТРОИТЕЛЬНЫЕ СИСТЕМЫ И ИЗДЕЛИЯ ЗДАНИЙ И СООРУЖЕНИЙ

СЕРИЯ 1.133.1-5

БЛОКИ НАРУЖНЫХ СТЕН

ВЫПУСК 2

СТЕНОВЫЕ ЛЕГКОБЕТОННЫЕ БЛОКИ ТОЛЩИНОЙ 50 см ДЛЯ ЖИЛЫХ ЗДАНИЙ ВЫСОТОЙ 5-9 ЭТАЖЕЙ

РАЗРАБОТАНЫ ЦНИИЭП ЖИЛИЩА ГОСУДАРСТВЕННОГО КОМИТЕТА ПО ГРАЖДАНСКОМУ СТРОИТЕЛЬСТВУ И АРХИТЕКТУРЕ ПРИ ГОССТРОЕ СССР

ЦНИИЭП ЖИЛИЩА

Рук. отделения проектных работ	А. Криппа
Гл. инженер отделения	Н. Дыховичная
Гл. конструктор отделения	Б. Смирнов
Рук. мастерской №5	Л. Станишевский
Гл. инженер мастерской	Ю. Панков
Гл. инженер каталога	Н. Росинский
Гл. инженер проекта	Г. Зыкина

УТВЕРЖДЕНЫ И ВВЕДЕНЫ В ДЕЙСТВИЕ С 1.07.81
ГОСУДАРСТВЕННЫМ КОМИТЕТОМ ПО ГРАЖДАНСКОМУ СТРОИТЕЛЬСТВУ И АРХИТЕКТУРЕ ПРИ ГОССТРОЕ СССР
ПРИКАЗ № 177 от 4.06.1981 г.

https://zavodjbi.com/

https://zavodjbi.com/

СТР.	ОБОЗНАЧЕНИЕ	НАИМЕНОВАНИЕ	ПРИМЕЧАНИЕ
	Содер	жание выпуска	
1-6	1.133.1-5 вып.2 00.000	Содержание	
7-18	1.133.1-5 вып.2 00.000ТО	Техническое описание	
19-28	1.133.1-5 вып.2 00.000ТБ1	Номенклатура	
29-34	1.133.1-5 вып.2 00.000ТБ2	Выборка стали	
35	1.133.1-5 вып 2 01.000	Блок простеночный	
		СБ1.1 9.22.5-П-1, СБ1.1 12.22.5-П-1,	
		СБ1.1 15.22.5-П-1, СБ1,4 18.22.5-П-1	
36	1.133.1-5 вып.2 01.000 СБ	Блок простеночный	
		(СБ1.1 9.22.5-П-1, СБ1.1 12.22.5-П-1,	
		СБ1.1 15.22.5-П-1, СБ1.1 18.22.5-П-1).	
		Сборочный чертеж.	
37	1.133.1-5 вып.2 02.000	Блок простеночный	
		СБ1.1 15.22.5-П-1.3	
37	1.133.1-5 вып.2 03.000	Блок простеночный	
		СБ1.1 18.22.5-П-1.3	
38	1.133.1-5 вып.2 02.000СБ	Блок простеночный	
		(СБ1.1 15.22.5-П-1.3)	
		Сборочный чертеж.	
39	1.133.1-5 вып.2 03.000СБ	Блок простеночный	
		(СБ1.1 18.22.5-П.1.3)	
		Сборочный чертеж.	

СТР.	ОБОЗНАЧЕНИЕ	НАИМЕНОВАНИЕ	ПРИМЕЧАНИЕ
40	1.133.1-5 вып.2 04.000	Блок простеночный	
		СБ1.1 12.22.5-П-1.1.2, СБ1.1 15.22.5-П-1.	1.1,
		СБ1.1 15.22.5-П-1.1.3, СБ1.1 18.22.5-П-1.1.4	
		СБ1.1 18.22.5-П-1.1.3.	
41	1.133.1-5 вып.2 04.000 СБ	Блок простеночный	
		(СБ1.1 12.22.5-П-1.1.2, СБ1.1 15.22.5-П-1.1.1,	
		СБ1.1 15.22.5-П-1.1.3, СБ1.1 18.22.5-П-1.1.4,	
		СБ1.1 18.22.5-П-1.1.3)	
		Сборочный чертеж	
42	1.133.1-5 вып. 2 05.000	Блок простеночный	
		СБ1.1 12.22.5-П-1.2.2, СБ1.1 15.22.5-П-1.2.1	
		СБ1.1 15.22.5-П-1.2.3, СБ1.1 18.22.5-П-1.2.4,	
		СБ1.1 18.22.5-П-1.2.3.	
43	1.133.1-5 вып. 2 05.000 СБ	Блок простеночный	
		(СБ1.1 12.22.5-П-1.2.2, СБ1.1 15.22.5-П-1.2.1,	
		СБ1.1 15.22.5-П-1.2.3, СБ1.1 18.22.5-П-1.2.4,	
		СБ1.1 18.22.5-П-1.2.3)	
		Сборочный чертеж.	
44	1.133.1-5 вып.2 06.000	Блок простеночный угловой	
		СБ1.2 11.22.5-П-2, СБ1.2 13.22.5-П-2,	
		СБ1.2 16.22.5-П-2.	
45	1.133.1-5 вып.2 06.000СБ	Блок простеночный угловой	
		(СБ1.2 11.22.5-П-2, СБ1.2 13.22.5-П-2,	
		СБ1.2 16.22.5-П-2).	
		Сборочный чертеж	

Инв № подл | Подпись и дата | Взам. инв №

https://zavodjbi.com/

СТР.	ОБОЗНАЧЕНИЕ	НАИМЕНОВАНИЕ	ПРИМЕЧАНИЕ
46	1.133.1-5 ВЫП.2 07.000	БЛОК ПРОСТЕНОЧНЫЙ	
		УГЛОВОЙ СБ1.2 11.22.5-П-3,	
		СБ1.2 13.22.5-П-3, СБ1.2 16.22.5-П-3	
47	1.133.1-5 ВЫП.2 07.000 СБ	БЛОК ПРОСТЕНОЧНЫЙ УГЛОВОЙ	
		(СБ1.2 11.22.5-П-3, СБ1.2 13.22.5-П-3,	
		СБ1.2 16.22.5-П-3)	
		СБОРОЧНЫЙ ЧЕРТЕЖ	
48	1.133.1-5 ВЫП.2 08.000	БЛОК ПРОСТЕНОЧНЫЙ УГЛОВОЙ	
		СБ1.3 7.22.5-П-2, СБ1.3 10.22.5-П-2.2	
48	1.133.1-5 ВЫП.2 09.000	БЛОК ПРОСТЕНОЧНЫЙ УГЛОВОЙ	
		СБ1.3 7.22.5-П-3, СБ1.3 10.22.5-П-3.1	
49	1.133.1-5 ВЫП.2 08.000 СБ	БЛОК ПРОСТЕНОЧНЫЙ УГЛОВОЙ	
		(СБ1.3 7.22.5-П-2, СБ1.3 10.22.5-П-2.2)	
		СБОРОЧНЫЙ ЧЕРТЕЖ	
50	1.133.1-5 ВЫП.2 09.000 СБ	БЛОК ПРОСТЕНОЧНЫЙ УГЛОВОЙ	
		(СБ1.3 7.22.5-П-3, СБ1.3 10.22.5-П-3.1)	
		СБОРОЧНЫЙ ЧЕРТЕЖ	
51	1.133.1-5 ВЫП.2 10.000	БЛОК ПРОСТЕНОЧНЫЙ	
		ТЕМПЕРАТУРНОГО ШВА	
		СБ1.4 7/7. 22.5-П-2.2,	
		СБ1.4 9/7. 22.5-П-2.2	
51	1.133.1-5 ВЫП.2 11.000	БЛОК ПРОСТЕНОЧНЫЙ	
		ТЕМПЕРАТУРНОГО ШВА	
		СБ1.4 7/7. 22.5-П-3.1,	
		СБ1.4 9/7. 22.5-П-3.1	
52	1.133.1-5 ВЫП.2 10.000 СБ	БЛОК ПРОСТЕНОЧНЫЙ	
		ТЕМПЕРАТУРНОГО ШВА	
		(СБ1.4 7/7. 22.5-П-2.2,	
		СБ1.4 9/7. 22.5-П-2.2)	
		СБОРОЧНЫЙ ЧЕРТЕЖ	

СТР.	ОБОЗНАЧЕНИЕ	НАИМЕНОВАНИЕ	ПРИМЕЧАНИЕ
53	1.133.1-5 ВЫП.2 11.000 СБ	БЛОК ПРОСТЕНОЧНЫЙ	
		ТЕМПЕРАТУРНОГО ШВА	
		(СБ1.4 7/7. 22.5-П-3.1,	
		СБ 1.4 9/7. 22.5-П-3.1)	
		СБОРОЧНЫЙ ЧЕРТЕЖ	
54	1.133.1-5 ВЫП.2 12.000	БЛОК ПРОСТЕНОЧНЫЙ	
		СБ1.1 9.22.5-П-1.0.0.1; СБ1.1 12.22.5 П-1.0.0.1	
		СБ1.1 15.22.5-П-1.0.0.1; СБ1.1 18.22.5 П-1.0.0.1	
54	1.133.1-5 ВЫП.2 12.000 СБ	БЛОК ПРОСТЕНОЧНЫЙ	
		(СБ1.1 9.22.5-П-1.0.0.1, СБ1.1 12.22.5-П-1.0.0.1	
		СБ1.1 15.22.5-П-1.0.0.1, СБ1.1 18.22.5-П-1.0.0.1)	
		СБОРОЧНЫЙ ЧЕРТЕЖ	
55	1.133.1-5 ВЫП.2 13.000	БЛОК ПРОСТЕНОЧНЫЙ	
		СБ1.1 15.22.5-П-1.3.0.1.	
56	1.133.1-5 ВЫП.2 14.000	БЛОК ПРОСТЕНОЧНЫЙ	
		СБ1.1 18.22.5-П-1.3.0.1	
57	1.133.1-5 ВЫП.2 15.000.	БЛОК ПРОСТЕНОЧНЫЙ	
		СБ1.1 12.22.5-П-1.1.2.1,	
		СБ1.1 15.22.5-П-1.1.1.1, СБ1.1 15.22.5-П-1.1.3.1	
		СБ1.1 18.22.5-П-1.1.4.1, СБ1.1 18.22.5-П-1.1.3.1	
57	1.133.1-5 ВЫП.2 15.000 СБ	БЛОК ПРОСТЕНОЧНЫЙ	
		(СБ1.1 12.22.5-П-1.1.2.1,	
		СБ1.1 15.22.5-П-1.1.1.1, СБ1.1 15.22.5-П-1.1.3.1	
		СБ1.1 18.22.5-П-1.1.4.1, СБ1.1 18.22.5-П-1.1.3.1)	
		СБОРОЧНЫЙ ЧЕРТЕЖ	
58	1.133.1-5 ВЫП.2 16.000	БЛОК ПРОСТЕНОЧНЫЙ СБ1.1 12.22.5-П-1.2.2.1	
		СБ1.1 15.22.5-П-1.2.1.1, СБ1.1 15.22.5-П-1.2.3.1,	
		СБ1.1 18.22.5-П-1.2.4.1, СБ1.1 18.22.5-П-1.2.3.1	

ЗАВОД ЖБИ

СТР.	ОБОЗНАЧЕНИЕ	НАИМЕНОВАНИЕ	ПРИМЕЧАНИЕ
58	1.133.1-5 ВЫП.2 16.000 СБ	БЛОК ПРОСТЕНОЧНЫЙ	
		(СБ1.1 12.22.5-П-1.2.2.1,	
		СБ1.1 15.22.5-П-1.2.1.1; СБ1.1 15.22.5-П-1.2.3.1,	
		СБ1.1 18.22.5-П-1.2.4.1; СБ1.1 18.22.5-П-1.2.3.1)	
		Сборочный чертеж	
59	1.133.1-5 ВЫП.2 17.000	БЛОК ПРОСТЕНОЧНЫЙ	
		СБ1.2 11.22.5-П-2.0.0.1; СБ1.2 13.22.5-П-2.0.0.1,	
		СБ1.2 16.22.5-П-2.0.0.1	
59	1.133.1-5 ВЫП.2 17.000 СБ	БЛОК ПРОСТЕНОЧНЫЙ	
		(СБ1.2 11.22.5-П-2.0.0.1; СБ1.2 13.22.5-П-2.0.0.1,	
		СБ1.2 16.22.5-П-2.0.0.1)	
		Сборочный чертеж	
60	1.133.1-5 ВЫП.2 18.000	БЛОК ПРОСТЕНОЧНЫЙ УГЛОВОЙ	
		СБ1.2 11.22.5-П-3.0.0.1; СБ1.2 13.22.5-П-3.0.0.1,	
		СБ1.2 16.22.5-П-3.0.0.1.	
60	1.133.1-5 ВЫП.2 18.000 СБ	БЛОК ПРОСТЕНОЧНЫЙ УГЛОВОЙ	
		(СБ1.2 11.22.5-П-3.0.0.1; СБ1.2 13.22.5-П-3.0.0.1,	
		СБ1.2 16.22.5-П-3.0.0.1)	
		Сборочный чертеж	
61	1.133.1-5 ВЫП.2 19.000	БЛОК ПРОСТЕНОЧНЫЙ УГЛОВОЙ	
		СБ1.3 7.22.5-П-2.0.0.1, СБ1.3 10.22.5-П-2.2.0.1	
62	1.133.1-5 ВЫП.2 20.000	БЛОК ПРОСТЕНОЧНЫЙ УГЛОВОЙ	
		СБ1.3 7.22.5-П-3.0.0.1, СБ1.3 10.22.5-П-3.1.0.1	
63	1.133.1-5 ВЫП.2 21.000	БЛОК ПРОСТЕНОЧНЫЙ	
		ТЕМПЕРАТУРНОГО ШВА	
		СБ1.4 7/7.22.5-22.0.1; СБ1.4 9/7.22.5-П-2.2.0.1	

СТР.	ОБОЗНАЧЕНИЕ	НАИМЕНОВАНИЕ	ПРИМЕЧАНИЕ
64	1.133.1-5 ВЫП.2 22.000	БЛОК ПРОСТЕНОЧНЫЙ	
		ТЕМПЕРАТУРНОГО ШВА	
		СБ1.4 7/7.22.5-П-3.1.0.1; СБ1.4 9/7.22.5-П-3.1.0.1	
65	1.133.1-5 ВЫП.2 23.000	БЛОК ПОДОКОННЫЙ	
		СБ2.1 12.8.4-П-1	
65	1.133.1-5 ВЫП.2 23.000 СБ	БЛОК ПОДОКОННЫЙ	
		(СБ2.1 12.8.4-П-1)	
		Сборочный чертеж	
66	1.133.1-5 ВЫП.2 24.000	БЛОК ПОДОКОННЫЙ	
		СБ2.1 15.11.4-П-1	
66	1.133.1-5 ВЫП.2 24.000 СБ	БЛОК ПОДОКОННЫЙ	
		(СБ2.1 15.11.4-П-1)	
		Сборочный чертеж	
67	1.133.1-5 ВЫП.2 25.000	БЛОК ПОДОКОННЫЙ	
		СБ2.2 12.8.4-П-2, СБ2.2 12.8.4-П-3	
68	1.133.1-5 ВЫП.2 26.000	БЛОК ПОДОКОННЫЙ	
		СБ2.3 12.11.5-П-1	
68	1.133.1-5 ВЫП.2 26.000 СБ	БЛОК ПОДОКОННЫЙ	
		(СБ2.3 12.11.5-П-1)	
		Сборочный чертеж	
69	1.133.1-5 ВЫП.2 27.000	БЛОК ПЕРЕМЫЧЕЧНЫЙ	
		СБ3.1 24.6.5-5П-1; СБ3.1 27.6.5-5П-1,	
		СБ3.1 30.6.5-5П-1, СБ3.1 33.6.5-5П-1,	
		СБ3.1 36.6.5-5П-1.	
70	1.133.1-5 ВЫП.2 27.000 СБ	БЛОК ПЕРЕМЫЧЕЧНЫЙ (СБ3.1 24.6.5-5П-1;	
		СБ3.1 27.6.5-5П-1, СБ3.1 30.6.5-5П-1,	
		СБ3.1 33.6.5-5П-1, СБ3.1 36.6.5-5П-1)	
		Сборочный чертеж	

ИНВ.№ ПОДЛ. | ПОДПИСЬ И ДАТА | ВЗАМ. ИНВ.№

https://zavodjbi.com/

СТР.	ОБОЗНАЧЕНИЕ	НАИМЕНОВАНИЕ	ПРИМЕЧАНИЕ
71	1.133.1-5 ВЫП.2 28.000	БЛОК ПЕРЕМЫЧЕЧНЫЙ СБ3.1 24.6.5-7П-1,	
		СБ3.1 27.6.5-7П-1, СБ3.1 30.6.5-7П-1,	
		СБ3.1 33.6.5-7П-1, СБ3.1 36.6.5-7П-1.	
72	1.133.1-5 ВЫП.2 28.000 СБ	БЛОК ПЕРЕМЫЧЕЧНЫЙ	
		(СБ3.1 24.6.5-7П-1, СБ3.1 27.6.5-7П-1,	
		СБ3.1 30.6.5-7П-1, СБ3.1 33.6.5-7П-1,	
		СБ3.1 36.6.5-7П-1)	
		СБОРОЧНЫЙ ЧЕРТЕЖ	
73	1.133.1-5 ВЫП.2 29.000	БЛОК ПЕРЕМЫЧЕЧНЫЙ	
		СБ3.1 24.4.5-5П-1.1, СБ3.1 27.4.5-5П-1.1,	
		СБ3.1 33.4.5-5П-1.1	
74	1.133.1-5 ВЫП.2 29.000 СБ	БЛОК ПЕРЕМЫЧЕЧНЫЙ	
		(СБ3.1 24.4.5-5П-1.1, СБ3.1 27.4.5-5П-1.1	
		СБ3.1 33.4.5-5П-1.1)	
		СБОРОЧНЫЙ ЧЕРТЕЖ	
75	1.133.1-5 ВЫП.2 30.000	БЛОК ПЕРЕМЫЧЕЧНЫЙ	
		СБ3.1 24.4.5-7П-1.1; СБ3.1 27.4.5-7П-1.1,	
		СБ3.1 33.4.5-7П-1.1.	
76	1.133.1-5 ВЫП.2 30.000 СБ	БЛОК ПЕРЕМЫЧЕЧНЫЙ	
		(СБ3.1 24.4.5-7П-1.1, СБ3.1 27.4.5-7П-1.1,	
		СБ3.1 33.4.5-7П-1.1).	
		СБОРОЧНЫЙ ЧЕРТЕЖ	
77	1.133.1-5 ВЫП.2 31.000	БЛОК ПЕРЕМЫЧЕЧНЫЙ	
		СБ3.1 36.4.5-5П-1.2, СБ3.1 36.4.5-5П-1.3	
77	1.133.1-5 ВЫП.2. 32.000	БЛОК ПЕРЕМЫЧЕЧНЫЙ	
		СБ3.1 36.4.5-7П-1.2, СБ3.1 36.4.5-7П-1.3	
78	1.133.1-5 ВЫП.2 31.000 СБ	БЛОК ПЕРЕМЫЧЕЧНЫЙ	
		(СБ3.1 36.4.5-5П-1.2, СБ3.1 36.4.5-5П-1.3)	
		СБОРОЧНЫЙ ЧЕРТЕЖ	
79	1.133.1-5 ВЫП.2 32.000 СБ	БЛОК ПЕРЕМЫЧЕЧНЫЙ	
		(СБ3.1 36.4.5-7П-1.2, СБ3.1 36.4.5-7П-1.3)	
		СБОРОЧНЫЙ ЧЕРТЕЖ.	

СТР.	ОБОЗНАЧЕНИЕ	НАИМЕНОВАНИЕ	ПРИМЕЧАНИЕ
80	1.133.1-5 ВЫП.2 33.000	БЛОК ЛОДЖИИ ПЕРЕМЫЧЕЧНЫЙ	
		СБ3.5 17.6.5-9П-2, СБ3.5 17.6.5-9П-3	
80	1.133.1-5 ВЫП.2 34.000	БЛОК ЛОДЖИИ ПЕРЕМЫЧЕЧНЫЙ	
		СБ3.6 20.6.5-9П-2, СБ3.6 20.6.5-9П-3	
81	1.133.1-5 ВЫП.2 33.000 СБ	БЛОК ЛОДЖИИ ПЕРЕМЫЧЕЧНЫЙ	
		(СБ3.5 17.6.5-9П-2, СБ3.5 17.6.5-9П-3)	
		СБОРОЧНЫЙ ЧЕРТЕЖ	
82	1.133.1-5 ВЫП.2 34.000 СБ	БЛОК ЛОДЖИИ ПЕРЕМЫЧЕЧНЫЙ	
		(СБ3.6 20.6.5-9П-2, СБ3.6 20.6.5-9П-3)	
		СБОРОЧНЫЙ ЧЕРТЕЖ	
83	1.133.1-5 ВЫП.2 35.000	БЛОК ПОЯСНОЙ	
		СБ4.1 21.6.5-П-1	
83	1.133.1-5 ВЫП.2 35.000 СБ	БЛОК ПОЯСНОЙ	
		(СБ4.1 21.6.5-П-1)	
		СБОРОЧНЫЙ ЧЕРТЕЖ	
84	1.133.1-5 ВЫП.2 36.000	БЛОК ПОЯСНОЙ УГЛОВОЙ	
		(СБ4.2 13.6.5-П-2, СБ4.2 13.6.5-П-3	
84	1.133.1-5 ВЫП.2 37.000	БЛОК ПОЯСНОЙ УГЛОВОЙ	
		СБ4.3 29.6.5-П-2, СБ4.3 29.6.5-П-3	
85	1.133.1-5 ВЫП.2 36.000 СБ	БЛОК ПОЯСНОЙ УГЛОВОЙ	
		(СБ4.2 13.6.5-П-3, СБ4.2 13.6.5-П-2)	
		СБОРОЧНЫЙ ЧЕРТЕЖ	
86	1.133.1-5 ВЫП.2 37.000 СБ	БЛОК ПОЯСНОЙ УГЛОВОЙ	
		(СБ4.3 29.6.5-П-2, СБ4.3 29.6.5-П-3)	
		СБОРОЧНЫЙ ЧЕРТЕЖ	
87	1.133.1-5 ВЫП.2 00.000 Д1	УЗЛЫ I...VI	
88	1.133.1-5 ВЫП.2 00.000 Д2	ФРАГМЕНТ 1, ФРАГМЕНТ 2	
89	1.133.1-5 ВЫП.2 01.100	БЛОК АРМАТУРНЫЙ АБ-1...АБ-4	
90	1.133.1-5 ВЫП.2 01.100 СБ	БЛОК АРМАТУРНЫЙ	
		(АБ-1...АБ4) СБОРОЧНЫЙ ЧЕРТЕЖ	

https://zavodjbi.com/

СТР.	ОБОЗНАЧЕНИЕ	НАИМЕНОВАНИЕ	ПРИМЕЧАНИЕ
90	1.133.1-5 ВВЫП.2 01.200	БЛОК АРМАТУРНЫЙ АБ-5	
91	1.133.1-5 ВЫП.2 12.100	БЛОК АРМАТУРНЫЙ	
		АБ-6 ... АБ-9	
92	1.133.1-5 ВЫП.2 12.100СБ	БЛОК АРМАТУРНЫЙ	
		(АБ-6...АБ-9)СБОРОЧНЫЙ ЧЕРТЕЖ	
92	1.133.1-5 ВЫП.2 12.200	БЛОК АРМАТУРНЫЙ АБ-10	
93	1.133.1-5 ВЫП.2 27.100	БЛОК АРМАТУРНЫЙ	
		АБ-11, АБ-12, АБ-13.	
93	1.133.1-5 ВЫП.2 27.200	БЛОК АРМАТУРНЫЙ	
		АБ-14, АБ-15.	
94	1.133.1-5 ВЫП.2 27.100СБ	БЛОК АРМАТУРНЫЙ	
		(АБ-11, АБ-12, АБ-13)	
		СБОРОЧНЫЙ ЧЕРТЕЖ	
95	1.133.1-5 ВЫП.2 27.200СБ	БЛОК АРМАТУРНЫЙ	
		(АБ-14, АБ-15)	
		СБОРОЧНЫЙ ЧЕРТЕЖ	
96	1.133.1-5 ВЫП.2 28.100	БЛОК АРМАТУРНЫЙ	
		АБ-16, АБ-17, АБ-18.	
96	1.133.1-5 ВЫП.2 28.200	БЛОК АРМАТУРНЫЙ	
		АБ-19, АБ-20	
97	1.133.1-5 ВЫП.2 28.100СБ	БЛОК АРМАТУРНЫЙ	
		(АБ-16, АБ-17, АБ-18)	
		СБОРОЧНЫЙ ЧЕРТЕЖ	
98	1.133.1-5 ВЫП.2 28.200СБ	БЛОК АРМАТУРНЫЙ	
		(АБ-19, АБ-20)	
		СБОРОЧНЫЙ ЧЕРТЕЖ	
99	1.133.1-5 ВЫП.2 29.100	БЛОК АРМАТУРНЫЙ	
		АБ-21, АБ-22, АБ-23	
99	1.133.1-5 ВЫП.2 30.100	БЛОК АРМАТУРНЫЙ	
		АБ-24, АБ-25, АБ-26	

СТР.	ОБОЗНАЧЕНИЕ	НАИМЕНОВАНИЕ	ПРИМЕЧАНИЕ
100	1.133.1-5 ВЫП 2 29.100СБ	БЛОК АРМАТУРНЫЙ	
		(АБ-21, АБ-22, АБ-23)	
		СБОРОЧНЫЙ ЧЕРТЕЖ.	
101	1.133.1-5 ВЫП.2 30.100СБ	БЛОК АРМАТУРНЫЙ	
		(АБ-24, АБ-25, АБ-26)	
		СБОРОЧНЫЙ ЧЕРТЕЖ	
102	1.133.1-5 ВЫП.2 31.100	БЛОК АРМАТУРНЫЙ	
		АБ-27.	
102	1.133.1-5 ВЫП.2 32.100	БЛОК АРМАТУРНЫЙ	
		АБ-28.	
103	1.133.1-5 ВЫП.2 33.100	БЛОК АРМАТУРНЫЙ	
		АБ-29л.	
103	1.133.1-5 ВЫП.2 33.200	БЛОК АРМАТУРНЫЙ	
		АБ-29	
104	1.133.1-5 ВЫП.2 34.100	БЛОК АРМАТУРНЫЙ	
		АБ-30, АБ-30л.	
105	1.133.1-5 ВЫП.2 01.110	КАРКАС	
		КР-1 ... КР-3.	
105	1.133.1-5 ВЫП. 2 01.210	КАРКАС КР-4.	
106	1.133.1-5 ВЫП. 2 33.140	КАРКАС КР-5.	
106	1.133.1-5 ВЫП. 2 33.150	КАРКАС	
		КР-6...КР-6л.	
107	1.133.1-5 ВЫП. 2 33.160	КАРКАС	
		КР-7, КР-7л.	
107	1.133.1-5 ВЫП.2 33.170	КАРКАС	
		КР-8, КР-8л.	
108	1.133.1-5 ВЫП.2 34.110	КАРКАС	
		КР-9, КР-10.	
108	1.133.1-5 ВЫП.2 34.120	КАРКАС КР-11.	

ИНВ.№ ПОДЛ. | ПОДПИСЬ И ДАТА | ВЗАМ.ИНВ.№

https://zavodjbi.com/

СТР.	ОБОЗНАЧЕНИЕ	НАИМЕНОВАНИЕ	ПРИМЕЧАНИЕ
109	1.133.1-5 вып.2 27.110	Сетка С-1	
109	1.133.1-5 вып.2 27.120	Сетка С-2	
110	1.133.1-5 вып.2 27.130	Сетка С-3	
110	1.133.1-5 вып.2 27.140	Сетка С-4	
111	1.133.1-5 вып.2 28.120	Сетка С-5	
111	1.133.1-5 вып.2 28.130	Сетка С-6	
112	1.133.1-5 вып.2 27.150	Сетка С-7	
112	1.133.1-5 вып.2 27.160	Сетка С-8	
113	1.133.1-5 вып.2 28.140	Сетка С-9	
113	1.133.1-5 вып.2 28.150	Сетка С-10	
114	1.133.1-5 вып.2 27.210	Сетка С-11	
114	1.133.1-5 вып.2 27.220	Сетка С-12	
115	1.133.1-5 вып.2 28.210	Сетка С-13	
115	1.133.1-5 вып.2 28.220	Сетка С-14	
116	1.133.1-5 вып.2 27.230	Сетка С-15	
116	1.133.1-5 вып.2 27.240	Сетка С-16	
117	1.133.1-5 вып.2 28.230	Сетка С-17	
117	1.133.1-5 вып.2 28.240	Сетка С-18	
118	1.133.1-5 вып.2 28.110	Сетка С-19	
119	1.133.1-5 вып.2 29.110	Сетка С-20	
119	1.133.1-5 вып.2 29.120	Сетка С-21	
120	1.133.1-5 вып.2 30.110	Сетка С-22	
120	1.133.1-5 вып.2 30.120	Сетка С-23	
121	1.133.1-5 вып.2 29.130	Сетка С-24	
121	1.133.1-5 вып.2 29.140	Сетка С-25	
122	1.133.1-5 вып.2 30.130	Сетка С-26	
122	1.133.1-5 вып.2 30.140	Сетка С-27	
123	1.133.1-5 вып.2 29.150	Сетка С-28	
123	1.133.1-5 вып.2 29.160	Сетка С-29	
124	1.133.1-5 вып.2 30.150	Сетка С-30	

СТР.	ОБОЗНАЧЕНИЕ	НАИМЕНОВАНИЕ	ПРИМЕЧАНИЕ
124	1.133.1-5 вып.2 30.160	Сетка С-31	
125	1.133.1-5 вып.2 31.110	Сетка С-32	
125	1.133.1-5 вып.2 31.120	Сетка С-33	
126	1.133.1-5 вып.2 32.110	Сетка С-34	
126	1.133.1-5 вып.2 32.120	Сетка С-35	
127	1.133.1-5 вып.2 33.110	Сетка С-36, С-36л	
127	1.133.1-5 вып.2 33.110	Сетка (С-36, С-36л)	
		Сборочный чертеж	
128	1.133.1-5 вып.2 33.120	Сетка С-37	
128	1.133.1-5 вып.2 33.130	Сетка С-38	
129	1.133.1-5 вып.2 34.130	Сетка С-39	
129	1.133.1-5 вып.2 34.140	Сетка С-40	
130	1.133.1-5 вып.2 35.010	Сетка С-41	
131	1.133.1-5 вып.2 35.020	Сетка С-42	
131	1.133.1-5 вып.2 36.010	Сетка С-43, С-43л.	
131	1.133.1-5 вып.2 36.020	Сетка С-44, С-44л.	
132	1.133.1-5 вып.2 37.010	Сетка С-45, С-45л.	
132	1.133.1-5 вып.2 37.020	Сетка С-46, С-46л.	
133	1.133.1-5 вып.2 03.010	Изделие закладное М-1	
133	1.133.1-5 вып.2 29.010	Изделие закладное М-2	
134	1.133.1-5 вып.2 33.010	Изделие закладное М-3	
134	1.133.1-5 вып.2 01.101	Петля строповочная П-1...П-4, П-7	
135	1.133.1-5 вып.2 01.201	Петля строповочная П-5	
135	1.133.1-5 вып.2 12.101	Петля строповочная П-6, П-9	
136	1.133.1-5 вып.2 26.001	Петля строповочная П-8.	

https://zavodjbi.com/

Техническое описание

Выпуск 2 серии 1.133.1-5 входит в состав Общесоюзного каталога индустриальных изделий для жилищно-гражданского строительства.

Работа выполнена в соответствии с заданием Государственного комитета по гражданскому строительству и архитектуре при Госстрое СССР от 19.II.1980г.

Рабочие чертежи блоков наружных стен, разработанные в настоящем выпуске, предназначены для изготовления блоков предприятиями строительной промышленности и применения в наружных стенах жилых домов с крупноблочными стенами высотой 5-9 этажей.

Настоящий выпуск содержит техническое описание, сборочные чертежи блоков наружных стен, арматурные изделия, узлы, детали и закладные изделия.

Каждому блоку присвоена определенная марка по открытой буквенно-цифровой системе в соответствии с ГОСТ 23009-78 „Конструкции и изделия бетонные и железобетонные сборные. Условные обозначения /марки/".

Первые две буквы обозначают тип блока: СБ – стеновые блоки наружных стен. Следующая после букв первая цифра обозначает тип блока; вторая цифра, отделенная точкой, обозначает положение блока в плане: рядовой, угловой, блок температурного шва, блок лоджий. Следующие за ними три числа, разделенные точками, являются определяющими габаритами изделия в дециметрах с округлением – длиной, высотой и толщиной блока.

Отделенная тире буква „П" указывает на материал, из которого запроектированы блоки, – легкий бетон на пористых заполнителях.

Схема образования последующих цифровых индексов, которые определяют конкретную марку панели, представлена в таблице №1 на листах 12,13,14.

Последующие цифры в этой таблице, указывающие на дополнительные факторы, характеризуют блок как симметричный, несимметричный левый или правый.

В этой таблице приведены примеры маркировки блоков. Например, марка СБ4.2 13.6.5-П-2 – принадлежит поясному блоку-цифра 4; блок угловой - цифра 2 со следующими габаритами: длина 1300мм, высота 600мм, толщина 500мм, буква П – из легкого бетона на пористых заполнителях, цифра 2 после тире говорит о том, что блок несимметричный левый.

В связи с тем, что в настоящем выпуске блоки имеют маркировку, отличную от маркировки соответствующих блоков в разработанном ранее выпуске 2 серии 1.133-1, также приводится таблица №2, устанавливающая соответствие марок в обоих выпусках.

Таблица №2

Тип блока	Марка блока, принятая в выпуске 2 серии 1.133-1	Марка этого же блока, принятая в настоящем выпуске
Простеночные блоки	НБ-9.22.5-1	СБ1.1 9.22.5-П-1
	НБ-12.22.5-1	СБ1.1 12.22.5-П-1
	НБ-15.22.5-1	СБ1.1 15.22.5-П-1
	НБ-18.22.5-1	СБ1.1 18.22.5-П-1
	НБ-15.22.5-3	СБ1.1 15.22.5-П-1.3
	НБ-18.22.5-5А	СБ1.1 18.22.5-П-1.3
	НБ-12.22.5-5	СБ1.1 12.22.5-П-1.1.2
	НБ-15.22.5-5	СБ1.1 15.22.5-П-1.1.1
	НБ-15.22.5-7	СБ1.1 15.22.5-П-1.1.3
	НБ-18.22.5-5	СБ1.1 18.22.5-П-1.1.4
	НБ-18.22.5-7	СБ1.1 18.22.5-П-1.1.3
	НБ-12.22.5-5	СБ1.1 12.22.5-П-1.2.2
	НБ-15.22.5-3	СБ1.1 15.22.5-П-1.2.1
	НБ-15.22.5-7	СБ1.1 15.22.5-П-1.2.3
	НБ-18.22.5-5	СБ1.1 18.22.5-П-1.2.4
	НБ-18.22.5-7	СБ1.1 18.22.5-П-1.2.3
	НБУ-11.22.5-1	СБ1.2 11.22.5-П-2
	НБУ-13.22.5	СБ1.2 13.22.5-П-2
	НБУ-16.22.5-1	СБ1.2 16.22.5-П-2
	НБУ-11.22.5-1	СБ1.2 11.22.5-П-3
	НБУ-13.22.5	СБ1.2 13.22.5-П-3
	НБУ-16.22.5-1	СБ1.2 16.22.5-П-3
	НБУ-11.22.5-1	СБ1.2 11.22.5-П-3
	НБУ-13.22.5-1	СБ1.2 13.22.5-П-3
	НБУ-16.22.5-1	СБ1.2 16.22.5-П-3
	НБУ-7.22.5-1	СБ1.3 7.22.5-П-2
	НБУ-10.22.5	СБ1.3 10.22.5-П-2.2
	НБУ-7.22.5-1	СБ1.3 7.22.5-П-3
	НБУ-10.22.5	СБ1.3 10.22.5-П-3.1
	НБУ-7/7.22.5-3	СБ1.4 7/7.22.5-П-2.2

Рук.маст.5	Станишевский	
Гл.инж.маст.	Панков	
ГИП	Зыкина	
Провер.	Зыкина	
Разраб.	Зыкина	

1.133.1-5 вып. 200.000 ТО

Техническое описание

Стадия	Лист	Листов
Р	1	12

ЦНИИЭП жилища г. Москва

Инв.№ подл. | Подпись и дата | Взам.инв.№

Тип блока	Марка блока, принятая в выпуске 2 серии 1.133-1	Марка этого же блока, принятая в настоящем выпуске
Подоконные блоки	НБУ-9/7.22.5-3	СБ1.4 9/7.22.5П-3.2
	НБУ-9/7.22.5-3	СБ1.4 9/7.22.5П-3.1
	НБУ-9/7.22.5-3	СБ1.4 9/7.22.5П-3.1
	НБО-12.8.4	СБ2.1 12.8.4-П-1
	НБО-15.11.4	СБ2.1 15.11.4-П-1
	НБО-12.8.4Л	СБ2.2 12.8.4-П-2
	НБ-12.8.4ПР	СБ2.2 12.8.4-П-3
	НБО-12.11.5	СБ2.3 12.11.5-П-1
Поясные блоки	НБ-21.6.5	СБ4.1 21.6.5-П-1
	НБУ-13.6.5	СБ4.2 13.6.5-П-2
	НБУ-13.6.5Л	СБ4.2 13.6.5-П-3
	НБУ-29.6.5	СБ4.3 29.6.5-П-2
	НБУ-29.6.5Л	СБ4.3 29.6.5-П-3
Перемычечные блоки	НБ-24.6.5П	СБ3.1 24.6.5-5П-1
	НБ-27.6.5П	СБ3.1 27.6.5-5П-1
	НБ-30.6.5П	СБ3.1 30.6.5-5П-1
	НБ-33.6.5П	СБ3.1 33.6.5-5П-1
	НБ-36.6.5П	СБ3.1 36.6.5-5П-1
	НБ-24.6.5П	СБ3.1 24.6.5-7П-1
	НБ-27.6.5П	СБ3.1 27.6.5-7П-1
	НБ-30.6.5П	СБ3.1 30.6.5-7П-1
	НБ-33.6.5П	СБ3.1 33.6.5-7П-1
	НБ-36.6.5П	СБ3.1 36.6.5-7П-1
	НБ-24.4.5П	СБ3.1 24.4.5-5П-1.1
	НБ-27.4.5П	СБ3.1 27.4.5-5П-1.1
	НБ-33.4.5П	СБ3.1 33.4.5-5П-1
	НБ-36.4.5Л	СБ3.1 36.4.5-5П-1.2
	НБ-36.4.5ПЛ	СБ3.1 36.4.5-5П-1.3
	НБ-36.4.5ПЛ	СБ3.1 36.4.5-7П-1.2
	НБ-36.4.5ПЛ	СБ3.1 36.4.5-7П-1.3
	НБ-24.4.5П	СБ3.1 24.4.5-7П-1.1
	НБ-27.4.5П	СБ3.1 27.4.5-7П-1.1
	НБ-33.4.5П	СБ3.1 33.4.5-7П-1.1
	НБ-36.4.5ПЛ	СБ3.1 36.4.5-7П-1.2
	НБ-36.4.5ПЛ	СБ3.1 36.4.5-7П-1.3
	НБЛ-17.6.5	СБ3.5 17.4.5-9П-2
	НБЛ-17.6.5Л	СБ3.5 17.4.5-9П-3
	НБЛ-20.6.5	СБ3.6 20.6.5-9П-2
	НБЛ-20.6.5Л	СБ3.6 20.6.5-9П-3

Блоки наружных стен разработаны для применения во II и III климатических районах и 1в подрайоне.

При применении изделий каталогов наружных стеновых блоков к конкретным условиям строительства, необходимо учитывать фактическое сопротивление теплопередачи ограждающих конструкций $R_o^ф$, а $t_н$ принимать по СНиП II-А.6-72.

Зоны влажности, физические показатели материалов, теплофизические показатели по СНиП II-3-79, с учетом повышения требуемого термического сопротивления ограждающих конструкций $R_o^{тр}$ на 10% согласно письма Госгражданстроя от 5.08.80г. Расчитываемого по формуле I СНиП II-3-79 и „Методических указаний по корректировке типовых проектов жилых домов и блок-секций направленной на повышение тепловой эффективности зданий".

Таблица допустимых расчетных температур наружного воздуха для выбора толщины наружных стен.

Толщина стен в см	Объемный вес материала стен в кг/м³	Шлакобетон на топливных (котельных) шлаках аглопоритобетон.			Шлакобетон на гранулированных шлаках и малоклинкерных вяжущих			Керамзитобетон на керамзитовом песке			Шлакобетон (термозитобетон)		
		Зоны влажности											
		Сухая	Норм.	Влажн.	Сухая	Норм.	Влажн.	Сухая	Норм.	Влажн.	Сухая	Норм.	Влажн.
50	1200	-40.8	-35.2	-35.2	-49.0	-36.1	-36.1	-44.7*	-36.1*	-36.1*	-59.6*	-44.3*	-44.3*
	1400	-31.2	-27.3	-27.3	-36.4*	-31.6*	-31.6*	-33.7	-27.3	-27.3	-44.7*	-36.1*	-36.1*

В таблице приведены допустимые зимние температуры наружного воздуха, вычисленные при $t_в$=18° принятой по СНиП II-Л.1-71*, что соответствует районам со средней температурой наиболее холодной пятидневки -31° С и выше, при температуре ниже 31°С внутренняя расчетная температура увеличена на 2°С ($t_в$=20°С)

Расчетные температуры наружного воздуха для стен, имеющих большую инерционность, отмечены *.

Инв. № подл. | Подпись и дата | Взам. инв. №

В данном выпуске разработаны блоки простеночные, перемычечные, поясные и подоконные.

Перемычечные блоки являются блоками армированными

Перемычечные блоки разработаны для пятиэтажных крупноблочных зданий, имеющих продольные несущие стены и для девятиэтажных зданий, имеющих поперечную схему несущих стен. В зданиях с продольными стенами несущими нагрузку от опирания перекрытия учтено с половины пролета между несущими стенами, в зданиях с поперечными несущими стенами с половины ширины плиты перекрытия.

При расчете перемычечных блоков принято 2 расчетных схемы: блок промежуточных этажей принят защемленным, блок верхних этажей-шарнирно опертым с двумя консолями.

Расчет блоков с округленной несущей способностью 7 тонн произведен по схеме шарнирно-опертой балки с двумя консолями (расчетная схема и нагрузки указаны на сборочных чертежах).

Расчет блоков с округленной несущей способностью 5 тонн произведен по двум схемам. По схеме шарнирно-опертой балки с двумя консолями расчитывалось по прочности пролетное сечение и производился расчет по деформациям, все нагрузки по этой схеме указаны на сборочном чертеже; по схеме защемленной балки был выполнен расчет опорного сечения по прочности и на расчетную нагрузку q=4770 кгс/м для блоков высотой 500мм и q=5450 кгс/м для блоков высотой 420мм.

Перемычечные блоки рассчитаны на основные сочетания нагрузок, в состав которых входят постоянные, длительные и кратковременные нагрузки в тех случаях, когда в расчете на основное сочетание нагрузок учитываются две временные нагрузки одновременно, расчетные величины этих нагрузок умножаются на коэффициент 0.9 согласно СНиП II-6-74 т к. в состав нагрузок не входят нагрузки малой суммарной длительности, расчетные сопротивления бетона $R_{пр}$ и R_p принимаются с коэффициентом $m_{б1}$=0.85 согласно СНиП II-21-75.

Перемычечные блоки рассчитаны по предельным состояниям I и II групп, при расчете по I предельному состоянию произведен расчет на действие крутящего момента.

Бетон перемычечных блоков в расчете принят марки „100"

Марка легкого бетона для неармированных блоков принимается 50, 75 или 100 в зависимости от расчетной нагрузки на блоки в конструкции здания (на чертежах условно показано максимальная марка бетона).

Перемычечные блоки армируются объемными арматурными блоками, состоящими из 2-х взаимно пересекающихся сеток. Блоки простеночные, поясные и подоконные не имеют расчетной арматуры.

Технические требования и требования к изготовлению

Изготовление блоков предусмотрено из легкого конструктивного плотного бетона с объемной массой /в высушенном до постоянного веса состоянии/ 1200, 1400 кг/м3 на искусственных пористых заполнителях: песок керамзитовый по ГОСТ 9759-76, песок из вспученного перлита по ГОСТ 10832-74*, песок пористый из металлургического шлака (шлаковая пемза) ГОСТ 9760-75, песок аглопоритовый по ГОСТ 11991-76, гранулированные шлаки и малоклинкерные вяжущие по республиканским и отраслевым стандартам.

Допускается применение блоков из легкого бетона с меньшим объемным весом при условии обеспечения заданной марки бетона.

Изготовление блоков с большим объемным весом не допускается. Легкие бетоны на пористых заполнителях должны соответствовать СНиП II-21-75. Марка бетона наружного отделочного фактурного слоя принимается не ниже 100.

В блоках из бетона марки 100 фактурный слой выполняется из марки 150. Марка фактурного слоя 100 может быть применена при обосновании климатическими и производственными условиями и при согласовании с проектной организацией, привязывающей типовой проект. Объемная масса материла фактурного слоя 2000 кг/м3

Марки по морозостойкости /МРЗ/ для бетона блоков и фактурного слоя принимаются по таблице 8 СНиП II-21-75.

Наружная поверхность блоков имеет фактурный слой толщиной 30мм, который принят из цементо-песчаного раствора или бетона.

Фактурный слой должен быть прочно связан с бетоном блока. Вид раствора для фактурного слоя принимается заводом-изготовителем по согласованию с проектной организацией привязывающей типовой проект.

Блоки запроектированы с учетом изготовления их в стальных формах в горизонтальном положении. Распалубка и извлечение из формы может производится при достижении бетоном прочности не менее 80% от проектной с использованием кантователя с углом наклона формы не менее 70° к горизонтали.

Инв. № подл. | Подпись и дата | Взам. инв. №

17399 11

Для монтажных петель следует применять горячекатанную арматуру класса Ас-II и класса А-I марок ВСт.3сп2 и ВСт 3пс2 по ГОСТ 380-71* и ГОСТ 5781-75. Сталь ВСт. 3пс2 в случае монтажа конструкций при температуре -40° С и ниже не применять.

Петли рассчитаны на подъем блоков, изготавливаемых из бетона с объемным весом не более 1400 кг/м³ в высушенном состоянии. Диаметры арматуры для петель определены из условия подъема блоков с наибольшим объемным весом при 12% влажности по весу.

Подъемные петли должны быть приварены к арматурным каркасам контактной точечной сваркой.

Изготовление каркасов следует производить контактной точечной электросваркой в соответствии с требованиями ГОСТ 10922-75 и СН 393-78 „Инструкция по сварке соединений арматуры и закладных деталей железобетонных конструкций" каркасы могут также применяться вязаные вязальной проволокой.

Закладные детали предназначены для восприятия усилий, которые могут возникнуть при монтаже здания.

Закладные детали разработаны согласно „Каталога унифицированных заготовок элементов сварных закладных деталей для крупнопанельных жилых зданий, строящихся в обычных условиях".

Длина анкеров принята из условия заанкеривания арматуры. Соединение пластин с анкерами рекомендуется осуществлять контактной рельефно-точечной сваркой. Допускается применение и других видов сварки при соблюдении соответствующих технических условий.

Заводу-изготовителю необходимо предусмотреть мероприятия для фиксации закладных деталей при установки их в формы в соответствии с принятой на заводе технологей.

Сетки и каркасы фиксируются с помощью фиксатора и дополнительных стержней, крепящихся к борту оснастки и убираемых после бетонирования.

Для предохранения от коррозии на период хранения, транспортирования и эксплуатации лицевые поверхности закладных деталей должны иметь антикоррозийную защиту согласно СНиП II-28-73.

Поставка блоков потребителю производится по достижении бетоном отпускной прочности, величина которой устанавливается в соответствии с ГОСТ 13015-67, при этом отпускная прочность в процентах от проектной марки по прочности на сжатие должна быть не менее 100% проектной.

В тех случаях, когда по условиям монтажа здания своевременно обеспечивается необходимое приращение прочности бетона блоков, допускается поставлять блоки с прочностью бетона: 80% - для легкого бетона, 70% - для раствора или бетона отделочного слоя.

При монтаже здания в зимнее время отпускная прочность бетона блоков должна соответствовать проектной

Технические требования, предъявляемые при приемке

Лицевые поверхности блоков должны быть гладкими.

Блоки могут выпускаться без внутреннего отделочного слоя или с внутренним отделочным слоем толщиной не более 15 мм из цементного или цементно-известкового раствора на тяжелом или легком песке. Марка раствора внутреннего отделочного слоя по прочности на сжатие должна быть не ниже 50 и не выше марки легкого бетона блоков.

На поверхностях блоков не допускаются раковины и впадины, трещины и околы. Допускаемые отклонения от размеров следует принимать в соответствии с ГОСТ 19010-73 и ГОСТ 13015-75.

Методы контроля и испытаний.

Контроль качества блоков наружных стен должен производится путем систематического пооперационного контроля при изготовлении изделий прочности бетонных кубов и арматуры, точности укладки арматурных блоков и толщины защитных слоев бетона.

При освоении производства блоков или изменении технологии их изготовления следует проводить оценку их прочности неразрушающими методами и в соответствии с требованиями ГОСТ 8829-77 "Изделия железобетонные сборные. Методы испытаний и оценки прочности жесткости и трещиностойкости" необходимые данные для испытаний сведены в таблицы № 3 и №4.

4. Технические требования при хранении и транспортировке.

Складирование и транспортировка блоков к месту монтажа должны производиться только в вертикальном /рабочем/ положении. Панелевозы должны иметь приспособления, обеспечивающие неподвижность блоков и сохранность их лицевых поверхностей.

5. Указания по применению блоков.

В типовых проектах должны быть даны указания по применению блоков и способу производства работ, обеспечивающему плотное заполнение раствором швов в местах сопряжения блоков.

Поверхности блоков в местах сопряжения должны быть тщательно очищены от мусора, снега и льда. Лунки строповочных петель при монтаже должны быть заполнены раствором.

В каталоге разработан вариант парапетных блоков, имеющих боковые петли для крепления подкосами при монтаже стен.

Наружные стены из блоков, представленных в настоящем выпуске, относятся к несгораемым, предел огнестойкости 11 часов.

Перемычечные блоки применяются в зависимости от нагрузки на них в системе здания. По несущей способности блоки подразделяются на 2 марки: блоки с округленной несущей способностью 5т/пог.м и 7т/пог.м. Различие в несущей способности отражено в марках блоков, в которых перед буквой „П" между двумя тире вводится цифра, обозначающая несущую способность перемычечных блоков. Например: СБ 3.1 33.6.5-5П-1- перемычечный блок, рядовой, длиной 330 см, высотой 58 см, толщиной 50 см, округленная несущая способность 5 тонн на пог. м, на пористых заполнителях. Этот блок расчитан на нагрузку от междуэтажного перекрытия, подоконного блока и столярки и применяется в промежуточных этажах зданий как с продольной так и с поперечной схемой несущих стен и под чердачным перекрытием зданий с поперечной схемой несущих стен.

Блок СБ 3.1 33.6.5-7П-1- перемычечный блок, рядовой, длиной 330 см, высотой 58 см, толщиной 50 см, округленная несущая способность 7 тонн на пог.м на пористых заполнителях, симметричный. Этот блок расчитан на нагрузку от чердачного перекрытия, покрытия, чердачного блока и козырка (для блоков высотой 420 мм) и применяются под чердачным перекрытием здания с продольной схемой несущих стен и в торцевых стенах зданий с поперечной схемой несущих стен.

Варианты отделки наружных поверхностей блоков.

1. При формовании изделия лицом вниз:
   а. декоративный бетон с вскрытием фактуры и использованием замедлителей твердения цемента;
   б. получение рельефной поверхности с помощью матриц.
2. При формовании изделия лицом вверх:
   а. присыпка дробленым материалом (мраморный или гранитный щебень.);
   б. декоративный бетон с вскрытием фактуры смывом водой;
   в. фактурный слой на белом цементе;
   г. набрызг полимерцементного раствора до термообработки
3. В построечных условиях:
   а. возможна окраска синтетическими водоэмульсионными силикатными, перхлорвиниловыми красками;
   б. отделка декоративной крошкой, наклеющейся полимерцементной основе;
   в. набрызг полимерцементным раствором.

Письмом Госстроя СССР от 15 апреля 1980 г. N 42-Д. введен в действие с 1 июля 1980 г сокращенный сортамент арматурной стали. В данном выпуске применена арматурная проволока марки В-I, которая в случае отсутствия может быть заменена: ф4 и ф5 В-I на аналогичные диаметры стали класса Вр-I; ф6 и ф8 В-I на аналогичные диаметры стали класса А-III.

Инв.№ подл. | Подпись и дата | Взам.инв.№

17.399 13

ЦИФРЫ, ОПРЕДЕЛЯЮЩИЕ КОНКРЕТНУЮ МАРКУ БЛОКА

ТАБЛИЦА 1.

ЭСКИЗ БЛОКА	ТИП БЛОКА	ПОЛОЖЕНИЕ БЛОКА В ПЛАНЕ	ДОПОЛНИТЕЛЬНЫЕ ФАКТОРЫ: СИММЕТРИЧНЫЙ	НЕСИММЕТРИЧНЫЙ: ЛЕВЫЙ	НЕСИММЕТРИЧНЫЙ: ПРАВЫЙ	НАЛИЧИЕ ШПОНКИ: СЛЕВА	НАЛИЧИЕ ШПОНКИ: СПРАВА	НАЛИЧИЕ ШПОНКИ: В СЕРЕДИНЕ	ПРИВЯЗКА ШПОНКИ К ОСИ СИММЕТР.: 150	170	200	300	НАЛИЧИЕ МОНТАЖНОЙ ПЕТЛИ	ПРИМЕРЫ МАРКИРОВКИ
			1	2	3	1	2	3	1	2	3	4	1	
	1 ПРОСТЕНОЧНЫЕ БЛОКИ	РЯДОВОЙ 1	1	—	—	1	2	3	1	2	3	4	1	СБ1.1 12.22.5-П-1, СБ1.1 9.22.5-П1.00.1 СБ1.1 15.22-5-П-1,3, СБ1.1 15.22.5-П-1.2,3, СБ1.1 18,22.5. П-1,1.3,
		УГЛОВОЙ 2	—	2	3	—	—	—	—	—	—	—	1	СБ1,2 13.22.5-П-2, СБ1,2 13,22.5-П-3, СБ1,2 13.22,5-П-2. 0.0.1 СБ1.2 13.22.5-П-3.0.0.1
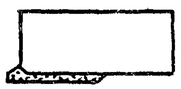		УГЛОВОЙ 3	—	2	3	—	—	—	—	—	—	—	1	СБ1.3 10.22.5-П-2.2, СБ1.3 10.22.5-П-3.1, СБ1.3 7.22,5-П-3, СБ1.3 7.22.5-П-2
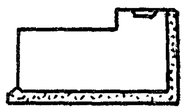		ТЕМПЕРАТ. 4	—	2	3	1	2	—	—	—	—	—	1	СБ1.4 9|7.22.5-П-2.2 СБ1.4 9|7.22.5-П-3.1 СБ1.4 7|7.22.5-П-2.2.0.1 СБ1.4 7|7 22.5-П-3.1.0.1
		ЛОДЖИИ 5	—	—	—	—	—	—	—	—	—	—	—	———
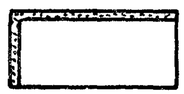		ЛОДЖИИ 6	—	—	—	—	—	—	—	—	—	—	—	———
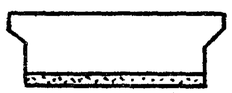	2 ПОДОКОННЫЕ БЛОКИ	РЯДОВОЙ 1	1	—	—	—	—	—	—	—	—	—	—	СБ2.1 12.8.4-П-1, СБ2.1 15, 11.4-П-1
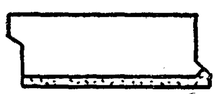		УГЛОВОЙ 2	—	2	3	—	—	—	—	—	—	—	—	СБ2.2 12.8.4-П-2
		3	1	—	—	—	—	—	—	—	—	—	—	СБ2 3 12.11.5-П-1

ПРИМЕЧАНИЕ: Угловой блок в табл. изображен левым по положению на плане.

1.133.1-5 вып. 2 00.000 ТО

КОПИРОВАЛ Зерн. Бел — 17399 14 ФОРМАТ 12

ЦИФРЫ, ОПРЕДЕЛЯЮЩИЕ КОНКРЕТНУЮ МАРКУ БЛОКА

Эскиз блока	Тип блока	Положение блока в плане	Дополнительные факторы: Нагрузка т/м пог.			Положение в плане			Положение закладной в блоке для приварки балконной плиты			Примеры маркировки
			5	7	9	Симметричный	Несимметричный: Левый	Несимметричный: Правый	Симметричный	Несимметричный: Левый	Несимметричный: Правый	
						1	2	3	1	2	3	
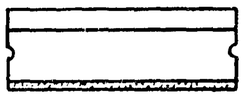	Перемычечные 3	Рядовой 1	5	7	—	1	—	—	—	—	—	СБ3.1 33.6.5-5П-1, СБ3.1 36.4.5-5П-1.2 СБ3.1 33.6.5-7П-1, СБ3.1 36.4П-7П-1.3
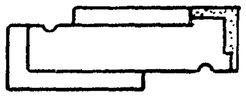		Лоджии 5	—	—	9	—	2	3	—	—	—	СБ3.5 17.6.5-9П-2. СБ3.5 17.6.5-9П-3
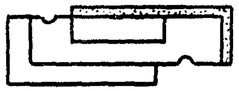		Лоджии 6	—	—	9	—	2	3	—	—	—	СБ3.6 20.6.5-9П-2, СБ3.6 20.6.5-9П-3.

ЗАВОД ЖБИ

Инв. № подл. | Подпись и дата | Взам. инв. №

Копировал Зарич М-17399 15 Формат 10

ЦИФРЫ, ОПРЕДЕЛЯЮЩИЕ КОНКРЕТНУЮ МАРКУ БЛОКА

Эскиз блока	Тип блока	Положение блока в плане	Дополнительные факторы: Симметричный	Несимметричный: Левый	Несимметричный: Правый	Наличие шпонки: Слева	Наличие шпонки: Справа	Наличие шпонки: Всередине	Привязка шпонки к оси симметр.: 150	170	200	300	Примеры маркировки
			1	2	3	1	2	3	1	2	3	4	
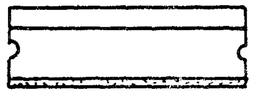	Поясные блоки 4	Рядовой 1	1	—	—	—	—	—	—	—	—	—	СБ4.1 21.6.5-П-1
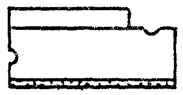		Угловой 2	—	2	3	—	—	—	—	—	—	—	СБ4.2 13.6.5-П-2, СБ4.2 13.6.5-П-3
		Угловой 3	—	2	3	—	—	—	—	—	—	—	СБ4.3 29.6.5-П-2; СБ4.3 29.6.5-П-3
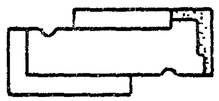		Лоджий 5	—	—	—	—	—	—	—	—	—	—	———
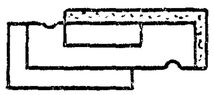		Лоджий 6	—	—	—	—	—	—	—	—	—	—	———

ЗАВОД ЖБИ

Основные ситуации расположения наружных стеновых блоков

Простеночных

Перемычечных (СБ3.1) и поясных (СБ4)

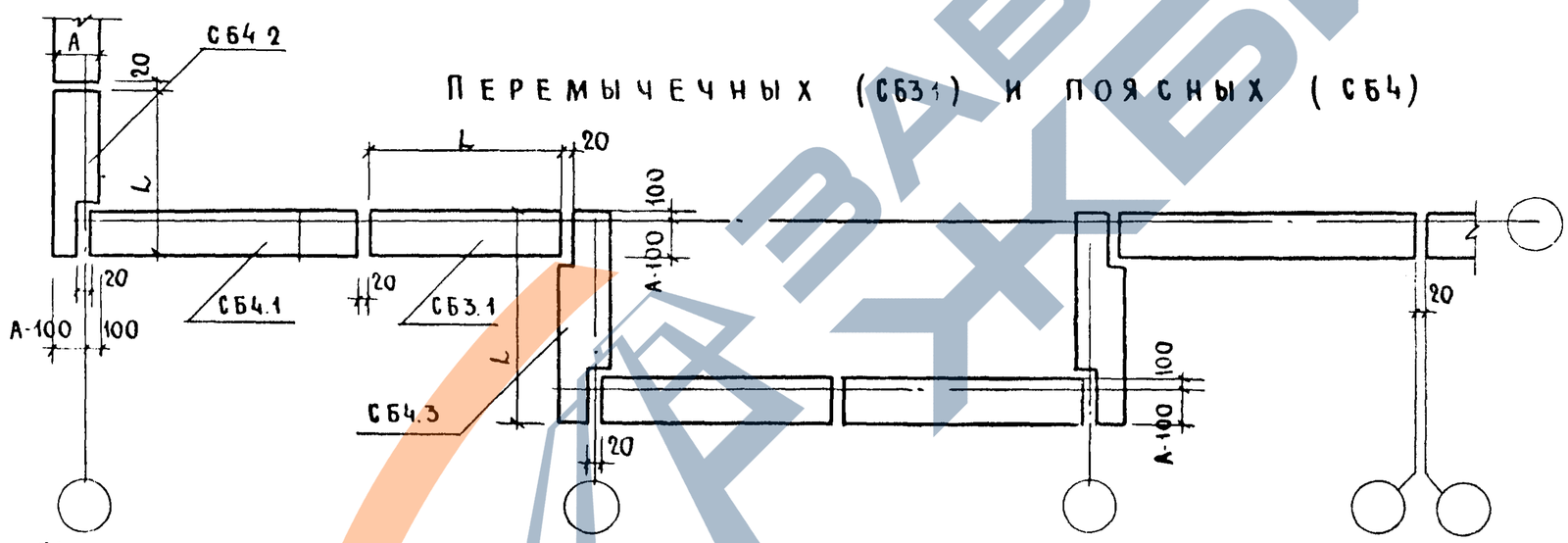

Подоконных

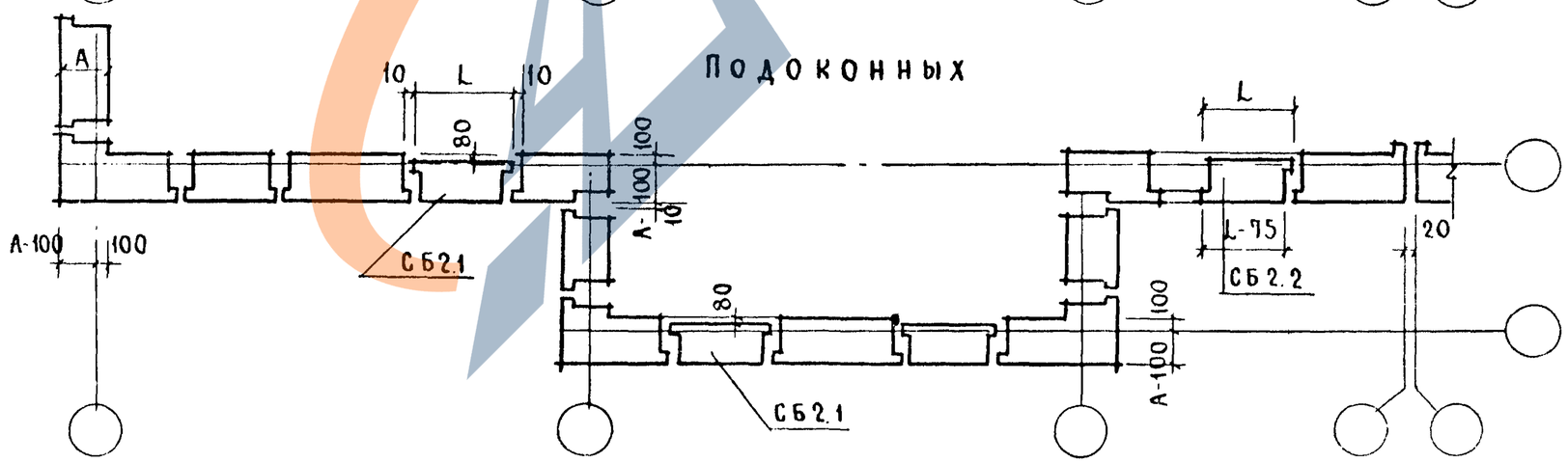

1.133.1-5 вып.2 00.000 ТО	Лист 9

Инв № подл. | Подпись и дата | Взам. инв №

Копировал 17399 17 Формат А0

Основные ситуации расположения наружных стеновых блоков лоджии

Простеночных

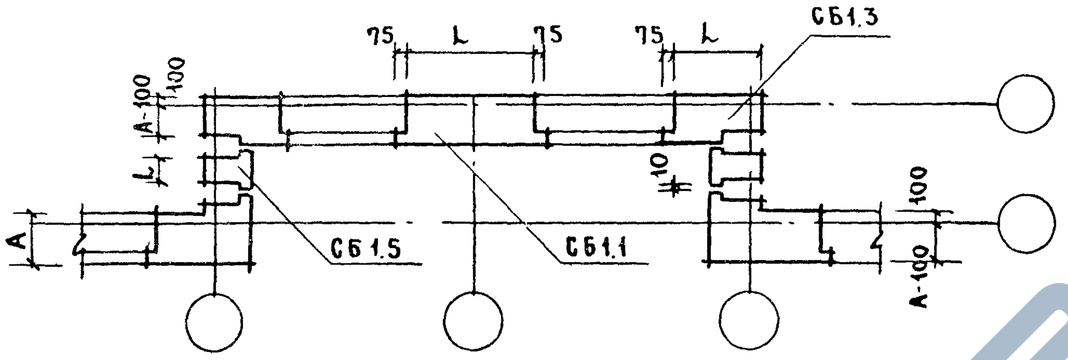

Перемычечных (СБ3.6) и поясных (СБ4.6)

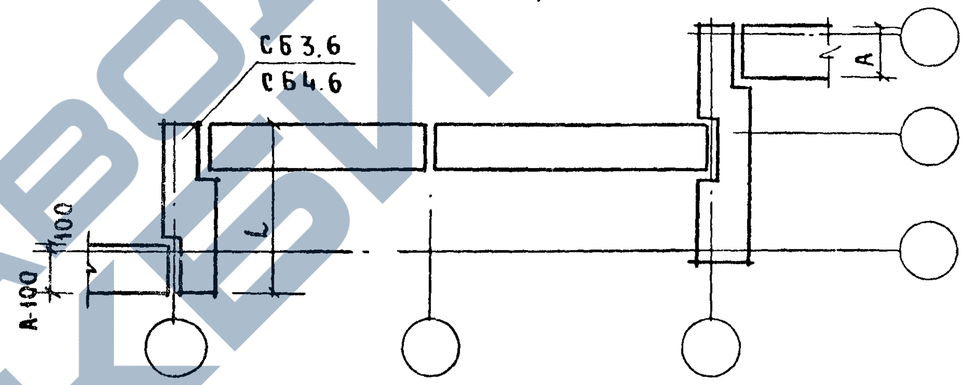

Перемычечных (СБ3) и поясных (СБ4)

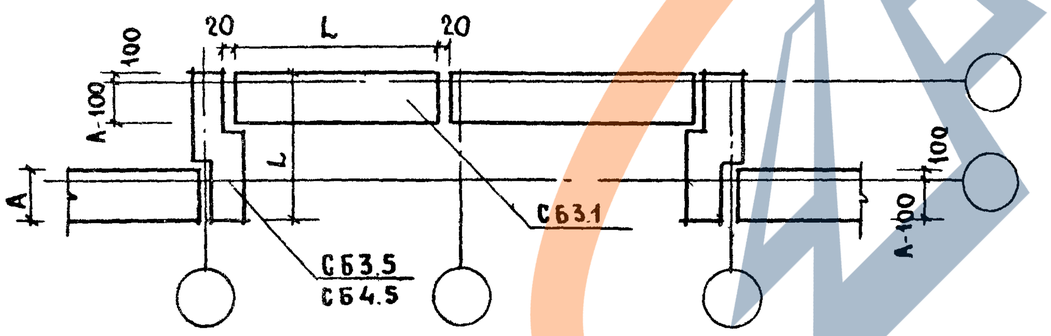

ЗАВОД ЖБИ

Проверка прочности

Марка перемычечного блока	Схема опирания и загружения перемычечных блоков при испытаниях		Характер разрушений и величина коэффициента С					
			Текучесть продольной растянутой арматуры до наступления раздробления бетона сжатой зоны С=1,4			Разрыв продольной растянутой арматуры. Раздробление бетона сжатой зоны. Сечения до наступления текучести продольной растянутой арматуры или разрушение по сечениям, наклонным к продольной оси С=1,6		
			Величина полной контрольной нагрузки при которой: (кгс)			Величина полной контрольной нагрузки при которой: (кгс).		
	l_0 (мм)	a (мм)	Перемычки признаются годными: с учетом собственного веса ≥ q полн.	Перемычки признаются годными: за вычетом собственного веса ≥ q доп.	Требуется повторное испытание: с учетом собственного веса < q полн. но ≥ 0,85 q полн.	Перемычки признаются годными: с учетом собственного веса ≥ q полн.	Перемычки признаются годными: за вычетом собственного веса ≥ q доп.	Требуется повторное испытание: с учетом собственного веса < q полн. но ≥ 0,85 q доп.
СБ3.1 24.6,5-5П-1	160	39	4032	3384	< 4032, но ≥ 3427	4608	3867	< 4608, но ≥ 3917
СБ3.1 27.6,5-5П-1	190		4410	3762	< 4410, но ≥ 3749	5040	4299	< 5040, но ≥ 4284
СБ3.1 30.6.5-5П-1	220		4634	3986	< 4634, но ≥ 3939	5296	4555	< 5296, но ≥ 4502
СБ3.1 33.6.5-5П-1	250		4816	4168	< 4816, но ≥ 4094	5504	4763	< 5504, но ≥ 4678
СБ3.1 36.6.5-5П-1	280		4914	4266	< 4914, но ≥ 4177	5616	4875	< 5616, но ≥ 4774
СБ3.1 24.6,5-7П-1	160		6874	6226	< 6874, но ≥ 5845	7856	7115	< 7856, но ≥ 6678
СБ3.1 27.6,5-7П-1	190		7532	6884	< 7532, но ≥ 6402	8608	7867	< 8608, но ≥ 7317
СБ3.1 30.6.5-7П-1	220		7966	7318	< 7966, но ≥ 6771	9104	8363	< 9104, но ≥ 7738
СБ3.1 33.6.5-7П-1	250		8246	7598	< 8246, но ≥ 7009	9424	8683	< 3424, но ≥ 8010
СБ3.1 36.6.5-7П-1	280		9380	8732	< 9380, но ≥ 7973	10720	9979	< 10720, но ≥ 9112
СБ3.1 24.4.5-5П-1	160		4662	4164	< 4662, но ≥ 3368	5328	4758	< 5328, но ≥ 4529
СБ3.1 27.4.5-5П-1	190		4788	4290	< 4788, но ≥ 4070	5472	4902	< 5472, но ≥ 4651
СБ3.1 33.4.5-5П-1	220		5600	5102	< 5600, но ≥ 4760	6400	5830	< 6400, но ≥ 5440
СБ3.1 36.4.5-5П-1,3	280		5684	5186	< 5684, но ≥ 4831	6496	5926	< 6496, но ≥ 5522
СБ3.1 24.4.5-7П-1	160		7560	7062	< 7560, но ≥ 6426	8640	8070	< 8640, но ≥ 7344
СБ3.1 27.4.5-7П-1	190		8400	7902	< 8400, но ≥ 7140	9600	9030	< 9600, но ≥ 8160
СБ3.1 33.4.5-7П-1	250		9030	8538	< 9030, но ≥ 7676	10320	9750	< 10320, но ≥ 8772
СБ3.1 36.4.5-7П-1,3	280		9268	8770	< 9268, но ≥ 7878	10592	10022	< 10592, но ≥ 9003

Взам. инв. № | Подпись и дата | Инв. № подл.

ПРОВЕРКА ЖЕСТКОСТИ И ТРЕЩИНОСТОЙКОСТИ

Марка перемычечного блока	Схема испытания и загружения перемычечных блоков		q полн. Полная контрольная нагрузка, включая собственный вес перемычки по проверке жесткости.	q доп. За вычетом собственного веса перемычки для проверки жесткости и трещиностойкости	f длит. От полной контрольной нагрузки, принимая ее длительное действие	f кр. От полной контрольной нагрузки, принимая ее кратковременное действие	f пред. Предельно допустимый прогиб	f длит. / f пред	Прогиб при котором:		Контрольная ширина раскрытия трещин
	l_0 (мм)	a (мм)	(кгс)	(кгс)	(мм)	(мм)	(мм)	%	Перемычки признаются годными (мм)	Требуется повторное испытание (мм)	(мм)
СБ3.1 24.6.5-5п-1	190	39	2400	1937	0,0592	0,0296	8,0	0,74	≤0,0355	>0,0355, но≤0,0335	0,25
СБ3.1 27.6.5-5п-1	190		2660	2197	0,130	0,0651	9,5	1,37	≤0,0781	>0,0781, но≤0,0846	
СБ 3.1 30.6.5-5п-1	220		2810	2347	0,248	0,124	11,0	2,25	≤0,148	>0,148, но≤0,161	
СБ 3.1 33.6.5-5п-1	250		2870	2407	0,422	0,211	12,5	3,38	≤0,253	>0,253, но≤0,274	
СБ 3.1 36.6.5-5п-1	280		2940	2477	0,680	0,340	14,0	4,86	≤0,408	>0,408, но≤0,442	
СБ3.1 24.6.5-7п-1	160		4120	3657	0,102	0,0509	8,0	1,28	≤0,061	>0,061, но≤0,066	
СБ 3.1 27.6.5-7п-1	190		4520	4057	0,222	0,109	9,5	2,34	≤0,131	>0,131, но≤0,142	
СБ 3.1 30.6.5-7п-1	220		4790	4327	0,422	0,211	11,0	3,84	≤0,253	>0,253, но≤0,274	
СБ 3.1 33.6.5-7п-1	250		4930	4467	2,320	1,100	12,5	18,56	≤1,320	>1,320, но≤1,430	
СБ 3.1 36.6.5-7п-1	280		5030	4567	4,000	2,100	14,0	28,57	≤2,520	>2,520, но≤2,730	
СБ3.1 24.4.5-5п-1	160		2820	2464	0,197	0,084	8,0	2,46	≤0,100	>0,100, но≤0,109	
СБ3.1 27.4.5-5п-1	190		3100	2744	0,430	0,216	9,5	4,53	≤0,259	>0,259, но≤0,281	
СБ3.1 33,4.5-5п-1	220		3370	3014	5,460	2,920	11,0	49,64	≤3,504	>3,504, но≤3,796	
СБ3.1 36.4.5-7п-1,3	280		3440	3084	9,170	5,180	14,0	65,50	≤6,216	>6,216, но≤6,734	
СБ3.1 24.4.5-7п-1	160		4350	3994	0,304	0,152	8,0	3,80	≤0,182	>0,182, но≤0,197	
СБ3.1 27.4,5-7п-1	190		4880	4524	2,660	1,340	9,5	28,00	≤1,608	>1,608, но≤1,742	
СБ3.1 33.4.5-7п-1	250		5300	4944	6,950	3,620	12,5	55,60	≤4,340	>4,340, но≤4,706	
СБ3.1 36.4.5-7п-1,3	280		5470	5114	7,690	4,320	14,0	54,93	≤5,184	>5,184, но≤5,616	

17399 20

Марка блока	Эскиз блока	Геометрические характеристики: Длина L мм	Ширина B мм	Высота H мм	Площадь м²	Показатели расхода материалов на блок: Объем бетона м³	Объем фактурн. слоя м³	Расход стали натурал. / привед.	Показатели расхода материалов на 1 м² блока нетто: Объем бетона м³	Объем фактурн. слоя м³	Расход стали натурал / привед.	Масса, кг: Объемная масса бетона кг/м³ 1200	1400	№ стр.
СБ1.1 9.22.5-П-1	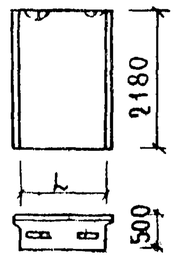	890	500	2180	2.267	0.917	0.088	2.60 / 3.39	0.404	0.04	1.145 / 1.500	1370	1570	35,36
СБ1.1 12.22.5-П-1		1190	500	2180	2.921	1.223	0.109	3.40 / 3.93	0.419	0.04	1.164 / 1.345	1815	2080	35,36
СБ1.1 15.22.5-П-1		1490	500	2180	3.684	1.530	0.130	3.94 / 5.118	0.415	0.04	1.070 / 1.390	2255	2585	35,36
СБ1.1 18.22.5-П-1		1790	500	2180	4.229	1.835	0.150	5.10 / 6.48	0.434	0.04	1.200 / 1.530	2695	3090	35,36
СБ1.1 15.22.5-П-1.3	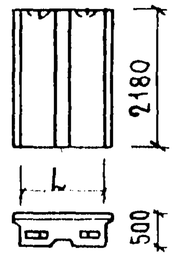	1490	500	2180	3.684	1.521	0.130	3.94 / 5.118	0.413	0.04	1.070 / 1.390	2245	2575	37,38
СБ1.1 18.22.5-П-1.3		1790	500	2180	4.229	1.826	0.150	9.06 / 10.88	0.432	0.04	2.150 / 2.520	2685	3075	37,39
СБ1.1 12.22.5-П-1.1.2	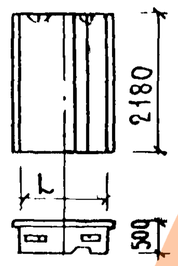	1190	500	2180	2.921	1.214	0.109	3.40 / 3.93	0.416	0.04	1.164 / 1.345	1805	2065	40,41
СБ1.1 15.22.5-П-1.1.1		1490	500	2180	3.684	1.521	0.130	3.94 / 5.118	0.413	0.04	1.070 / 1.390	2245	2575	40,41
СБ1.1 15.22.5-П-1.1.3		1490	500	2180	3.684	1.521	0.130	3.94 / 5.118	0.413	0.04	1.070 / 1.390	2245	2575	40,41
СБ1.1 18.22.5-П-1.1.4		1790	500	2180	4.229	1.826	0.150	5.10 / 6.48	0.432	0.04	1.200 / 1.530	2685	3075	40,41
СБ1.1 18.22.5-П-1.1.3		1790	500	2180	4.229	1.826	0.150	5.10 / 6.48	0.432	0.04	1.20 / 1.530	2685	3075	40,41
СБ1.1 12.22.5-П-1.2.2	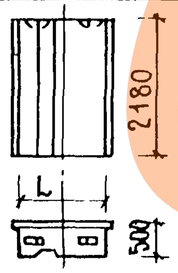	1190	500	2180	2.921	1.214	0.109	3.40 / 3.93	0.416	0.04	1.164 / 1.345	1805	2065	42,43
СБ1.1 15.22.5-П-1.2.1		1490	500	2180	3.684	1.521	0.130	3.94 / 5.118	0.413	0.04	1.070 / 1.390	2245	2575	42,43
СБ1.1 15.22.5-П-1.2.3		1490	500	2180	3.684	1.521	0.130	3.94 / 5.118	0.413	0.04	1.070 / 1.390	2245	2575	42,43
СБ1.1 18.22.5-П-1.2.4		1790	500	2180	4.229	1.826	0.150	5.10 / 648	0.432	0.04	1.200 / 1.530	2685	3075	42,43
СБ1.1 18.22.5-П-1.2.3		1790	500	2180	4.229	1.826	0.150	5.10 / 648	0.432	0.04	1.200 / 1.530	2685	3075	42,43

Инв.№ подл. | Подпись и дата | Взам. инв.№

Рук.маст.	Станишевский	
Гл.инж.маст.	Панков	
ГИП	Зыкина	
Рук.груп.	Мелюшкина	
Проверил	Мелюшкина	
Разработ.	Куц	

1.133.1-5 вып. 2 00.000ТБ1

Номенклатура

Стадия	Лист	Листов
Р	1	10

ЦНИИЭП жилища г. Москва

https://zavodjbi.com/

Марка блока	Эскиз блока	Геометрические характеристики: Длина L мм.	Ширина B мм	Высота H мм	Площадь м²	Показатели расхода материалов на блок: Объем бетона м³	Объем фактур. слоя м³	Расход стали натурал. / приведен	Показатели расхода материалов на 1 м² блока нетто: Объем бетона м³	Объем фактурн. слоя м³	Расход стали натурал. / приведен	Масса, кг: Объемная масса бетона, кг/м³ 1200	1400	№ стр.
СБ1.2 11.22.5-П-2	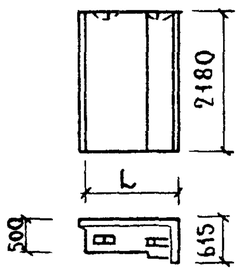	1145	500	2180	2.66	1.184	0.141	3.40 / 3.93	0.445	0.053	1.278 / 1.477	1825	2080	44,45
СБ1.2 13.22.5-П-2		1295	500	2180	2.99	1.258	0.125	3.40 / 3.93	0.42	0.042	1.137 / 1.314	1870	2140	44,45
СБ1.2 16.22.5-П-2		1595	500	2180	3.64	1.644	0.172	3.94 / 5.11	0.450	0.047	1.08 / 1.40	2485	2840	44,45
СБ1.2 11.22.5-П-3	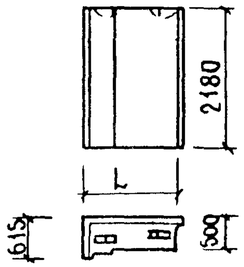	1145	500	2180	2.66	1.184	0.141	3.40 / 3.93	0.445	0.053	1.278 / 1.477	1825	2080	46,47
СБ1.2 13.22.5-П-3		1295	500	2180	2.99	1.258	0.125	3.40 / 3.93	0.420	0.042	1.080 / 1.314	1870	2140	46,47
СБ1.2 16.22.5-П-3		1595	500	2180	3.64	1.644	0.172	3.94 / 5.11	0.45	0.047	1.080 / 1.400	2485	2840	47,46
СБ1.3 7.22.5-П-2	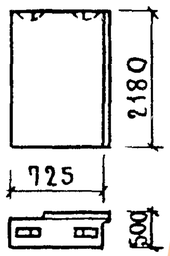	725	500	2180	1.744	0.706	0.038	2.18 / 2.547	0.405	0.022	1.250 / 1.460	995	1150	48,49
СБ1.3 10.22.5-П-2.2	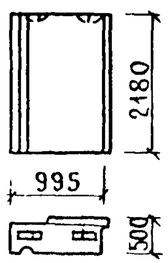	995	500	2180	2,330	0,949	0.066	6.56 / 7.79	0.407	0.028	2.820 / 3.34	1352	1564	48,49

Марка блока	Эскиз блока	Геометрические характеристики: Длина L мм	Ширина B мм	Высота H мм	Площадь м²	Показатели расхода материалов на блок: Объем бетона м³	Объем фактурн. слоя м³	Расход стали натурал. / приведен.	На 1 м² блока нетто: Объем бетона м³	Объем фактурн. слоя м³	Расход стали натурал. / приведен.	Масса, кг: Объемная масса бетона кг/м³ 1200	1400	№ стр.
СБ1.3 7.22.5-П-3	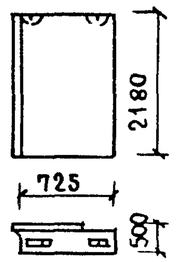	725	500	2180	1.744	0.706	0.038	2.18 / 2.547	0.405	0.022	1.25 / 1.46	995	1150	48,50
СБ1.3 10.22.5-П-3.1	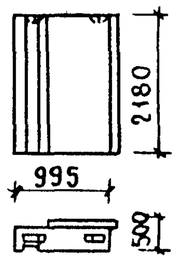	995	500	2180	2.333	0.949	0.066	6.56 / 7.79	0.407	0.028	2.82 / 3.34	1352	1564	48,50
СБ1.4 7/7.22.5-П-2.2	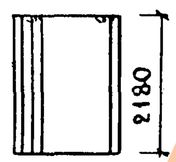	735	500	2180	1.766	0.794	0.108	2.60 / 3.39	0.449	0.061	1.472 / 1.920	1265	1435	51,52
СБ1.4 9/7.22.5-П-2.2	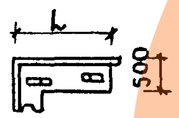	885	500	2180	2.093	1.055	0.118	3.40 / 3.93	0.504	0.056	1.625 / 1.880	1630	1855	51,52
СБ1.4 7/7.22.5-П-3.1	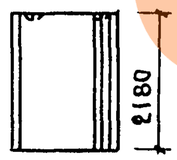	735	500	2180	1.766	0.794	0.108	2.60 / 3.39	0.45	0.06	1.470 / 2.210	1265	1435	51,53
СБ1.4 9/7.22.5-П-3.1	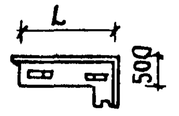	885	500	2180	2.093	1.055	0.118	3.40 / 3.93	0.504	0.016	1.625 / 1.880	1630	1855	51.53

Инв. № подл. | Подпись и дата | Взам. инв. №

Марка блока	Эскиз блока	Геометрические характеристики: Длина L мм	Ширина B мм	Высота H мм	Площадь м²	Показатели расхода материалов на блок: Объем бетона м³	Объем фактурн. слоя м³	Расход стали натурал. / приведен.	На 1 м² блока нетто: Объем бетона м³	Объем фактурн. слоя м³	Расход стали натурал. / приведен.	Масса, кг: Объемная масса бетона, кг/м³ 1200	1400	№ стр
СБ1.1 9.22.5-П-1.0.0.1	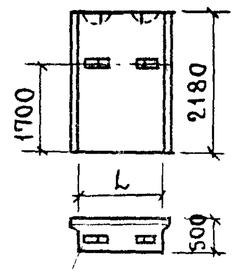	890	500	2180	2,267	0,917	0.088	4 64 / 5.43	0.404	0 04	2.047 / 2.395	1370	1570	54
СБ1.1 12.22.5-П-1.0.0.1		1190	500	2180	2.921	1.223	0.109	5.44 / 5.97	0.419	0.04	1.862 / 2.044	1815	2080	54
СБ1.1 15.22.5-П-1.0.0.1		1490	500	2180	3.684	1.530	0.130	5.98 / 7.158	0.415	0.04	1.548 / 1.943	2255	2585	54
СБ1.1 18.22.5-П-1.0.0.1		1790	500	2180	4 229	1.835	0.150	7.14 / 852	0.434	0.04	1.70 / 2.08	2695	3090	54
СБ1.1 15.22.5-П-1.3.0.1	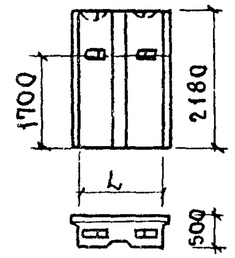	1490	500	2180	3.684	1.521	0.130	5.98 / 7.158	0.413	0.04	1.623 / 1.943	2245	2575	55
СБ1.1 18.22.5-П-1.3.0.1		1790	500	2180	4.229	1.826	0.150	11.10 / 13.17	0.432	0.04	2.59 / 3.03	2685	3075	56
СБ1.1 12.22.5-П-1.1.2.1	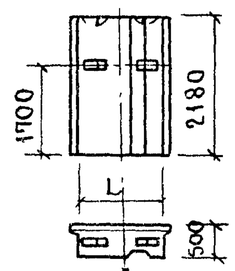	1190	500	2180	2.921	1.214	0.109	5.44 / 5.97	0.416	0.04	1.862 / 2.044	1805	2065	57
СБ1.1 15.22.5-П-1.1.1.1		1490	500	2180	3.684	1.521	0.130	5.38 / 7.158	0.413	0.04	1.623 / 1.943	2245	2575	57
СБ1.1 15.22.5-П-1.1.3.1		1490	500	2180	3.684	1.521	0.130	5.98 / 7.158	0.413	0.04	1.623 / 1.943	2245	2575	57
СБ1.1 18.22.5-П-1.1.4.1		1790	500	2180	4.229	1.826	0.150	7.14 / 8.52	0.432	0.04	1.70 / 2.08	2685	3075	57
СБ1.1 18.22.5-П-1.1.3.1		1790	500	2180	4.229	1.826	0.150	7.14 / 8.52	0.432	0.04	1.70 / 2.08	2685	3075	57
СБ1.1 12.22.5-П-1.2.2.1	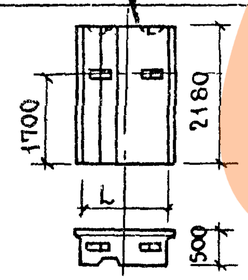	1190	500	2180	2.921	1.214	0.109	5.44 / 5.97	0.416	0.04	1.862 / 2.044	1805	2065	58
СБ1.1 15.22.5-П-1.2.1.1		1490	500	2180	3.684	1.521	0.130	5.98 / 7.158	0.413	0.04	1.623 / 1.943	2245	2575	58
СБ1.1 15.22.5-П-1.2.3.1		1490	500	2180	3.684	1.521	0 130	5.98 / 7.158	0.413	0.04	1.623 / 1.943	2245	2575	58
СБ1.1 18.22.5-П-1.2.4.1		1790	500	2180	4.229	1.826	0.150	7.14 / 8.52	0.432	0.04	1.70 / 2.080	2685	2075	58
СБ1.1 18.22.5-П-1.2.3.1		1790	500	2180	4.229	1.826	0.150	7.14 / 8.52	0.432	0.04	1.70 / 2.080	2685	3075	58

Копировал Заряд-17399 24 Формат 12

Марка блока	Эскиз блока	Геометрические характеристики: Длина L мм	Ширина B мм	Высота H мм	Площадь м²	Показатели расхода материалов на блок: Объем бетона м³	Объем фактурн. слоя м³	Расход стали натурал. / приведен.	Показатели расхода материалов на 1 м² блока нетто: Объем бетона м³	Объем фактурн. слоя м³	Расход стали натурал. / приведен.	Масса, кг: Объемная масса бетона, кг/м³ 1200	1400	№ стр.
СБ1.2 11.22.5-П-2.0.0.1	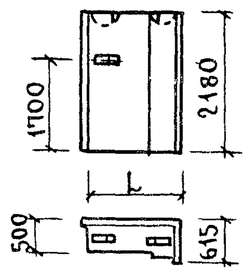	1145	500	2180	2.66	1.184	0.141	4.42 / 4.95	0.445	0.05	1.662 / 1.861	1.825	2080	59
СБ1.2 13.22.5-П-2.0.0.1		1.295	500	2180	2.99	1.258	0.125	4.42 / 4.95	0.421	0.042	1.478 / 1.655	1.870	2140	59
СБ1.2 16.22.5-П-2.0.0.1		1595	500	2180	3.64	1.644	0.172	4.96 / 6.138	0.452	0.047	1.363 / 1.686	2.485	2840	59
СБ1.2 11.22.5-П-3.0.0.1	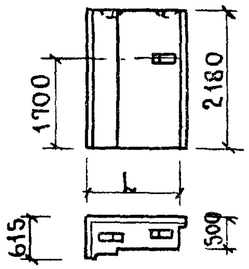	1145	500	2180	2.66	1.184	0.141	4.42 / 4.95	0.445	0.05	1.662 / 1.861	1825	2080	60
СБ1.2 13.22.5-П-3.0.0.1		1295	500	2180	2.99	1.258	0.125	4.42 / 4.95	0.421	0.042	1.478 / 1.655	1870	2140	60
СБ1.2 16.22.5-П-3.0.0.1		1595	500	2180	3.64	1.644	0.172	4.96 / 6.138	0.452	0.047	1.363 / 1.686	2485	2840	60
СБ1.3 7.22.5-П-2.0.0.1	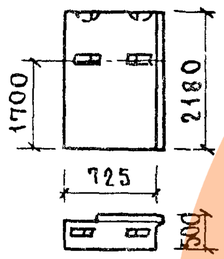	725	500	2180	0.719	0.706	0.038	4.22 / 4.587	0.982	0.053	5.869 / 6.380	995	1150	61
СБ1.3 10.22.5-П-2.2.0.1	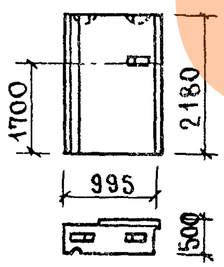	995	500	2180	2.333	0.949	0.066	7.58 / 8.81	0.744	0.052	3.29 / 3.79	1352	1564	61

Инв. № подл. | Подпись и дата | Взам. инв. №

Копировал Заказ № 17390 25 Формат А4

Марка блока	Эскиз блока	Геометрические характеристики: Длина L мм.	Ширина B мм.	Высота H мм	Площадь м²	Показатели расхода материалов на блок: Объем бетона м³	Объем фактурн. слоя м³	Расход стали натурал. / приведен	Показатели расхода материалов на 1м² блока нетто: Объем бетона м³	Объем фактурн. слоя м³	Расход стали натурал. / приведен	Масса, кг: Объемная масса бетона, кг/м³ 1200	1400	№ стр.
СБ1.3 7.22.5-П-3.0.0.1	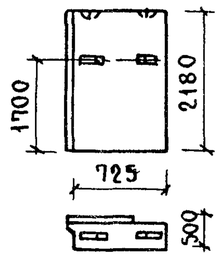	725	500	2180	1.733	0.706	0.038	4.22 / 4.587	0.407	0.022	2.44 / 2.647	995	1150	62
СБ1.3 10.22.5-П-3.1.0.1	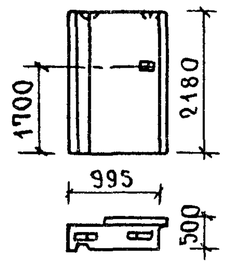	995	500	2180	2.333	0.949	0.066	7.58 / 8.81	0.407	0.028	3.29 / 3.79	1352	1564	62
СБ1.4 7/7.22.5-П-2.2.0.1	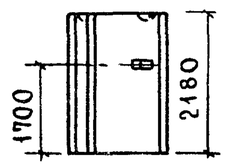	735	500	2180	1.766	0.794	0.108	3.620 / 4.410	0.45	0.012	2.050 / 2.497	1265	1435	63
СБ1.4 9/7.22.5-П-2.2.0.1		885	500	2180	2.093	1.055	0.118	4.42 / 4.95	0.504	0.056	2.120 / 2.360	1630	1855	63
СБ1.4 7/7.22.5-П-3.1.0.1	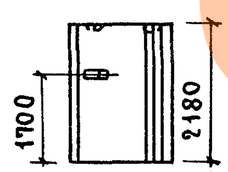	735	500	2180	1.766	0.794	0.108	3.620 / 4.410	0.45	0.612	2.05 / 2.50	1265	1435	64
СБ1.4 9/7.22.5-П-3.1.0.1		885	500	2180	2.260	1.055	0.118	4.42 / 4.95	0.504	0.056	2.120 / 2.360	1630	1855	64

1.133.1-5 вып.2 00.000 ТБ1

Лист 6

Копировал Заказ – 17399 26 Формат 12

Марка блока	Эскиз блока	Геометрические характеристики: Длина L мм	Ширина мм B	Высота H мм	Площадь м²	Показатели расхода материалов на блок: Объем бетона м³	Объем фактурн. слоя м³	Расход стали натурал. / приведен.	Показатели расхода материалов на 1м² блока нетто: Объем бетона м³	Объем фактурн слоя м³	Расход стали натурал. / приведен	Масса, кг: Объемная масса бетона, кг/м³ 1200	1400	№ стр.
СБ 2.1 12.18.4-П-1	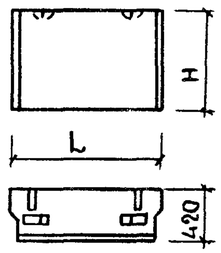	1190	420	760	0.904	0.321	0.027	0.694 / 0.694	0.355	0.030	0.768 / 0.768	470	540	65
СБ 2.1 15.11.4-П-1		1490	420	1060	1.58	0.572	0.047	1.24 / 1.50	0.362	0.030	0.785 / 0.949	835	960	66
СБ2.2 12.8.4-П-2	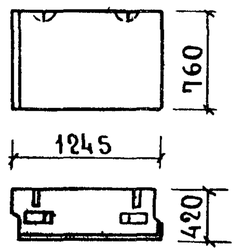	1245	420	760	0.95	0.334	0.031	0.694 / 0.694	0.35	0.033	0.73 / 0.73	500	570	67
СБ2.2 12.8.4-П-3	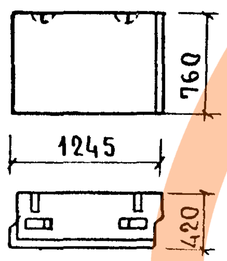	1245	420	760	0.95	0.334	0.031	0.694 / 0.694	0.35	0.033	0.73 / 0.73	500	570	67
СБ2.3 12.11.5-П-1	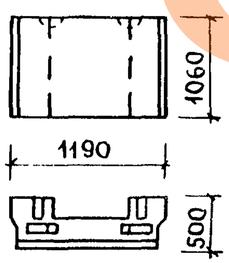	1190	500	1060	1.26	0.317	0.037	0.694 / 0.694	0.251	0.029	0.550 / 0.550	485	555	68

Инв. № подл. | Подпись и дата | Взам. инв. №

Марка блока	Эскиз блока	Геометрические характеристики: Длина L мм	Ширина B мм	Высота H мм	Площадь м²	Показатели расхода материалов на блок: Объем бетона м³	Объем фактурн. слоя, м³	Расход стали натурал. / приведен.	На 1 м² блока нетто: Объем бетона м³	Объем фактурн. слоя, м³	Расход стали натурал. / приведен.	Масса, кг: Объемная масса бетона кг/м³ 1200	1400	№ стр.
СБ3.1 24.6.5-5П-1	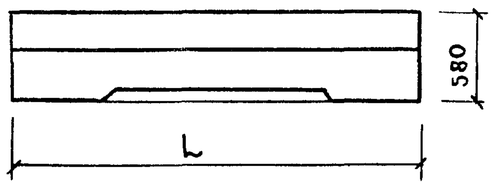	2380	500	580	1.38	0.534	0,048	16.42 / 21.54	0.39	0.035	11.90 / 15.60	810	925	69,70
СБ3.1 27.6.5-5П-1		2680	500	580	1.55	0.597	0.054	22.24 / 29.06	0.39	0.035	14.35 / 18.75	905	1035	69, 70
СБ3.1 30.6.5-5П-1		2980	500	580	1.73	0661	0.060	28.53 / 38.27	0.38	0.035	16.49 / 22.12	1015	1155	69, 70
СБ3.1 33.6.5-5П-1		3280	500	580	1.90	0.725	0.066	36.54 / 47.50	0.38	0.035	19.23 / 25.00	1110	1270	69,70
СБ3.1 36.6.5-5П-1		3580	500	580	2.07	0.783	0.072	44.82 / 59.67	0.38	0.035	21.65 / 28.80	1220	1390	69,70
СБ3.1 24.6.5-7П-1	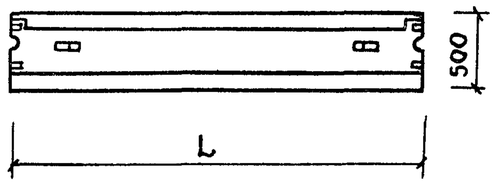	2380	500	580	1.38	0.534	0.048	16.42 / 20.91	0.39	0.035	11.90 / 15.15	810	925	71,72
СБ3.1 27.6.5-7П-1		2680	500	580	1.55	0.597	0.054	24.01 / 31.34	0.39	0.035	15.49 / 20.25	905	1035	71.72
СБ3.1 30.6.5-7П-1		2980	500	580	1.73	0.661	0.060	30.90 / 40.90	0.38	0.035	17.86 / 23.64	1015	1155	71.72
СБ3.1 33.6.5-7П-1		3280	500	580	1.90	0.725	0.066	38.18 / 48.63	0.38	0.035	20.09 / 25.59	1110	1270	71,72
СБ3.1 36.6.5-7П-1		3580	500	580	2.07	0.783	0.072	42.92 / 57.90	0.38	0.035	20.60 / 26.80	1220	1390	71,72
СБ3.1 24.4.5-5П-1.1	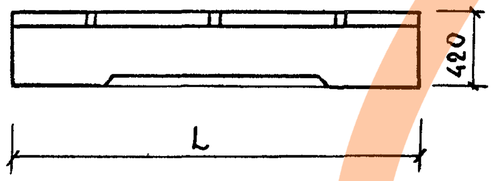	2380	500	420	1.00	0.405	0.036	22.93 / 27.50	0.40	0.036	22.93 / 27.20	620	710	73,74
СБ3.1 27.4.5-5П-1.1		2680	500	420	1.13	0.452	0.041	26.76 / 35.86	0.40	0.036	23.68 / 31.65	700	795	73,74
СБ3.1 33.4.5-5П-1.1		3280	500	420	1.38	0.546	0.050	48.07 / 66.28	0.40	0.036	34.83 / 48.10	870	990	73,74
СБ3.1 24.4.5-7П-1.1		2380	500	420	1.00	0.405	0.036	22.93 / 29.05	0.40	0.036	22.93 / 29.15	620	710	75,76
СБ3.1 27.4.5-7П-1.1		2680	500	420	1.13	0.452	0.041	28.14 / 36.26	0.40	0.036	74.90 / 32.18	700	795	75,76
СБ3.1 33.4.5-7П-1.1		3280	500	420	1.38	0,546	0.050	52.09 / 69.62	0.40	0.036	37.75 / 50.52	870	990	75,76
СБ3.1 36.4.5-5П-1.2	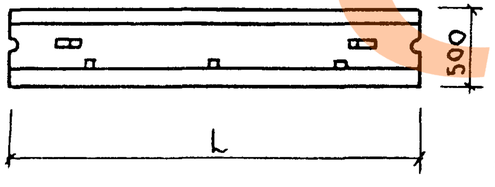	3580	500	420	1,50	0.593	0.054	58.94 / 78.34	0.40	0.036	39.29 / 52.30	950	1080	77,78
СБ3.1 36.4.5-5П-1.3		3580	500	420	1.50	0.593	0.054	58.94 / 78.34	0.40	0.036	39.29 / 52.30	950	1080	77,78
СБ3.1 36.4.5-7П-1.2		3580	500	420	1,50	0.593	0.054	66.18 / 89.55	0.40	0.036	44.12 / 59.77	950	1080	77,78
СБ3.1 36.4.5-7П-1.3		3580	500	420	1.50	0.593	0.054	66.18 / 89.55	0.40	0.036	44.12 / 59.77	950	1080	77,78

Копировал Зак. № 17360 28 Формат 10

Марка блока	Эскиз блока	Геометрические характеристики: Длина L мм	Ширина B мм	Высота H мм	Площадь м²	Показатели расхода материалов на блок: Объем бетона м³	Объем фактурн. слоя м³	Расход стали натурал. / приведен.	Показатели расхода материалов на 1 м² блока нетто: Объем бетона м³	Объем фактурн. слоя м³	Расход стали натурал. / приведен.	Масса, кг: Объемная масса бетона, кг/м³ 1200	1400	№ стр.
СБ 3.5 17.6.5-9п-2	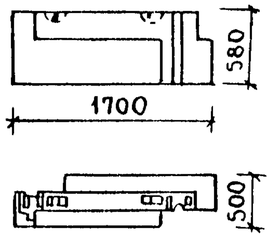	1700	500	580	0.96	0.344	0.012	15.86 / 15.98	0.36	0.0125	16.52 / 16.65	490	560	80,81
СБ 3.5 17.6.5-9п-3	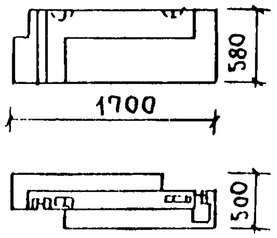	1700	500	580	0.96	0.344	0.012	15.86 / 15.98	0.36	0.0125	16.52 / 15.98	490	560	80,81
СБ 3.6 20.6.5-9п-2	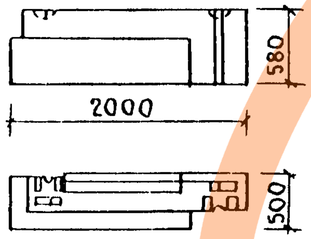	2000	500	580	1.13	0.437	0.025	14.71 / 17.04	0.39	0.022	13.10 / 15.10	574	662	80,82
СБ 3.6 20.6.5-9п-3	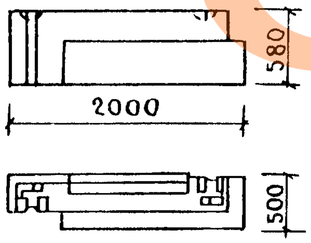	2000	500	580	1.13	0.437	0.025	14.71 / 17.04	0.39	0.022	13.10 / 15.10	574	662	80,82

Инв. № подл. | Подпись и дата | Взам. инв. №

ЗАВОД ЖБИ

Марка блока	Эскиз блока	Геометрические характеристики: Длина L мм	Ширина B мм	Высота H мм	Площадь м²	Показатели расхода материалов на блок: Объем бетона м³	Объем фактурн. слоя м³	Расход стали натурал. / привед.	Показатели расхода материалов на 1м² блока нетто: Объем бетона м³	Объем фактурн. слоя м³	Расход стали натурал. / привед.	Масса, кг: Объемная масса бетона, кг/м³ 1200	1400	№ стр.
СБ4.1 21.6.5-П-1	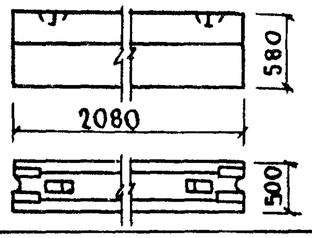	2080	500	580	1.206	0.475	0.042	7.77 / 8.09	0.394	0.035	6.443 / 6.708	710	810	83
СБ4.2 13.6.5-П-2	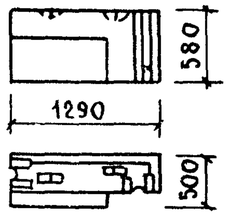	1290	500	580	0.968	0.278	0.034	5.59 / 6.167	0.287	0.035	5.775 / 6.371	4.25	495	84,85
СБ4.2 13.6.5-П-3	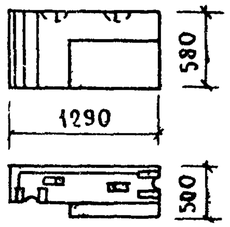	1290	500	580	0.968	0.278	0.034	5.59 / 6.167	0.287	0.035	5.775 / 6.371	425	495	84,85
СБ4.3 29.6.5-П-2	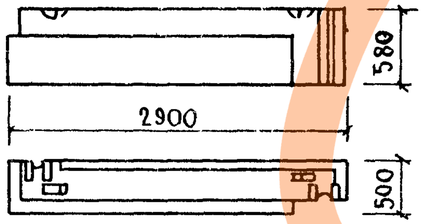	2900	500	580	1.629	0.731	0.054	10.82 / 12.403	0.449	0.033	6.642 / 7.614	1065	1225	84,86
СБ4.3 29.6.5-П-3	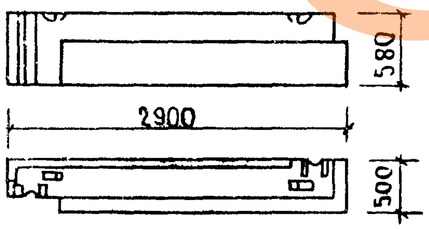	2900	500	580	1.629	0.731	0.054	10.82 / 12.403	0.449	0.033	6.642 / 7.614	1065	1225	84,86

https://zavodjbi.com/
ЗАВОД ЖБИ

Выборка стали на 1 элемент, в кг

Марка блока	Изделия арматурные ГОСТ 6727-53* класс В-I ф мм 4	5	6	итого	Петли строповочные ГОСТ 5781-75 класс А-I ф мм 10	12	14	итого	класс Ас-II ф мм 10	12	14	итого	Всего	Изделия закладные: сталь полосовая ГОСТ 103-76 класс С38/23 сечение 100×80×6	арматурная сталь ГОСТ 5781-75 класс А-II ф. мм 10	итого	Всего
СБ 1.1 9.22.5-П-1	0.16	1.20	—	1.36	—	—	—	—	1.24	—	—	—	1.24	2.60	—	—	—	2.60
СБ 1.1 12.22.5-П-1	0.16	1.20	—	1.36	—	2.04	—	2.04	—	—	—	—	—	3.40	—	—	—	3.40
СБ 1.1 15.22.5-П-1	0.16	—	1.74	1.90	—	—	—	—	—	2.04	—	—	2.04	3.94	—	—	—	3.94
СБ 1.1. 18.22.5-П-1	0.22	—	1.48	1.70	—	—	—	—	—	—	3.40	—	3.40	5.10	—	—	—	5.10
СБ 1.1 15.22.5-П-1.3	0.16	—	1.74	1.90	—	—	—	—	—	2.04	—	—	2.04	3.94	—	—	—	3.94
СБ 1.1 18.22.5-П-1.3	0.22	—	1.48	1.70	—	—	—	—	—	—	3.40	—	3.40	5.10	1.51	2.45	3.96	9.06
СБ 1.1 12.22.5-П-1.1.2	0.16	1.20	—	1.36	—	2.04	—	2.04	—	—	—	—	—	3.40	—	—	—	3.40
СБ 1.1 15.22.5-П-1.1.1	0.16	—	1.74	1.90	—	—	—	—	—	2.04	—	—	2.04	3.94	—	—	—	3.94
СБ 1.1 15.22.5-П-1.1.3	0.16	—	1.74	1.90	—	—	—	—	—	2.04	—	—	2.04	3.94	—	—	—	3.94
СБ 1.1 18.22.5-П-1.1.4	0.22	—	1.48	1.70	—	—	—	—	—	—	3.40	—	3.40	5.10	—	—	—	5.10
СБ 1.1 18.22.5-П-1.1.3	0.22	—	1.48	1.70	—	—	—	—	—	—	3.40	—	3.40	5.10	—	—	—	5.10
СБ 1.1 12.22.5-П-1.2.2	0.16	1.20	—	1.36	—	2.04	—	2.04	—	—	—	—	—	3.40	—	—	—	3.40
СБ 1.1 15.22.5-П-1.2.1	0.16	—	1.74	1.90	—	—	—	—	—	2.04	—	—	2.04	3.94	—	—	—	3.94
СБ 1.1 15.22.5-П-1.2.3	0.16	—	1.74	1.90	—	—	—	—	—	2.04	—	—	2.04	3.94	—	—	—	3.94
СБ 1.1 18.22.5-П-1.2.4	0.22	—	1.62	1.70	—	—	—	—	—	—	3.40	—	3.40	5.10	—	—	—	5.10
СБ 1.1 18.22.5-П-1.2.3	0.22	—	1.62	1.70	—	—	—	—	—	—	3.40	—	3.40	5.10	—	—	—	5.10

Инв.№ подл. | Подпись и дата | Взам. инв.№

Рук. маст. 5	Станишевский	
Гл. инж. маст.	Панков	
ГИП	Зыкина	
Рук. гр.	Мелюшкина	
Проверил	Мелюшкина	
Разработ.	Куц	

1.133.1-5 вып. 2 00.000 ТБ 2

Выборка стали

Стадия	Лист	Листов
Р	1	6

ЦНИИЭП жилища г. Москва

https://zavodjbi.com/

Выборка стали на 1 элемент, в кг

Марка блока	Изделия арматурные ГОСТ 6727-53*				Петли строповочные ГОСТ 5781-75									Всего	Изделия закладные			Всего
	класс В-I			итого	класс А-I			итого	класс Ас-II				итого		сталь полосовая ГОСТ 103-76	армат. сталь ГОСТ 5781-75	итого	
	ф мм				ф мм				ф мм						класс С38/23	класс А-II		
	4	5	6		10	12	14		10	12	14				сечение 100×60×6	ф мм 10		
СБ 1.2 11.22.5-П-2	0.16	1.20	—	1.36	—	2.04	—	2.04	—	—	—	—	—	3.40	—	—	—	3.40
СБ 1.2 13.22.5-П-2	0.16	1.20	—	1.36	—	2.04	—	2.04	—	—	—	—	—	3.40	—	—	—	3.40
СБ 1.2 16.22.5-П-2	0.16	—	1.74	1.90	—	—	—	—	—	2.04	—	—	2.04	3.94	—	—	—	3.94
СБ 1.2 11.22.5-П-3	0.16	1.20	—	1.36	—	2.04	—	2.04	—	—	—	—	—	3.40	—	—	—	3.40
СБ 1.2 13.22.5-П-3	0.16	1.20	—	1.36	—	2.04	—	2.04	—	—	—	—	—	3.40	—	—	—	3.40
СБ 1.2 16.22.5-П-3	0.16	—	1.74	1.90	—	—	—	—	—	2.04	—	—	2.04	3.94	—	—	—	3.94
СБ 1.3 7.22.5-П-2	0.94	—	—	0.94	1.24	—	—	1.24	—	—	—	—	—	2.18	—	—	—	2.18
СБ 1.3 10.22.5-П-2.2	0.16	1.20	—	1.36	—	—	—	—	1.24	—	—	—	1.24	2.60	1.51	2.45	3.96	6.56
СБ 1.3 7.22.5-П-3	0.94	—	—	0.94	1.24	—	—	1.24	—	—	—	—	—	2.18	—	—	—	2.18
СБ 1.3 10.22.5-П-3.1	0.16	1.20	—	1.36	—	—	—	—	1.24	—	—	—	1.24	2.60	1.51	2.45	3.96	6.56
СБ 1.4 7/7.22.5-П-2.2	0.16	1.20	—	1.36	—	—	—	—	1.24	—	—	—	1.24	2.60	—	—	—	2.60
СБ 1.4 9/7 22.5-П-2.2	0.16	1.20	—	1.36	—	—	—	—	—	2.04	—	—	2.04	3.40	—	—	—	3.40
СБ 1.4 7/7.22.5-П-3.1	0.16	1.20	—	1.36	—	—	—	—	1.24	—	—	—	1.24	2.60	—	—	—	2.60
СБ 1.4 9/7.22.5-П-3.1	0.16	1.20	—	1.36	—	—	—	—	—	2.04	—	—	2.04	3.40	—	—	—	3.40
СБ 1.1 9.22.5-П-1.0.0.1	0.16	1.20	—	1.36	—	2.04	—	2.04	1.24	—	—	—	1.24	4.64	—	—	—	4.64
СБ 1.1 12.22.5-П-1.0.0.1	0.16	1.20	—	1.36	—	4.08	—	4.08	—	—	—	—	—	5.44	—	—	—	5.44

17399 32

Выборка стали на 1 элемент, в кг

Марка блока	Изделия арматурные ГОСТ 6727-53* класс В-I ф мм 4	5	6	Итого	Петли строповочные ГОСТ 5781-75 класс А-I ф мм 8	10	12	Итого	класс Ас-II ф мм 10	12	14		Итого	Всего	Изделия закладные: сталь полосовая ГОСТ 103-76 класс $\frac{С38}{23}$ сечение 100×60×6	армат. сталь ГОСТ 5781-75 класса-II ф мм 10	Итого	Всего
СБ1.1 15.22.5-П-1.0.0.1	0.16	—	1.74	1.90	—	—	2.04	2.04	—	2.04	—	—	2.04	5.98	—	—	—	5.98
СБ1.1 18.22.5-П-1.0.0.1	0.22	—	1.48	1.70	—	—	2.04	2.04	—	—	3.40	—	3.40	7.14	—	—	—	7.14
СБ1.1 15.22.5-П-1.3.0.1	0.16	—	1.74	1.90	—	—	2.04	2.04	—	2.04	—	—	2.04	5.98	—	—	—	5.98
СБ1.1 18.22.5-П-1.3.0.1	0.22	—	1.48	1.70	—	—	2.04	2.04	—	—	3.40	—	3.40	7.14	1.51	2.45	3.96	11.10
СБ1.1 12.22.5-П-1.1.2.1	0.16	1.20	—	1.36	—	—	4.08	4.08	—	—	—	—	—	5.44	—	—	—	5.44
СБ1.1 15.22.5-П-1.1.1.1	0.16	—	1.74	1.90	—	—	2.04	2.04	—	2.04	—	—	2.04	5.98	—	—	—	5.98
СБ1.1 15.22.5-П-1.1.3.1	0.16	—	1.74	1.90	—	—	2.04	2.04	—	2.04	—	—	2.04	5.98	—	—	—	5.98
СБ1.1 18.22.5-П-1.1.4.1	0.22	—	1.48	1.70	—	—	2.04	2.04	—	—	3.40	—	3.40	7.14	—	—	—	7.14
СБ1.1 18.22.5-П-1.1.3.1	0.22	—	1.48	1.70	—	—	2.04	2.04	—	—	3.40	—	3.40	7.14	—	—	—	7.14
СБ1.1 12.22.5-П-1.2.2.1	0.16	1.20	—	1.36	—	—	4.08	4.08	—	—	—	—	—	5.44	—	—	—	5.44
СБ1.1 15.22.5-П-1.2.1.1	0.16	—	1.74	1.90	—	—	2.04	2.04	—	2.04	—	—	2.04	5.98	—	—	—	5.98
СБ1.1 15.22.5-П-1.2.3.1	0.16	—	1.74	1.90	—	—	2.04	2.04	—	2.04	—	—	2.04	5.98	—	—	—	5.98
СБ1.1 18.22.5-П-1.2.4.1	0.22	—	1.48	1.70	—	—	2.04	2.04	—	—	3.40	—	3.40	7.14	—	—	—	7.14
СБ1.1 18.22.5-П-1.2.3.1	0.22	—	1.48	1.70	—	—	2.04	2.04	—	—	3.40	—	3.40	7.14	—	—	—	7.14
СБ1.2 11.22.5-П-2.0.0.1	0.16	1.20	—	1.36	—	—	3.06	3.06	—	—	—	—	—	4.42	—	—	—	4.42
СБ1.2 13.22.5-П-2.0.0.1	0.16	1.20	—	1.36	—	—	3.06	3.06	—	—	—	—	—	4.42	—	—	—	4.42
СБ1.2 16.22.5-П-2.0.0.1	0.16	—	1.74	1.90	—	—	1.02	1.02	—	2.04	—	—	2.04	4.96	—	—	—	4.96

Инв. № подл. | Подпись и дата | Взам. инв. №

ЗАВОД ЖБИ

Выборка стали на 1 элемент, в кг

Марка блока	Изделия арматурные ГОСТ 6727-53* класс В-I ф мм 4	5	6	итого	Петли строповочные ГОСТ 5781-75 класс А-I ф мм 8	10	12	итого	класс Ас-II ф мм 10	12	14		итого	Всего	Изделия закладные сталь полосовая ГОСТ 103-76 класс $C\frac{38}{23}$ сечение 100×60×6	армат. сталь ГОСТ 5781-75 класс А-II ф мм 10	итого	Всего
СБ 1.2 11.22.5-П-3.0.0.1	0.16	1.20	—	1.36	—	—	3.06	3.06	—	—	—	—	—	4.42	—	—	—	4.42
СБ 1.2 13.22.5-П-3.0.0.1	0.16	1.20	—	1.36	—	—	3.06	3.06	—	—	—	—	—	4.42	—	—	—	4.42
СБ 1.2 16.22.5-П-3.0.0.1	0.16	—	1.74	1.90	—	—	1.02	1.02	—	2.04	—	—	2.04	4.96	—	—	—	4.96
СБ 1.3 7.22.5-П-2.0.0.1	0.94	—	—	0.94	—	1.24	2.04	3.28	—	—	—	—	—	4.22	—	—	—	4.22
СБ 1.3 10.22.5-П-2.2.0.1	0.16	1.20	—	1.36	—	—	1.02	1.02	1.24	—	—	—	1.24	3.62	1.51	2.45	3.96	7.58
СБ 1.3 7.22.5-П-3.0.0.1	0.94	—	—	0.94	—	1.24	2.04	3.28		—	—	—	—	4.22	—	—	—	4.22
СБ 1.3 10.22.5-П-3.1.0.1	0.16	1.20	—	1.36	—	—	1.02	1.02	1.24	—	—	—	1.24	3.62	1.51	2.45	3.96	7.58
СБ 1.4 7/7.22.5-П-2.2.0.1	0.16	1.20	—	1.36	—	—	1.02	1.02	1.24	—	—	—	—	3.62	—	—	—	3.62
СБ 1.4 9/7.22.5-П-2.2.0.1	0.16	1.20	—	1.36	—	—	1.02	1.02	—	2.04	—	—	2.04	4.42	—	—	—	4.42
СБ 1.4 7/7.22.5-П-3.1.0.1	0.16	1.20	—	1.36	—	—	1.02	1.02	1.24	—	—	—	—	3.62	—	—	—	3.62
СБ 1.4 9/7.22.5-П-3.1.0.1	0.16	1.20	—	1.36	—	—	1.02	1.02	—	2.04	—	—	2.04	4.42	—	—	—	4.42
СБ 2.1 12.8.4-П-1	—	—	—	—	0.694	—	—	0.694	—	—	—	—	—	0.694	—	—	—	0.694
СБ 2.1 15.11.4-П-1	—	—	—	—	—	—	—	—	1.24	—	—	—	1.24	1.24	—	—	—	1.24
СБ 2.2 12.8.4-П-2	—	—	—	—	0.694	—	—	0.694	—	—	—	—	—	0.694	—	—	—	0.694
СБ 2.2 12.8.4-П-3	—	—	—	—	0.694	—	—	0.694	—	—	—	—	—	0.694	—	—	—	0.694
СБ 2.3 12.11.5-П-1	—	—	—	—	0.694	—	—	0.694	—	—	—	—	—	0.694	—	—	—	0.694

Выборка стали на 1 элемент, в кг

Марка блока	Изделия арматурные																		Петля строповочная			Изделие закладное				Всего
	ГОСТ 6727-53*				ГОСТ 5781-75														ГОСТ 5781-75			Гост 5781-15				
	класс В-I				класс А-I		класс А-II				класс А-III								класс А-I	класс Ас-II		класс А-I	класс А-II			
	ф мм			итого	ф мм	итого	ф мм			итого	ф мм						итого	Сечение -100×50×6	ф мм		итого	ф мм		Сечение -100×80×8	итого	
	5	6	8		10		8	10	12		6	8	10	12	14	18			10	10		10	10			
СБ3.1 24.6.5-5п-1	0.35	8.95	—	9.30	—	2.94	—	2.94	—	—	2.00	—	—	—	—	—	2.0	0.94	1.24	—	1.24	—	—	—	—	16.42
СБ3.1 27.6.5-5п-1	0.40	6.64	7.45	14.49	—	—	—	3.31	2.26	5.57	—	—	—	—	—	—	—	0.94	1.24	—	1.24	—	—	—	—	22.24
СБ3.1 30.6.5-5п-1	0.45	1.90	17.20	19.55	—	—	—	3.64	—	3.64	3.16	—	—	—	—	—	3.16	0.94	1.24	—	1.24	—	—	—	—	28.53
СБ3.1 33.6.5-5п-1	0.50	2.10	18.16	20.76	—	—	—	7.77	5.83	13.60	—	—	—	—	—	—	—	0.94	1.24	—	—	—	—	—	—	36.54
СБ3.1 36.6.5-5п-1	—	3.09	21.0	24.09	—	—	—	—	12.25	12.25	—	—	—	6.30	—	—	6.30	0.94		1.24	1.24	—	—	—	—	44.82
СБ3.1 24.6.5-7п-1	0.35	8.95	—	9.30	2.94	2.94	—	—	—	—	2.00	—	—	—	—	—	2.00	0.94	1.24	—	—	—	—	—	—	16.42
СБ3.1 27.6.5-7п-1	0.40	6.64	7.45	14.49	3.31	3.31	—	—	—	—	—	4.03	—	—	—	—	4.03	0.94	1.24	—	—	—	—	—	—	24.01
СБ3.1 30.6.5-7п-1	0.45	1.90	17.20	19.55	3.64	3.64	—	—	—	—	—	5.53	—	—	—	—	5.53	0.94	1.24	—	—	—	—	—	—	30.90
СБ3.1 33.6.5-7п-1	0.5	2.10	18.16	20.76	4.04	4.04	—	—	11.20	11.20	—	—	—	—	—	—	—	0.94	1.24	—	—	—	—	—	—	38.18
СБ3.1 36.6.5-7п-1	—	3.09	21.0	24.09	4.40	4.40	—	—	—	—	—	—	—	12.25	—	—	12.25	0.94	—	1.24	—	—	—	—	—	42.92
СБ3.1 24.4.5-5п-1.1	0.35	10.84	—	11.19	—	—	—	2.84	—	2.84	2.0	—	—	—	—	—	2.00	—	1.24	—	1.24	1.48	1.11	1.5	4.09	21.36
СБ3.1 27.4.5-5п-1.1	0.40	12.88	—	13.28	—	—	—	—	—	—	—	8.15	—	—	—	—	8.15	—	1.24	—	1.24	1.48	1.11	1.5	4.09	26.76
СБ3.1 33.4.5-5п-1.1	0.5	—	27.04	27.54	—	—	—	—	—	—	—	—	15.70	—	—	—	15.70	—	1.24	—	1.24	1.48	1.11	1.5	4.09	48.07
СБ3.1 24.4.5-7п-1.1	0.35	10.84	—	11.19	2.84	2.84	—	—	—	—	—	3.57	—	—	—	—	3.57	—	1.24	—	1.24	1.48	1.11	1.5	4.09	22.93
СБ3.1 27.4.5-7п-1.1	0.40	12.88	—	13.28	3.21	3.21	—	—	—	—	—	—	6.32	—	—	—	6.32	—	1.24	—	1.24	1.48	1.11	1.5	4.09	28.14
СБ3.1 33.4.5-7п-1.1	0.50	—	27.04	27.54	3.95	3.95	—	—	—	—	—	—	—	—	15.27	—	15.27	—	1.24	—	1.24	1.48	1.11	1.5	4.09	52.09
СБ3.1 36.4.5-5п-1.2	—	0.78	28.10	28.88	—	—	—	—	12.30	12.30	—	—	—	12.43	—	—	12.43	—	1.24	—	1.24	1.48	1.11	1.5	4.09	58.94
СБ3.1 36.4.5-5п-1.3	—	0.78	28.10	28.88	—	—	—	—	12.30	12.30	—	—	—	12.43	—	—	12.43	—	1.24	—	1.24	1.48	1.11	1.5	4.09	58.94
СБ3.1 36.4.5-7п-1.2	—	0.78	28.10	28.88	4.32	4.32	—	—	—	—	—	—	—	—	—	27.65	27.65	—	1.24	—	1.24	1.48	1.11	1.5	4.09	66.18
СБ3.1 36.4.5-7п-1.3	—	0.78	28.10	28.88	4.32	4.32	—	—	—	—	—	—	—	—	—	27.65	27.65	—	1.24	—	1.24	1.48	1.11	1.5	4.09	66.18

Инв.№ подл. | Подпись и дата | Взам. инв.№

ЗАВОД ЖБИ

Выборка стали на 1 элемент, в кг

Марка блока	Изделия арматурные ГОСТ 6727-53* класс В-I ф мм 4	5	6	итого	ГОСТ 5781-75 класс А-I ф мм 6	8	10	итого	Сталь полосовая ГОСТ 103-76 класс С38/23 сечение -100×50×6	итого	Петли строповочные ГОСТ 5781-75 класс А-I ф мм 8	10	итого	Изделия закладные ст. полосов. ГОСТ 103-76 класс С38/23 сечение 400×100×6	армат. ст. ГОСТ 5781-75 класс А-II ф мм 10	итого	Всего
СБ 3.5 17.6.5-9П-2	0.19	—	—	0.19	8.69	—	3.61	12.30	0.94	0.94	0.70	—	0.70	0.47	0.37	0.84	14.97
СБ 3.5 17.6.5-9П-3	0.19	—	—	0.19	8.69	—	3.61	12.30	0.94	0.94	0.70	—	0.70	0.47	0.37	0.84	14.97
СБ 3.6 20.6.5-9П-2	—	1.13	4.49	5.62	—	3.10	4.51	7.61	0.24	0.24	—	1.24	1.24	—	—	—	14.71
СБ 3.6 20.6.5-9П-3	—	1.13	4.49	5.62	—	3.10	4.51	7.61	0.24	0.24	—	1.24	1.24	—	—	—	14.71
СБ 4.1 21.6.5-П-1	0.82	—	—	0.82	2.24	—	2.53	4.77	0.94	0.94	—	1.24	1.24	—	—	—	7.77
СБ 4.3 29.6.5-П-2	0.46	—	1.26	1.72	—	—	2.14	2.14	0.94	0.94	0.70	—	0.70	—	—	—	5.50
СБ 4.3 29.6.5-П-3	0.46	—	1.26	1.72	—	—	2.14	2.14	0.94	0.94	0.70	—	0.70	—	—	—	5.50
СБ 4.2 13.6.5-П-2	1.02	—	3.04	4.06	—	—	4.58	4.58	0.94	0.94	—	1.24	1.24	—	—	—	10.82
СБ 4.2 13.6.5-П-3	1.02	—	3.04	4.06	—	—	4.58	4.58	0.94	0.94	—	1.24	1.24	—	—	—	10.82

17399 36

Формат	Зона	Поз.	Обозначение	Наименование	Кол.	Примечание
				Документация		
12			1.133.1-5 вып.2 00.000 ТО	Техническое описание		
12			1.133-1-5 вып.2 01.000 СБ	Сборочный чертеж		
12			1.133-1-5 вып.2 00.000 Д1	Узлы I... VI		
12			1.133-1-5 вып.2 00.000 ТБ2	Выборка стали		
				Детали		
		1		Пробка деревянная		
				φ 50 мм, ℓ=120 мм	8	
			Переменные данные для исполнений			
			1.133.1-5 вып.2 01.000	СБ1.1 9.22.5-П-1		
				Сборочные единицы		
11		2	1.133.1-5 вып.2 01.100-01	Блок арматурный АБ-2	2	
				Материалы		
		3		Бетон марки 100	0.917	$м^3$
		4		Бетон фактурного		
				слоя марки 150	0.088	$м^3$
			1.133.1-5 вып.2 01.000-01	СБ1.1 12.22.5-П-1		
				Сборочные единицы		
11		2	1.133.1-5 вып.2 01.100-02	Блок арматурный АБ-3	2	

Рук.маст.	Станишевский	
Гл.инж.маст.	Панков	
ГИП	Зыкина	
Рук.гр.	Мелюшкина	
Проверил	Куц	
Разработ.	Линк	

1.133.1-5 вып.2 01.000

Блок простеночный СБ 1.1 9.22.5-П-1, СБ1.1 12.22.5-П-1, СБ 1.1 15.22.5-П-1, СБ1.1 18.22.5-П-1

Стадия	Лист	Листов
Р	1	2

ЦНИИЭП жилища г. Москва

Инв.№ подл. | Подпись и дата | Взам.инв.№

Формат	Зона	Поз.	Обозначение	Наименование	Кол.	Примечание
				Материалы		
		3		Бетон марки 100	1.223	$м^3$
		4		Бетон фактурного		
				слоя марки 150	0.109	$м^3$
			1.133.1-5 вып.2 01.000-02	СБ1.1 15.22.5-П-1		
				Сборочные единицы		
11		2	1.133.1-5 вып.2 01.100-03	Блок арматурный АБ-4	2	
				Материалы		
		3		Бетон марки 100	1.53	$м^3$
		4		Бетон фактурного		
				слоя марки 150	0.13	$м^3$
			1.133.1-5 вып.2 01.000-03	СБ1.1 18.22.5-П-1		
				Сборочные единицы		
11		2	1.133.1-5 вып.2 01.200	Блок арматурный АБ-5	2	
				Материалы		
		3		Бетон марки 100	1.835	$м^3$
		4		Бетон фактурного		
				слоя марки 150	0.15	$м^3$

Инв.№ подл. | Подпись и дата | Взам.инв.№

1.133.1-5 вып.2 01.000

Лист 2

ЗАВОД ЖБИ

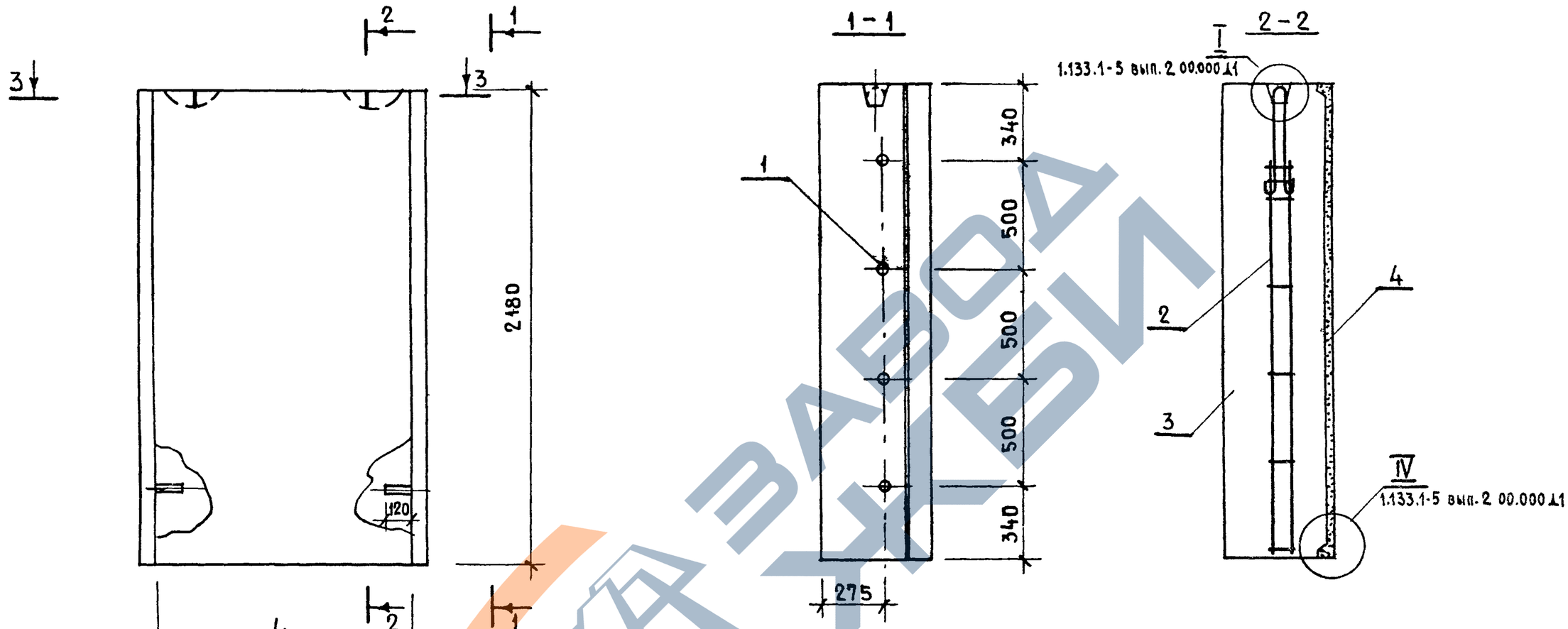

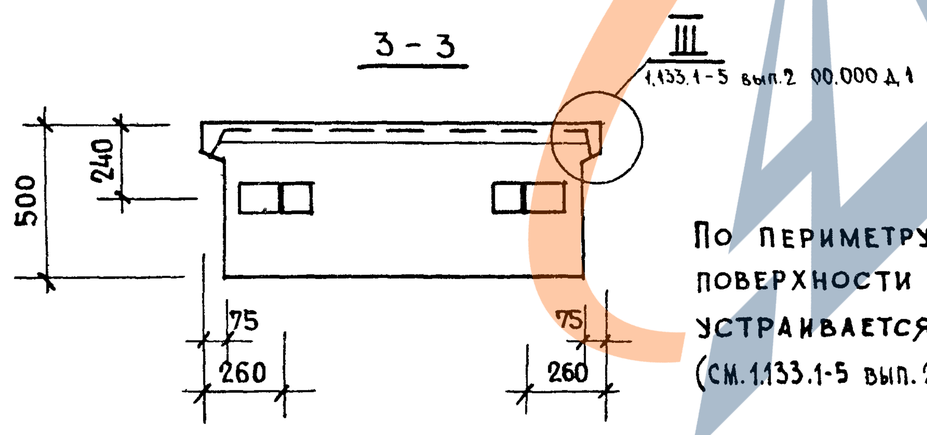

По периметру наружной поверхности блока устраивается фаска. (см. 1.133.1-5 вып. 2 00.000 Д1)

Обозначение	Марка	L	Масса, кг: Объемн. масса бетона 1200 кг/м³	Масса, кг: Объемн. масса бетона 1400 кг/м³
1.133.1-5 вып.2 01.000	СБ 1.1 9.22.5-П-1	890	1370	1570
-01	СБ 1.1 12.22.5-П-1	1190	1815	2080
-02	СБ 1.1 15.22.5-П-1	1490	2255	2585
-03	СБ 1.1 18.22.5-П-1	1790	2695	3090

1.133.1-5 вып.2 01.000 СБ

Блок простеночный (СБ 1.1 9.22.5-П-1, СБ 1.1 12.22.5-П-1, СБ 1.1 15.22.5-П-1, СБ 1.1 18.22.5-П-1)
Сборочный чертеж

Стадия	Масса	Масштаб
Р	см. табл.	1:20
Лист	Листов 1	

ЦНИИЭП жилища г. Москва

Рук. маст.	Станишевский	
Гл. инж. маст.	Панков	
ГИП	Зыкина	
Рук. гр.	Мелюшкина	
Проверил	Мелюшкина	
Разработ.	Петренко	

Инв. № подл. | Подпись и дата | Взам. инв. №

https://zavodjbi.com/

Формат	Зона	Поз.	Обозначение	Наименование	Кол.	Примечание
				Документация		
12			1.133.1-5 вып.2 00.000 ТО	Техническое описание		
12			1.133.1-5 вып.2 02.000 СБ	Сборочный чертеж		
12			1.133.1-5 вып.2 00.000 Д1	Узлы I ... VI		
12			1.133.1-5 вып.2 00.000 Д2	Фрагмент 1, фрагмент 2		
12			1.133.1-5 вып.2 00.000 ТБ2	Выборка стали		
				Сборочные единицы		
11		1	1.133.1-5 вып.2 01.100	Блок арматурный		
				АБ-4	2	
				Детали		
		2		Пробка деревянная		
				φ 50 мм, ℓ = 120 мм	8	
				Материалы		
		3		Бетон марки 100	1.521	$м^3$
		4		Бетон фактурного		
				слоя марки 150	0.13	$м^3$

Рук.маст.5	Станишевский	
Гл.инж.маст.	Панков	
ГИП	Зыкина	
Рук.гр.	Мелюшкина	
Проверил	Куц	
Разработ.	Линк	

1.133.1-5 вып. 2 02.000

Блок простеночный СБ1.1 15.22.5-П-1.3

Стадия	Лист	Листов
Р		1

ЦНИИЭП жилища г. Москва

Формат	Зона	Поз.	Обозначение	Наименование	Кол.	Примечание
				Документация		
12			1.133.1-5 вып.2 00 000 ТО	Техническое описание		
12			1.133.1-5 вып.2 03.000 СБ	Сборочный чертеж		
12			1.133.1-5 вып.2 00.000 Д1	Узлы I ... VI		
12			1.133.1-5 вып.2 00.000 Д2	Фрагмент 1, фрагмент 2		
12			1.133.1-5 вып.2 00.000 ТБ2	Выборка стали		
				Сборочные единицы		
11		1	1.133.1-5 вып.2 01.200	Блок арматурный АБ-5	2	
11		2	1.133.1-5 вып.2 03.010	Изделие закладное М-1	4	
				Детали		
		3		Пробка деревянная		
				φ 50 мм, ℓ = 120 мм	8	
				Материалы		
		4		Бетон марки 100	1.826	$м^3$
		5		Бетон фактурного		
				слоя марки 150	0.15	$м^3$

Взам. инв.№ | Подпись и дата | Инв.№ подл.

Рук.маст.5	Станишевский	
Гл.инж.маст.	Панков	
ГИП	Зыкина	
Рук.гр.	Мелюшкина	
Проверил	Куц	
Разработ.	Линк	

1.133.1-5 вып. 2 03.000

Блок простеночный СБ1.1 18.22.5-П-1.3

Стадия	Лист	Листов
Р		1

ЦНИИЭП жилища г. Москва

https://zavodjbi.com/
ЗАВОД ЖБИ

https://zavodjbi.com/

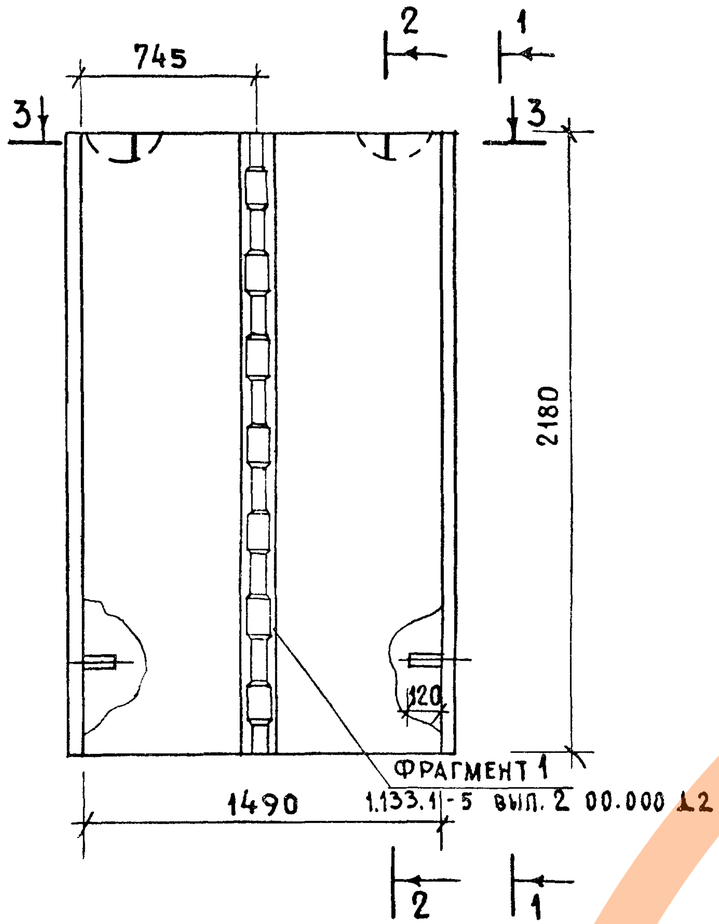

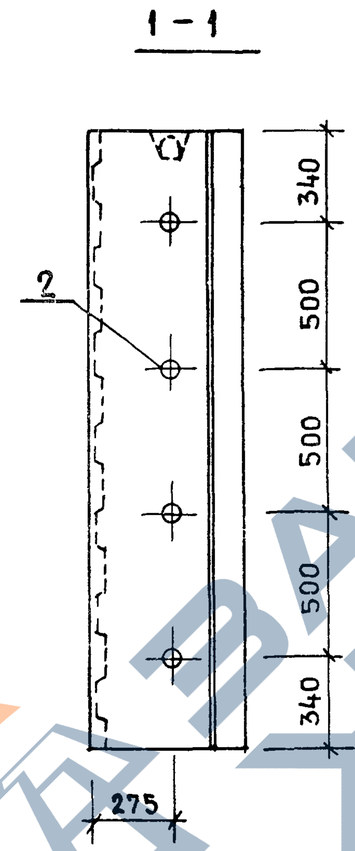

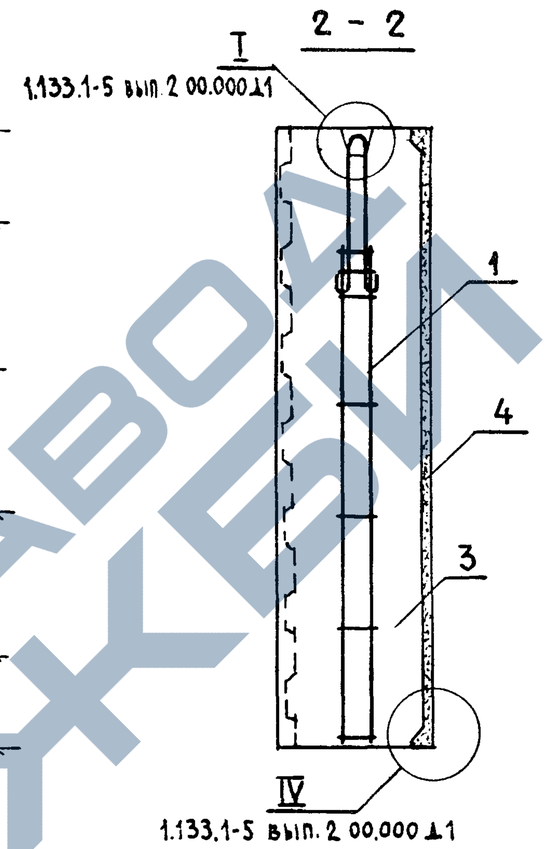

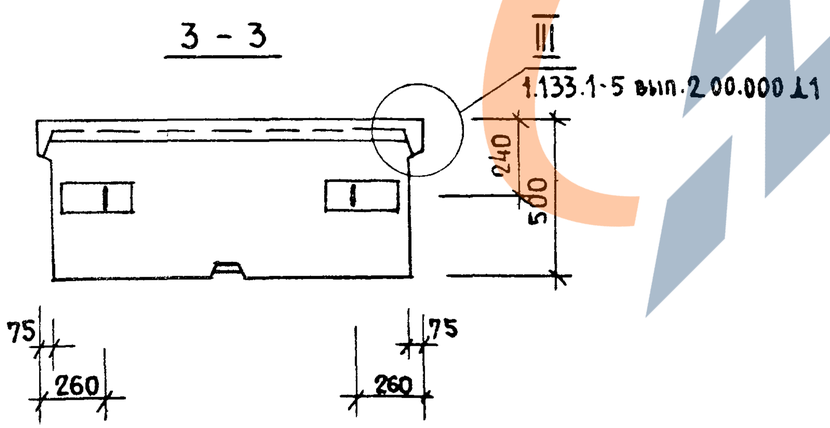

По периметру наружной поверхности блока устраивается фаска (см. 1.133.1-5 вып. 2 00.000 Д1)

Масса, кг	
Объемн. масса бетона кг/м³	
1200	1400
2245	2575

Рук. маст. 5	Станишевский		
Гл. инж. маст.	Панков		
ГИП	Зыкина		
Рук. гр.	Мелюшкина		
Проверил	Мелюшкина		
Разработ.	Линк		

1.133.1-5 вып. 2 02.000 СБ

Блок простеночный (СБ1.1 15.22.5-П-1.3)
Сборочный чертеж

Стадия	Масса	Масштаб
Р	см. табл.	1:20
Лист	Листов 1	

ЦНИИЭП жилища г. Москва

Инв. № подл. | Подпись и дата | Взам. инв. №

https://zavodjbi.com/

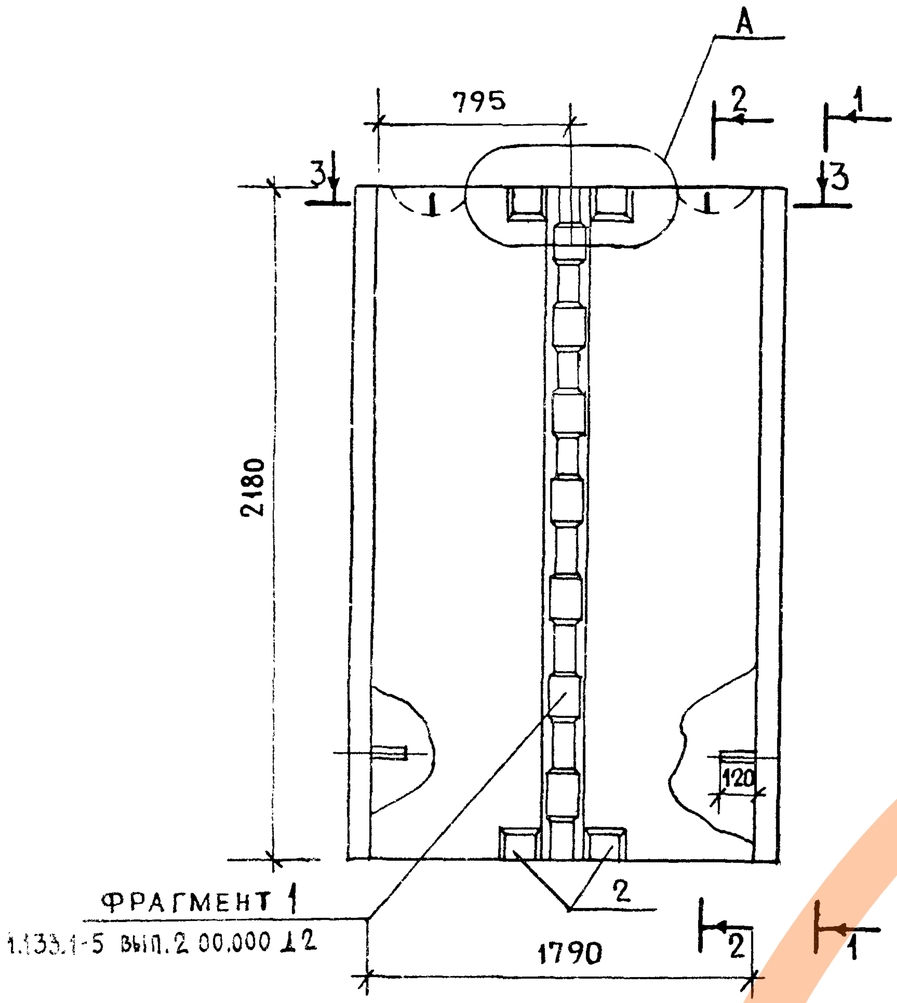

1-1

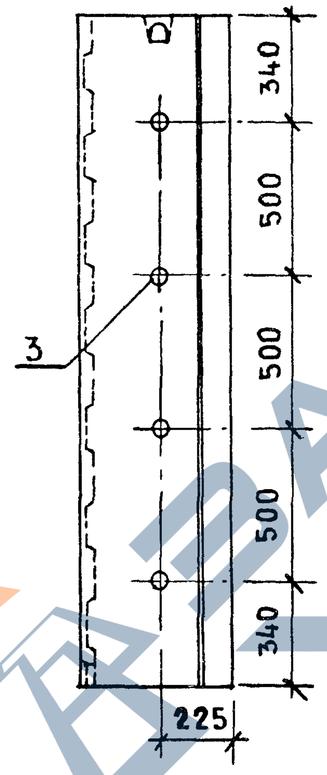

2-2

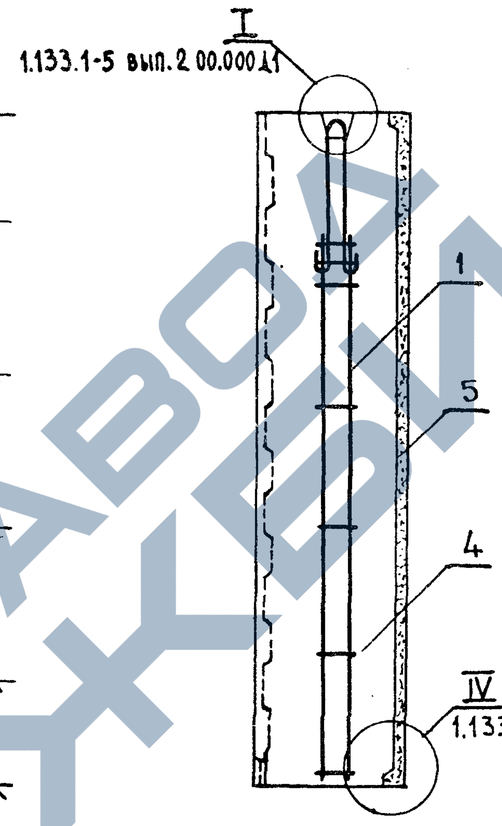

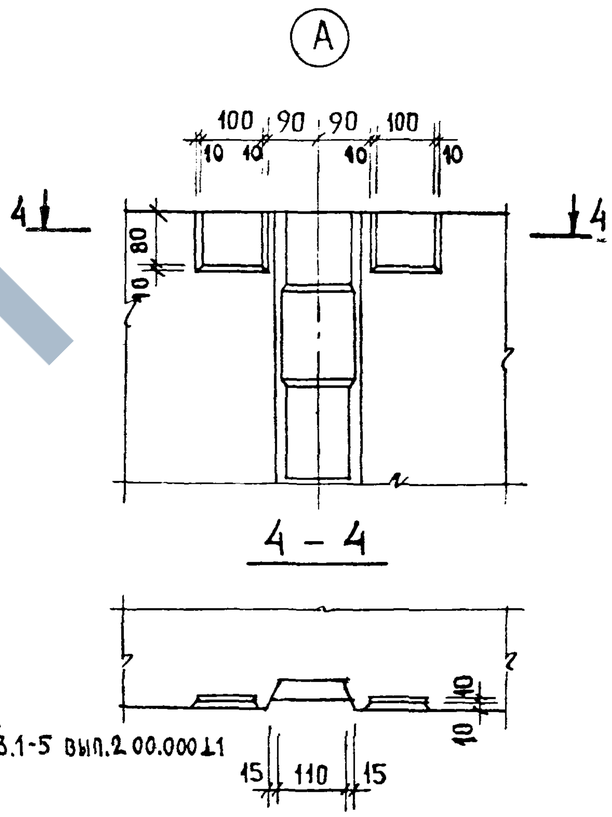

4 - 4

3-3

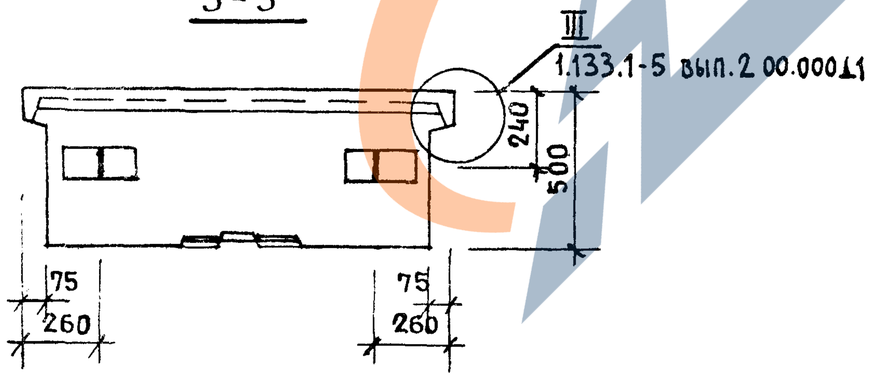

По периметру наружной поверхности блока устраивается фаска (см. 1.133.1-5 вып. 2 00.000 Д1)

Масса, кг	
Объемн. масса блока кг/м³	
1200	1400
2685	3075

Рук.маст.5	Станишевский		
Гл.инж.маст	Панков		
ГИП	Зыкина		
Рук.гр.	Мелюшкина		
Проверил	Мелюшкина		
Разработ.	Линк		

1.133.1-5 вып.2 03.000сб

Блок простеночный (СБ 1.1 18.22.5-П-1.3)
Сборочный чертеж

Стадия	Масса	Масштаб
Р	см.табл	1:20
Лист	Листов 1	

ЦНИИЭП жилища г. Москва

Формат	Зона	Поз.	Обозначение	Наименование	Кол.	Примечание
				Документация		
12			1.133.1-5 вып.2 00.000 ТО	Техническое описание		
12			1.133.1-5 вып.2 04.000 СБ	Сборочный чертеж		
12			1.133.1-5 вып.2 00.000 Д1	Узлы I... VI		
12			1.133.1-5 вып.2 00.000 Д2	Фрагмент 1; фрагмент 2		
12			1.133.1-5 вып 2 00.000 ТБ2	Выборка стали		
				Детали		
				Пробка деревянная		
				ф50 мм, ℓ=120 мм	8	
			Переменные данные	для исполнений		
			1.133.1-5 вып 2 04.000	СБ 1.1 12.22.5-П-1.1.2		
				Сборочные единицы		
11		2	1.133.1-5 вып 2 01.100-02	Блок арматурный		
				АБ-3	2	
				Материалы		
		3		Бетон марки 100	1.214	м³
		4		Бетон фактурного		
				слоя марки 150	0.109	м³
			1.133.1-5 вып.2 04.000-01	СБ1.1 15.22.5-П-1.1.1		
				Сборочные единицы		
11			1.133.1-5 вып.2 01.100-03	Блок арматурный		
				АБ-4	2	
				Материалы.		
		3		Бетон марки 100	1.521	м³
		4		Бетон фактурного		
				слоя марки 150	0.13	м³

Рук.маст.5	Станишевский	
Гл.инж.маст.	Панков	
ГИП	Зыкина	
Рук.гр.	Мелюшкина	
Провер.	Куц	
Разраб.	Линк	

1.133.1-5 вып.2 04.000

Блок простеночный

СБ1.1 12.22.5-П-1.1.2, СБ1.1 15.22.5-П-1.1.1
СБ1.1 15.22.5-П-1.1.3, СБ1.1 18.22.5-П-1.1.4
СБ1.1 18.22.5-П-1.1.3

Стадия	Лист	Листов
Р	1	2

ЦНИИЭП жилища г. Москва

Взам.инв.№ | Подпись и дата | Инв.№ подл.

Формат	Зона	Поз.	Обозначение	Наименование	Кол.	Примечание
			1.133.1-5 вып.2 04.000-02	СБ1.1 15.22.5-П-1.1.3		
				Сборочные единицы		
11		2	1.133.1-5 вып.2 01.100-03	Блок арматурный АБ-4	2	
				Материалы		
		3		Бетон марки 100	1.521	м³
		4		Бетон фактурного		
				слоя марки 150	0.13	м³
			1.133.1-5 вып.2 04.000-03	СБ 1.1 18.22.5-П-1.1.4		
				Сборочные единицы		
11		2	1.133.1-5 вып.2 01.200	Блок арматурный АБ-5	2	
				Материалы		
				Бетон марки 100	1.826	м³
				Бетон фактурного		
				слоя марки 150	0.15	м³
			1.133.1-5 вып.2 04.000-04	СБ1.1 18.22.5-П-1.1.3		
				Сборочные единицы		
11		2	1.133.1-5 вып.2 01.200	Блок арматурный АБ-5	2	
				Материалы		
		3		Бетон марки 100	1.826	м³
		4		Бетон фактурного		
				слоя марки 150	0.15	м³

Взам.инв.№ | Подпись и дата | Инв.№ подл.

1.133.1-5 вып 2 04.000

Лист 2

ЗАВОД ЖЕЛЕЗА

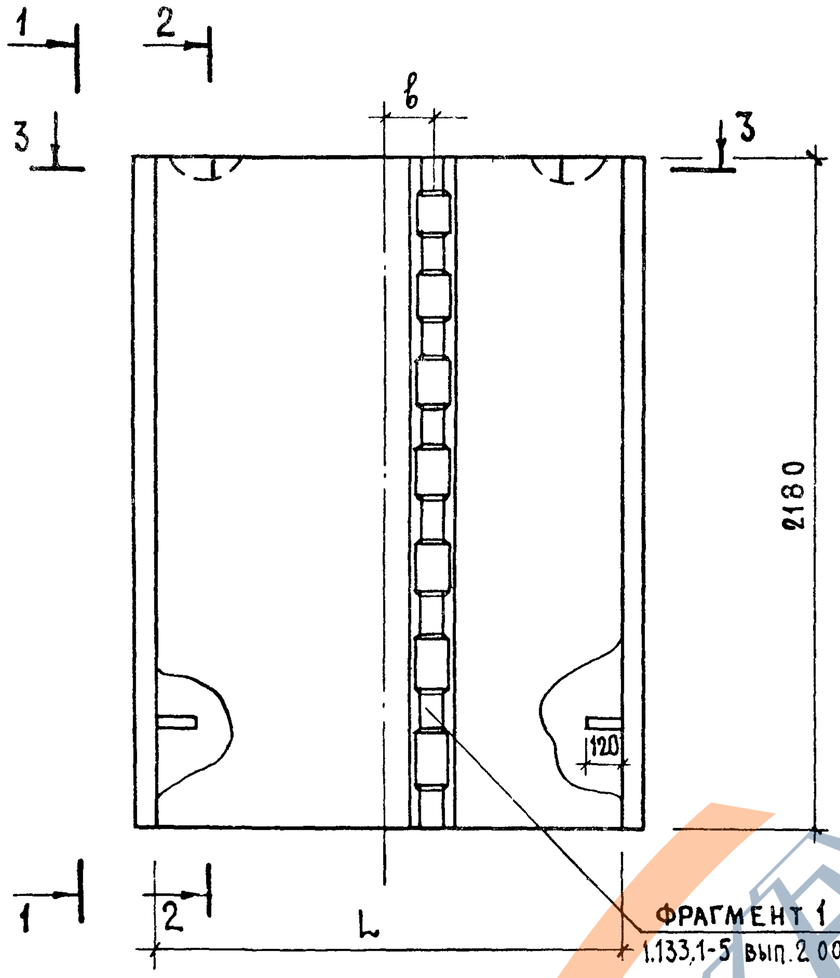

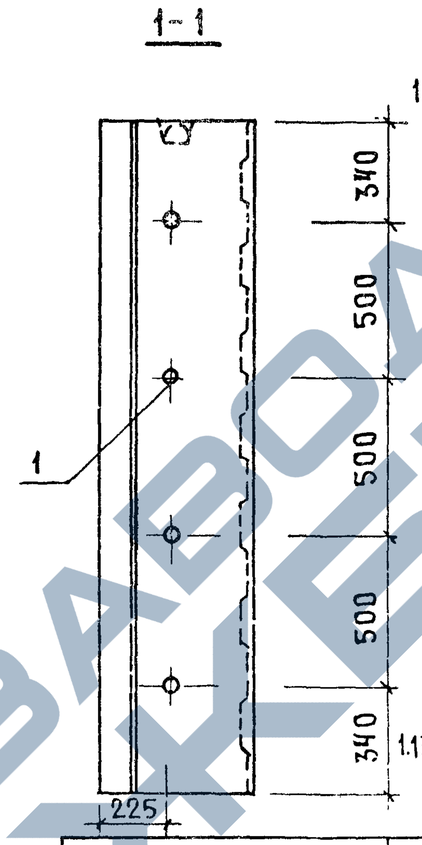

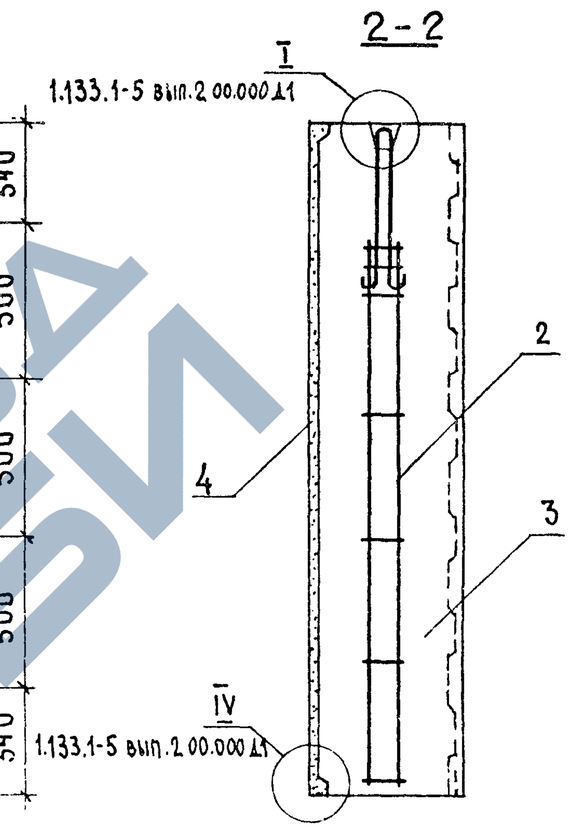

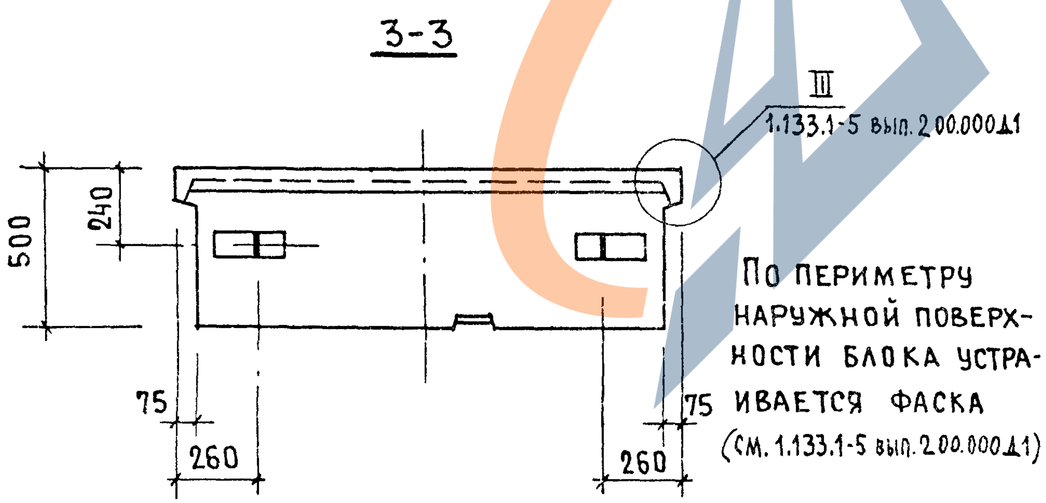

По периметру наружной поверхности блока устраивается фаска (см. 1.133.1-5 вып.2 00.000 Д1)

Обозначение	Марка	L	в	Масса, кг: Объемн. масса бетона, кг/м³ 1200	1400
1.133.1-5 вып2 04.000	СБ1.1 12.22.5-П-1.1.2	1190	170	1805	2065
-01	СБ1.1 15.22.5-П-1.1.1	1490	150	2245	2575
-02	СБ1.1 15.22.5-П-1.1.3	1490	200	2245	2575
-03	СБ1.1 18.22.5-П-1.1.4	1790	300	2685	3075
-04	СБ1.1 18.22.5-П-1.1.3	1790	200	2685	3075

Рук.маст.5	Станишевский	
Гл.инж.маст	Панков	
ГИП	Зыкина	
Рук.гр.	Мелюшкина	
Провер.	Мелюшкина	
Разраб.	Петренко	

1.133.1-5 вып.2 04.000 СБ

Блок простеночный (СБ1.1 12.22.5-П-1.1.2, СБ1.1 15.22.5-П1.1.1, СБ1.1 15.22.5-П-1.1.3, СБ1.1 18.22.5-П-1.1.4, СБ1.1 18.22.5-П-1.1.3)

Сборочный чертеж

Стадия	Масса	Масштаб
Р.	см. табл.	1:20
Лист	Листов 1	

ЦНИИЭП жилища г. Москва

17399 43

https://zavodjbi.com/

Формат	Зона	Поз.	Обозначение	Наименование	Кол.	Примечание
				Документация		
12			1.133.1-5 вып.2 00.000 ТО	Техническое описание		
12			1.133.1-5 вып.2 05.000 СБ	Сборочный чертеж		
12			1.133.1-5 вып.2 00.000 Д1	Узлы I...VI		
12			1.133.1-5 вып.2 00.000 Д2	Фрагмент 1, Фрагмент 2		
12			1.133.1-5 вып.2 00.000 ТБ2	Выборка стали		
				Детали		
		1		Пробка деревянная		
				ф50 мм, ℓ 120 мм	8	
			Переменные данные	для исполнений		
			1.133.1-5 вып.2 05000	СБ1.1 12.22.5-П-1.2.2		
				Сборочные единицы		
11		2	1.133.1-5 вып.2 01.100-02	Блок арматурный		
				АБ-3	2	
				Материалы		
		3		Бетон марки 100	1.214	м³
		4		Бетон фактурного		
				слоя марки 150	0.109	м³
			1.133.1-5 вып.2 05.000-01	СБ1.1 15.22.5-П-1.2.1		
				Сборочные единицы		
11		2	1.133.1-5 вып.2 01.100-03	Блок арматурный		
				АБ-4	2	
				Материалы		
		3		Бетон марки 100	1.521	м³
		4		Бетон фактурного		
				слоя марки 150	0.13	м³

Рук.маст.5	Станишевский	
Гл.инж.маст.	Панков	
ГИП	Зыкина	
Рук.гр.	Мелюшкина	
Провер.	Куц	
Разраб.	Линк	

1.133.1-5 вып.2 05.000

Блок простеночный
СБ1.1 12.22.5-П-1.2.2, СБ1.1 15.22.5-П-1.2.1, СБ1.1 15.22.5-П-1.2.3, СБ1.1 18.22.5-П-1.2.4, СБ1.1 18.22.5-П-1.2.3

Стадия	Лист	Листов
Р	1	2

ЦНИИЭП жилища г. Москва

Инв.№ подл. | Подпись и дата | Взам.инв.№

Формат	Зона	Поз.	Обозначение	Наименование	Кол.	Примечание
			1.133.1-5 вып.2 05.000-02	СБ1.1 15.22.5-П-1.2.3		
				Сборочные единицы		
11		2	1.133.1-5 вып.2 01.100-03	Блок арматурный		
				АБ-4	2	
				Материалы		
		3		Бетон марки 100	1.521	м³
		4		Бетон фактурного		
				слоя марки 150	0.13	м³
			1.133.1-5 вып.2 05.000-03	СБ1.1 18.22.5-П-1.2.4		
				Сборочные единицы		
11		2	1.133.1-5 вып.2 01.200	Блок арматурный		
				АБ-5	2	
				Материалы		
		3		Бетон марки 100	1.826	м³
		4		Бетон фактурного		
				слоя марки 150	0.15	м³
			1.133.1-5 вып.2 05.000-04	СБ1.1 18.22.5-П-1.2.3		
				Сборочные единицы		
11		2	1.133.1-5 вып.2 01.200	Блок арматурный		
				АБ-5	2	
				Материалы		
				Бетон марки 100	1.826	м³
				Бетон фактурного		
				слоя марки 150	0.15	м³

Инв.№ подл. | Подпись и дата | Взам.инв.№

1.133.1-5 вып.2 05.000

Лист 2

17399 46

ЗАВОД ЖБИ

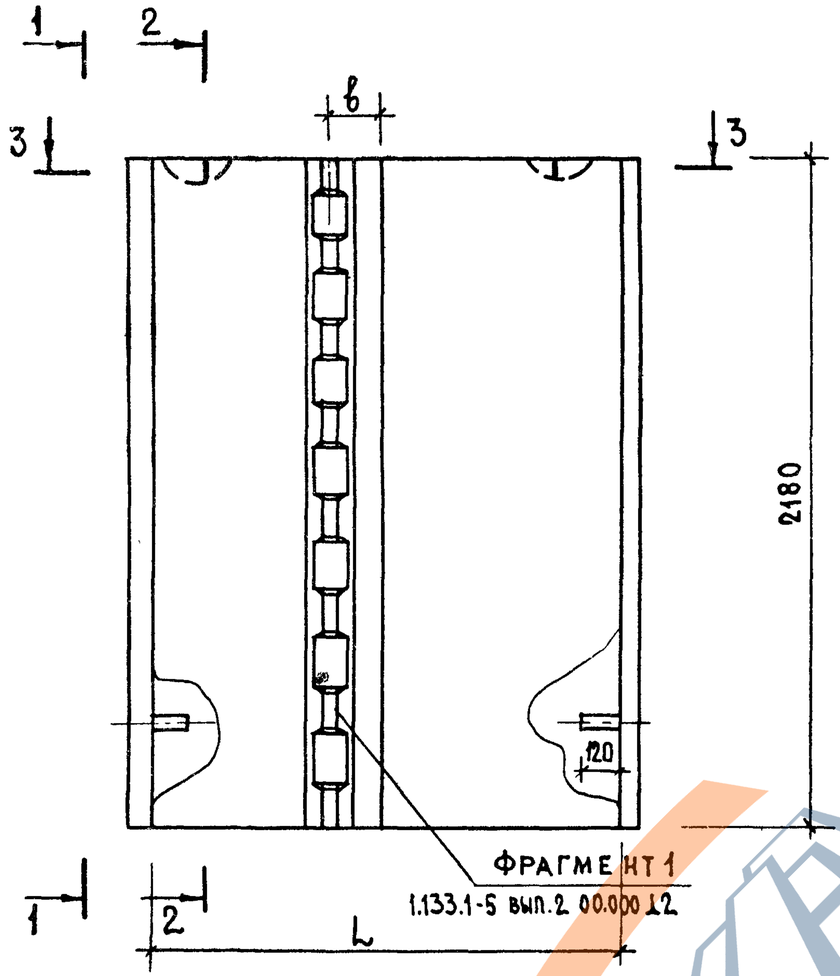

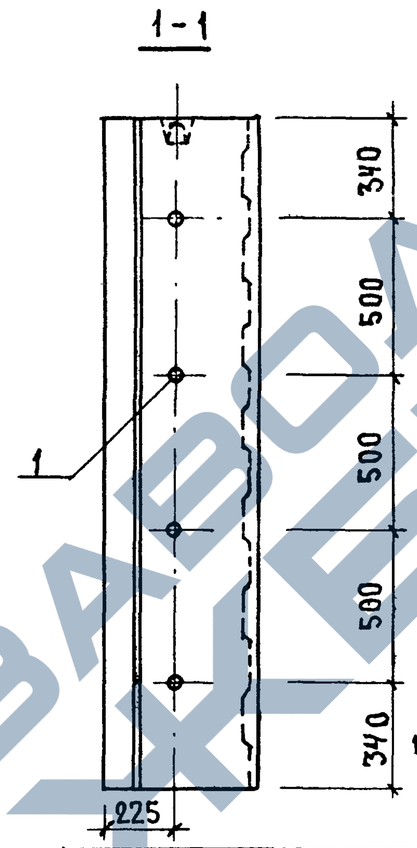

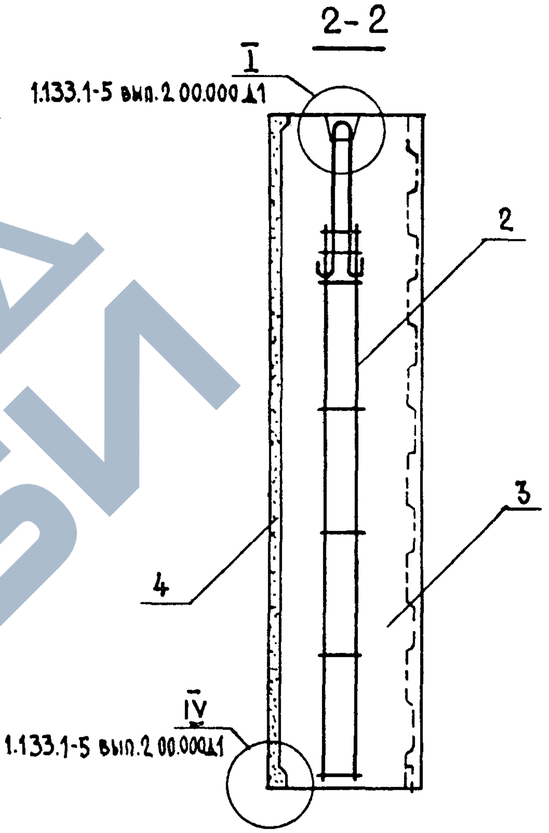

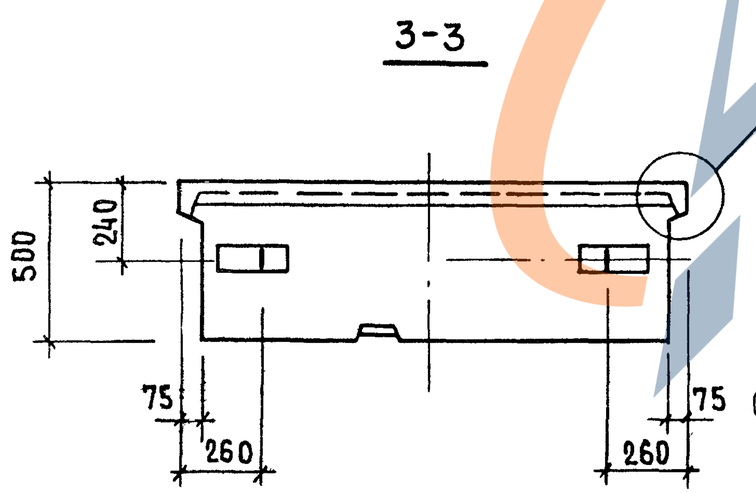

По периметру наружной поверхности блока устраивается фаска (см.1.133.1-5 вып.2 00.000 Д1)

Обозначение	Марка	L	в	Масса, кг: объемн. масса блока, кг/м3 1200	1400
1.133.1-5 вып.2 05.000	СБ1.1 12.22.5-П-1.2.2	1190	170	1805	2065
-01	СБ1.1 15.22.5-П-1.2.1	1490	150	2245	2575
-02	СБ1.1 15.22.5-П-1.2.3	1490	200	2245	2575
-03	СБ1.1 18.22.5-П-1.2.4	1790	300	2685	3075
-04	СБ1.1 18.22.5-П-1.2.3	1790	200	2685	3075

Рук.маст.5	Станишевский	
Гл.инж.маст	Панков	
ГИП	Зыкина	
Рук.гр	Мелюшкина	
Провер.	Мелюшкина	
Разраб.	Петренко	

1.133.1-5 ВЫП.2 05.000 СБ

Блок простеночный (СБ1.1 12.22.5-П-1.2.2, СБ1.1 15.22.5-П-1.2.1, СБ1.1 15.22.5-1.2.3, СБ1.1 18.22.5-П-1.2.4, СБ1.1 18.22.5-П-1.2.3). Сборочный чертеж

Стадия	Масса	Масштаб
Р	см. табл	1:20
Лист	Листов 1	

ЦНИИЭП жилища г. Москва

https://zavodjbi.com/

Формат	Зона	Поз.	Обозначение	Наименование	Кол.	Примечание
				Документация		
12			1.133.1-5 вып.2 00.000 ТО	Техническое описание		
12			1.133.1-5 вып.2 06.000 СБ	Сборочный чертеж		
12			1.133.1-5 вып.2 00.000 Д1	Узлы I...VI		
12			1.133.1-5 вып.2 00.000 ТБ2	Выборка стали		
				Детали		
		1		Пробка деревянная		
				ф50мм, ℓ=120мм	4	
			Переменные данные для исполнений			
			1.133.1-5 вып.2 06.000	СБ1.2 11.22.5-П-2		
				Сборочные единицы		
11		2	1.133.1-5 вып.2 01.100-02	Блок арматурный		
				АБ-3	2	
				Материалы		
		3		Бетон марки 100	1.184	$м^3$
		4		Фактурный слой марки 150	0.141	$м^3$

Рук.маст.5	Станишевский	
Гл.инж.маст.	Панков	
ГИП	Зыкина	
Рук.гр.	Мелюшкина	
Провер.	Куц	
Разраб.	Линк	

1.133.1-5 вып.2 06.000

Блок простеночный угловой СБ1.2 11.22.5-П-2, СБ1.2 13.22.5-П-2, СБ1.2 16.22.5-П-2.

Стадия	Лист	Листов
Р	1	2

ЦНИИЭП жилища г. Москва

Инв.№ подл. | Подпись и дата | Взам.инв.№

Формат	Зона	Поз.	Обозначение	Наименование	Кол.	Примечание
			1.133.1-5 вып.2 06.000-01	СБ 1.2 13.22.5-П-2		
				Сборочные единицы		
11		2	1.133.1-5 вып.2 01.100-02	Блок арматурный		
				АБ-3	2	
				Материалы		
		3		Бетон марки 100	1.258	$м^3$
		4		Фактурный слой марки 150	0.125	$м^3$
			1.133.1-5 вып.2 06.000-02	СБ 1.2 16.22.5-П-2		
				Сборочные единицы		
11		2	1.133.1-5 вып.2 01.100-03	Блок арматурный		
				АБ-4	2	
				Материалы		
		3		Бетон марки 100	1.644	$м^3$
		4		Фактурный слой марки 150	0.172	$м^3$

Инв.№ подл. | Подпись и дата | Взам.инв.№

1.133.1-5 вып.2 06.000

Лист 2

ЗАВОД ЖБИ

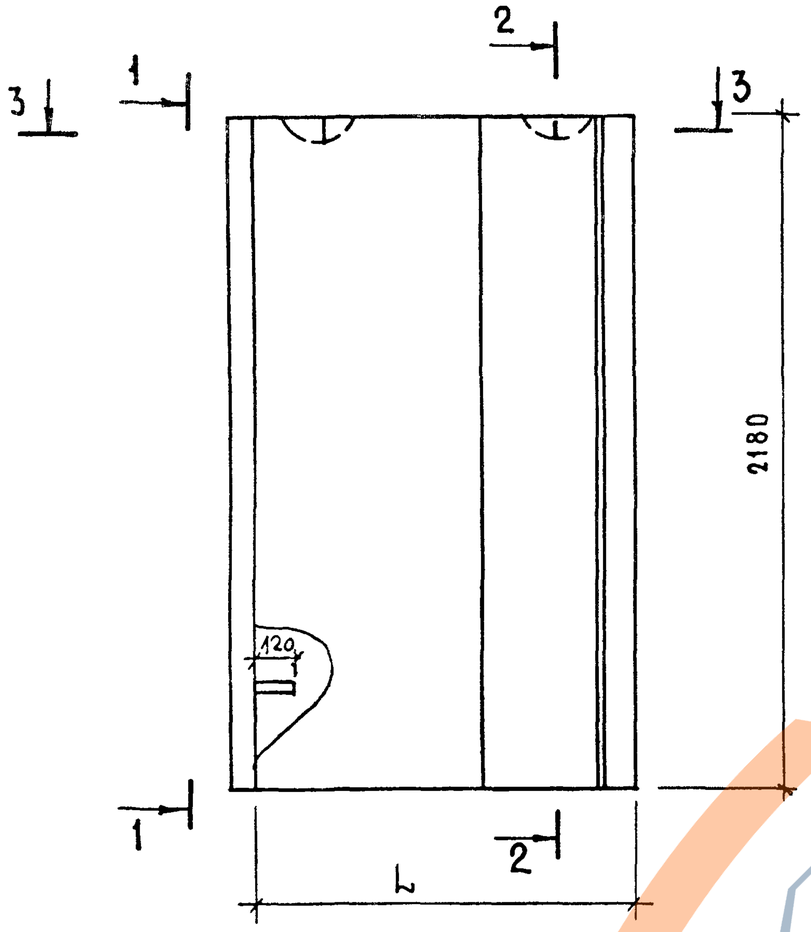

1 – 1

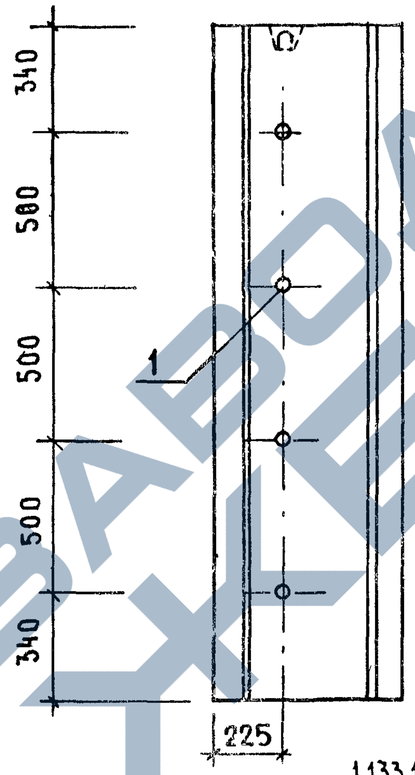

2 – 2

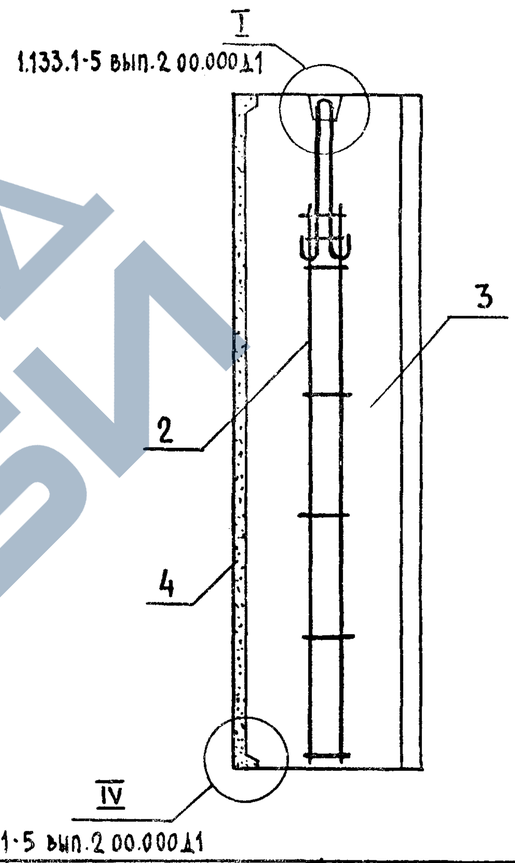

3 – 3

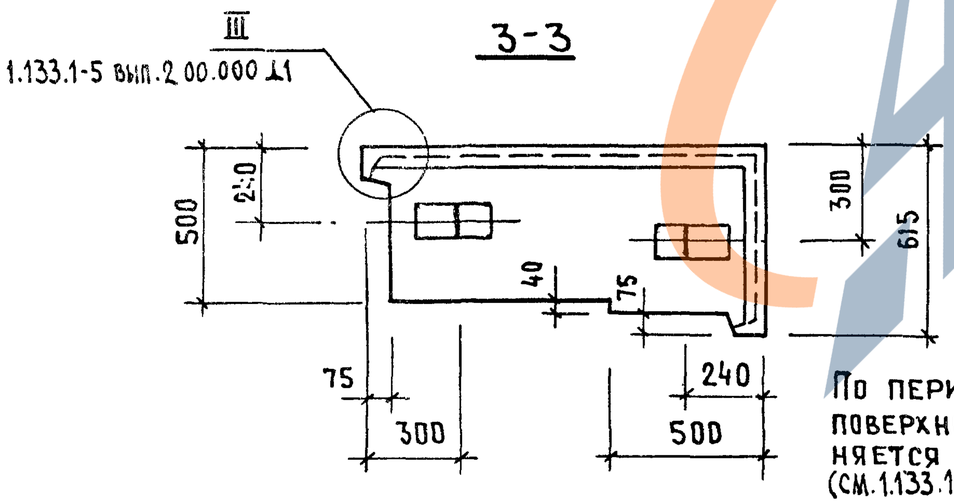

По периметру наружной поверхности блока устраняется фаска (см. 1.133.1-5 вып.2 00.000 Д1)

Обозначение	Марка	L	Масса, кг: объемн. масса бетона, кг/м³ 1200	1400
1.133.1-5 вып.2 06.000	СБ1.2 11.22.5-П-2	1145	1825	2080
-01	СБ1.2 13.22.5-П-2	1295	1870	2140
-02	СБ1.2 16.22.5-П-2	1595	2485	2840

Рук.маст.5	Станишевский	
Гл.инж.маст.	Панков	
ГИП	Зыкина	
Рук.гр.	Мелюшкина	
Провер.	Мелюшкина	
Разраб.	Петренко	

1.133.1-5 вып.2 06.000 СБ

Блок простеночный угловой (СБ1.2 11.22.5-П-2, СБ1.2 13.22.5-П-2, СБ1.2 16.22.5-П-2)
Сборочный чертеж

Стадия	Масса	Масштаб
Р	см. табл.	1:20
Лист	Листов 1	

ЦНИИЭП жилища г. Москва

https://zavodjbi.com/

Формат	Зона	Поз.	Обозначение	Наименование	Кол.	Примечание
				Документация		
12			1.133.1-5 вып.2 00.000 ТО	Техническое описание		
12			1.133.1-5 вып.2 07.000 СБ	Сборочный чертеж		
12			1.133.1-5 вып.2 00.000 Д1	Узлы I...VI		
12			1.133.1-5 вып.2 00 000 ТБ2	Выборка стали		
				Детали		
		1		Пробка деревянная		
				ф50мм, ℓ=120мм	4	
			Переменные данные для исполнений			
			1.133.1-5 вып.2 07.000	СБ1.2 11.22.5-П-3		
				Сборочные единицы		
11		2	1.133.1-5 вып.2 01.100-02	Блок арматурный	2	
				АБ-3		
				Материал		
		3		Бетон марки 100	1.184	$м^3$
		4		Фактурный слой марки 150	0.141	$м^3$

Рук.маст.	Станишевский	
Гл.инж.маст.	Панков	
ГИП	Зыкина	
Рук.гр.	Мелюшкина	
Провер.	Куц	
Разраб.	Линк	

1.133.1-5 вып.2 07.000

Блок простеночный угловой СБ1.2 11.22.5-П-3, СБ1.2 13.22.5-П-3, СБ1.2 16.22.5-П-3.

Стадия	Лист	Листов
Р	1	2

ЦНИИЭП жилища г. Москва

Инв.№ подл. | Подпись и дата | Взам. инв.№

Формат	Зона	Поз.	Обозначение	Наименование	Кол.	Примечание
			1.133.1-5 вып.2 07.000-01	СБ1.2 13.22.5-П-3		
				Сборочные единицы		
11		2	1.133.1-5 вып.2 01.100-02	Блок арматурный	2	
				АБ-3		
				Материал		
		3		Бетон марки 100	1.258	$м^3$
		4		Фактурный слой марки 150	0.125	$м^3$
			1.133.1-5 вып.2 07.000-02	СБ1.2 16.22.5-П-3		
				Сборочные единицы		
11			1.133.1-5 вып.2 01.100-03	Блок арматурный	2	
				АБ-4		
				Материал		
		3		Бетон марки 100	1.644	$м^3$
		4		Фактурный слой марки 150	0.172	$м^3$

Инв.№ подл. | Подпись и дата | Взам. инв.№

1.133.1-5 вып.2 07.000

Лист 2

ЗАВОД ЖБИ

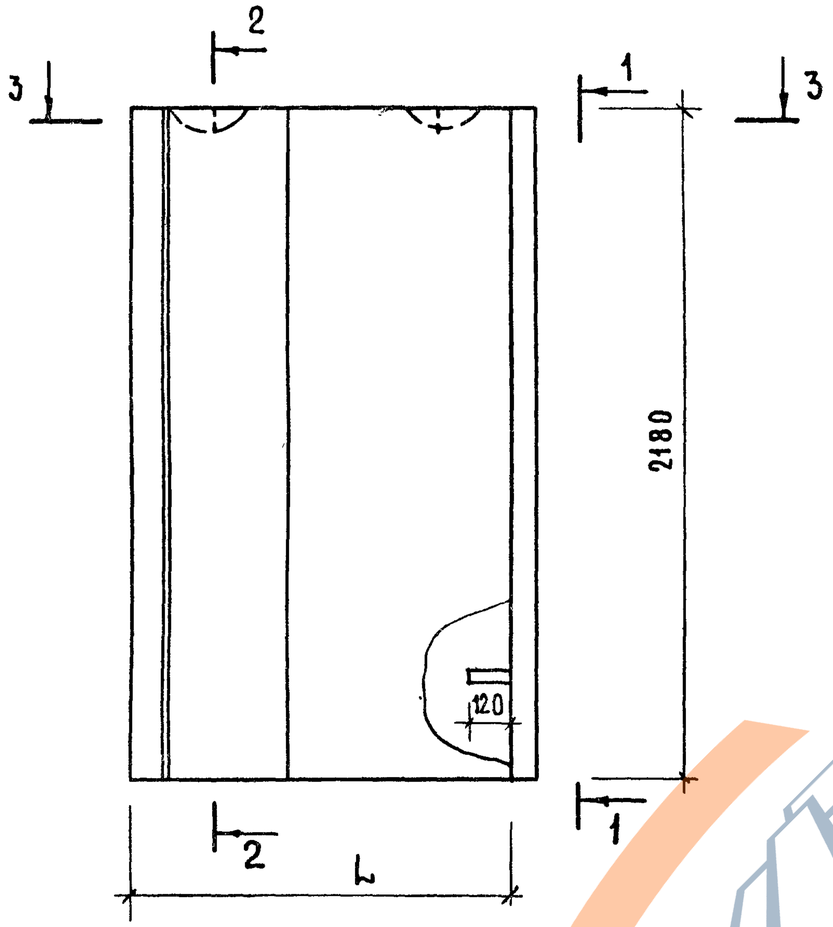

1 - 1

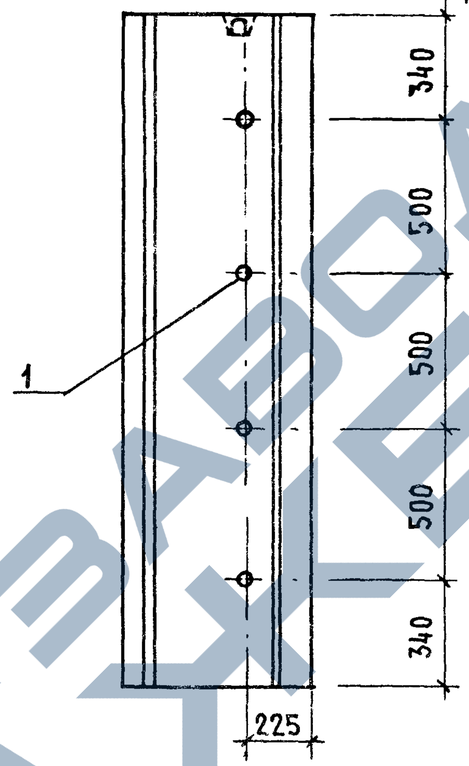

2 - 2

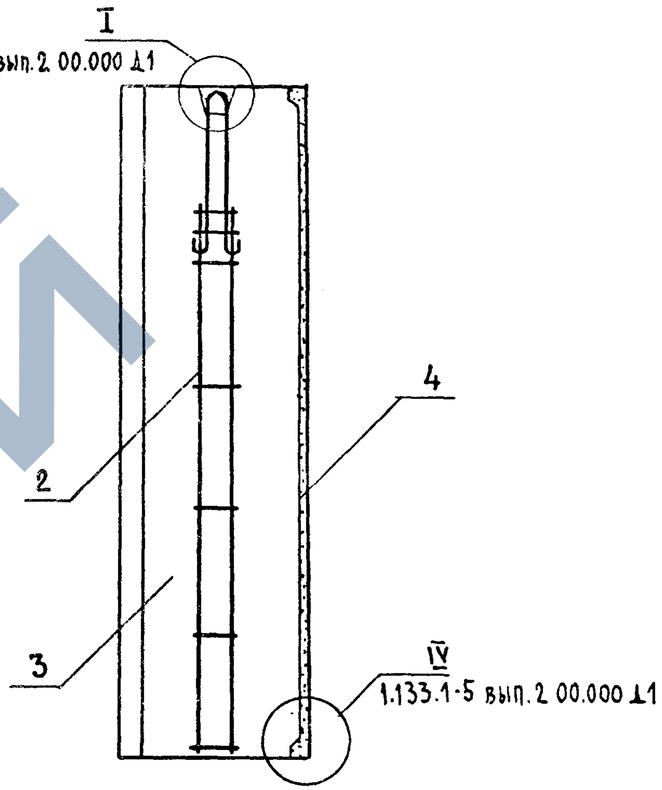

3 - 3

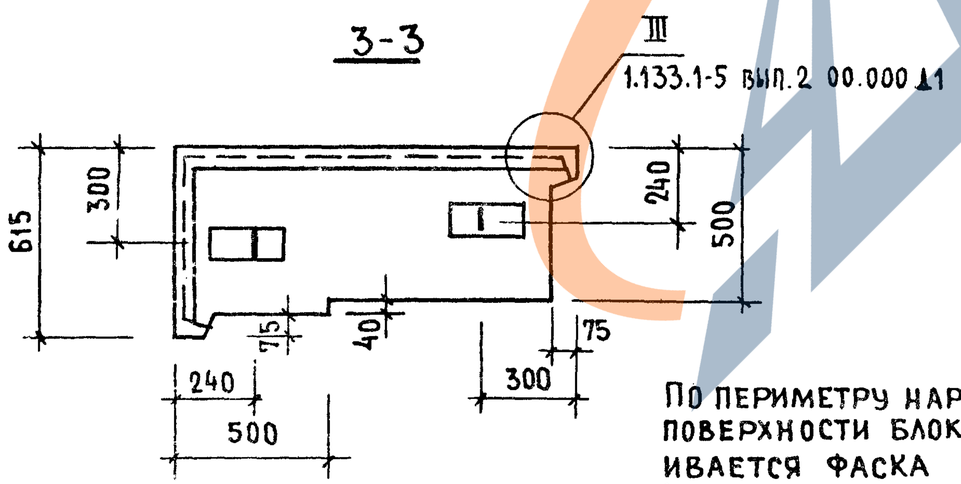

По периметру наружной поверхности блока устраивается фаска (см. 1.133.1-5 вып.2 00.000 Д1)

Обозначение	Марка	L	Масса, кг: Объемн. масса бетона, кг/м³ 1200	1400
1.133.1-5 вып.2 07.000	СБ1.2 11.22.5-П-3	1145	1825	2080
-01	СБ1.2 13.22.5-П-3	1295	1870	2140
-02	СБ1.2 16.22.5-П-3	1595	2485	2840

Рук.маст. 5	Станишевский	
Гл.инж.маст.	Панков	
ГИП	Зыкина	
Рук.гр.	Мелюшкина	
Провер.	Мелюшкина	
Разраб.	Петренко	

1.133.1-5 вып.2 07.000 СБ

Блок простеночный угловой.
(СБ1.2 11.22.5-П-3; СБ1.2 13.22.5-П-3, СБ1.2 16.22.5-П-3)
Сборочный чертеж

Стадия	Масса	Масштаб
Р	см. табл.	1:20
Лист	Листов 1	

ЦНИИЭП жилища г. Москва

Формат	Зона	Поз.	Обозначение	Наименование	Кол.	Примечание
				Документация		
12			1.133.1-5 вып.2 00.000 ТО	Техническое описание		
12			1.133.1-5 вып.2 08.000 СБ	Сборочный чертеж		
12			1.133.1-5 вып.2 00.000 Д1	Узлы I...VI		
12			1.133.1-5 вып2 00.000 Д2	Фрагмент 1, Фрагмент 2		
12			1.133.1-5 вып.2 00.000 ТБ2	Выборка стали		
				Детали		
		1		Пробка деревянная		
				ф50 мм, ℓ=120 мм	4	
			Переменные данные для исполнений			
			1.133.1-5 вып.2 08.000	СБ1.3 7.22.5-П-2		
				Сборочные единицы		
11		2	1.133.1-5 вып.2 01.100	Блок арматурный АБ-1	2	
				Материалы		
		4		Бетон марки 100	0.706	м³
		5		Фактурный слой марки 150	0.038	м³
			1.133.1-5 вып.2 08.000-01	СБ1.3 10.22.5-П-2.2		
				Сборочные единицы		
11		2	1.133.1-5 вып.2 01.100-01	Блок арматурный АБ-2	2	
				Детали		
11		3	1.133.1-5 вып.2 03.010	Изделие закладное М-1	4	
				Материалы		
		4		Бетон марки 100	0.949	м³
		5		Фактурный слой марки 150	0.066	м³

Взам. инв. № | Подпись и дата | Инв. № подл.

Рук. маст. 5	Станишевский	
Гл. инж. маст.	Панков	
ГИП	Зыкина	
Рук. гр.	Мелюшкина	
Провер.	Куц	
Разраб.	Линк	

1.133.1-5 вып.2 08.000

Блок простеночный угловой СБ1.3 7.22.5-П-2, СБ1.3 10.22.5-П-2.2

Стадия	Лист	Листов
Р		1

ЦНИИЭП жилища г. Москва

Формат	Зона	Поз.	Обозначение	Наименование	Кол.	Примечание
				Документация		
12			1.133.1-5 вып.2 00.000 ТО	Техническое описание		
12			1.133.1-5 вып.2 09.000 СБ	Сборочный чертеж		
12			1.1.33.1-5 вып.2 00.000 А1	Узлы I...VI		
12			1.133.1-5 вып.2 00.000 А2	Фрагмент 1, Фрагмент 2		
12			1.133.1-5 вып.2 00.000 ТБ2	Выборка стали		
				Детали		
		1		Пробка деревянная		
				ф50 мм ℓ=120 мм	4	
			Переменные данные для исполнений			
			1.133.1-5 вып.2 09.000	СБ1.3 7.22.5-П-3		
				Сборочные единицы		
11		2	1.133.1-5 вып.2 01.100	Блок арматурный АБ-1	2	
				Материал		
		4		Бетон марки 100	0.706	м³
		5		Фактурный слой марки 150	0.038	м³
			1.133.1-5 вып.2 09.000-01	СБ1.3 10.22.5-П-3.1		
				Сборочные единицы		
11		2	1.133.1-5 вып.2 01.100-01	Блок арматурный АБ-2	2	
				Детали		
11		3	1.133.1-5 вып.2 03.010	Изделие закладное М-1	4	
				Материал		
		4		Бетон марки 100	0.949	м³
		5		Фактурный слой марки 150	0.066	м³

Взам. инв. № | Подпись и дата | Инв. № подл.

Рук. маст. 5	Станишевский	
Гл. инж. маст.	Панков	
ГИП	Зыкина	
Рук. гр.	Мелюшкина	
Провер.	Куц	
Разраб.	Линк	

1.133.1-5 вып. 09.000

Блок простеночный угловой СБ1.3 7.22.5-П-3, СБ1.3 10.22.5-П-3.1

Стадия	Лист	Листов
Р		1

ЦНИИЭП жилища г. Москва

ЗАВОД ЖЕЛЕЗА

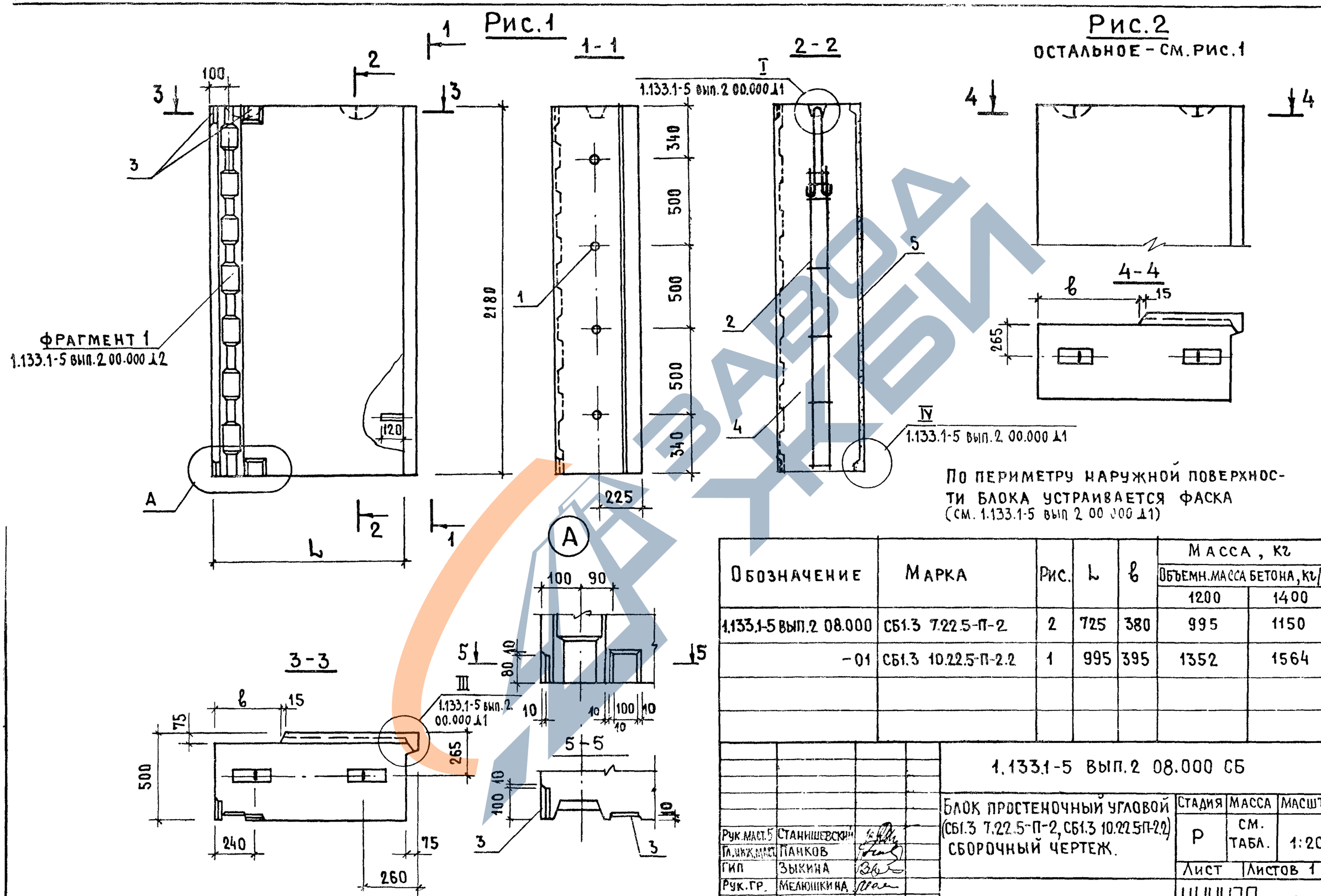

По периметру наружной поверхности блока устраивается фаска (см. 1.133.1-5 вып 2 00 000 Д1)

Обозначение	Марка	Рис.	L	b	Масса, кг: Объемн. масса бетона, кг/м³ 1200	1400
1.133.1-5 вып.2 08.000	СБ1.3 7.22.5-П-2	2	725	380	995	1150
-01	СБ1.3 10.22.5-П-2.2	1	995	395	1352	1564

Рук.маст.5	Станишевский	
Гл.инж.маст.	Панков	
ГИП	Зыкина	
Рук.гр.	Мелюшкина	
Провер.	Мелюшкина	
Разраб.	Петренко	

1.133.1-5 вып.2 08.000 СБ

Блок простеночный угловой (СБ1.3 7.22.5-П-2, СБ1.3 10.22.5П-2.2) Сборочный чертеж.

Стадия	Масса	Масштаб
Р	см. табл.	1:20
Лист	Листов 1	

ЦНИИЭП жилища г. Москва

17399 5!

https://zavodjbi.com/

Рис.1

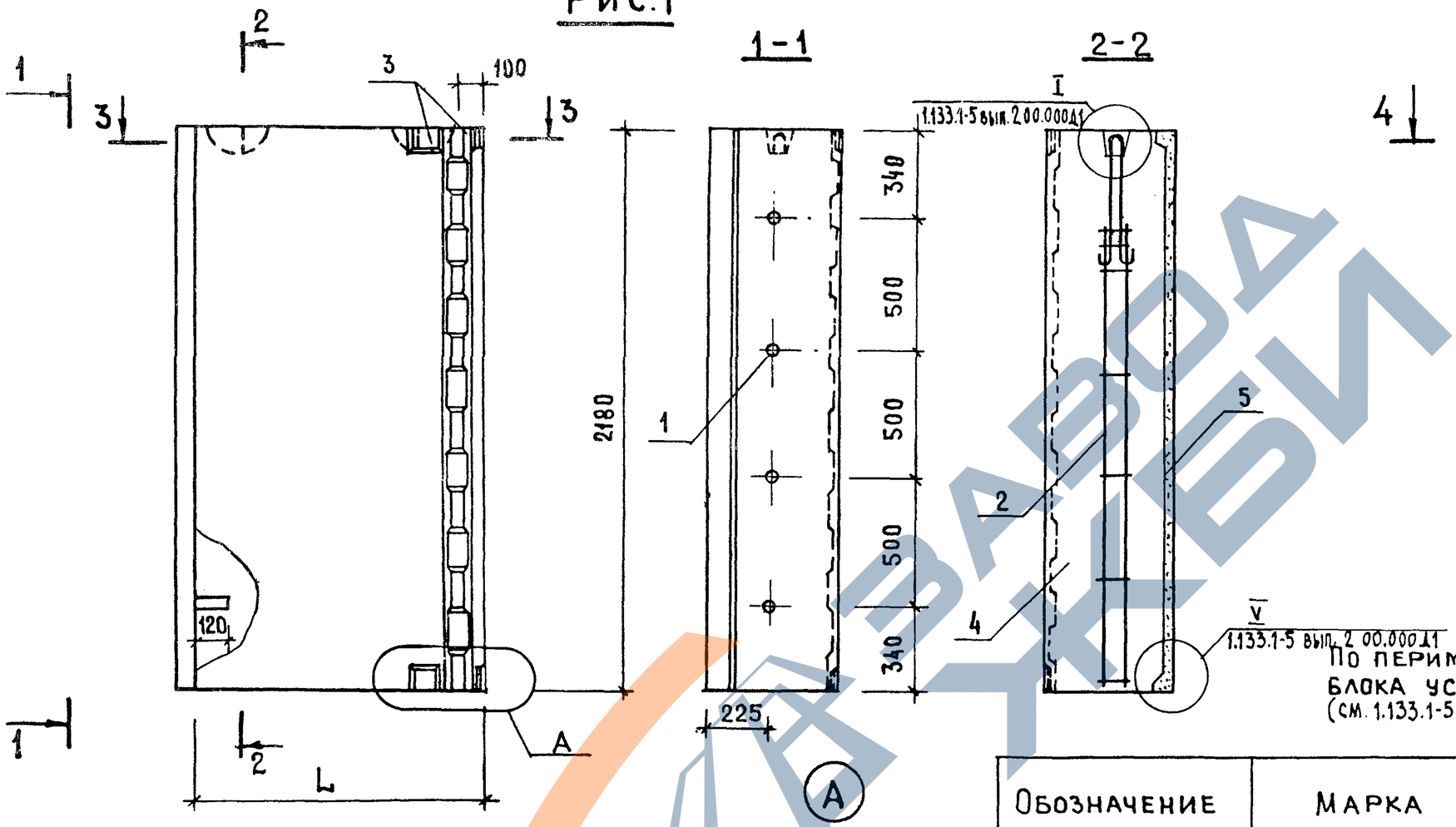

Рис. 2

ОСТАЛЬНОЕ - СМ. РИС.1

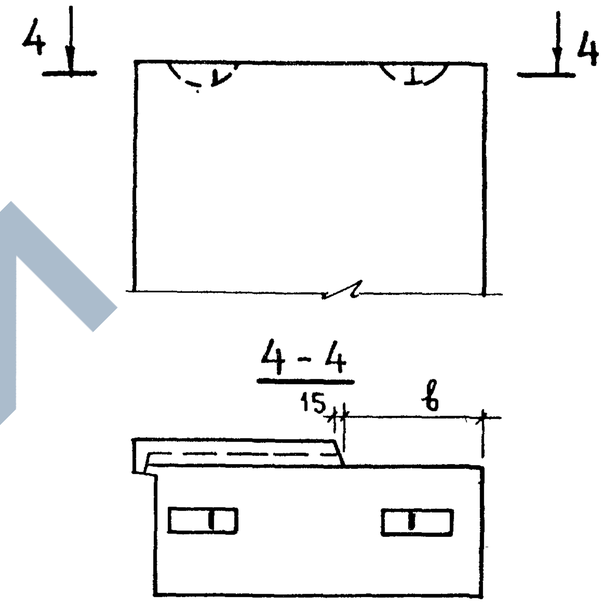

По периметру наружной поверхности блока устраивается фаска (см. 1.133.1-5 вып.2 00.000Д1)

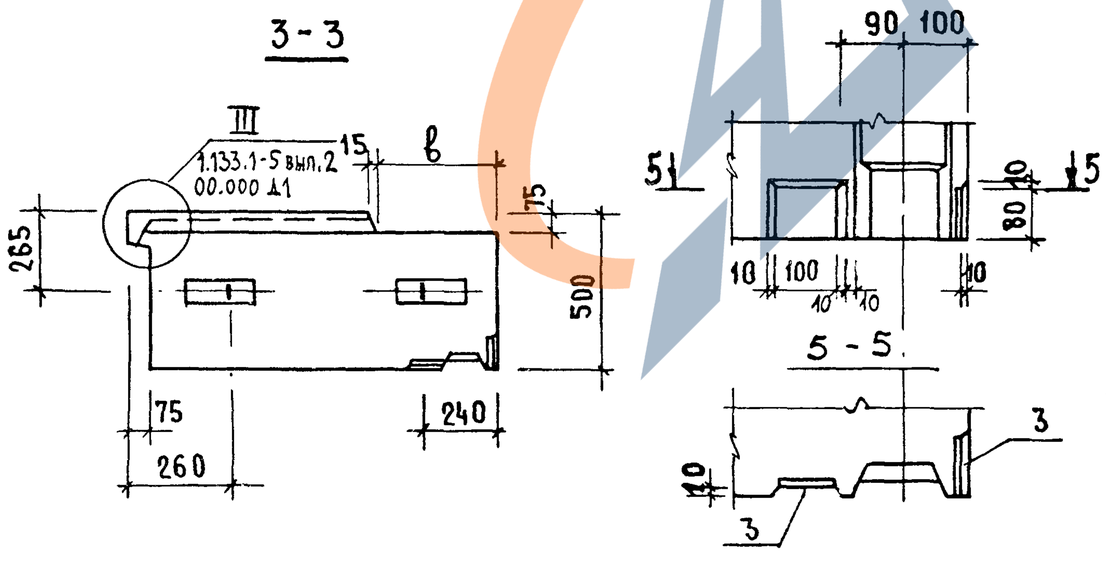

Обозначение	Марка	Рис.	L	b	Масса, кг: Объемн. масса бетона, кг/м³ 1200	1400
1.133.1-5 вып.2 09.000	СБ1.3 7.22.5-П-3	2	725	380	995	1150
-01	СБ1.3 10.22.5-П-3.1	1	995	395	1352	1564

Рук.маст.	Станишевский	
Гл.инж.маст.	Панков	
ГИП	Зыкина	
Рук.гр	Мелюшкина	
Провер.	Мелюшкина	
Разраб.	Петренко	

1.133.1-5 вып.2 09.000 СБ

Блок простеночный угловой (СБ1.3 7.22.5-П-3, СБ1.3 10.22.5-П-3.1) Сборочный чертеж.

Стадия	Масса	Масштаб
Р	см. табл.	1:20
Лист	Листов 1	

ЦНИИЭП жилища г. Москва

Инв. № подл. | Подпись и дата | Взамен инв. №

17399 52

https://zavodjbi.com/

Формат	Зона	Поз.	Обозначение	Наименование	Кол.	Примечание
				Документация		
12			1.133.1-5 вып.2 00.000 ТО	Техническое описание		
12			1.133.1-5 вып.2 10.000 СБ	Сборочный чертеж		
12			1.133.1-5 вып.2 00.000 Д1	Узлы I...VI		
12			1.133.1-5 вып.2 00.000 Д2	Фрагмент 1, фрагмент 2		
12			1.133.1-5 вып.2 00.000 ТБ2	Выборка стали		
				Детали		
		1		Пробка деревянная		
				ф50 мм ℓ=120 мм	4	
			Переменные данные	для исполнений		
			1.133.1-5 вып.2 10.000	СБ1.4 7/7.22.5-П-2.2		
				Сборочные единицы		
11		2	1.133.1-5 вып.2 01.100-01	Блок арматурный АБ-2	2	
				Материалы		
		3		Бетон марки 100	0.794	$м^3$
		4		Бетон фактурного		
				слоя марки 150	0.108	$м^3$
			1.133.1-5 вып.2 10.000-01	СБ1.4 9/7.22.5-П-2.2		
				Сборочные единицы		
11		2	1.133.1-5 вып.2 01.100-02	Блок арматурный АБ-3	2	
				Материалы		
		3		Бетон марки 100	1.055	$м^3$
		4		Бетон фактурного		
				слоя марки 150	0.118	$м^3$

Рук.маст.5	Станишевский	
Гл.инж.маст.	Панков	
ГИП	Зыкина	
Рук.гр.	Мелюшкина	
Провер.	Куц	
Разраб.	Линк	

1.133.1-5 вып.2 10.000

Блок простеночный температурного шва СБ1.4 7/7.22.5-П-2.2, СБ1.4 9/7.22.5-П-2.2

Стадия	Лист	Листов
Р		1

ЦНИИЭП жилища г. Москва

Инв.№ подл. | Подпись и дата | Взам.инв.№

Формат	Зона	Поз.	Обозначение	Наименование	Кол.	Примечание
				Документация		
12			1.133.1-5 вып.2 00.000 ТО	Техническое описание		
12			1.133.1-5 вып.2 11.000 СБ	Сборочный чертеж		
12			1.133.1-5 вып.2 00.000 Д1	Узлы I...VI		
12			1.133.1-5 вып.2 00.000 Д2	Фрагмент 1, фрагмент 2		
12			1.133.1-5 вып.2 00.000 ТБ2	Выборка стали		
				Детали		
		1		Пробка деревянная		
				ф50мм. ℓ=120 мм	4	
			Переменные данные	для исполнений		
			1.133.1-5 вып.2 11.000	СБ1.4 7/7.22.5-П-3.1		
				Сборочные единицы		
11		2	1.133.1-5 вып.2 01.100-01	Блок арматурный АБ-2	2	
				Материалы		
		3		Бетон марки 100	0.794	$м^3$
		4		Бетон фактурного		
				слоя марки 150	0.108	$м^3$
			1.133.1-5 вып.2 11.000-01	СБ1.4 9/7.22.5-П-3.1		
				Сборочные единицы		
11		2	1.133.1-5 вып.2 01.100-02	Блок арматурный АБ-3	2	
				Материалы		
		3		Бетон марки 100	1.055	$м^3$
		4		Бетон фактурного		
				слоя марки 150	0.118	$м^3$

Рук.маст.5	Станишевский	
Гл.инж.маст.	Панков	
ГИП	Зыкина	
Рук.гр.	Мелюшкина	
Провер.	Куц	
Разраб.	Линк	

1.133.1-5 вып.2 11.000

Блок простеночный температурного шва СБ1.4 7/7.22.5-П-3.1 СБ1.4 9/7.22.5-П-3.1

Стадия	Лист	Листов
Р		1

ЦНИИЭП жилища г. Москва

https://zavodjbi.com/

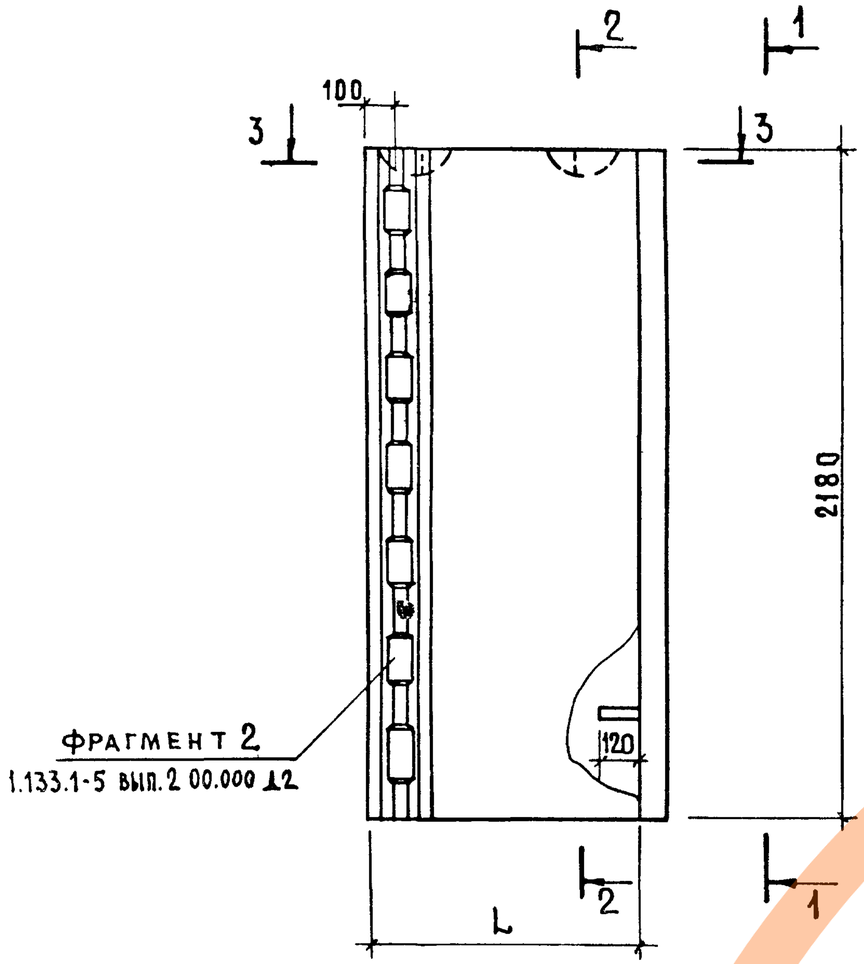

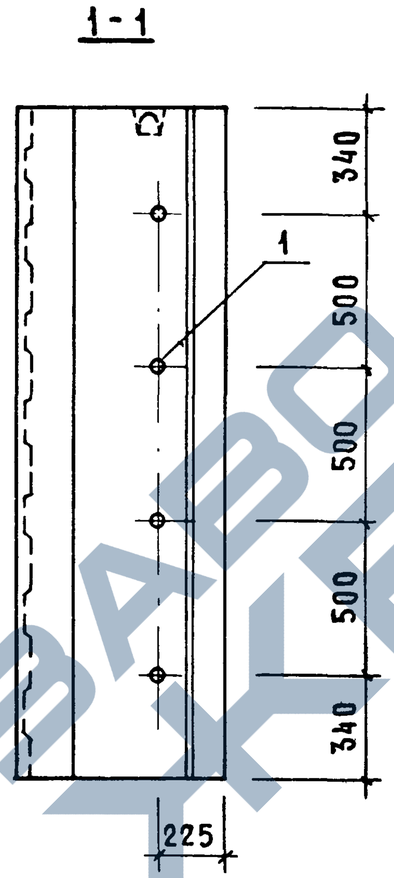

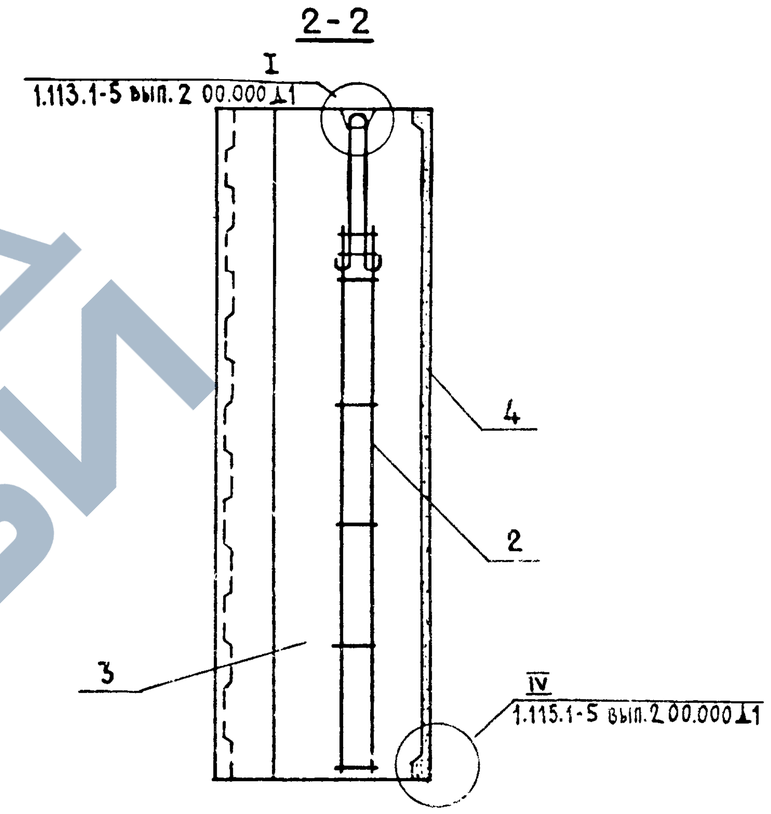

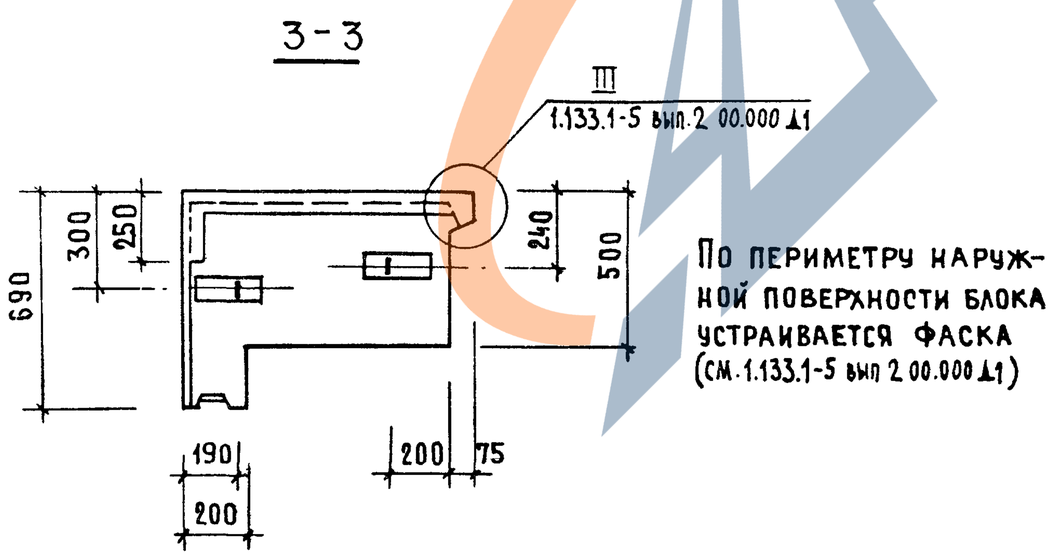

Обозначение	Марка	L	Масса, кг	
			Объемн. масса бетона, кг/м³	
			1200	1400
1.133.1-5 вып.2 10.000	СБ 1.4 7/7.22.5-П-2.2	735	1265	1435
-01	СБ1.4 9/7.22.5-П-2.2	885	1630	1855

Рук.маст.5	Станишевский	
Гл.инж.маст.	Панков	
ГИП	Зыкина	
Рук.гр.	Мелюшкина	
Провер.	Мелюшкина	
Разраб.	Петренко	

1.133.1-5 вып.2 10.000 СБ

Блок простеночный температурного шва (СБ1.4 7/7.22.5-П-2.2, СБ1.4 9/7.22.5-П-2.2) сборочный чертеж.

Стадия	Масса	Масштаб
Р	См. табл.	1:20
Лист	Листов 1	

ЦНИИЭП жилища г. Москва

Инв.№ подл. | Подпись и дата | Взамен инв.№

https://zavodjbi.com/

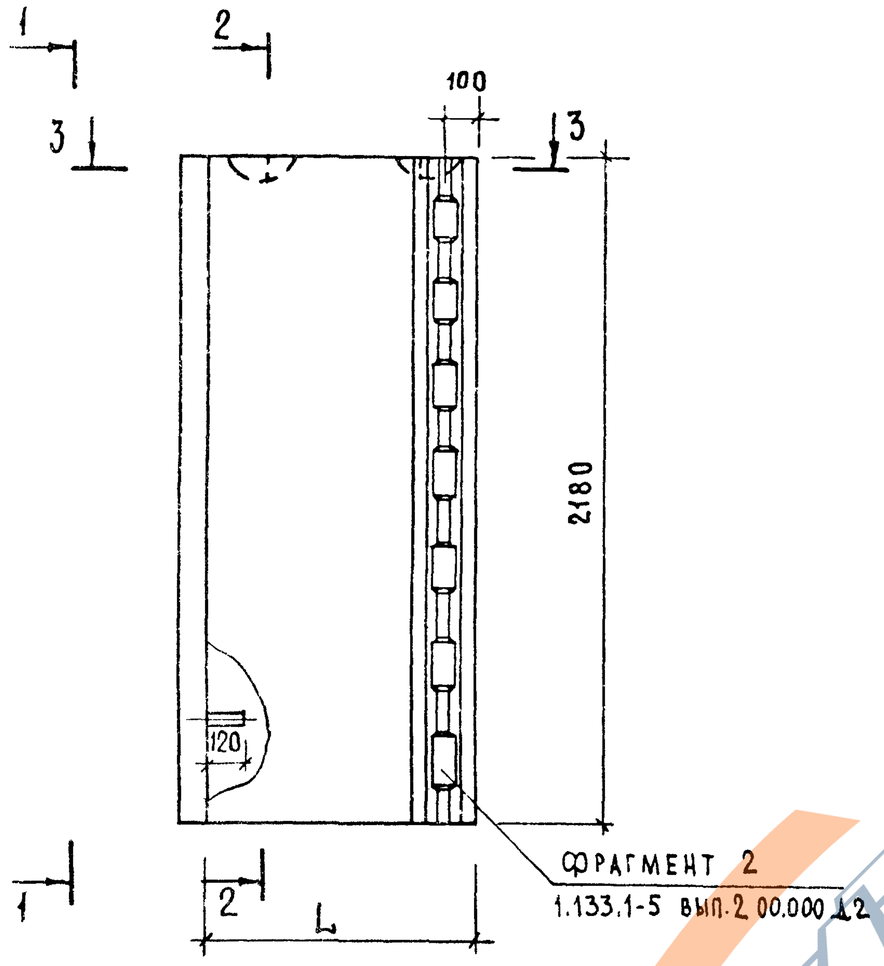

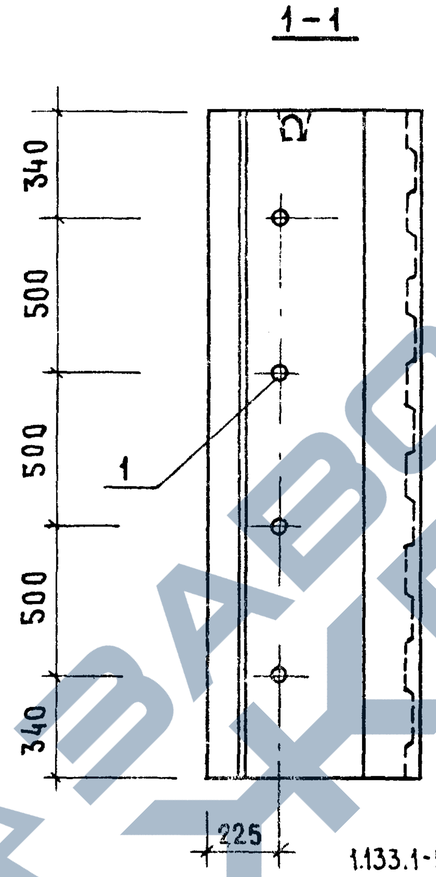

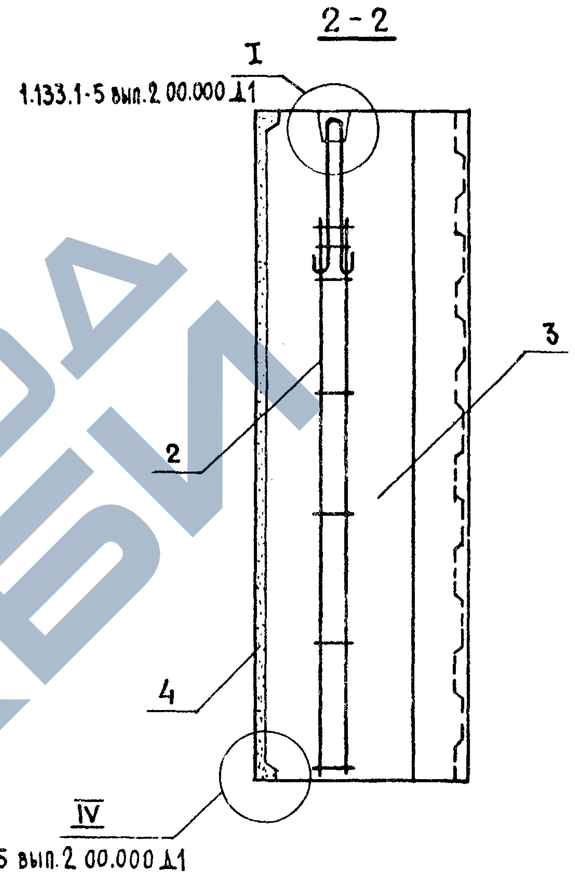

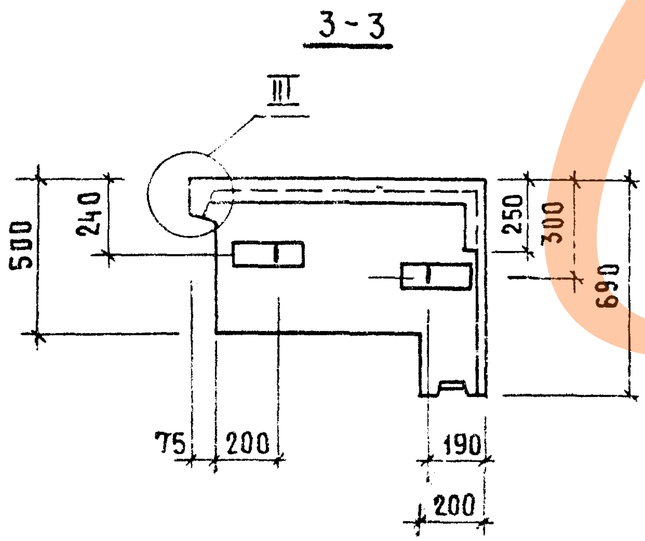

По периметру наружной поверхности блока устраивается фаска (см.1.133.1-5 вып. 2 00.000 Д1)

Обозначение	Марка	L	Масса, кг: Объемн. масса бетона, кг/м³ 1200	1400
1.133.1-5 вып.2 11.000	СБ1.4 7/7.22.5-П-3.1	735	1265	1435
-01	СБ1.4 9/7.22.5-П-3.1	8.85	1630	1855

Рук.маст.Б	Станишевский		
Гл.инж.маст.	Панков		
ГИП	Зыкина		
Рук.гр.	Мелюшкина		
Провер.	Мелюшкина		
Разраб.	Петренко		

1.133.1-5 вып 2 11 000 СБ

Блок простеночный температурного шва (СБ1.4 7/7.22.5-П-3.1 СБ1.4 9/7.22.5-П-3.1) Сборочный чертеж

Стадия	Масса	Масштаб
Р	см. табл.	1:20
Лист	Листов 1	

ЦНИИЭП жилища г. Москва

Инв. № подл.	Подпись и дата	Взам. инв. №

Форма	Зона	Поз.	Обозначение	Наименование	Колич. на испол. 1.133.1-5 вып.3 12.000 —	01	02	03							Примечание
				Документация											
12			1.133.1-5 вып.2 00.000ТО	Техническое описание	X	X	X	X							
12			1.133.1-5 вып.2 12.000СБ	Сборочный чертеж	X	X	X	X							
12			1.133.1-5 вып.2 00.000Д1	Узлы I ... VI	X	X	X	X							
12			1.133.1-5 вып.2 00.000ТБ2	Выборка стали	X	X	X	X							
				Сборочные единицы											
11		1	1.133.1-5 вып.2 12.100.01	Блок арматурный АБ-7	2										
11		1	1.133.1-5 вып.2 12.100.02	Блок арматурный АБ-8		2									
11		1	1.133.1-5 вып.2 12.100-03	Блок арматурный АБ-9			2								
11		1	1.133.1-5 вып.2 12.200	Блок арматурный АБ-10				2							
				Детали											
		2		Пробка деревянная											
				⌀50 мм, ℓ=120 мм	8	8	8	8							
		3		**Материалы**											
		4		Бетон марки 100	0.917	1.223	1.53	1.835							$м^3$
				Бетон фактурного слоя марки 150	0.088	0.109	0.13	0.15							$м^3$

Рук.м.5	Станишевский	
Гл.инж.м	Панков	
ГИП	Зыкина	
Рук.гр.	Мелюшкина	
Провер	Мелюшкина	
Разраб	Куц	

1.133.1-5 вып.2 12.000

Блок простеночный (СБ1.1 9.22.5-П-1.0.0.1; СБ1.1 12.22.5-П-1.0.0.1 СБ1.1 15.22.5-П-1.0.0.1; СБ1.1 18.22.5-П-1.0.0.1).

Стадия	Лист	Листов
Р		1

ЦНИИЭП жилища г. Москва

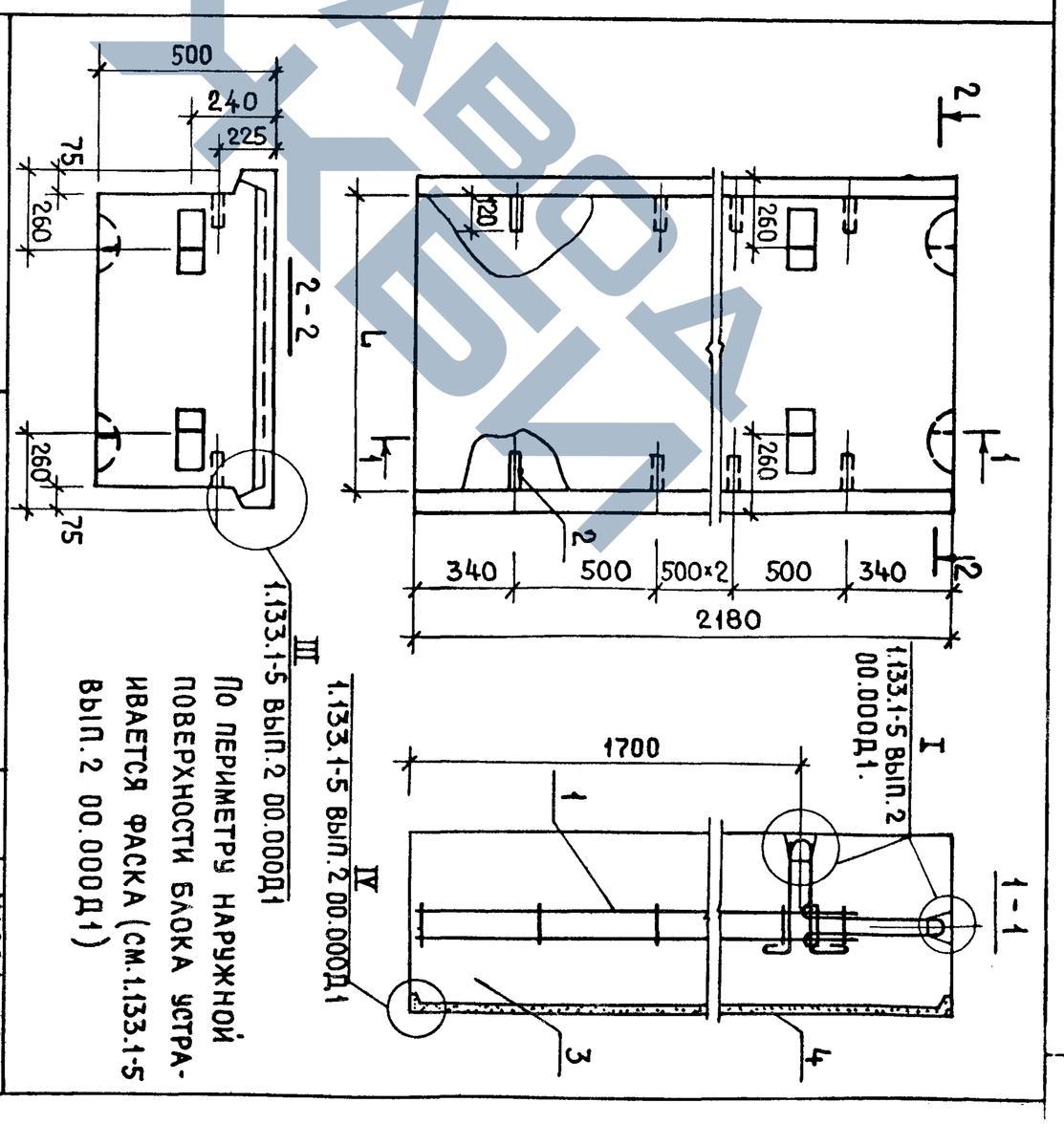

Обозначение	Марка	L	Масса, кг: объемная масса бетона, кг/м³ 1200	1400
1.133.1-5 вып.2 12.000	СБ1.1 9.22.5-П-1.0.0.1	890	1370	1570
-01	СБ1.1 12.22.5-П-1.0.0.1	1190	1815	2080
-02	СБ1.1 15.22.5-П-1.0.0.1	1490	2255	2585
-03	СБ1.1 18.22.5-П-1.0.0.1	1790	2695	3090

1.133.1-5 вып.2 12.000СБ

Блок простеночный (СБ1.1 9.22.5-П-1.0.0.1; СБ1.1 12.22.5-П-1.0.0.1; СБ1.1 15.22.5-П-1.0.0.1; СБ1.1 18.22.5-П-1.0.0.1) Сборочный чертеж.

Рук.м.№5	Станишевский	Стадия	Масса	Масштаб
Гл.инж.м	Панков	Р	см. табл	1:20
ГИП	Зыкина	Лист	Листов 1	
Рук.гр.	Мелюшкина			
Провер.	Мелюшкина			
Разраб	Куц			

ЦНИИЭП жилища г. Москва

17399 56

ЗАВОД ЖБИ

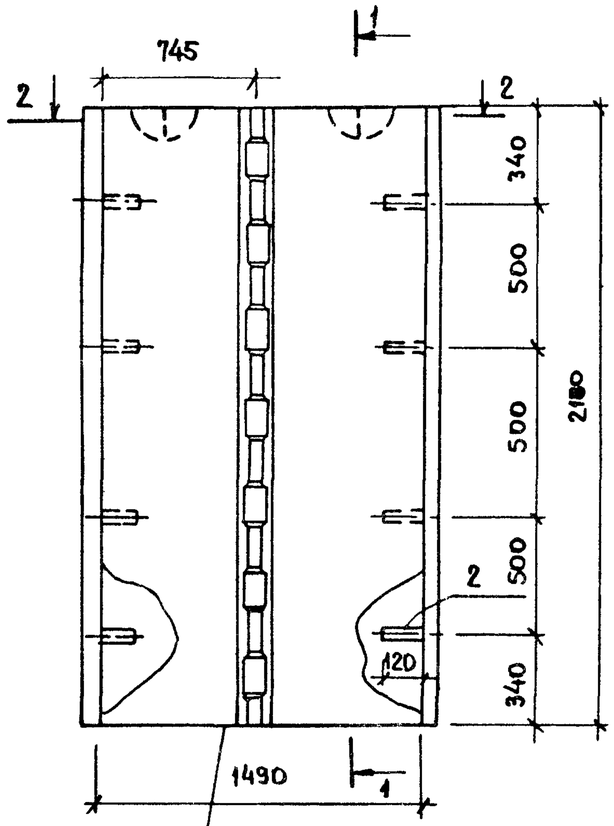

ФРАГМЕНТ 1
1.133.1-5 ВЫП.2 00.000Д1

1-1

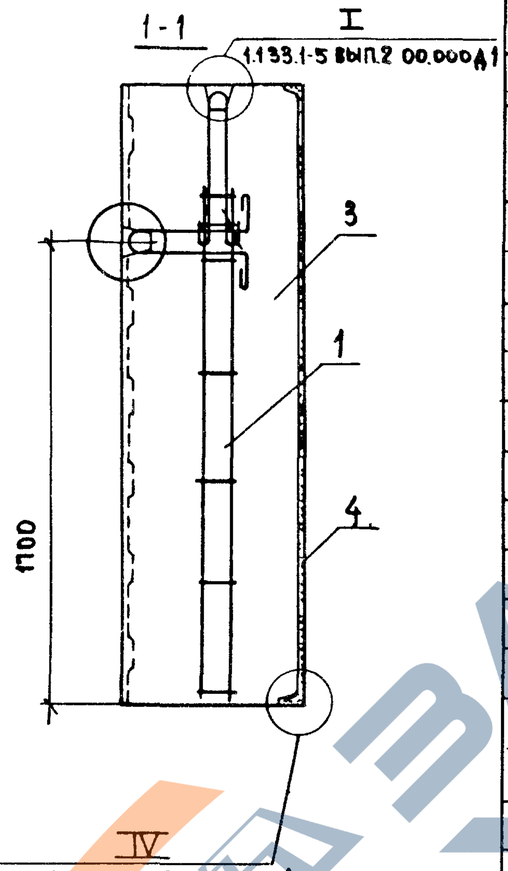

2-2

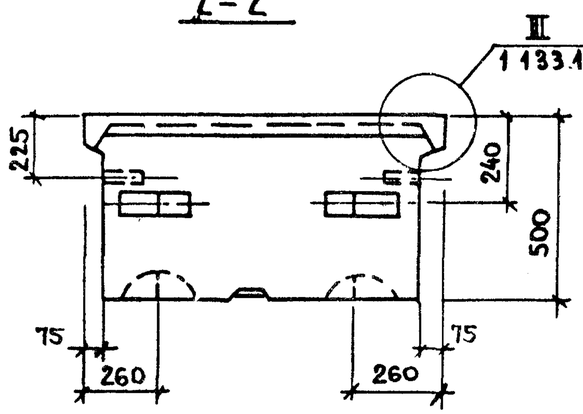

Масса, кг	
Объемная масса бетона, кг/м³	
1200	1400
2245	2575

По периметру наружной поверхности блока устраивается фаска (см 1.133.1-5 вып.2 00.000Д1).

Формат	Зона	Поз.	Обозначение	Наименование	Кол.	Примечание
				Документация		
12			1.133.1-5 вып.2 00.000ТО	Техническое описание		
12			1.133.1-5 вып.2 00.000Д1	Узлы I ... VI		
12			1.133.1-5 вып.2 00.000Д2	Фрагмент 1, фрагмент 2		
12			1.133.1-5 вып.2 00.000ТБ2	Выборка стали		
				Сборочные единицы		
11		1	1.133.1-5 вып.2 12.100-03	Блок арматурный АБ-9	2	
				Детали		
		2		Пробка деревянная Ф50 мм ℓ=120 мм	8	
				Материалы		
		3		Бетон марки 100	1.521	м³
		4		Бетон фактурного слоя марки 150	0.13	м³

Рук.мас5	Станишевский	
Глин.мас5	Панков	
ГИП	Зыкина	
Рук.гр.	Мелюшкина	
Провер.	Мелюшкина	
Разраб	Куц	

1.133.1-5 вып.2 13.000

Блок простеночный СБ1.1 15.22.5-П-1.3.0.1

Стадия	Масса	Масштаб
Р	см. табл.	1:20
Лист	Листов 1	

ЦНИИЭП жилища г. Москва

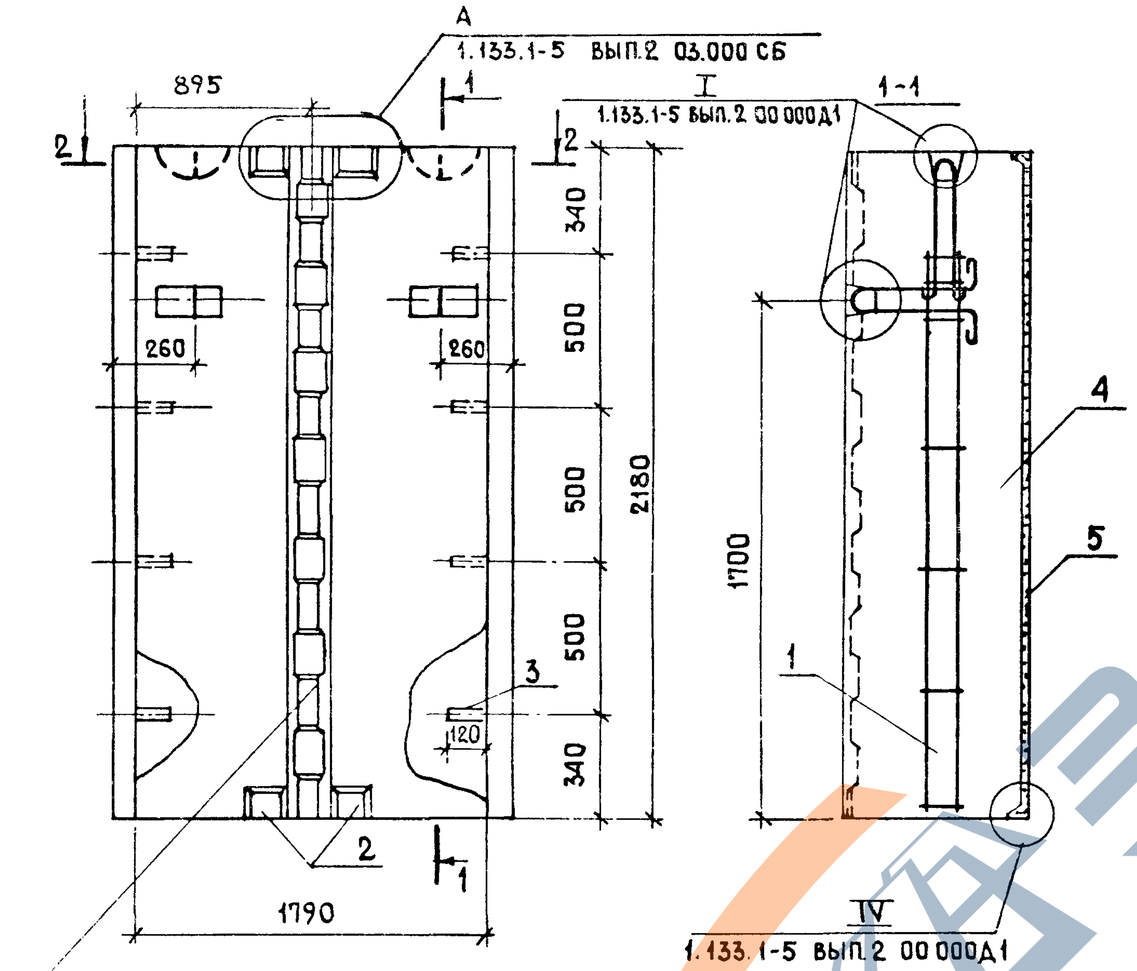

Фрагмент 1

1.133.1-5 вып.2 00.000 Д2

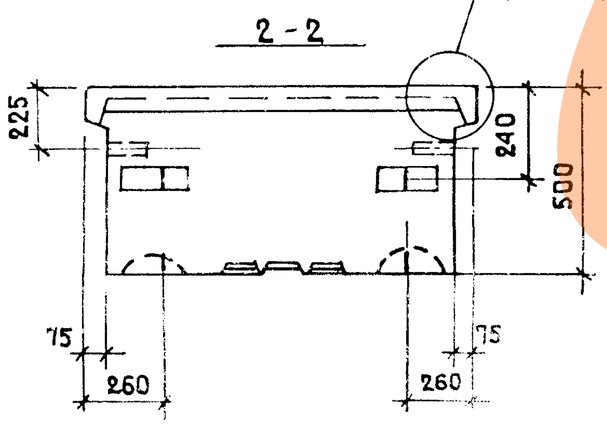

Масса, кг	
Объемная масса бетона, кг/м³	
1200	1400
2685	3075

По периметру наружной поверхности блока устраивается фаска (см. 1.133.1-5 вып.2 00.000Д1)

Формат	Зона	Поз.	Обозначение	Наименование	Кол.	Примечание
				Документация		
12			1.133.1-5 вып.2 00.000 ТО	Техническое описание		
12			1.133.1-5 вып.2 00 000 Д1	Узлы I ... VI		
12			1.133.1-5 вып.2 00.000 Д2	Фрагмент 1, фрагмент 2		
12			1.133.1-5 вып.2 00.000ТБ2	Выборка стали		
				Сборочные единицы		
11		1	1.133.1-5 вып.2 12.200	Блок арматурный АБ-10	2	
11		2	1.133.1-5 вып.2 03.010	Изделие закладное		
				М-1.	4	
				Детали		
		3		Пробка деревянная		
				ф50 мм, ℓ=120 мм.	8	
				Материалы		
		4		Бетон марки 100	1.826	м³
		5		Бетон фактурного слоя		
				марки 150	0,15	м³

Рук.мастерской	Станишевский	
Гл.инж.маст.	Панков	
ГИП	Зыкина	
Рук.гр.	Мелюшкина	
Провер.	Мелюшкина	
Разраб.	Куц	

1.133.1-5 вып.2 14.000

Блок простеночный СБ1.1 18.22.5-П-1.3.0.1

Стадия	Масса	Масштаб
Р	см.таб.	1:20
Лист	Листов 1	

ЦНИИЭП жилища г. Москва

Взам. инв.№ | Подпись и дата | Инв.№ подл.

https://zavodjbi.com/

Обозначение	Наименование	Поз.	Формат	Зона	Колич. на испол. 1.133.1-5 вып.2 15.000-							Примеч.
					–	01	02	03	04			
	Документация											
1.133.1-5 вып.2 00.000 ТО	Техническое описание		12		×	×	×	×	×			
1.133.1-5 вып.2 15.000 СБ	Сборочный чертеж		12		×	×	×	×	×			
1.133.1-5 вып.2 00.000 Д1	Узлы I...VI		12		×	×	×	×	×			
1.133.1-5 вып.2 00.000 Д2	Фрагмент 1, фрагмент 2		12		×	×	×	×	×			
1.133.1-5 вып.2 00.000 ТБ2	Выборка стали		12		×	×	×	×	×			
	Сборочные единицы											
1.133.1-5 вып.2 12.100-02	Блок арматурный АБ-8	1	11		2							
1.133.1-5 вып.2 12.100-03	Блок арматурный АБ-9	1	11			2	2					
1.133.1-5 вып.2 12.200	Блок. арматурный АБ-10	1	11					2	2			
	Детали											
	Пробка деревянная	2										
	ф50 мм. l=120 мм				8	8	8	8	8			
	Материалы											
	Бетон марки 100	3			1,214	1,521	1,521	1,826	1,826			м³
	Бетон фактурного слоя марки 150	4			0,109	0,13	0,13	0,15	0,15			м³

1.133.1-5 вып.2 15.000

Рук.маст.5	Станишевский		
Гл.инж.мас.	Панков		
ГИП	Зыкина		
Рук.гр.	Мелюшкина		
Провер.	Мелюшкина		
Разраб.	Линк		

Блок простеночный

СБ1.1 12.22.5-П-1.1.2.1, СБ1.1 15.22.5П-1.1.1.1, СБ1.1 15.22.5-П-1.1.3.1, СБ1.1 18.22.5П-1.1.4.1, СБ1.1 18.22.5-П-1.1.3.1

Стадия	Лист	Листов
Р		1

ЦНИИЭП жилища г. Москва

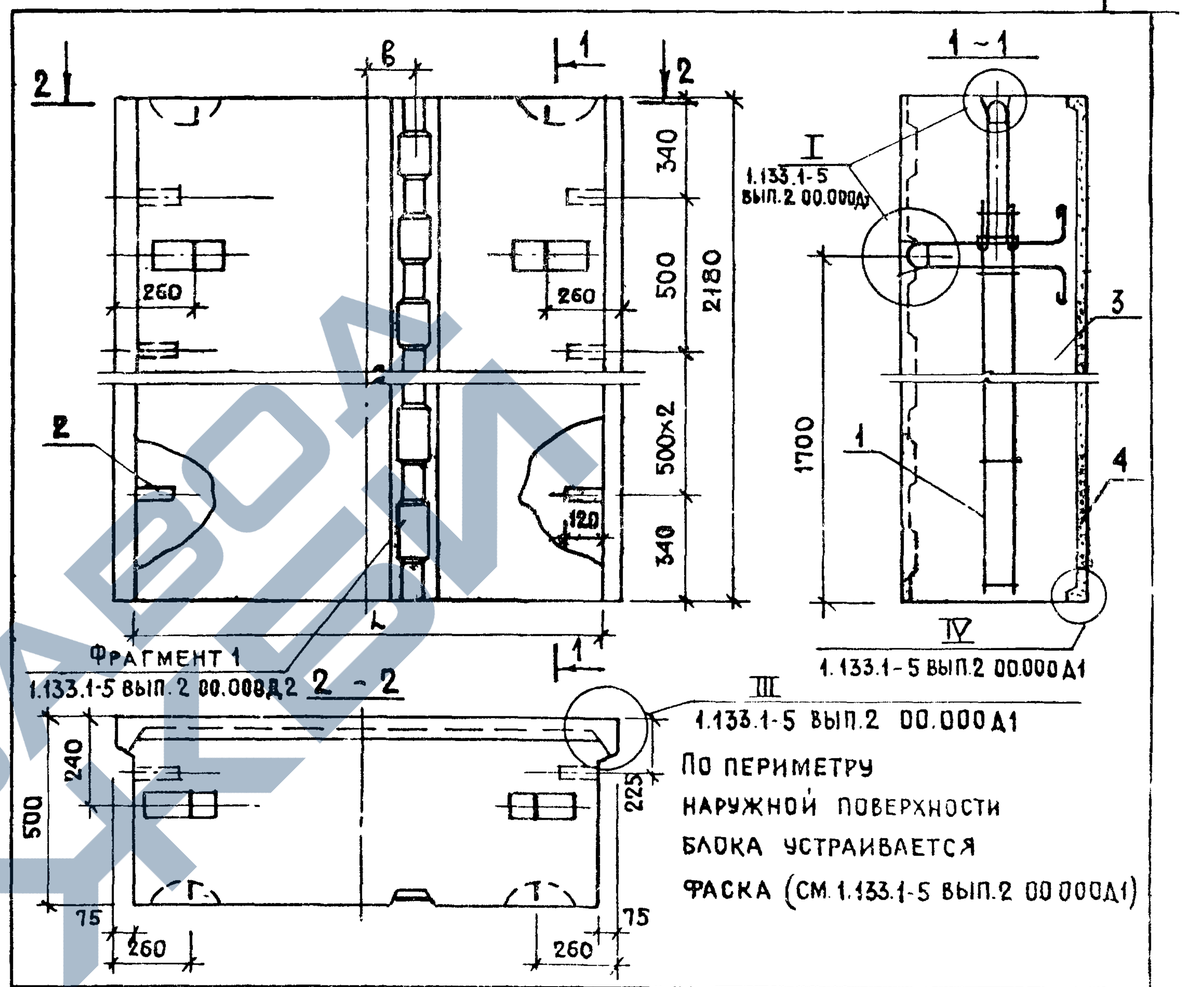

По периметру наружной поверхности блока устраивается фаска (см. 1.133.1-5 вып.2 00.000Д1)

Обозначение	Марка	L	в	Масса, кг: Объемная масса бет. кг/м³ 1200	1400
1.133.1-5 вып.2 15.000	СБ1.112.22.5-П-1.1.2.1	1190	170	1805	2065
-01	СБ1.1 15.22.5-П-1.1.1.1	1490	150	2245	2575
-02	СБ1.1 15.22.5-П-1.1.3.1	1490	200	2245	2575
-03	СБ1.1 18.22.5-П-1.1.4.1	1790	300	2685	3075
-04	СБ1.1 18.22.5-П-1.1.3.1	1790	200	2685	3075

Инв. № подл. | Подпись и дата | Взам. инв. №

Рук.м.N5	Станишевский	
Гл.инж.м.	Панков	
ГИП	Зыкина	
Рук.гр.	Мелюшкина	
Провер.	Мелюшкина	
Разраб.	Линк	

1.133.1-5 вып.2 15.000 СБ

Блок простеночный

СБ1.1 12.22.5-П-1.1.2.1, СБ1.1 15.22.5-П-1.1.1.1, СБ1.1 15.22.5-П-1.1.3.1, СБ1.1 18.22.5-П-1.1.4.1, СБ1.1 18.22.5-П-1.1.3.1) Сборочный чертеж

Стадия	Масса	Масштаб
Р	см. табл.	1:20
Лист	Листов 1	

ЦНИИЭП жилища г. Москва

Инв. № подл.	Подпись и дата	Взам. инв. №

Формат	Зона	Поз.	Обозначение	Наименование	Колич. на испол. 1.133.1-5 вып.2 16.000- —	01	02	03	04						Примеч.
				Документация											
12			1.133.1-5 вып.2 00.000ТО	Техническое описание	X	X	X	X	X						
12			1.133.1-5 вып.2 16.000СБ	Сборочный чертеж	X	X	X	X	X						
12			1.133.1-5 вып.2 00.000Д1	Узлы I... VI	X	X	X	X	X						
12			1.133.1-5 вып.2 00.000Д2	Фрагмент 1, фрагмент 2	X	X	X	X	X						
12			1.133.1-5 вып.2 00.000ТБ2	Выборка стали	X	X	X	X	X						
				Сборочные единицы											
11		1	1.133.1-5 вып.2 12.100-02	Блок арматурный АБ-8	2										
11		1	1.133.1-5 вып.2 12.100-03	Блок арматурный АБ-9		2	2								
11		1	1.133.1-5 вып.2 12.200	Блок арматурный АБ-10				2	2						
				Детали											
		2		Пробка деревянная											
				ф50мм, ℓ=120 мм	8	8	8	8	8						
				Материалы											
		3		Бетон марки 100	1,214	1,521	1,521	1,826	1,826						м³
		4		Бетон фактурн. слоя марки 150	0,109	0,13	0,13	0,15	0,15						м³

Рук. маст. 5	Станишевский	
Гл. инж. маст	Панков	
ГИП	Зыкина	
Рук. гр.	Мелюшкина	
Провер.	Мелюшкина	
Разраб.	Кац	

1.133.1-5 вып.2 16.000

Блок простеночный

СБ1.1 12.22.6-П-1.2.2.1; СБ1.1 15.22.6-П-1.2.1.1; СБ1.1 15.22.6-П-1.2.3.1; СБ1.1.18.22.6-П-1.2.4.1; СБ1.1 18.22.6-П-1.2.3.1

Стадия	Лист	Листов
Р		1

ЦНИИЭП жилища г. Москва

Инв. № подл.	Подпись и дата	Взам. инв. №

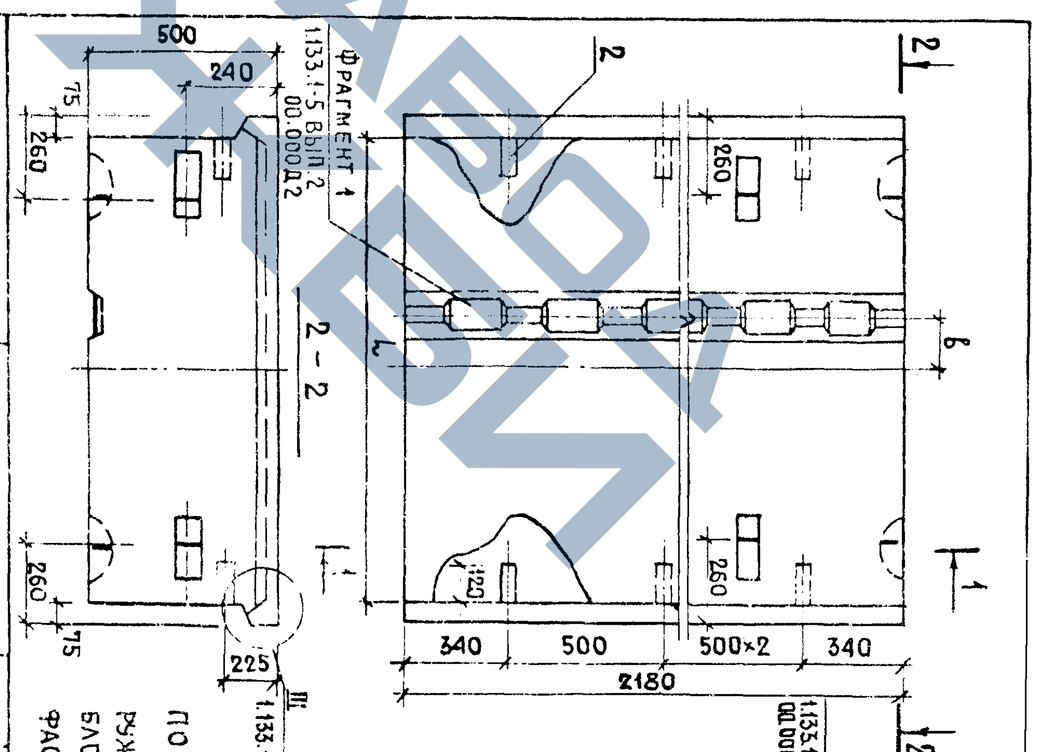

По периметру наружной поверхности блока устраивается фаска (см. 1.133.1-5 вып.2 00.000Д1)

Обозначение	Марка	L	B	Масса, кг: Объемная масса бет. кг/м³ 1200	1400
1.133.1-5 вып.2 16.000	СБ1.1 12.22.5-П-1.2.2.1	1190	170	1805	2065
-01	СБ1.1 15.22.5-П-1.2.1.1	1490	150	2245	2575
-02	СБ1.1 15.22.5-П-1.2.3.1	1490	200	2245	2575
-03	СБ1.1 18.22.5-П-1.2.4.1	1790	300	2685	3075
-04	СБ1.1 18.22.5-П-1.2.3.1	1790	200	2685	3075

Рук. м. 5	Станишевский	
Гл. инж. м	Панков	
ГИП	Зыкина	
Рук. гр.	Мелюшкина	
Провер.	Мелюшкина	
Разраб.	Инк	

1.133.1-5 вып.2 16.000 СБ

Блок простеночный СБ1.1 12.22.5-П-1.2.2.1, СБ1.1 15.22.5-П-1.2.1.1, СБ1.1 15.22.5-П-1.2.3.1, СБ1.1 18.22.5-П-1.2.4.1, СБ1.1 18.22.5-П-1.2.3.1

Сборочный чертеж.

Стадия	Масса	Масштаб
Р	см. табл.	1:20
Лист	Листов 1	

ЦНИИЭП жилища г. Москва

Обозначение	Наименование	Формат	Зона	Поз.	Колич. на испол. 1.133.1-5 вып.2 17.000-				
					–	01	02		
	Документация								
1.133.1-5 вып.2 00.000ТО	Техническое описание	12						×	×
1.133.1-5 вып.2 06.000СБ	Сборочный чертеж	12						×	×
1.133.1-5 вып.2 00.000Д1	Узлы I ... VI	12						×	×
1.133.1-5 вып.2 00.000ТБ2	Выборка стали	12						×	×
	Сборочные единицы								
1.133.1-5 вып.2 12.100-02	Блок арматурный АБ-8	11		1	1	1			
1.133.1-5 вып.2 12.100-03	Блок арматурный АБ-9	11		1			1		
1.133.1-5 вып.2 01.100-02	Блок арматурный АБ-3	11		2	1	1			
1.133.1-5 вып.2 01.100-03	Блок арматурный АБ-4	11		2			1		
	Детали								
	Пробка деревянная			3					
	ф50мм, ℓ=120мм				4	4	4		
	Материалы								
	Бетон марки 100			4	1.184	1.258	1.644		$м^3$
	Бетон фактурного слоя марки 150			5	0.141	0.125	0.172		$м^3$

1.133.1-5 вып.2 17.000

Блок простеночный СБ1.2 12.22.5-П-2.0.0.1, СБ1.2 14.22.5-П-2.0.0.1, СБ1.2 17.22.5-П-2.0.0.1.

Стадия	Лист	Листов
Р		1

ЦНИИЭП жилища г. Москва

Рук.м.5	Станишевский	
Гл.инж.м.	Панков	
ГИП	Зыкина	
Рук.гр.	Мелюшкина	
Провер.	Мелюшкина	
Разраб.	Куц	

Инв.№ подл. | Подпись и дата | Взам. инв.№

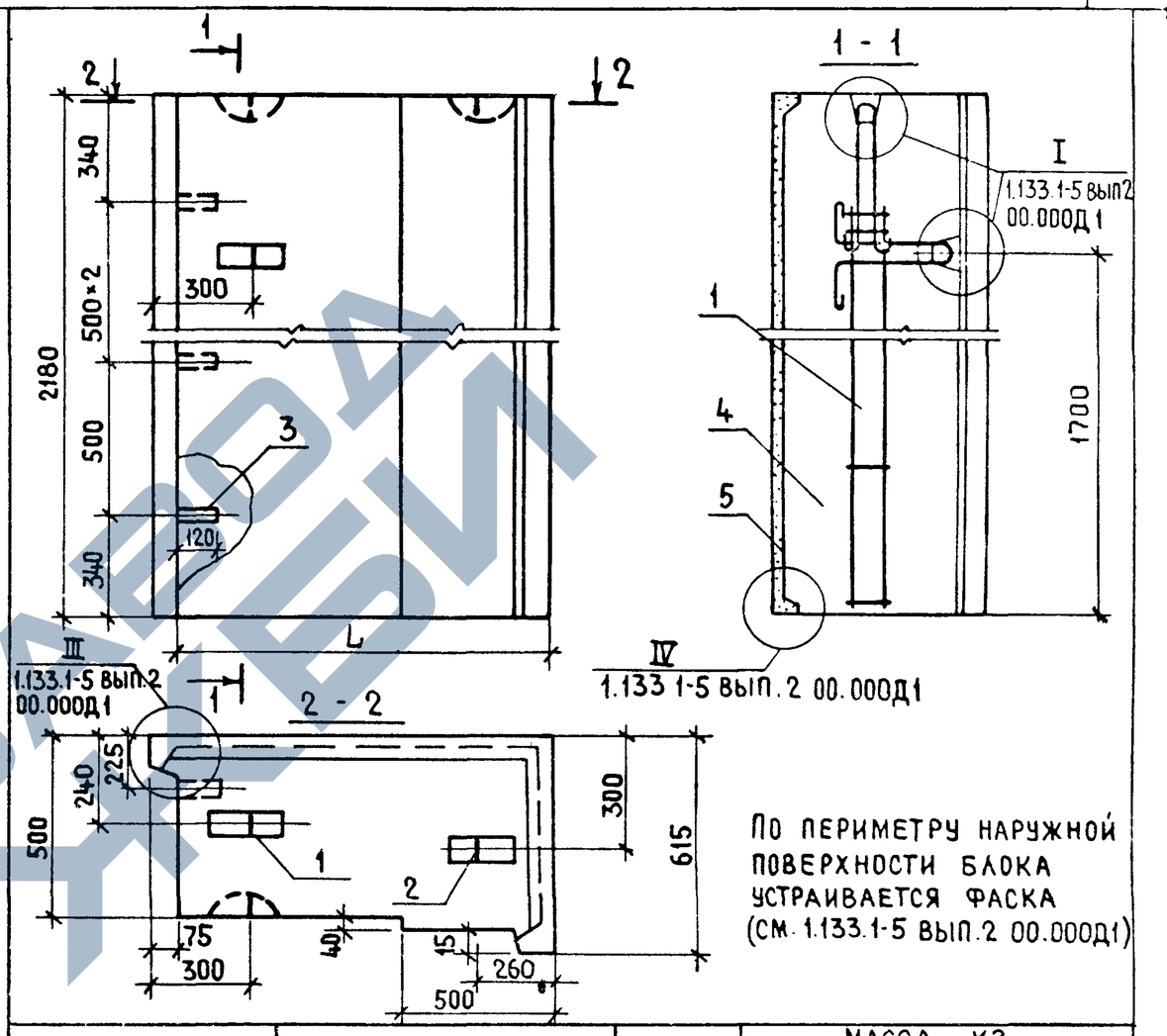

По периметру наружной поверхности блока устраивается фаска (см. 1.133.1-5 вып.2 00.000Д1)

Обозначение	Марка	L	Масса, кг: Объемная масса бетона, кг/м³ 1200	1400
1.133.1-5 вып.2 17.000	СБ1.2 11.22.5-П-2.0.0.1	1145	1825	2080
-01	СБ1.2 13.22.5-П-2.0.0.1	1295	1870	2140
-02	СБ1.2 16.22.5-П-2.0.0.1	1595	2485	2840

1.133.1-5 вып.2 17.000СБ

Блок простеночный (СБ1.2 12.22.5-П-2.0.0.1, СБ1.2 14.22.5-П-2.0.0.1, СБ1.2 17.22.5-П-2.0.0.1) Сборочный чертеж

Стадия	Масса	Масштаб
Р	см.табл	1:20
Лист	Листов 1	

ЦНИИЭП жилища г. Москва

Рук.м.5	Станишевский	
Гл.инж.м	Панков	
ГИП	Зыкина	
Рук.гр.	Мелюшкина	
Провер.	Мелюшкина	
Разраб.	Линк	

Инв. № подл.	Подпись и дата	Взам. инв. №

Формат	Зона	Поз	Обозначение	Наименование	Колич. на испол. 1.133.1-5 вып.2 18.000- —	01	02								Примеч.
				Документация											
12			1.133.1-5 вып.2 00.000 ТО	Техническое описание	×	×	×								
12			1.133.1-5 вып.2 18.000 СБ	Сборочный чертеж	×	×	×								
12			1.133.1-5 вып.2 00.000 Д1	Узлы I ... VI	×	×	×								
12			1.133.1-5 вып.2 00.000 ТБ2	Выборка стали	×	×	×								
				Сборочные единицы											
11		1	1.133.1-5 вып.2 12.100-02	Блок арматурный АБ-8	1	1									
11		1	1.133.1-5 вып.2 12.100-03	Блок арматурный АБ-9			1								
11		2	1.133.1-5 вып.2 01.100-03	Блок арматурный АБ-3	1	1									
11		2	1.133.1-5 вып.2 01.200	Блок арматурный АБ-4			1								
				Детали											
		3		Пробка деревянная											
				⌀50 мм. ℓ=120 мм	4	4	4								
				Материалы											
		4		Бетон марки 100	1.184	1.258	1.644								$м^3$
		5		Бетон фактурного слоя марки 150	0.141	0.125	0.172								$м^3$

Рук мас 5	Станишевский	
Гл. инж. м	Панков	
ГИП	Зыкина	
Рук. гр.	Мелюшкина	
Провер.	Куц	
Разраб.	Линк	

1.133.1-5 вып.2 18.000

Блок простеночный угловой
СБ1.2 12.22.5-П-3.0.0.1,
СБ1.2 14.22.5-П-3.0.0.1,
СБ1.2 17.22.5-П-3.0.0.1

Стадия	Лист	Листов
Р		1

ЦНИИЭП жилища г. Москва

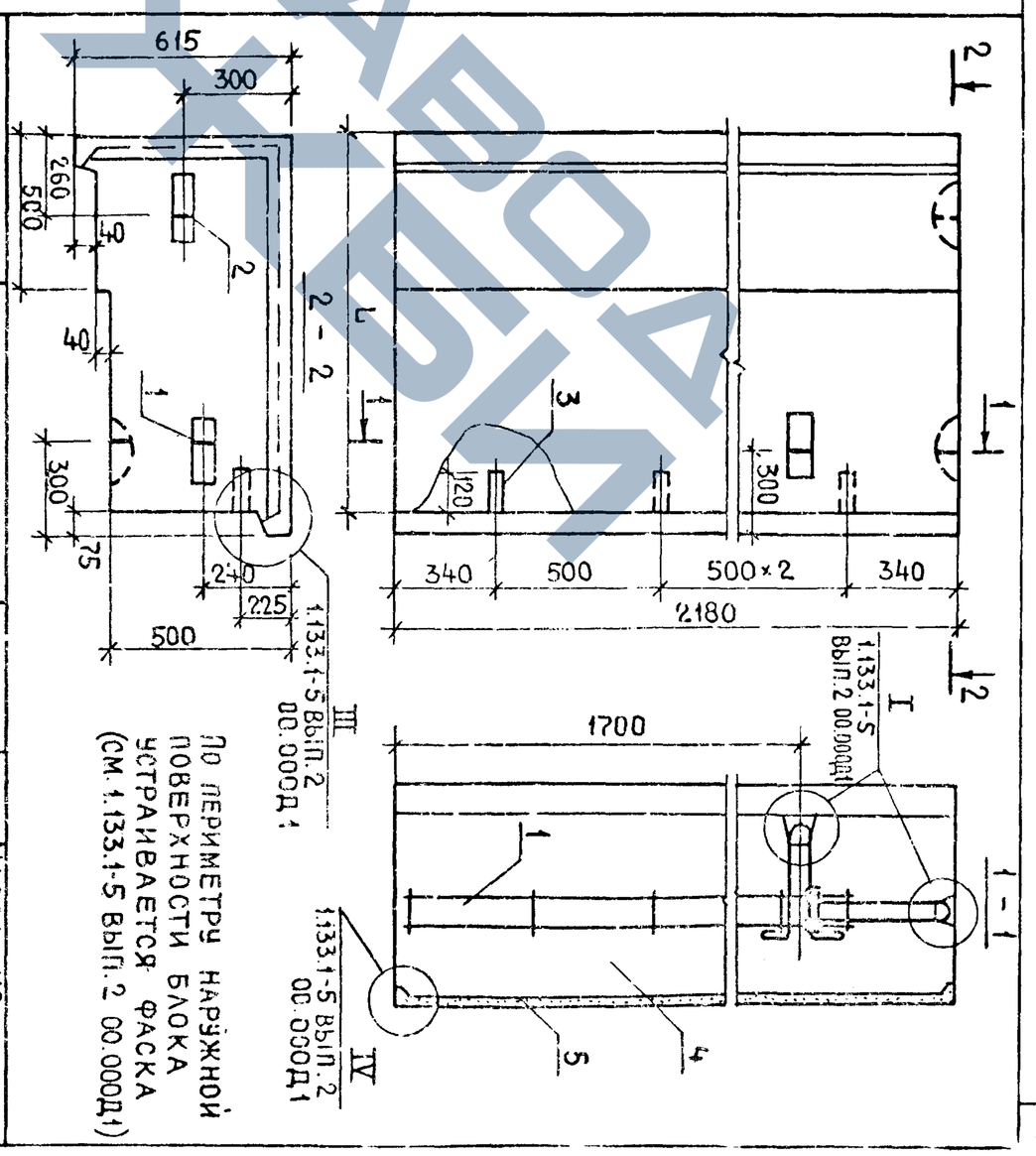

Обозначение	Марка	L	Масса, кг: Объемная масса бетона кг/м³ 1200	1400
1.133.1-5 вып.2 18.000	СБ1.2 11.22.5-П-3.0.0.1	1145	1825	2080
-01	СБ1.2 13.22.5-П-3.0.0.1	1295	1870	2140
-02	СБ1.2 16.22.5-П-3.0.0.1	1595	2485	2840

Рук. м. 5	Станишевский	
Гл. инж. м	Панков	
ГИП	Зыкина	
Рук. гр.	Мелюшкина	
Провер.	Мелюшкина	
Разраб	Линк	

1.133.1-5 вып.2 18.000

Блок простеночный угловой (СБ1.2 12.22.5-П-3.0.0.1, СБ1.2 14.22.5-П-3.0.0.1, СБ1.2 17.22.5-П-3.0.0.1) Сборочный чертеж

Стадия	Масса	Масштаб
Р	см.табл	1:20
Лист	Листов 1	

ЦНИИЭП жилища г. Москва

17300

ЗАВОД УЗЛОВ

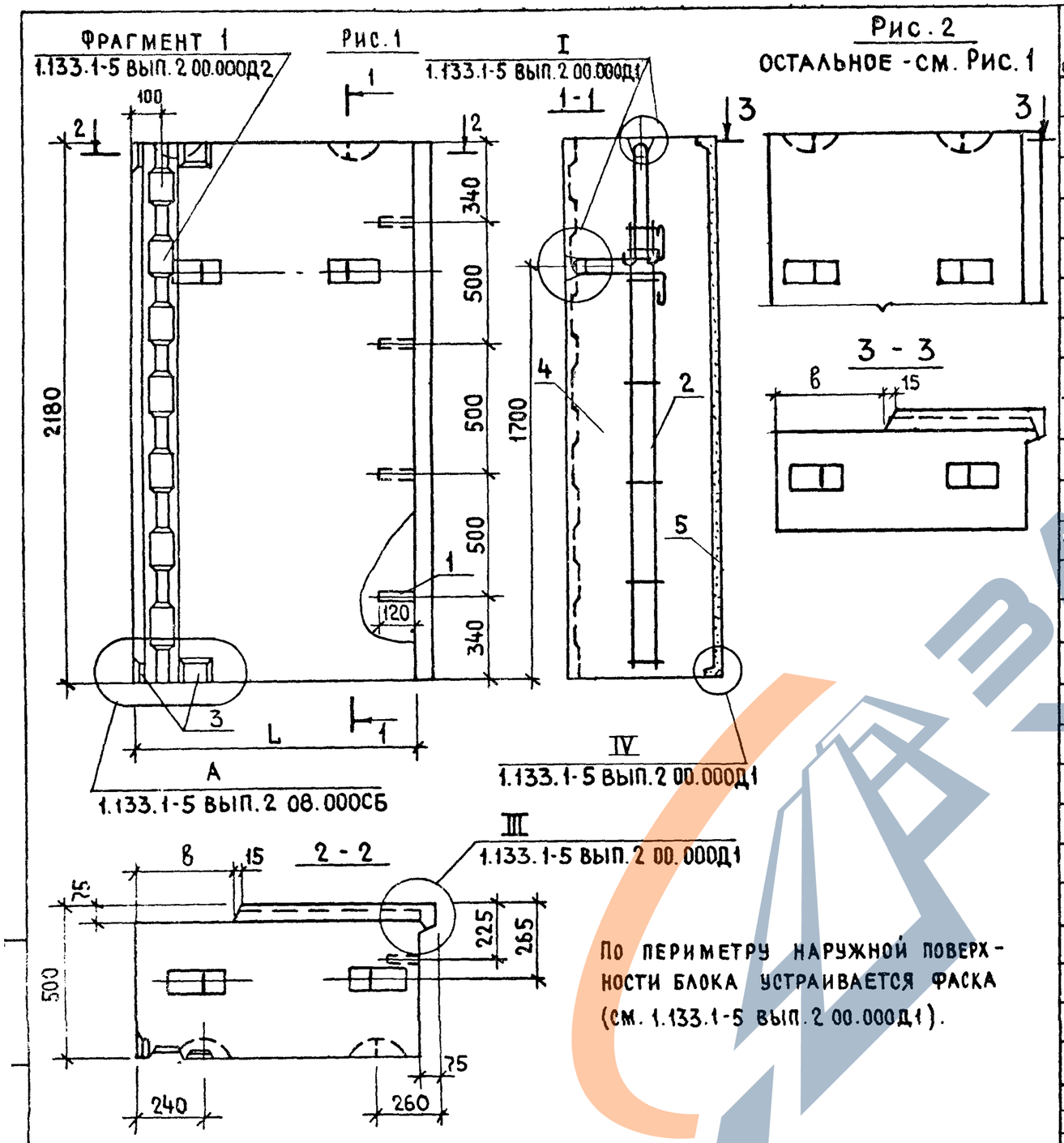

По периметру наружной поверхности блока устраивается фаска (см. 1.133.1-5 вып.2 00.000Д1).

Обозначение	Марка	L	B	Рис.	Масса кг, объемн. масса бет. кг/м³ 1200	1400
1.133.1-5 вып.2 19.000	СБ1.3 7.22.5-П-2.0.0.1	725	380	2	995	1150
-01	СБ1.3 10.22.5-П-2.2.0.1	995	395	1	1352	1564

Формат	Зона	Поз.	Обозначение	Наименование	Кол.	Примечание
				Документация		
12			1.133.1-5 вып.2 00.000ТО	Техническое описание		
12			1.133.1-5 вып.2 00.000Д1	Узлы I... VI		
12			1.133.1-5 вып.2 00.000Д2	Фрагмент 1, фрагмент 2		
12			1.133.1-5 вып.2 00.000ТБ2	Выборка стали		
				Детали		
		1		Пробка деревянная		
				ф50мм ℓ=120мм	4	
				Переменные данные для исполнений		
			1.133.1-5 вып.2 19.000	СБ1.3 7.22.5-П-2.0.0.1		
				Сборочные единицы		
11		2	1.133.1-5 вып.2 12.000	Блок арматурный АБ-6	2	
				Материалы		
		4		Бетон марки 100	0.706	м³
		5		Бетон фактурного слоя М150	0.038	м³
			1.133.1-5 вып.2 19.000-01	СБ1.3 10.22.5-П-2.2.0.1		
				Сборочные единицы		
11		2	1.133.1-5 вып.2 12.100-01	Блок арматурный АБ-7	2	
				Детали		
11		3	1.133.1-5 вып.2 03.010	Изделие закладное М-1	4	
				Материалы		
		4		Бетон марки 100	0.95	м³
		5		Бетон фактурного слоя М150	0.066	м³

Рук. мас.5	Станишевский	
Гл. инж. м	Панков	
ГИП	Зыкина	
Рук. гр.	Мелюшкина	
Провер.	Мелюшкина	
Разраб	Петренко	

1.133.1-5 вып.2 19.000

Блок простеночный угловой СБ1.3 7.22.5-П-2.0.0.1, СБ1.3 10.22.5-П-2.2.0.1

Стадия	Масса	Масштаб
Р	см. табл.	1:20
Лист	Листов 1	

ЦНИИЭП жилища г. Москва

17399 63

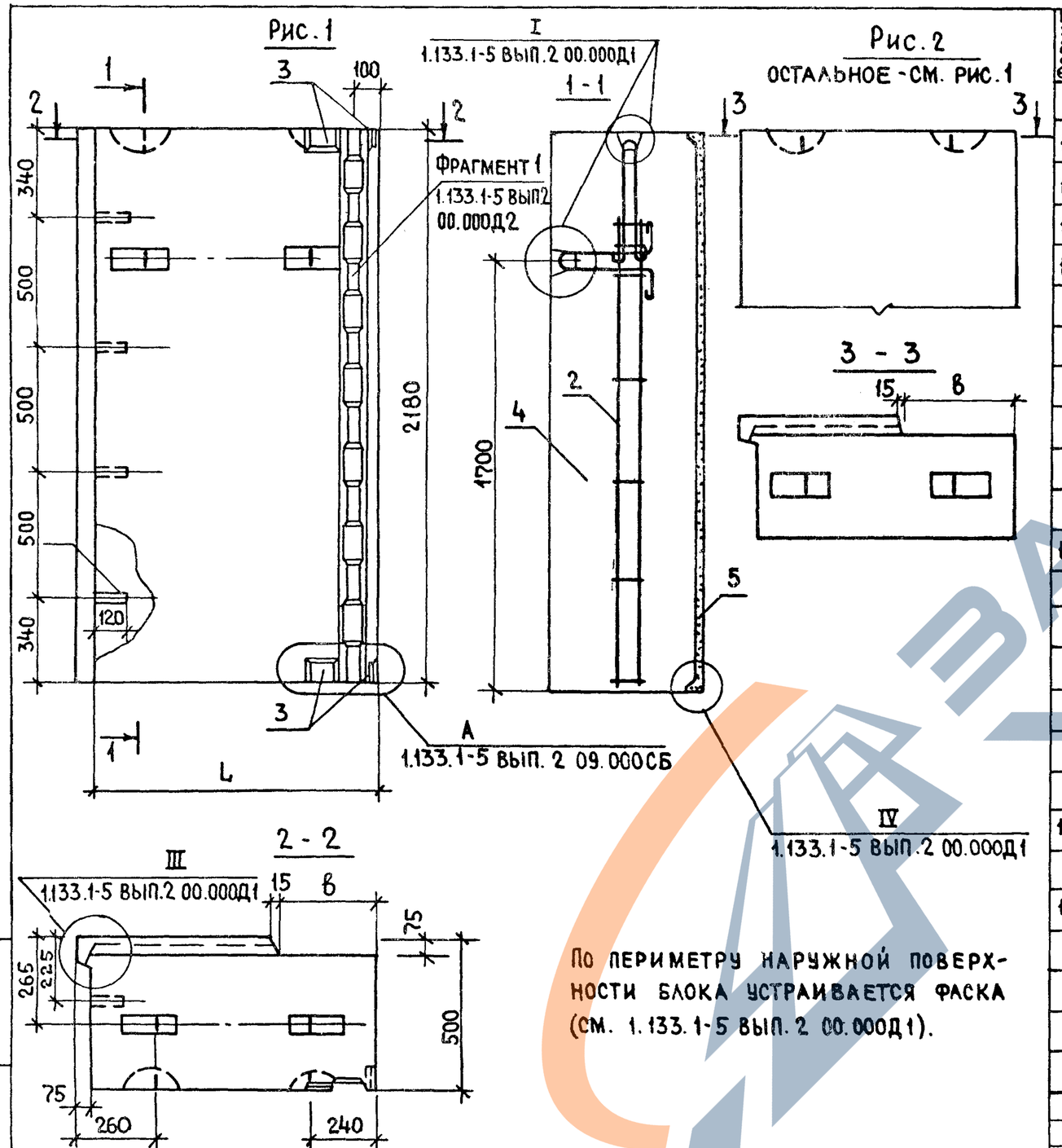

По периметру наружной поверхности блока устраивается фаска (см. 1.133.1-5 вып. 2 00.000Д1).

Обозначение	Марка	L	B	Рис.	Масса, кг: Объемн. масса бет кг/м³ 1200	1400
1.133.1-5 вып. 2 19.000	СБ1.3 7.22.5-П-3.0.0.1	725	380	2	995	1150
-01	СБ1.3 10.22.5-П-3.1.0.1	995	395	1	1352	1564

Формат	Зона	Поз	Обозначение	Наименование	Кол.	Примечание
				Документация		
12			1.133.1-5 вып.2 00.000ТО	Техническое описание		
12			1.133.1-5 вып.2 00.000Д1	Узлы I...VI		
12			1.133.1-5 вып.2 00.000Д2	Фрагмент 1, фрагмент 2		
12			1.133.1-5 вып.2 00.000ТБ2	Выборка стали		
				Детали		
		1		Пробка деревянная		
				ф50мм ℓ=120мм	4	
			Переменные данные	для исполнений		
			1.133.1-5 вып. 2 19.000	СБ1.3 7.22.5-П-3.0.0.1		
				Сборочные единицы		
11		2	1.133.1-5 вып. 2 12.100	Блок арматурный АБ-6	2	
				Материалы		
		4		Бетон марки 100	0.706	м³
		5		Бетон фактурного слоя 150	0.038	м³
			1.133.1-5 вып. 2 19.000-01	СБ1.3 10.22.5-П-3.1.0.1		
				Сборочные единицы		
11		2	1.133.1-5 вып. 2 12.100-01	Блок арматурный АБ-7	2	
				Детали		
11		3	1.133.1-5 вып. 2 03.010	Изделие закладное М-1	4	
				Материалы		
		4		Бетон марки 100	0.949	м³
		5		Бетон фактурного слоя м150	0.066	м³

Рук. мас.	Станишевский	
Гл. инж. м	Панков	
ГИП	Зыкина	
Рук. гр.	Мелюшкина	
Провер.	Куц	
Разраб.	Линк	

1.133.1-5 вып. 2 20.000

Блок простеночный угловой
СБ1.3 7.22.5-П-3.0.0.1
СБ1.3 10.22.5-П-3.1.0.1

Стадия	Масса	Масштаб
Р	см. табл.	1:20
Лист	Листов 1	

ЦНИИЭП жилища г. Москва

Инв. № подл. | Подпись и дата | Взам. инв. №

17399 64

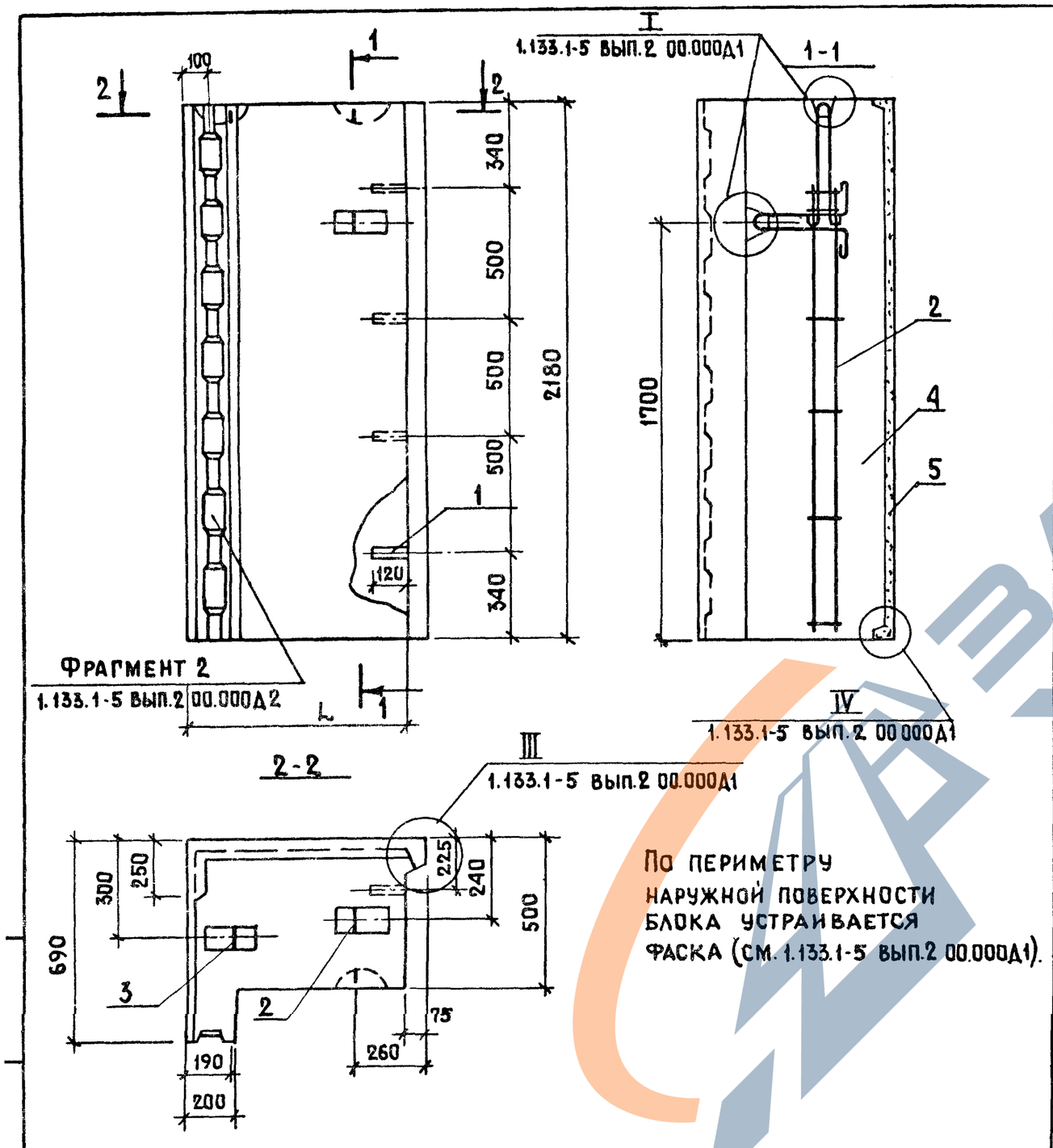

По периметру наружной поверхности блока устраивается фаска (см. 1.133.1-5 вып.2 00.000Д1).

Обозначения	Марка	L	Масса, кг	
			Объемная масса бет., кг/м³	
			1200	1400
1.133.1-5 вып.2 21.000	СБ1.4 7/7.22.5-П-2.2.0.1	735	1265	1435
-01	СБ1.4 9/7.22.5-П-2.2.0.1	885	1630	1855

Формат	Зона	Поз.	Обозначение	Наименование	Кол.	Примечание
				Документация		
12			1.133.1-5 вып.2 00.000ТО	Техническое описание		
12			1.133.1-5 вып.2 00.000Д1	Узлы I ... VI		
12			1.133.1-5 вып.2 00.000Д2	Фрагмент 1, фрагмент 2		
12			1.133.1-5 вып.2 00.000ТБ2	Выборка стали		
				Детали		
		1		Пробка деревянная		
				ф50 мм, ℓ=120 мм	4	
			Переменные данные	для исполнений		
			1.133.1-5 вып.2 21.000	СБ1.4 7/7.22.5-П-2.2.0.1		
				Сборочные единицы		
11		2	1.133.1-5 вып.2 12.100-01	Блок арматурный АБ-7	1	
11		3	1.133.1-5 вып.2 01.100-01	Блок арматурный АБ-2	1	
				Материалы		
		4		Бетон марки 100	0,794	м³
		5		Бетон фактурного		
				слоя марки 150	0,108	м³
			1.133.1-5 вып.2 21.000-01	СБ1.4 9/7.22.5-П-2.2.0.1		
				Сборочные единицы		
11		2	1.133.1-5 вып.2 12.100-02	Блок арматурный АБ-8	1	
11		3	1.133.1-5 вып.2 01.100-02	Блок арматурный АБ-3	1	
				Материалы		
		4		Бетон марки 100	1,055	м³
		5		Бетон фактурного слоя		
				марки 150	0,118	м³

Нач.мас.№5	Станишевский	
Гл.инж.мас.	Панков	
ГИП	Зыкина	
Рук.гр.	Мелюшкина	
Провер.	Мелюшкина	
Разраб.	Куц	

1.133.1-5 вып.2 21.000

Блок простеночный температурного шва СБ1.4 7/7.22.5-П-2.2.0.1; СБ1.4 9/7.22.5-П-2.2.0.1

Стадия	Масса	Масштаб
Р	см.табл.	1:20
Лист	Листов 1	

ЦНИИЭП жилища г. Москва

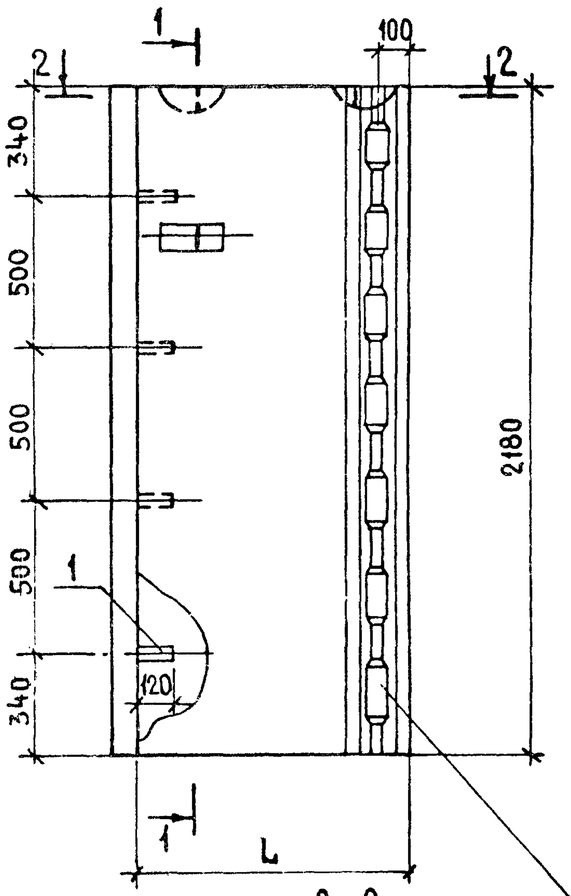

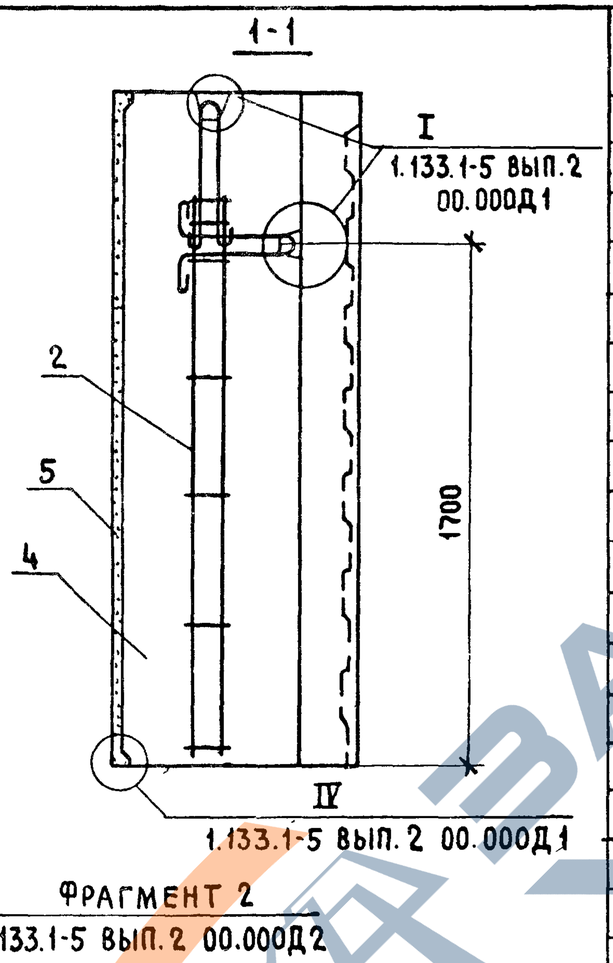

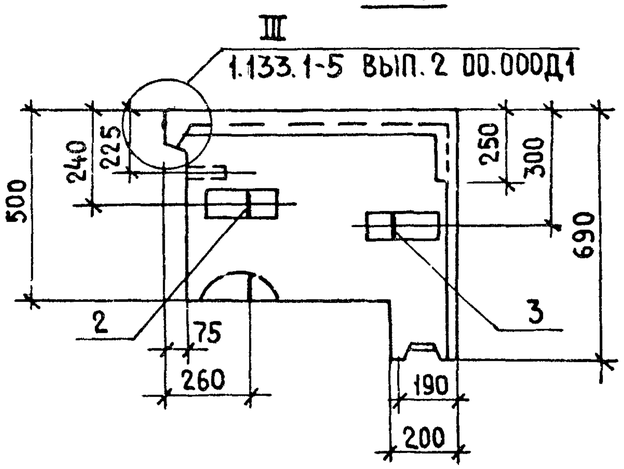

По периметру наружной поверхности блока устраивается фаска (см. 1.133.1-5 вып.2 00.000Д1).

Обозначение	Марка	L	Масса, кг: Объемная масса бетона, кг/м³ 1200	1400
1.133.1-5 вып.2 22.000	СБ1.4 7/7.22.5-П-3.1.0.1	735	1265	1435
-01	СБ1.4 9/7.22.5-П-3.1.0.1	885	1630	1835

Формат	Зона	Поз	Обозначение	Наименование	Кол.	Примечание
				Документация		
12			1.133.1-5 вып.2 00.000 Д1	Техническое описание		
12			1.133.1-5 вып.2 00.000Д1	Узлы I ... VI		
12			1.133.1-5 вып 2 00.000Д2	Фрагмент 1, фрагмент. 2		
12			1.133.1-5 вып.2 00.000ТБ2	Выборка стали		
				Детали		
		1		Пробка деревянная		
				ф50 мм, ℓ=120 мм	4	
			Переменные данные	для исполнений		
			1.133.1-5 вып.2 22.000	СБ1.4 7/7.22.5-П-3.1.0.1		
				Сборочные единицы		
11		2	1.133.1-5 вып.2 12.100-01	Блок арматурный АБ-7	1	
11		3	1.133.1-5 вып.2 01.100-01	Блок арматурный АБ-2	1	
				Материалы		
		4		Бетон марки 100	0.794	м³
		5		Бетон фактурного		
				слоя марки 150	0.108	м³
			1.133.1-5 вып.2 22.000-01	СБ1.4 9/7.22.5-П-3.1.0.1		
				Сборочные единицы		
11		2	1.133.1-5 вып.2 12.100-02	Блок арматурный АБ-8	1	
11		3	1.133.1-5 вып.2 01.100-02	Блок арматурный АБ-3	1	
				Материалы		
		4		Бетон марки 100	1.055	м³
		5		Бетон фактурн. слоя марки 150	0.118	м³

Рук. М. 5	Станишевский	
Гл. инж. М.	Панков	
ГИП	Зыкина	
Рук. гр.	Мелюшкина	
Провер.	Мелюшкина	
Разраб.	Куц	

1.133.1-5 вып.2 22.000

Блок простеночный температурного шва (СБ1.4 7/7.22.5-П-3.1.0.1, СБ1.4 9/7.22.5-П-3.1.0.1).

Стадия	Масса	Масштаб
Р	см. табл.	1:20
Лист	Листов 1	

ЦНИИЭП жилища г. Москва

Инв. № подл. | Подпись и дата | Взам. инв. №

17399 66

Формат	Зона	Поз.	Обозначение	Наименование	Кол.	Примечание
				Документация		
12			1.133.1-5 вып.2 00.000 ТО	Техническое описание		
11			1.133.1-5 вып.2 23.000 СБ	Сборочный чертеж		
12			1.133.1-5 вып.2 00.000 Д1	Узлы I ... VI		
12			1.133.1-5 вып.2 00.000 ТБ2	Выборка стали		
				Детали		
11		1	1.133.1-5 вып.2 01.101	Петля строповочная П-7	2	
		2		Пробка деревянная		
				50×80мм ℓ=180мм	2	
				Материалы		
		3		Бетон марки 100	0.321	$м^3$
		4		Бетон фактурного		
				слоя марки 150	0.027	$м^3$

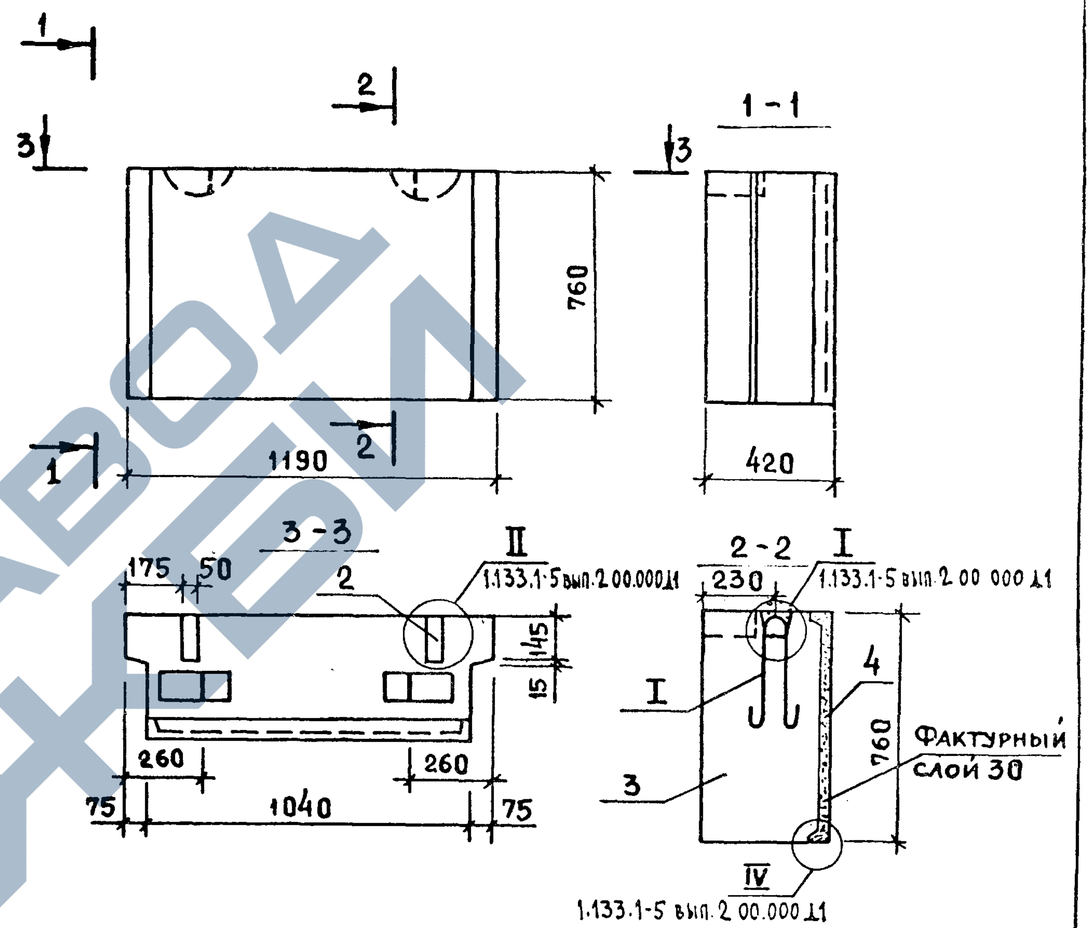

По периметру наружной поверхности блока устраивается фаска (см.1.133.1-5 вып.2 00.000Д1)

Масса, кг	
Об'емная масса бетона, кг/м³	
1200	1400
470	540

Инв.№ подл. | Подпись и дата | Взам.инв.№

Рук.маст.5	Станишевский	
Гл.инж.маст	Панков	
ГИП	Зыкина	
Рук.гр.	Мелюшкина	
Провер.	Куц	
Разраб.	Осина	

1.133.1-5 вып 2 23.000

Блок подоконный СБ 2.1 12.8 4-П-1

Стадия	Лист	Листов
Р		1

ЦНИИЭП жилища г. Москва

Рук.маст.5	Станишевский	
Гл.инж.маст	Панков	
ГИП	Зыкина	
Рук.гр.	Мелюшкина	
Провер.	Мелюшкина	
Разраб.	Осина	

1.133.1-5 вып.2 23.000 СБ

Блок подоконный (СБ 2.1 12.8.4-П-1) Сборочный чертеж

Стадия	Масса	Масштаб
Р	см.табл	1:20
Лист	Листов 1	

ЦНИИЭП жилища г. Москва

Формат	Зона	Поз	Обозначение	Наименование	Кол.	Примечание
				Документация		
12			1.133.1-5 вып.2 00.000ТО	Техническое описание		
11			1.133.1-5 вып.2 24.000СБ	Сборочный чертеж		
12			1.133.1-5 вып.2 00.000ДI	Узлы I ... VI		
12			1.133.1-5 вып.2 00.000ТБ2	Выборка стали		
				Детали		
11		1	1.133.1-5 вып.2 01.101-01	Петля строповочная П-2	2	
		2		Пробка деревянная 50×80мм ℓ=180мм	2	
				Материалы		
		3		Бетон марки 100	0.572 м³	
		4		Бетон фактурного слоя марки 150	0.047 м³	

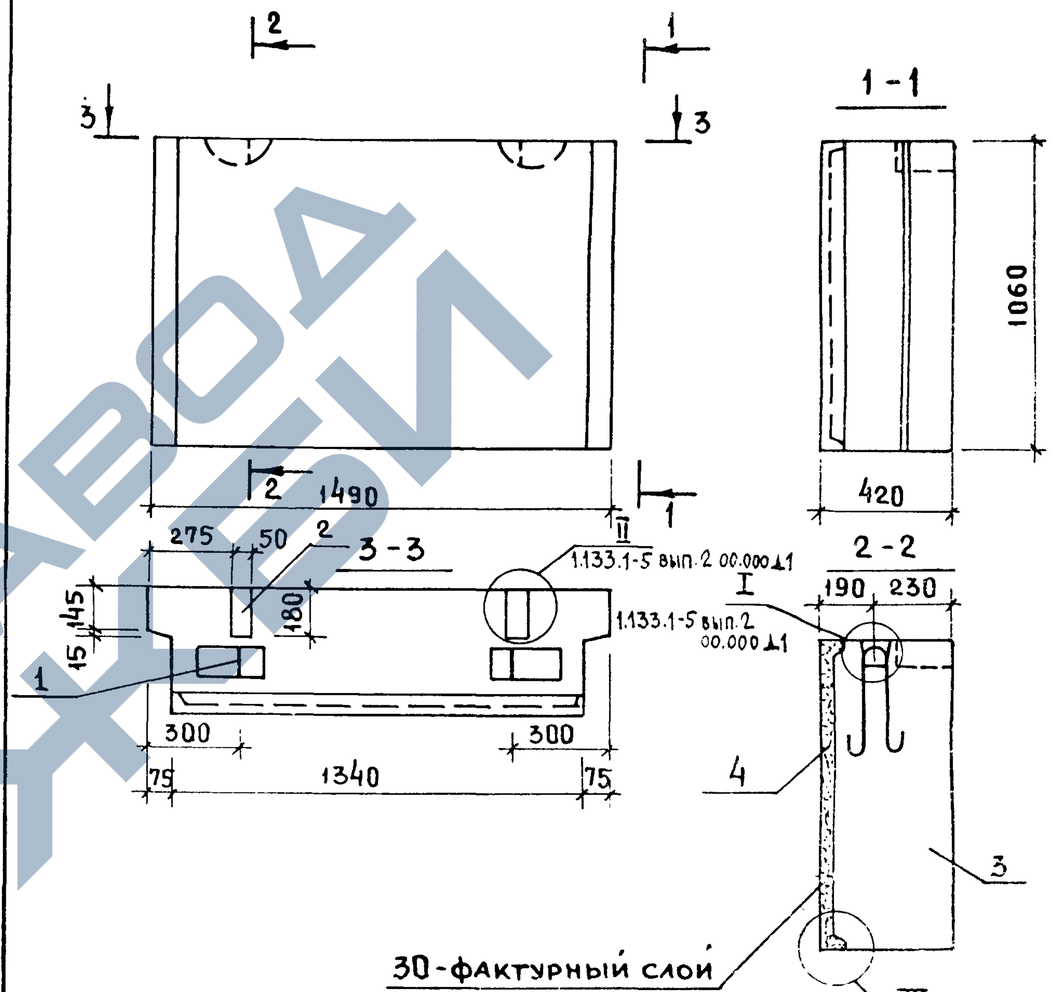

По периметру наружной поверхности блока устраивается фаска (см. 1.133.1-5 вып.2 00.000Д1)

Масса, кг	
Объемная масса бетона, кг/м³	
1200	1400
835	960

1.133.1-5 вып.2 24.000СБ

Блок подоконный (СБ 2.1 15.11.4-п-1) Сборочный чертеж

Стадия	Масса	Масштаб
Р	см.табл.	1:20
Лист	Листов 1	

ЦНИИЭП жилища г. Москва

Рук.маст.	Станишевский	
Гл.инж.маст.	Панков	
ГИП	Зыкина	
Рук.гр.	Мелюшкина	
Провер.	Мелюшкина	
Разраб.	Осина	

Инв.№ подл. | Подпись и дата | Взам.инв.№

1.133.1-5 вып.2 24.000

Блок подоконный СБ 2.1 15.11.4-п-1

Стадия	Лист	Листов
Р		1

ЦНИИЭП жилища г. Москва

Рук.маст.	Станишевский	
Гл.инж.маст.	Панков	
ГИП	Зыкина	
Рук.гр.	Мелюшкина	
Провер.	Куц	
Разраб.	Осина	

Инв.№ подл. | Подпись и дата | Взам.инв.№

ЗАВОД ЖБИ

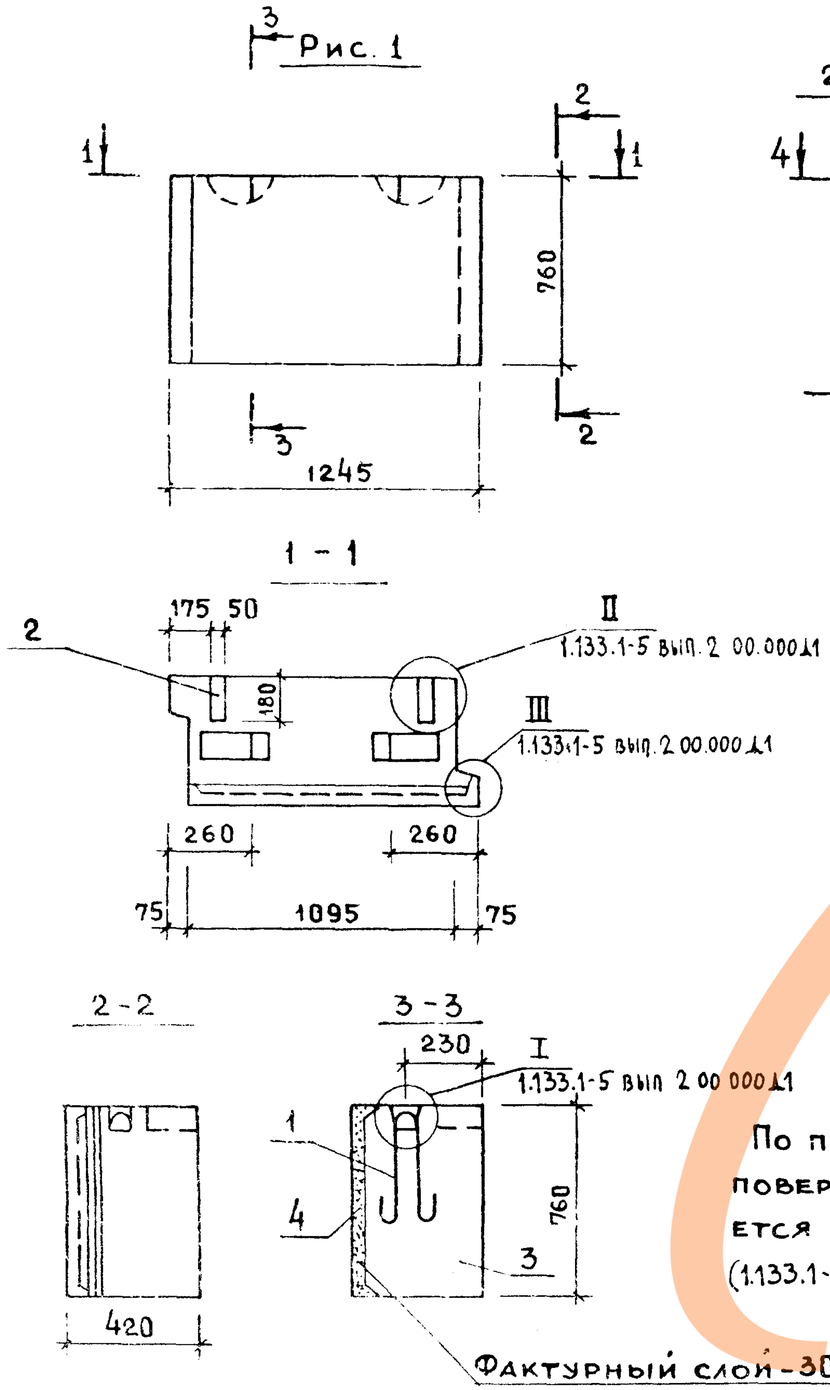

Обозначение	Марка	Рис.	Масса, кг: Объемная масса бетона, кг/м3 1200	1400
1.133.1-5 вып.2 25.000	СБ 2.2 12.8.4-п-2	Рис.1	500	570
-01	СБ 2.2 12.8.4-п-3	Рис.2	500	570

Формат	Зона	Поз.	Обозначение	Наименование	Кол.	Примечание
				Документация		
12			1.133.1-5 вып.2 00 000 ТО	Техническое описание		
12			1.133.1-5 вып.2 00.000 ДI	Узлы I ... VI		
12			1.133.1-5 вып.2 00.000 ТБ2	Выборка стали		
				Детали		
11		1	1.133.1-5 вып.2 01.101	Петля строповочная П-7	2	
		2.		Пробка деревянная 50×80мм, ℓ=180мм	2	
				Материалы		
		3		Бетон марки 100	0.334	м³
		4		Бетон фактурного слоя марки 150	0.031	м³

Различия исполнений — по сборочному чертежу.

Рук.маст.5	Станишевский	
Гл.инж.маст.	Панков	
ГИП	Зыкина	
Рук.гр.	Мелюшкина	
Провер.	Мелюшкина	
Разраб.	Осина	

1.133.1-5 вып.2 25 000

Блок подоконный СБ 2.2 12.8.4-п-2, СБ 2.2 12.8.4-п-3

Стадия	Масса	Масштаб
Р	см. табл	1:20
Лист	Листов 1	

ЦНИИЭП жилища г. Москва

ЗАВОД ЖЕЛЕЗОБЕТОННЫХ ИЗДЕЛИЙ

Формат	Зона	Поз.	Обозначение	Наименование	Кол.	Примечание
				Документация		
12			1.133.1-5 вып.2 00.000 ТО	Техническое описание		
11			1.133.1-5 вып.2 26 000 СБ	Сборочный чертеж		
12			1.133.1-5 вып.2 00.000 Д1	Узлы I ... VI		
12			1.133.1-5 вып.2 00.000 ТБ2	Выборка стали		
				Детали		
11		1	1.133.1-5 вып.2 26.001	Петля строповочная П-8	2	
		2		Пробка деревянная 50×80мм ℓ=180мм	2	
				Материалы		
		3		Бетон марки 100	0.317 м³	
		4		Бетон фактурного слоя марки 150	0.037 м³	

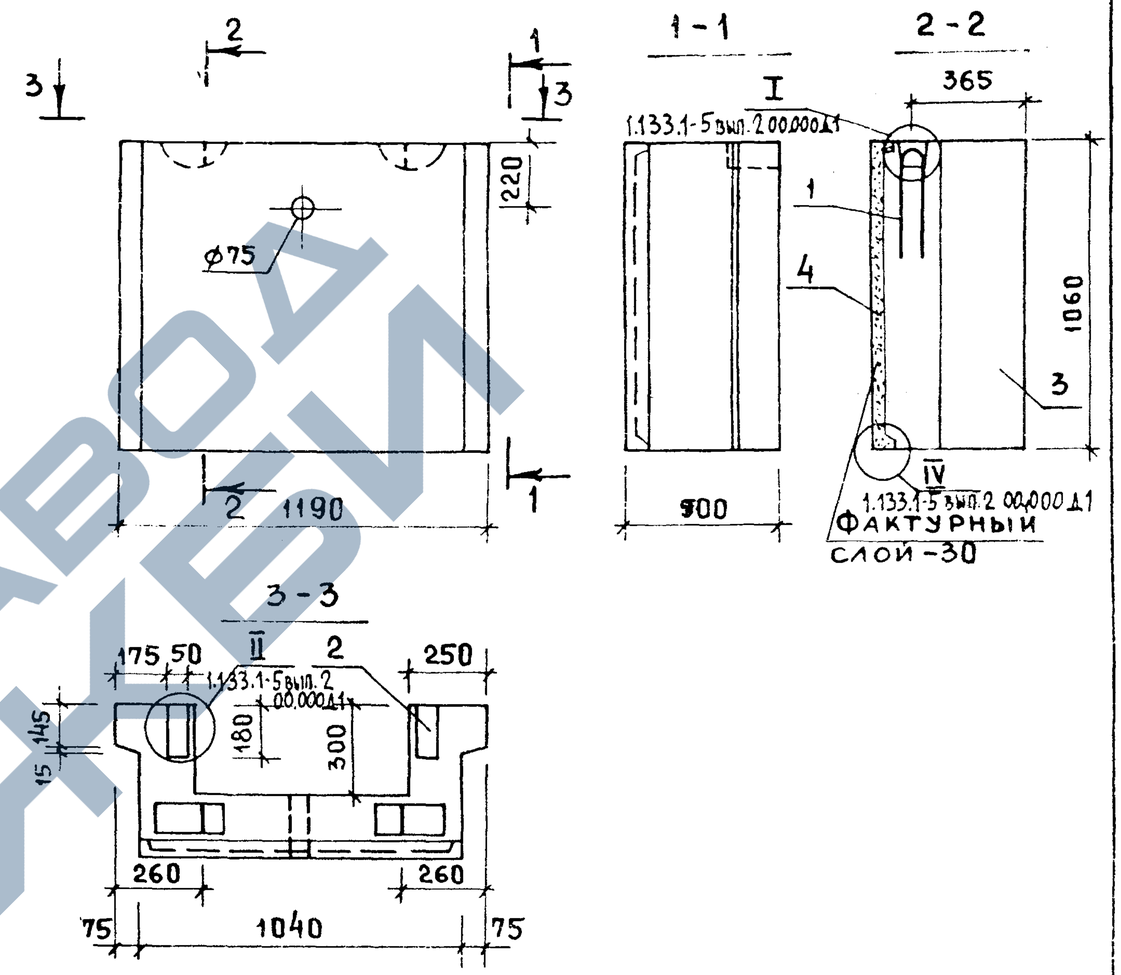

1. По периметру наружной поверхности блока устраивается фаска. (см 1.133.1-5 вып.2 00.000 Д1)

Масса, кг	
Об'емная масса бетона, кг/м³	
1200	1400
485	555

Рук.маст.5	Станишевский		
Гл.инж.маст.	Панков		
ГИП	Зыкина		
Рук.гр.	Мелюшкина		
Провер.	Куц		
Разраб.	Осина		

1.133.1-5 вып.2 26.000

Блок подоконный СБ 2.312.11.5-П-1

Стадия	Лист	Листов
Р		1

ЦНИИЭП жилища г. Москва

Инв.№ подл. | Подпись и дата | Взам.инв.№

Рук.маст.5	Станишевский		
Гл.инж.маст.	Панков		
ГИП	Зыкина		
Рук.гр.	Мелюшкина		
Провер.	Мелюшкина		
Разраб.	Осина		

1.133.1-5 вып.2 26.000 СБ

Блок подоконный (СБ 2.3 12.11.5-П-1) Сборочный чертеж

Стадия	Масса	Масштаб
Р	см.табл	1:20
Лист	Листов 1	

ЦНИИЭП жилища г. Москва

Инв.№ подл. | Подпись и дата | Взам.инв.№

https://zavodjbi.com/

Формат	Зона	Поз.	Обозначение	Наименование	Кол.	Примечание
				Документация		
12			1.133.1-5 вып.2 00 000 ТО	Техническое описание		
12			1.133.1-5 вып.2 27.000 СБ	Сборочный чертеж		
12			1.133.1-5 вып.2 00 000 Д1	Узлы I...VI		
12			1.133.1-5 вып.2 00.000 ТБ2	Выборка стали		
				Детали		
		1		Пробка деревянная ⌀40мм ℓ=120мм	2	
			Переменные данные	для исполнений		
			1.133.1-5 вып 2 27.000	СБ3.1 24.6.5-5п-1		
				Сборочные единицы		
12		2	1.133.1-5 вып.2 27.100	Блок арматурный АБ-11	1	
				Детали		
11		3	1.133.1-5 вып.2 01.101	Петля строповочная П-1	2	
				Материалы		
		4		Бетон марки 100	0.534 м³	
		5		Бетон фактурного слоя марки 150	0.048 м³	
			1.133.1-5 вып.2 27.000-01	СБ3.1 27.6.5-5п-1		
				Сборочные единицы		
12		2	1.133.1-5 вып.2 27.100-01	Блок арматурный АБ-12	1	
				Детали		
11		3	1.133.1-5 вып.2 01.101	Петля строповочная П-1	2	
				Материалы		
		4		Бетон марки 100	0.597 м³	
		5		Бетон фактурного слоя марки 150	0.054 м³	

Рук.маст.5	Станишевский	
Гл.инж.маст.	Панков	
ГИП	Зыкина	
Рук.гр	Гуткина	
Проверил	Гуткина	
Разраб.	Акимова	

1.133.1-5 вып.2 27.000

Блок перемычечный СБ3.1 24.6.5-5п-1, СБ3.1 27.6.5-5п-1, СБ3.1 30.6.5-5п-1, СБ3.1.33.6.5-5п-1, СБ3.1 36.6.5-5п-1

Стадия	Лист	Листов
Р	1	2

ЦНИИЭП жилища г. Москва

Формат	Зона	Поз.	Обозначение	Наименование	Кол.	Примечание
			1.133.1-5 вып.2 27.000-02	СБ3.1 30.6.5-5п-1		
				Сборочные единицы		
12		2	1.133.1-5 вып.2 27.100-02	Блок арматурный АБ-13	1	
				Детали		
11		3	1.133.1-5 вып.2 01.101	Петля строповочная П-1	2	
				Материалы		
		4		Бетон марки 100	0.661 м³	
		5		Бетон фактурного слоя марки 150	0.06 м³	
			1.133.1-5 вып 2 27.000-03	СБ3.1 33.6.5-5п-1		
				Сборочные единицы		
12		2	1.133.1-5 вып.2 27.200	Блок арматурный АБ-14	1	
				Детали		
11		3	1.133.1-5 вып.2 01.101-02	Петля строповочная П-3	2	
				Материалы		
		4		Бетон марки 100	0.725 м³	
		5		Бетон фактурного слоя марки 150	0.066 м³	
			1.133.1-5 вып.2 27.000-04	СБ3.1 36.6.5-5п-1		
				Сборочные единицы		
12		2	1.133.1-5 вып.2 27.200-01	Блок арматурный АБ-15	1	
				Детали		
11		3	1.133.1-5 вып.2 01.101-02	Петля строповочная П-3	2	
				Материалы		
		4		Бетон марки 100	0.783 м³	
		5		Бетон фактурного слоя марки 150	0.072 м³	

Взам. инв. № | Подпись и дата | Инв. № подл.

1.133.1-5 вып.2 27.000

Лист 2

https://zavodjbi.com/

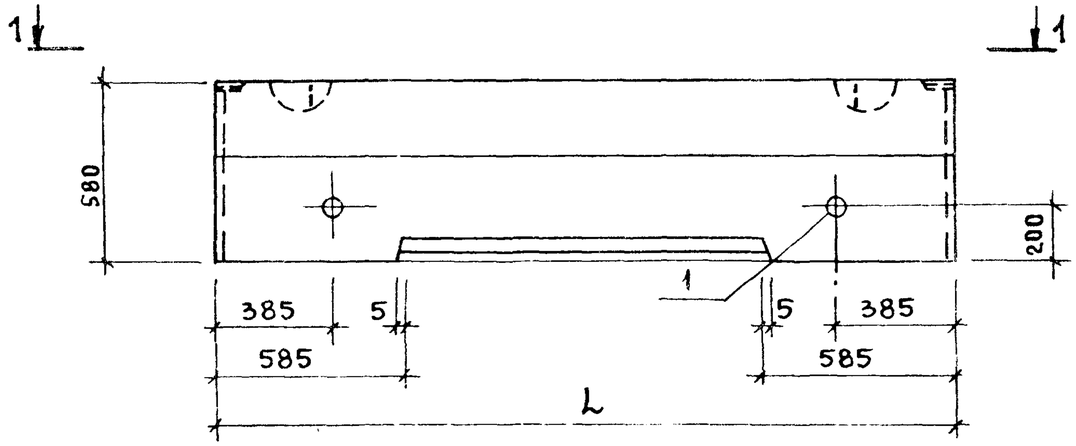

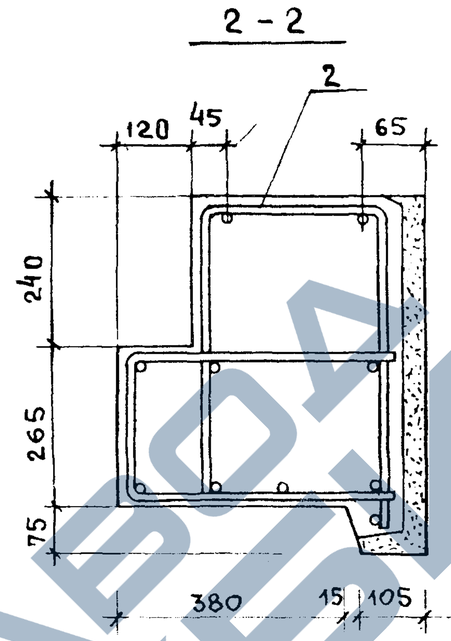

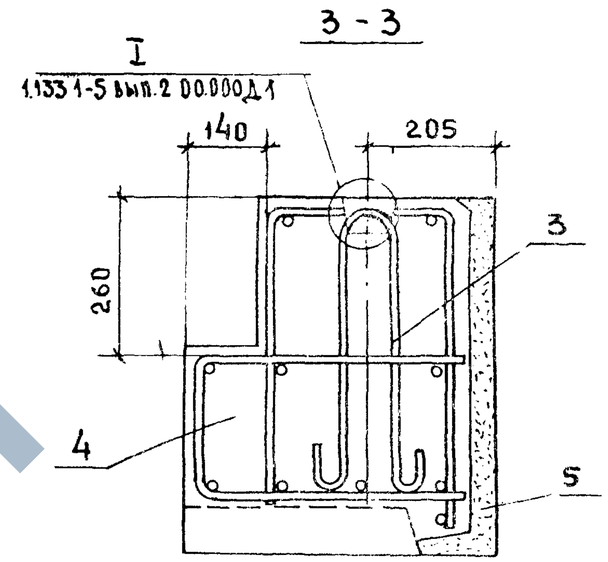

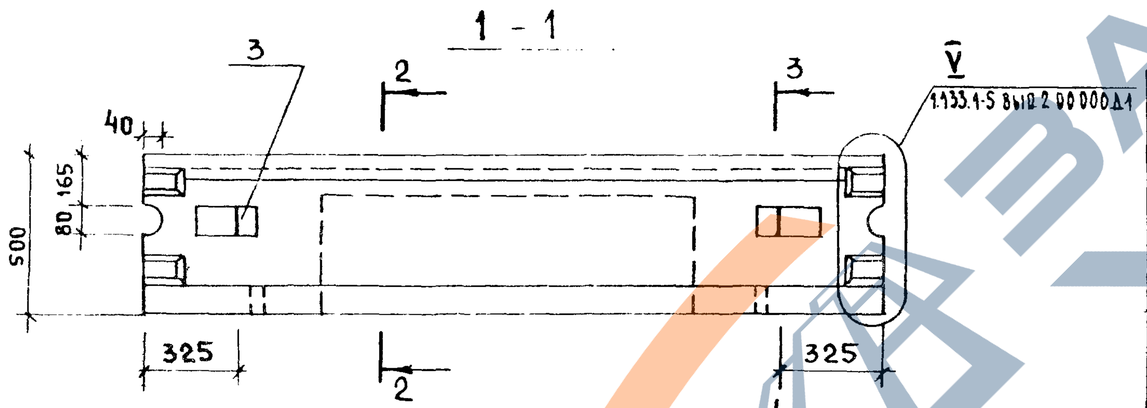

Расчетная схема

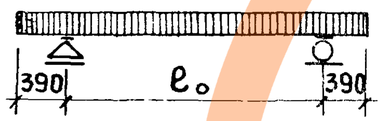

Марка	Расчетная длина l_0 мм	Нагрузки кгс/м				Расчетный прогиб от постоянной и длительной нагрузки, мм
		Расчетная	Нормативная			
			Суммарная	Постоянная и длительная	Кратковременная	
СБ3.1 24.6.5-5п-1	2380	3820	3200	3040	160	0.006
СБ3.1 27.6.5-5п-1	2680	3820	3200	3040	160	0.173
СБ3.1 30.6.5-5п-1	2980	3820	3200	3040	160	0.30
СБ3.1 33.6.5-5п-1	3280	3820	3200	3040	160	0.49
СБ3.1 36.6.5-5п-1	3580	3820	3200	3040	160	0.77

Обозначение	Марка	Длина	Масса, кг	
			Объемная масса бетона, кг/м³	
			1200	1400
1.133.1-5 вып.2.27.000	СБ3.1 24.6.5-5П-1	2380	810	925
-01	СБ3.1 27.6.5-5П-1	2680	905	1035
-02	СБ3.1 30.6.5-5П-1	2980	1015	1155
-03	СБ3.1 33.6.5-5П-1	3280	1110	1270
-04	СБ 3.1 36.6.5-5П-1	3580	1220	1390

1. По периметру наружной поверхности блока устраивается фаска (см. 1.133.1-5 вып. 2 00.000 Д1)
2. В местах образования лунок для подъемных петель поперечные стержни вырезать по месту.

Рук мастер.	Станишевский	
Гл. инж. мас	Панков	
ГИП	Зыкина	
Рук. гр.	Мелюшкина	
Проверил	Гуткина	
Разработ.	Акимова	

1.133.1-5 вып. 2 27.000 СБ

Блок перемычечный (СБ3.1.24.6.5-5П-1; СБ3.1.27.6.5-5П-1; СБ3.1.30.6.5-5П-1; СБ3.1.33.6.5-5П-1; СБ3.1.36.6.5-5П-1). Сборочный чертеж

Стадия	Масса	Масштаб
Р	см.	1:20
	табл.	1:10
Лист	Листов 1	

ЦНИИЭП жилища г. Москва

Инв. № подл. | Подпись и дата | Взам. инв. №

Формат	Зона	Поз.	Обозначение	Наименование	Кол.	Примечание
				Документация		
12			1.133.1-5 вып.2 00.000 ТО	Техническое описание		
12			1.133.1-5 вып.2 28.000 СБ	Сборочный чертеж		
12			1.133.1-5 вып.2 00.000 Д1	Узлы I...VI		
12			1.133.1-5 вып.2 00.000 ТБ2	Выборка стали		
				Детали		
		1		Пробка деревянная ф 40мм ℓ = 120мм	2	
			Переменные данные	для исполнений		
			1.133.1-5 вып.2 28.000	СБ 3.1 24.6.5-7П-1		
				Сборочные единицы		
12		2	1.133.1-5 вып.2 28.100	Блок арматурный АБ-16	1	
				Детали		
11		3	1.133.1-5 вып.2 01.101	Петля строповочная П-1	2	
				Материалы		
		4		Бетон марки 100	0.534 $м^3$	
		5		Бетон фактурного слоя марки 150	0.048 $м^3$	
			1.133.1-5 вып.2 28.000-01	СБ3.1 27.6.5-7П-1		
				Сборочные единицы		
12		2	1.133.1-5 вып.2 28.100-01	Блок арматурный АБ-17	1	
				Детали		
11		3	1.133.1-5 вып.2 01.101	Петля строповочная П-1	2	
				Материалы		
		4		Бетон марки 100	0.597 $м^3$	
		5		Бетон фактурного слоя марки 150	0.054 $м^3$	

Формат	Зона	Поз.	Обозначение	Наименование	Кол.	Примечание
			1.133.1-5 вып.2 28.000-02	СБ 3.1 30.6.5-7П-1		
				Сборочные единицы		
12		2	1.133.1-5 вып.2 28.100-02	Блок арматурный АБ-18	1	
				Детали		
11		3	1.133.1-5 вып.2 01.101	Петля строповочная П-1	2	
				Материалы		
		4		Бетон марки 100	0.661 $м^3$	
		5		Бетон фактурного слоя марки 150	0.06 $м^3$	
			1.133.1-5 вып.2 28.000-03	СБ3.1 33.6.5-П-1		
				Сборочные единицы		
12		2	1.133.1-5 вып.2 28.200	Блок арматурный АБ-19	1	
				Детали		
11		3	1.133.1-5 вып.2 01.101	Петля строповочная П-1	2	
				Материалы		
		4		Бетон марки 100	0.725 $м^3$	
		5		Бетон фактурного слоя марки 150	0.066 $м^3$	
			1.133.1-5 вып.2 28.000-04	СБ3.1 36.6.5-7П-1		
				Сборочные единицы		
12		2	1.133.1-5 вып.2 28.200-01	Блок арматурный АБ-20	1	
				Детали		
11		3	1.133.1-5 вып.2 01.101-01	Петля строповочная П-2	2	
				Материалы		
		4		Бетон марки 100	0.783 $м^3$	
		5		Бетон фактурного слоя марки 150	0.072 $м^3$	

Взам. инв. № | Подпись и дата | Инв. № подл.

Рук. маст.	Станишевский	
Гл. инж. маст.	Панков	
ГИП	Зыкина	
Рук. гр.	Гуткина	
Провер.	Гуткина	

1.133.1-5 вып.2 28.000

Блок перемычечный СБ3.1 24.6.5-7п-1, СБ3.1 27.6.5-7п-1, СБ3.1 30.6.5-7п-1, СБ3.1 33.6.5-7п-1, СБ3.1 36.6.5-7п-1

Стадия	Лист	Листов
Р	1	2

ЦНИИЭП жилища г. Москва

1.133.1-5 вып.2 28.000

Лист 2

https://zavodjbi.com/

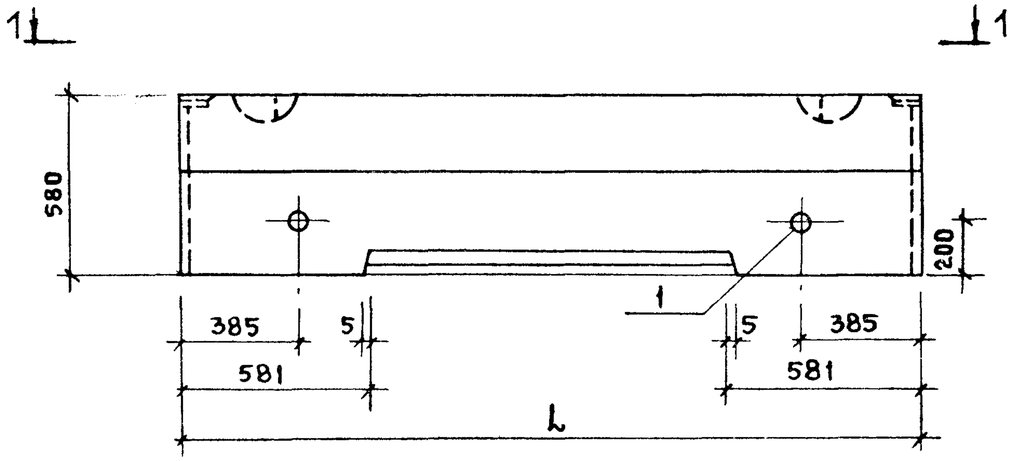

2 - 2

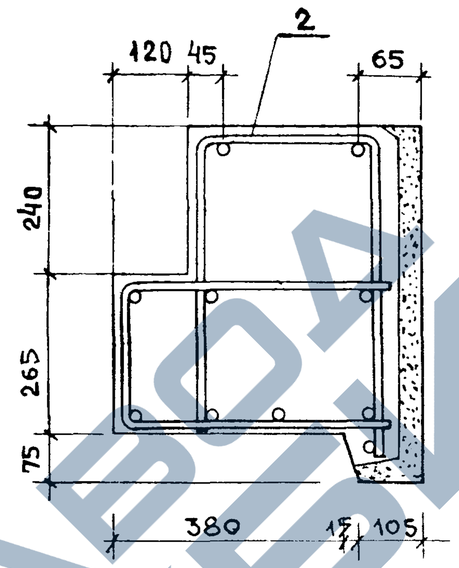

3 - 3

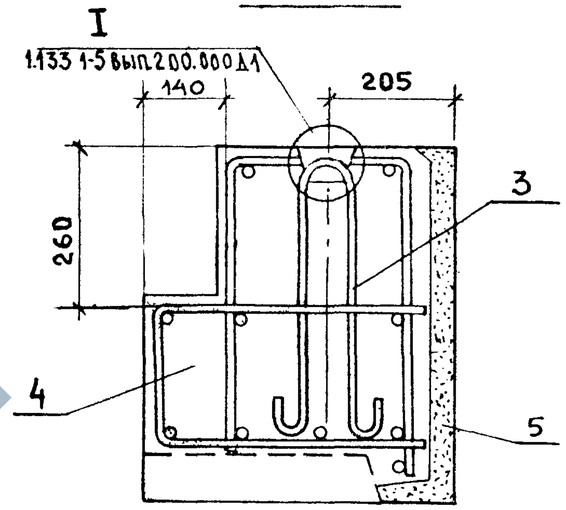

1 - 1

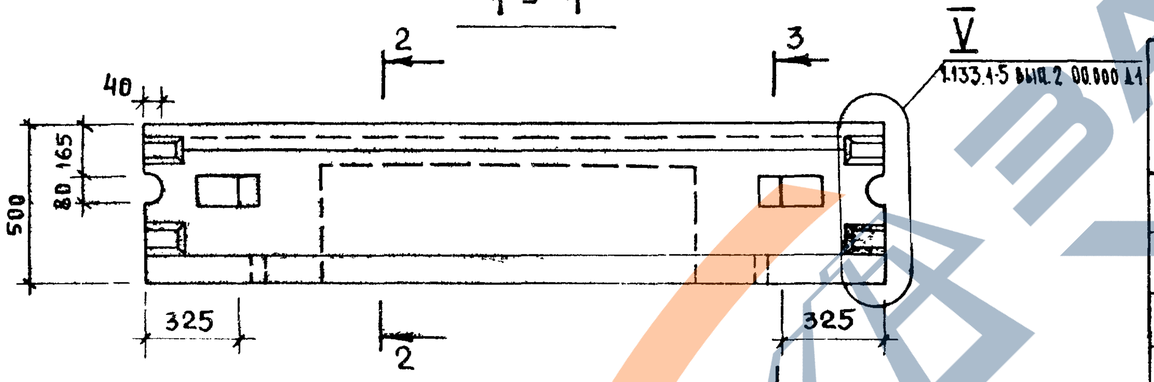

Расчетная схема

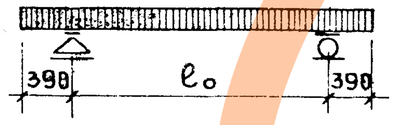

Марка	Расчетная длина l_0 мм	Нагрузки кгс/м: Расчетная	Нормативная: Суммарная	Нормативная: Постоянная и длительная	Нормативная: Кратковременная	Расчетный прогиб от постоянной и длительной нагрузки
СБ3.1 24.6.5-7п-1	2380	6570	5487	4778	709	0.14
СБ3.1 27.6.5-7п-1	2680	6570	5487	4778	709	0.28
СБ3.1 30.6.5-7п-1	2980	6570	5487	4778	709	0.410
СБ3.1 33.6.5-7п-1	3280	6570	5487	4778	709	3.72
СБ3.1 36.6.5-7п-1	3580	6570	5487	4778	709	4.93

Обозначение	Марка	Длина	Масса, кг: Объемная масса бетона, кг/м³ 1200	1400
1.133.1-5 вып.2 28.000	СБ3.1 24.6.5-7п-1	2380	810	925
-01	СБ3.1 27.6.5-7п-1	2680	905	1035
-02	СБ3.1 30.6.5-7п-1	2980	1015	1155
-03	СБ3.1 33.6.5-7п-1	3280	1110	1270
-04	СБ3.1 36.6.5-7п-1	3580	1220	1390

1. По периметру наружной поверхности блока устраивается фаска (см. 1.133.1-5 вып. 2 00.000 Д1)
2. В местах образования лунок для подъемных петель поперечные стержни вырезать по месту.

Рук. маст.	Станишевский	
Гл. инж. м.	Панков	
ГИП	Зыкина	
Рук. гр.	Мелюшкина	
Проверил	Гуткина	
Разраб.	Акимова	

1.133 1-5 вып. 2 28.000 СБ

Блок перемычечный (СБ3.1 24.6.5-7п-1; СБ3.1 27.6.5-7п-1, СБ3.1 30.6.5-7п-1; СБ3.1 33.6.5-7п-1, СБ3.1 36.6.5-7п-1)
Сборочный чертеж

Стадия	Масса	Масштаб
Р	см. табл.	1:20 1:10
Лист	Листов 1	

ЦНИИЭП жилища г. Москва

Инв. № подл. | Подпись и дата | Взам. инв. №

https://zavodjbi.com/

Формат	Зона	Поз.	Обозначение	Наименование	Кол.	Примечание
				Документация		
12			1.133.1-5 вып.2 00.000 ТО	Техническое описание		
12			1.133.1-5 вып.2 29.000 СБ	Сборочный чертеж		
12			1.133.1-5 вып.2 00.000 Д1	Узлы I ... VI		
12			1.133.1-5 вып.2 00.000 ТВ2	Выборка стали		
				Сборочные единицы		
11		1	1.133.1-5 вып.2 29 010	Изделие закладное М-2	3	
				Детали		
11		2	1.133.1-5 вып.2 12.101-01	Петля строповочная П-9	2	
		3		Пробка деревянная		
				ф40мм ℓ=120мм	2	
			Переменные данные	для исполнений		
			1.133.1-5 вып.2 29.000	СБ3.1 24.4.5-5п-1.1		
				Сборочные единицы		
12		4	1.133.1-5 вып.2 29.100	Блок арматурный АБ-21	1	
				Материалы		
		5		Бетон марки 100	0.405 м³	
		6		Бетон фактурного слоя марки 150	0.036 м³	

Рук.маст. 5	Станищевский	
Гл.инж.мест.	Панков	
ГИП	Зыкина	
Рук.гр.	Мелющкина	
Провер.	Гуткина	
Разраб.	Акимова	

1.133.1-5 вып.2 29.000

Блок перемычечный СБ3.1 24.4.5-5п-1.1, СБ3.1 27.4.5-5п-1.1, СБ3.1 33.4.5-5п-1.1

Стадия	Лист	Листов
Р	1	2

ЦНИИЭП жилища г. Москва

Формат	Зона	Поз.	Обозначение	Наименование	Кол.	Примечание
			1.133.1-5 вып.2 29.000-01	СБ3.1 27.4.5-5п-1.1		
				Сборочные единицы		
12		4	1.133.1-5 вып.2 29.100-01	Блок арматурный АБ-22	1	
				Материалы		
		5		Бетон марки 100	0.452 м³	
		6		Бетон фактурного слоя марки 150	0.041 м³	
			1.133.1-5 вып.2 29.000-02	СБ3.1 33.4.5-5п-1.1		
				Сборочные единицы		
12		4	1.133.1-5 вып.2 29.100-03	Блок арматурный АБ-23	1	
				Материалы		
		5		Бетон марки 100	0.546 м³	
		6		Бетон фактурного слоя марки 150	0.050 м³	

Взам. инв. № | Подпись и дата | Инв. № подл.

1.133.1-5 вып.2 29.000

Лист 2

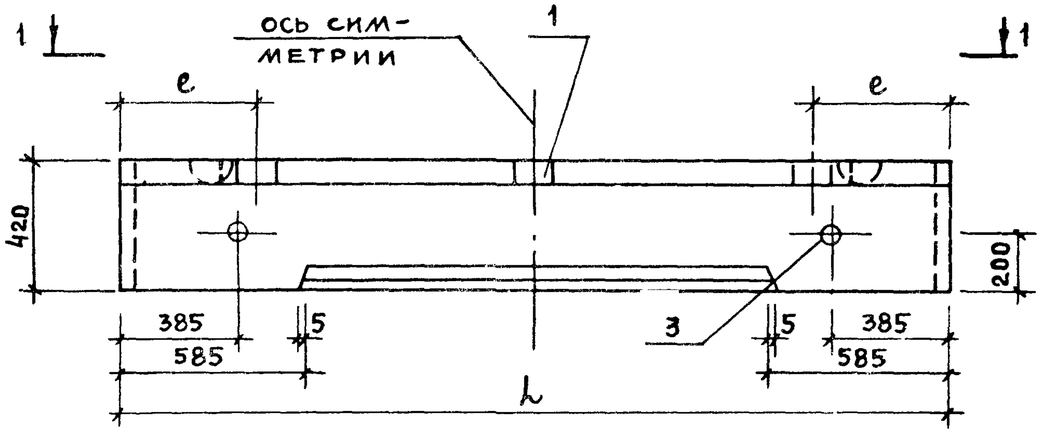

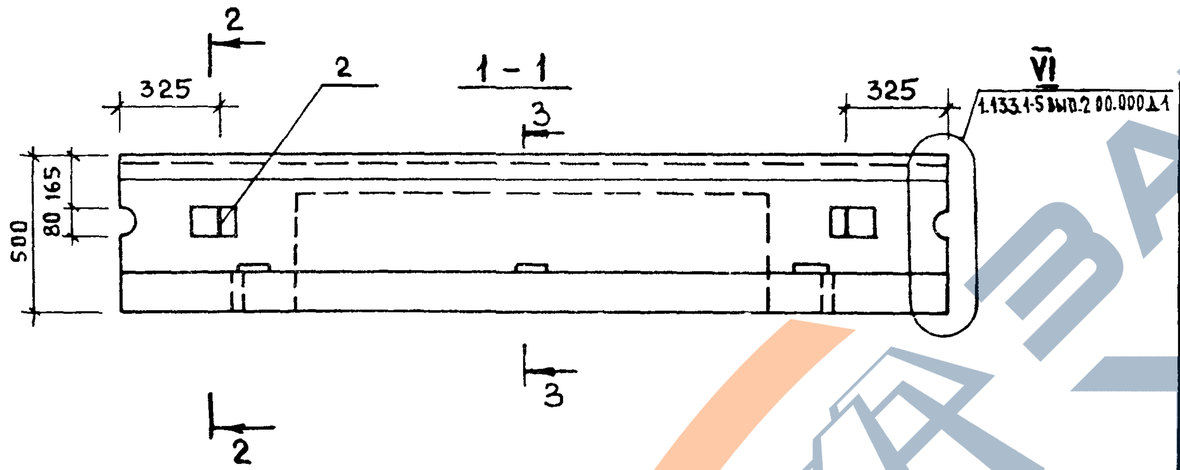

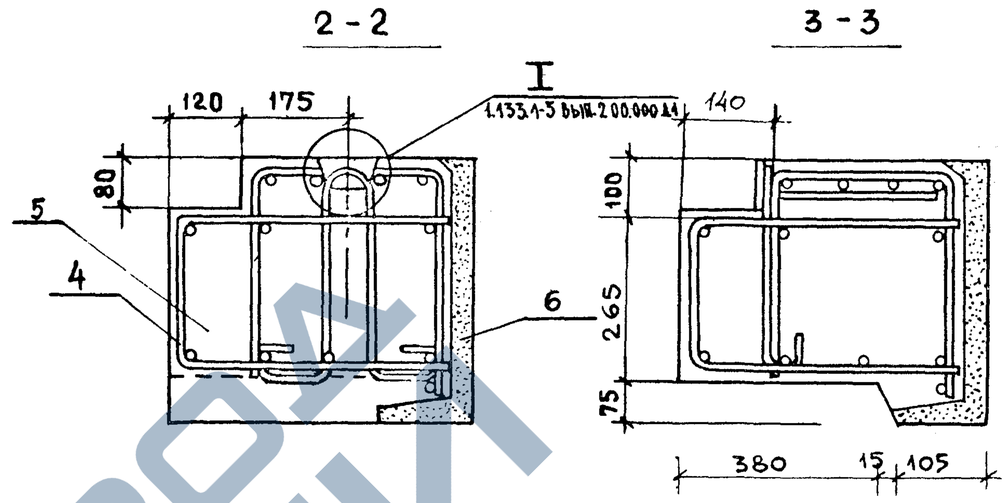

Обозначение	Марка	L	e	Масса кг, объемная масса кг/м³ 1200	1400
1.133.1-5 вып.2 29.000	СБ3.1 24.4.5-5п-1.1	2380	590	620	710
-01	СБ3.1 27.4.5-5п-1.1	2680	440	700	795
-02	СБ3.1 33.4.5-5п-1.1	3280	740	870	990

Расчетная схема

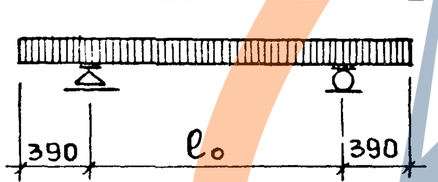

Марка	Расчетная длина l_0 мм	Нагрузки кгс/м: Расчетная	Нормативная: суммарная	Нормативная: постоянная и длительная	Нормативная: кратковременная	Расчетный прогиб от постоянной и длительной нагрузки, мм
СБ3.1 24.4.5-5п-1.1	1600	4430	3753	3448	305	0.0105
СБ3.1 27.4.5-5п-1.1	1900	4430	3753	3448	305	0.020
СБ3.1 33.4.5-5п-1.1	2500	4430	3753	3448	305	7.060

1. В местах образования лунок для подъемных петель поперечные стержни вырезать по месту.
2. По периметру наружной поверхности блока устраивается фаска (см. 1.133.1-5 вып. 2 00.000Д1.)

Рук. маст. 5	Станишевский	
Гл. инж. маст	Панков	
ГИП	Зыкина	
Рук. гр.	Мелюшкина	
Проверил	Гуткина	
Разраб	Акимова	

1.133.1-5 вып.2 29.000 СБ

Блок перемычечный (СБ3.1 24.4.5-5п-1.1, СБ3.1 27.4.5-5п-1.1, СБ3.1 33.4.5-5п-1.1)
Сборочный чертеж

Стадия	Масса	Масштаб
Р	см. табл	1:20, 1:10
Лист	Листов 1	

ЦНИИЭП жилища г. Москва

Инв.№ подл. | Подпись и дата | Взам.инв.№

17399 76

Формат	Зона	Поз.	Обозначение	Наименование	Кол.	Примечание
				Документация		
12			1.133.1-5 вып.2 00.000 ТО	Техническое описание		
12			1.133.1-5 вып.2 30.000 СБ	Сборочный чертеж		
12			1.133.1-5 вып.2 00.000 Д1	Узлы I ... VI		
12			1.133.1-5 вып.2 00.000 ТБ2	Выборка стали		
				Сборочные единицы		
		1	1.133.1-5 вып.2 29 010	Изделие закладное М-2	3	
				Детали		
11		2	1.133.1-5 вып.2 12.101-01	Петля строповочная П-9	2	
		3		Пробка деревянная ф40мм l=120мм	2	
			Переменные данные для исполнений			
			1.133.1-5 вып.2 30.000	СБ3.1 24.4.5-7п-1.1		
				Сборочные единицы		
12		4	1.133.1-5 вып.2 30.100	Блок арматурный АБ-24	1	
				Материалы		
		5		Бетон марки 100	0.405 м³	
		6		Бетон фактурного слоя марки 150	0.036 м³	

Рук.маст.	Станишевский	
Гл.инж.маст.	Панков	
ГИП	Зыкина	
Рук.гр.	Мелюшкина	
Провер.	Гуткина	
Разраб.	Акимова	

1.133.1-5 вып.2 30.000

Блок перемычечный СБ3.1 24.4.5-7п-1.1, СБ3.1 27.4.5-7п-1.1, СБ3.1 33.4.5-7п-1.1

Стадия	Лист	Листов
Р	1	2

ЦНИИЭП жилища г. Москва

Формат	Зона	Поз.	Обозначение	Наименование	Кол.	Примечание
			1.133.1-5 вып.2 30.000-01	СБ3.1 27 4.5-7п-1.1		
				Сборочные единицы		
12		4	1.133.1-5 вып.2 30.100-01	Блок арматурный АБ-25	1	
				Материалы		
		5		Бетон марки 100	0.452 м³	
		6		Бетон фактурного слоя марки 150	0.041 м³	
			1.133.1-5 вып.2 30.000-02	СБ3.1 33.4.5-7п-1 1		
				Сборочные единицы		
12		4	1.133.1-5 вып.2 30.100-02	Блок арматурный АБ-26	1	
				Материалы		
		5		Бетон марки 100	0.546 м³	
		6		Бетон фактурного слоя марки 150	0.050 м³	

Взам.инв.№ | Подпись и дата | Инв.№ подл.

1.133.1-5 вып.2 30.000

Лист 2

17399 77

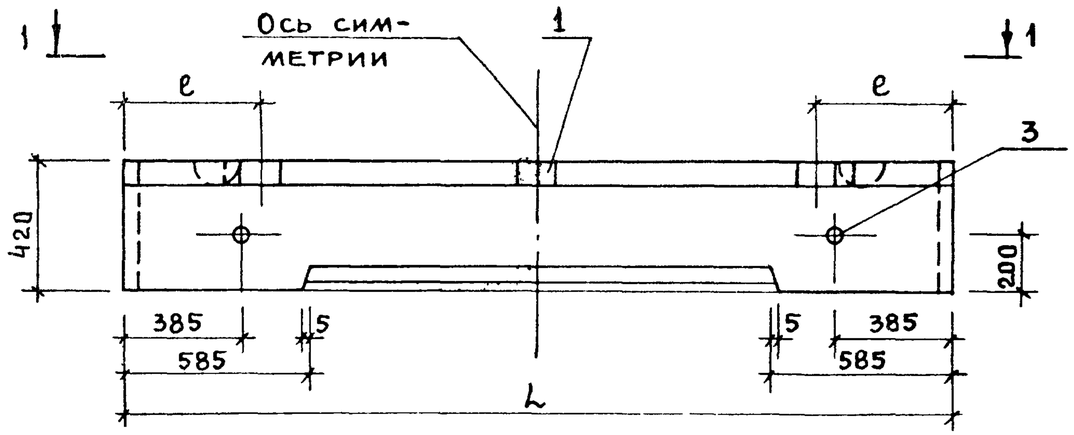

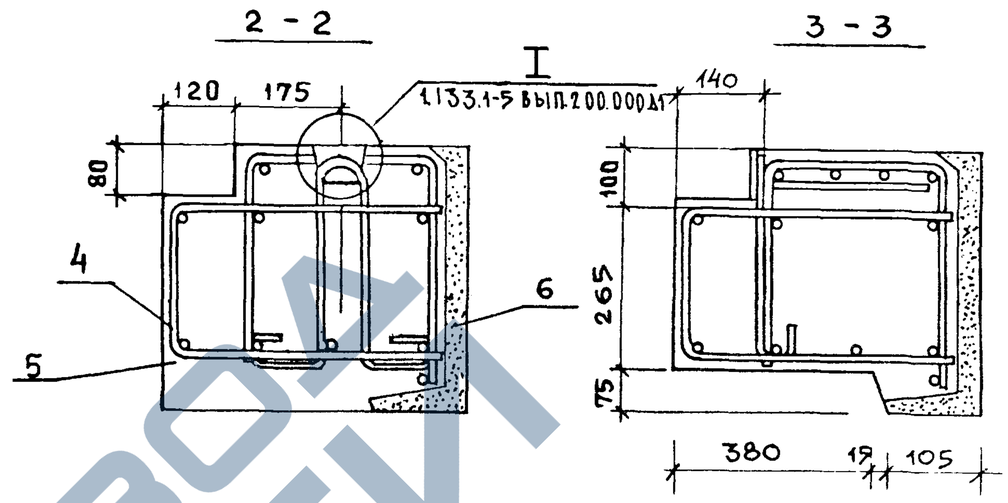

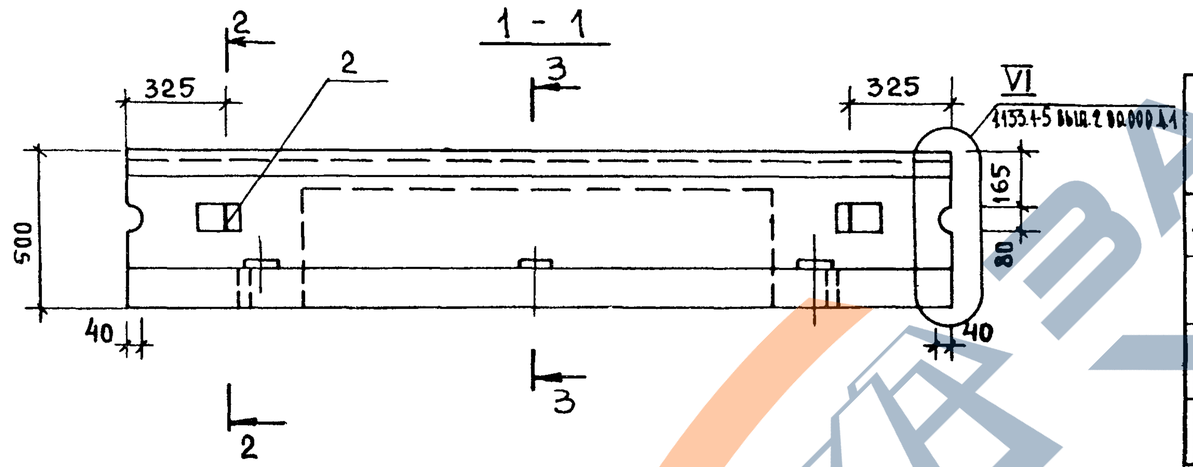

Обозначение	Марка	L	e	Масса, кг. Объемная масса, кг/м³ 1200	1400
1.133.1-5 вып 2 30.000	СБ3.1 24.4.5-7п-1.1	2380	590	620	710
-01	СБ3.1 27.4.5-7п-1.1	2680	440	700	795
-02	СБ3.1 33.4.5-7п-1.1	3280	740	870	990

Расчетная схема

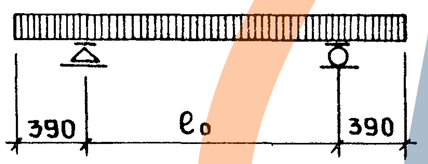

Марка	Расчетная длина l_0 мм	Нагрузки кгс/м: Расчетная	Нормативная: Суммарная	Постоянная и длительная	Кратковременная	Расчетный прогиб от постоянной и длительной нагрузки, мм
СБ3.1.24.4.5-7п-1.1	1600	7180	5941	5162	779	0.015
СБ3.1 27.4.5-7п-1.1	1900	7180	5941	5162	779	3.71
СБ3.1 33.4.5-7п-1.1	2200	7180	5941	5162	779	8.63

1. В местах образования лунок для подъемных петель поперечные стержни вырезать по месту.
2. По периметру наружной поверхности блока устраивается фаска (см. 1.133.1-5 вып. 2 00.000 Д1.)

Рук. маст.	Станишевский	
Гл. инж. м.	Панков	
ГИП	Зыкина	
Рук. гр. инж.	Мелюшкина	
Проверил	Мелюшкина	
Разраб.	Акимова	

1.133.1-5 вып. 2 30.000 СБ

Блок перемычечный (СБ3.1 24.4.5-7п-1.1, СБ3.1 27.4.5-7п-1.1, СБ3.1 33.4.5-7п-1.1) Сборочный чертеж

Стадия	Масса	Масштаб
Р	см. табл.	1:20 1:10
Лист	Листов 1	

ЦНИИЭП жилища г. Москва

Инв. № подл. | Подпись и дата | Взам. инв. №

https://zavodjbi.com/

Формат	Зона	Поз.	Обозначение	Наименование	Кол.	Примечание
				Документация		
12			1.133.1-5 вып.2 00.000 ТО	Техническое описание		
12			1.133.1-5 вып.2 31.000 СБ	Сборочный чертеж		
12			1.133.1-5 вып.2 00.000 Д1	Узлы I ... VI		
12			1.133.1-5 вып.2 00.000 ТБ2	Выборка стали		
				Сборочные единицы		
11		1	1.133.1-5 вып.2 31.100	Блок арматурный АБ-27	1	
11		2	1.133.1-5 вып.2 29.010	Изделие закладное М-2	3	
				Детали		
11		3	1.133.1-5 вып.2 12.101-01	Петля строповочная П-9	2	
Б4		4		Пробка деревянная ф40мм l=120мм	2	
				Материалы		
		5		Бетон марки 100	0.593 $м^3$	
		6		Бетон фактурного слоя марки 150	0.054 $м^3$	
			Различия исполнений — по сборочному чертежу			

Рук.маст.5	Станишевский	
Гл.инж.маст.	Панков	
ГИП	Зыкина	
Рук.гр.	Гуткина	
Проверил	Мелюшкина	
Разработ.	Акимова	

1.133.1-5 вып.2 31.000

Блок перемычечный
СБ3.136.4.5-5П-1.2
СБ3.136.4.5-5П-1.3

Стадия	Лист	Листов
Р		1

ЦНИИЭП жилища г. Москва

Взам.инв.№ | Подпись и дата | Инв.№ подл.

Формат	Зона	Поз.	Обозначение	Наименование	Кол.	Примечание
				Документация		
12			1.133.1-5 вып.2 00.000 ТО	Техническое описание		
12			1.133.1-5 вып.2 32.000 СБ	Сборочный чертеж		
12			1.133.1-5 вып.2 00.000 Д1	Узлы I ... VI		
12			1.133.1-5 вып.2 00.000 ТБ2	Выборка стали		
				Сборочные единицы		
11		1	1.133.1-5 вып.2 32.100	Блок арматурный АБ-28	1	
11		2	1.133.1-5 вып.2 29.010	Изделие закладное М-2	3	
				Детали		
11		3	1.133.1-5 вып.2 12.101-01	Петля строповочная П-9	2	
Б4		4		Пробка деревянная ф40мм l=120мм	2	
				Материалы		
		5		Бетон марки 100	0.593 $м^3$	
		6		Бетон фактурного слоя марки 150	0.054 $м^3$	
			Различия исполнений — по сборочному чертежу			

Рук.маст.5	Станишевский	
Гл.инж.маст.	Панков	
ГИП	Зыкина	
Рук.гр.	Гуткина	
Проверил	Мелюшкина	
Разработ.	Акимова	

1.133.1-5 вып.2 32.000

Блок перемычечный
СБ3.136.4.5-7П-1.2
СБ3.136.4.5-7П-1.3

Стадия	Лист	Листов
Р		1

ЦНИИЭП жилища г. Москва

https://zavodjbi.com/

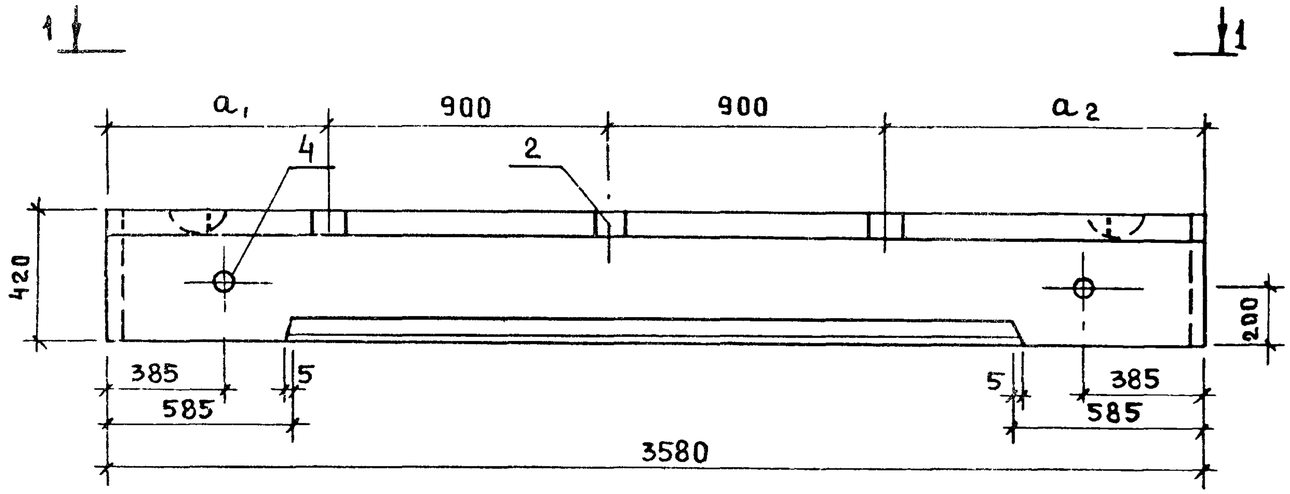

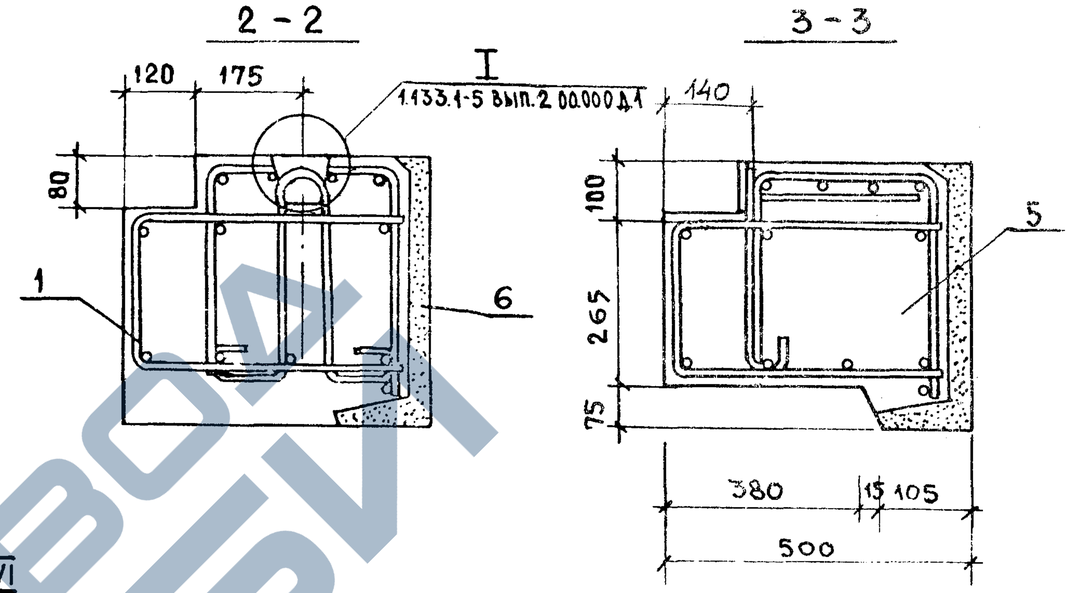

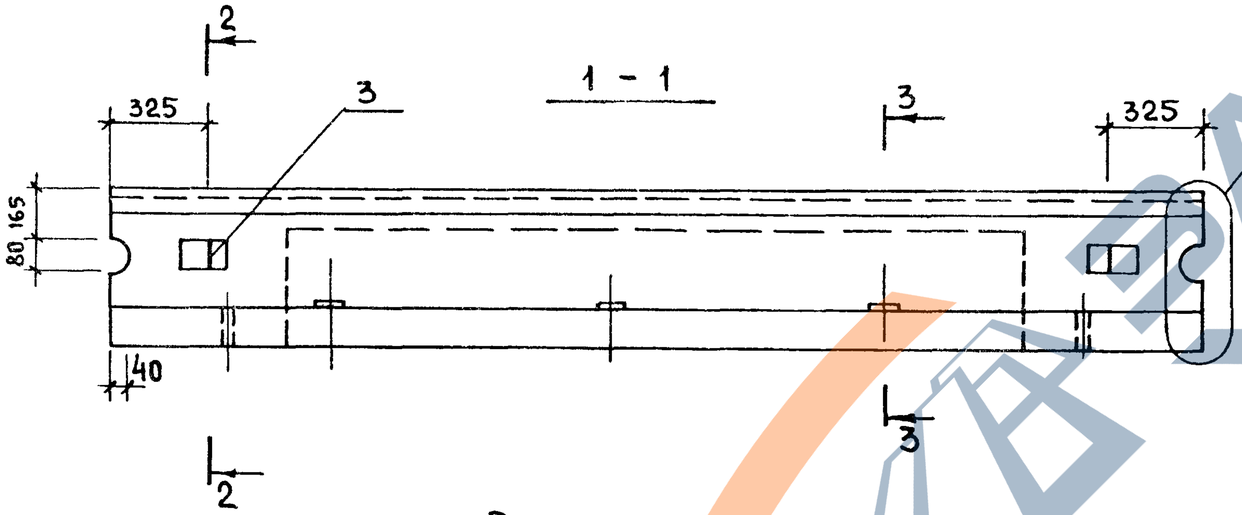

Обозначение	Марка	a_1 мм	a_2 мм	Масса, кг: Объемная масса бетона, кг/м³ 1200	1400
1.133.1-5 вып.2 31.000	СБ3.1 36.4.5-5П-1.2	740	1040	950	1080
-01	СБ3.1 36.4.5-5П-1.3	1040	740	950	1080

Расчетная схема

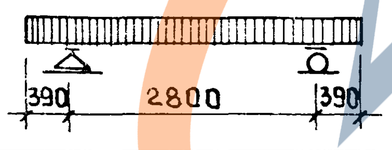

Марка	Расчетная длина l_0 мм	Нагрузки кгс/м: Расчетная	Нормативная: Суммарная	Постоянная и длительная	Кратковременная	Расчетный прогиб постоянной и длительной нагрузки, мм
СБ3.1 36 4.5-5П-1.2	2800	4430	3753	3448	305	7.790
СБ3.1 36 4.5-5П-1.3	2800	4430	3753	3448	305	7.790

1. По периметру наружной поверхности блока устраивается фаска (см 1.133.1-5 вып.2 00.000 Д1.)
2. В местах образования лунок для подъемных петель поперечные стержни вырезать по месту.

Рук. маст.5	Станишевский	
Гл. инж. мас	Панков	
ГИП	Зыкина	
Рук. гр.	Мелюшкина	
Проверил	Мелюшкина	
Ст. инж.	Акимова	

1.133.1-5 вып.2 31.000 СБ

Блок перемычечный (СБ3.1 36.4.5-5П-1.2 СБ3.1 36.4.5-5П-1.3) Сборочный чертеж.

Стадия	Масса	Масштаб
Р	см. табл.	1:20 1:10
Лист	Листов 1	

ЦНИИЭП жилища г. Москва

Инв.№ подл. | Подпись и дата | Взам.инв.№

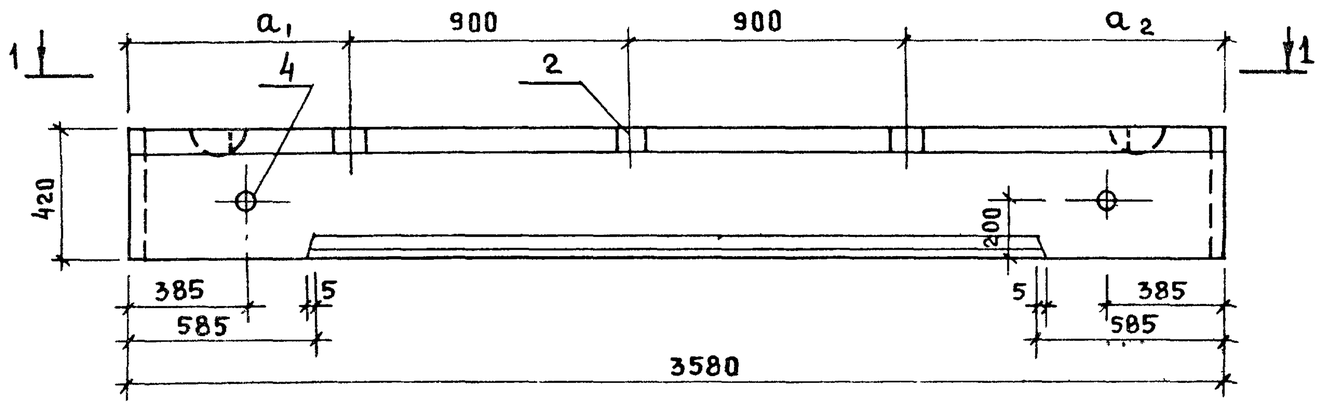

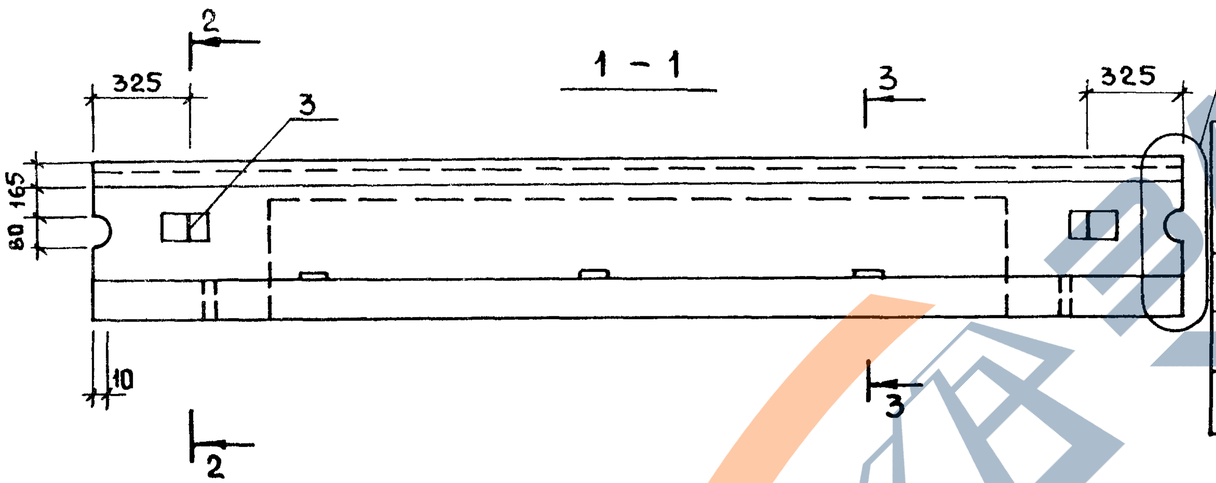

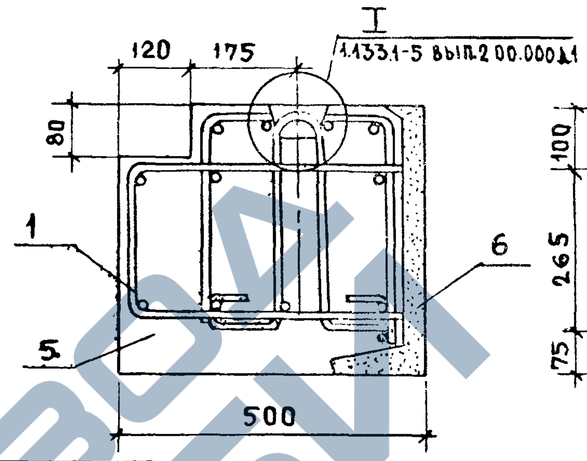

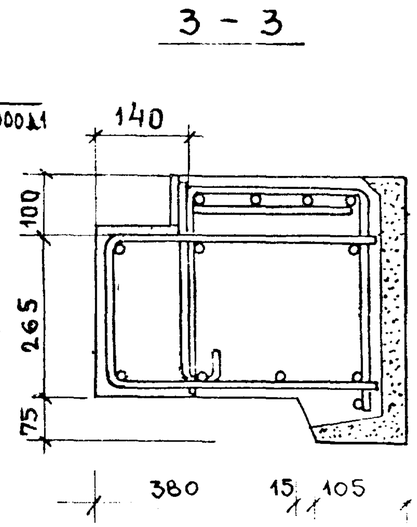

VI
1.133.1-5 вып.2 00.000Д1

Обозначение	Марка	a_1	a_2	Масса кг, объемная масса кг/м³ 1200	1400
1.133.1-5 вып.2 32.000	СБ3.1 36.4.5-7п-1.2	740	1040	950	1080
-01	СБ3.1 36.4.5-7п-1.3	1040	740	950	1080

Расчетная схема

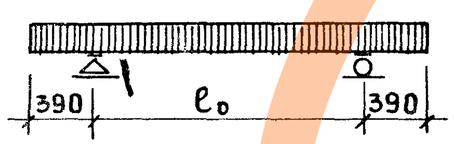

Марка	Расчетная длина l_0 мм	Нагрузки кгс/м: Расчетная	Нормативная: Суммарная	Постоянная и длительная	Кратковременная	Расчетный прогиб от постоянной и длительной нагрузки
СБ3.1 36.4.5-7п-1.2	2800	7180	5941	5162	779	8.840
СБ3.1 36.4.5-7п-1.3	2800	7180	5941	5162	779	8.840

1. По периметру наружной поверхности блока устраивается фаска (см. 1.133.1-5 вып.2 00.000Д1)
2. В местах образования лунок для подъемных петель поперечные стержни вырезать по месту.

Рук. мас.5	Станишевский	
Гл. инж. м.	Панков	
ГИП	Зыкина	
Рук. гр.	Мелюшкина	
Проверил	Мелюшкина	
Ст. инж.	Акимова	

1.133.1-5 вып.2 32.000СБ

Блок перемычечный (СБ3.1 36.4.5-7п-1.2 СБ3.1 36.4.5-7п-1.3)
Сборочный чертеж

Стадия	Масса	Масштаб
Р	см. табл	1:20 1:10
Лист	Листов 1	

ЦНИИЭП жилища г. Москва

ЗАВОД ЖБИ

Формат	Зона	Поз.	Обозначение	Наименование	Кол.	Примечание
				Документация		
12			1.133.1-5 вып.2 00.000 ТО	Техническое описание		
12			1.133.1-5 вып.2 33.000 СБ	Сборочный чертеж		
12			1.133.1-5 вып.2 00.000 Д1	Узлы I ... VI		
12			1.133 1-5 вып.2 00.000 ТБ2	Выборка стали		
				Сборочные единицы		
11		1	1.133.1-5 вып.2 33.010	Изделие закладное М-3	1	
				Детали		
11		2	1 133.1-5 вып.2 01.101-04	Петля П-7	2	
				Материалы		
		3		Бетон марки 100	0.344	$м^3$
		4		Бетон фактурного слоя марки 150	0.012	$м^3$
			Переменные данные	для исполнений		
			1.133.1-5 вып.2 33.000	СБ 3.5 17.6.5-9п-2		
				Сборочные единицы		
11		5	1.133.1-5 вып.2 33.100	Блок арматурный АБ-29л	1	
			1.133.1-5 вып.2 33.000-01	СБ 3.5 17.6.5-9п-3		
				Сборочные единицы		
11		5	1.133.1-5 вып.2 33.200	Блок арматурный АБ-29	1	

Взам. инв. № | Подпись и дата | Инв. № подл.

Рук.маст.5	Станишевский	
Гл.инж.маст.	Панков	
ГИП	Зыкина	
Рук.гр.	Мелюшкина	
Провер.	Куц	
Разраб.	Мелюшкина	

1.133.1-5 вып.2 33.000

Блок лоджии перемычечный

СБ 3.5 17.6.5-9п-2,
СБ 3.5 17.6.5-9п-3

Стадия	Лист	Листов
Р		1

ЦНИИЭП жилища г. Москва

Формат	Зона	Поз.	Обозначение	Наименование	Кол.	Примечание
				Документация		
12			1.133.1-5 вып.2 00.000 ТО	Техническое описание		
12			1.133.1-5 вып.2 34.000 СБ	Сборочный чертеж		
12			1.133.1-5 вып.2 00.000 Д1	Узлы I ... VI		
12			1.133.1-5 вып.2 00.000 ТБ2	Выборка стали		
				Детали		
11		1	1.133.1-5 вып.2 01.101	Петля П-1	2	
				Материалы		
		2		Бетон марки 100	0.437	$м^3$
		3		Бетон фактурного слоя марки 150	0.025	$м^3$
			Переменные данные	для исполнений		
			1.133.1-5 вып.2 34.000	СБ 3.6 20.6.5-9п-2		
				Сборочные единицы		
12		4	1.133.1-5 вып.2 34.100	Блок арматурный АБ-30л	1	
			1.133.1-5 вып.2 34.000-01	СБ 3.6 20.6.5-9п-3		
				Сборочные единицы		
12		4	1.133.1-5 вып.2 34.100	Блок арматурный АБ-30	1	

Взам. инв. № | Подпись и дата | Инв. № подл.

Рук.маст.5	Станишевский	
Гл.инж.маст.	Панков	
ГИП	Зыкина	
Рук.гр.	Мелюшкина	
Провер.	Куц	
Разраб.	Мелюшкина	

1.133.1-5 вып.2 34.000

Блок лоджии перемычечный

СБ 3.6 20.6.5-9п-2,
СБ 3.6 20.6.5-9п-3

Стадия	Лист	Листов
Р		1

ЦНИИЭП жилища г. Москва

ЗАВОД ЖЕЛЕЗОБЕТОНОВ

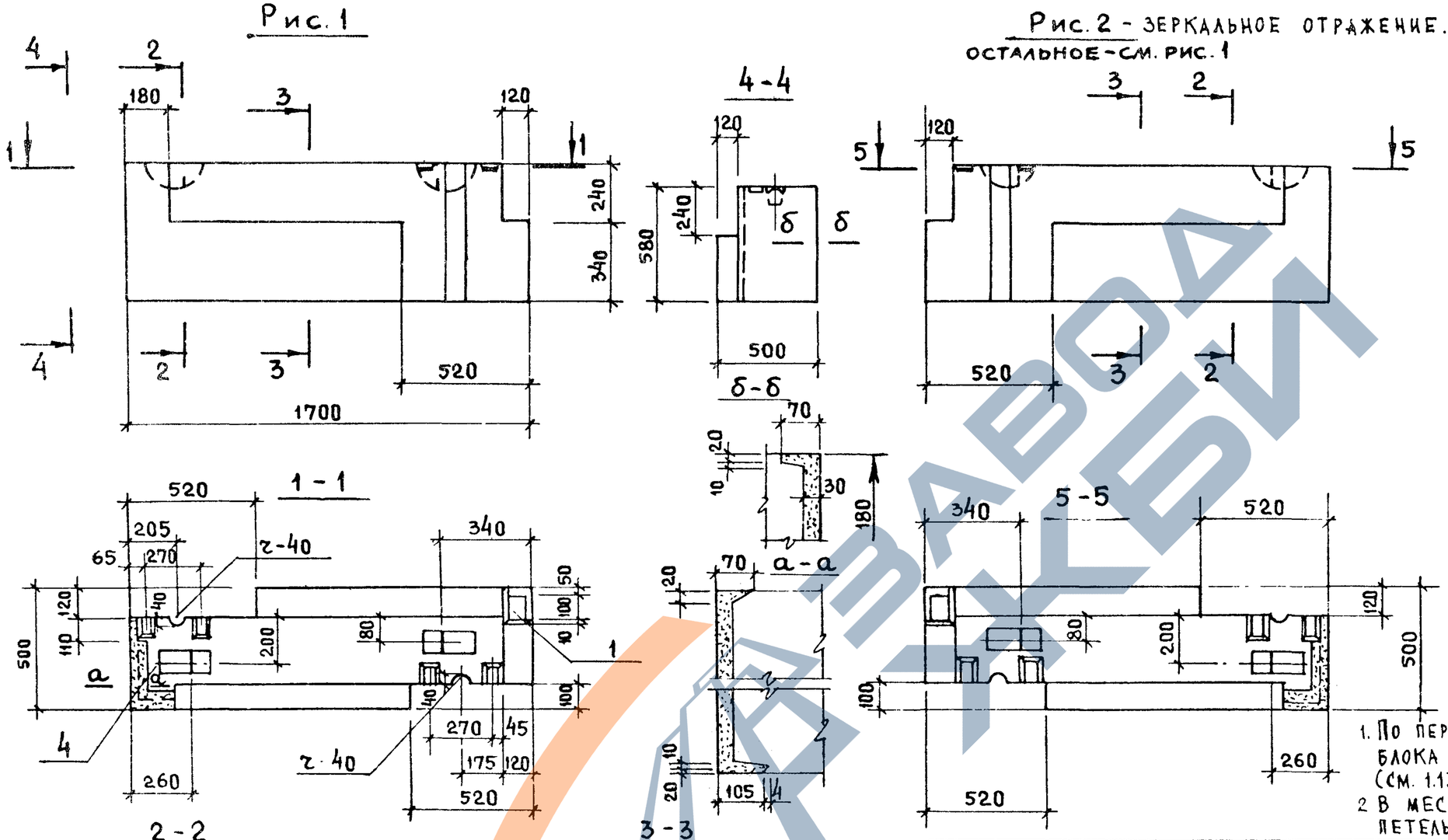

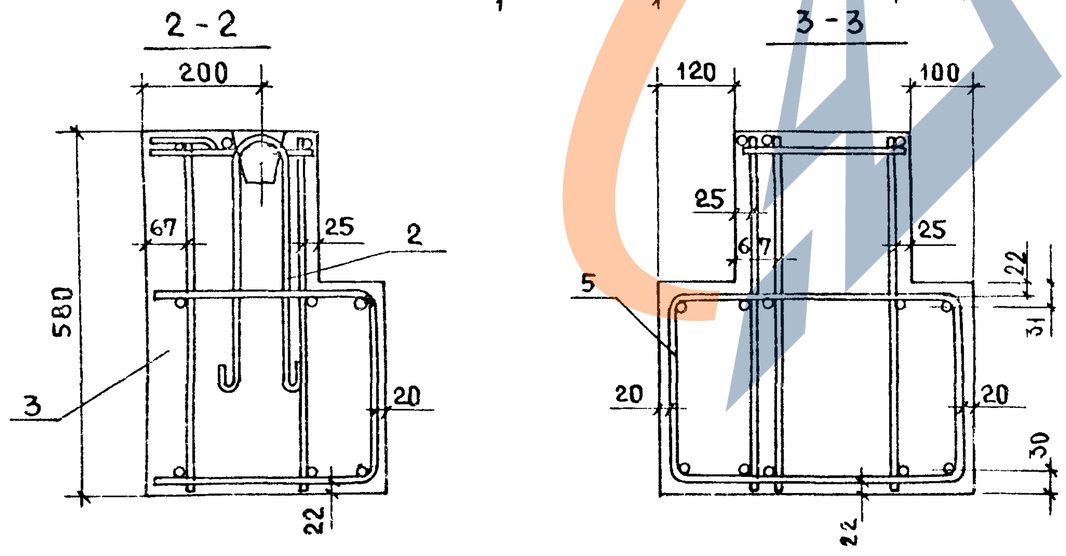

1. По периметру наружной поверхности блока устраивается фаска (см. 1.133.1-5 вып.2 00.000 Д1)
2. В местах образования лунок для петель поперечные стержни вырезать

Обозначение	Марка	Рис.	Масса, кг: Объемн. масса бетона, кг/м³ 1200	1400
1.133.1-5 вып.2 33.000	СБ 3.5 17.6.5-9п-2	1	490	560
-01	СБ 3.5 17.6.5-9п-3	2	490	560

Рук.маст.5	Станишевский	
Гл.инж.маст.	Панков	
ГИП	Зыкина	
Рук.гр.	Мелюшкина	
Провер.	Мелюшкина	
Разраб.	Куц	

1 133.1-5 вып.2 33.000 СБ

Блок лоджий перемычечный (СБ 3.5 17.6.5-9п-2, СБ 3.5 17.6.5-9п-3)
Сборочный чертеж

Стадия	Масса	Масштаб
Р.	см. табл.	1:20
Лист	Листов 1	

ЦНИИЭП жилища г. Москва

Рис. 1

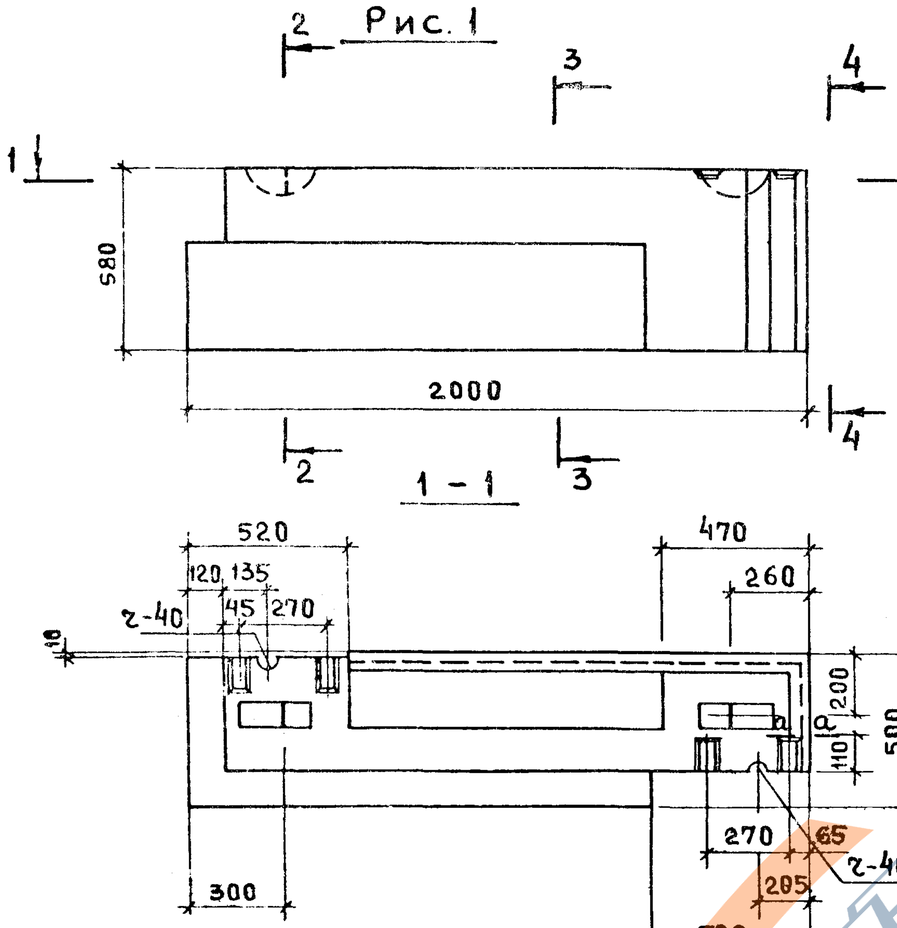

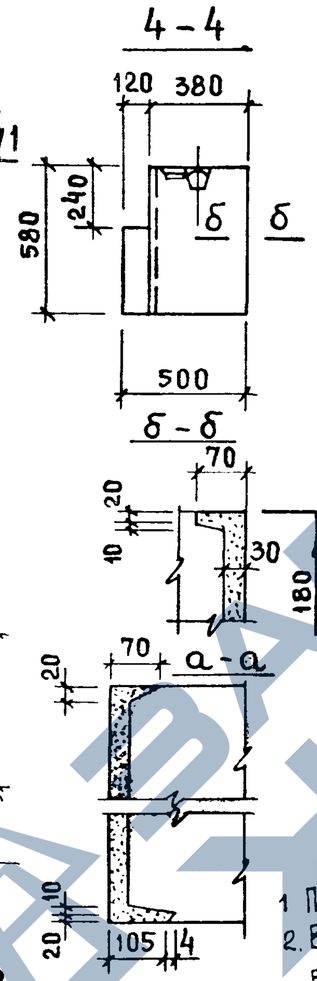

Рис. 2 - ЗЕРКАЛЬНОЕ ОТРАЖЕНИЕ
ОСТАЛЬНОЕ - СМ. РИС. 1

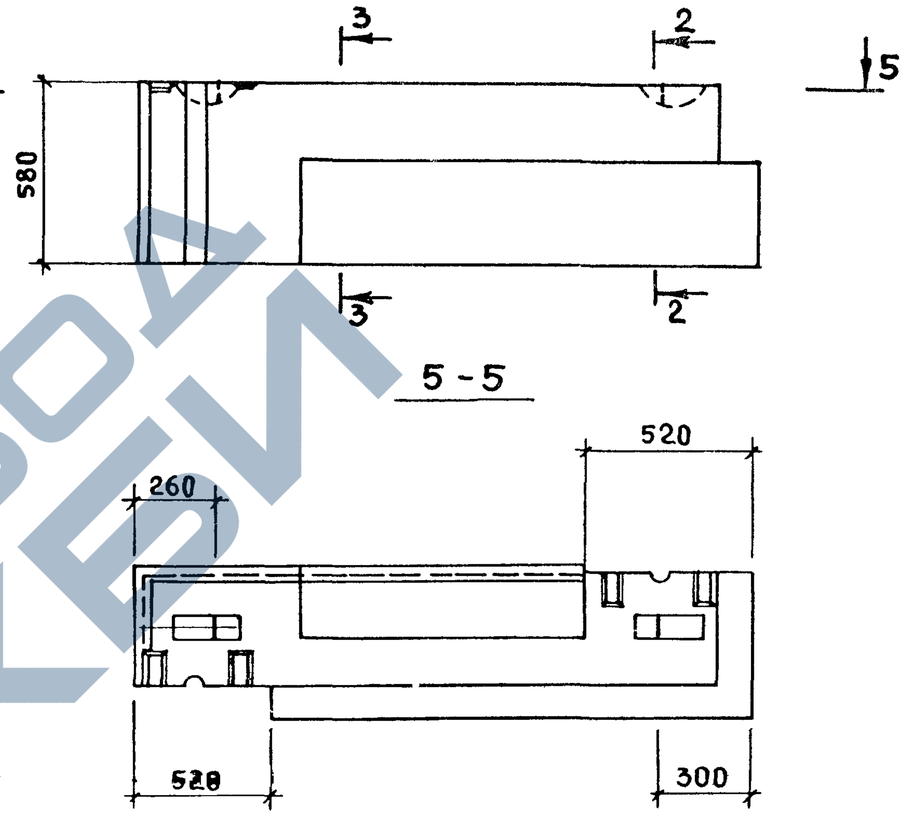

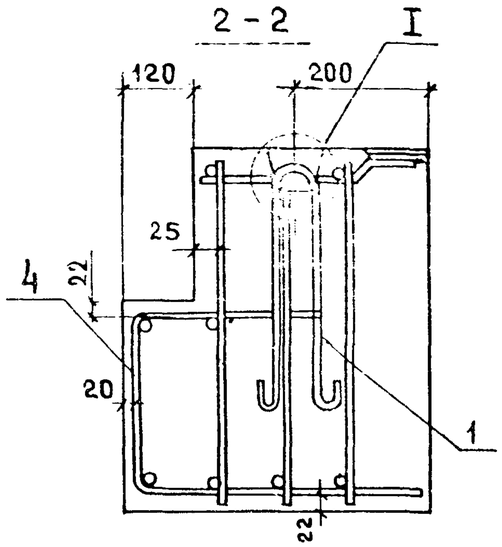

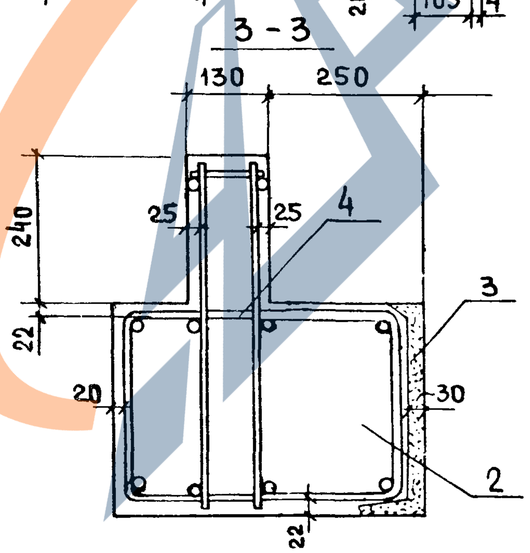

1. По периметру наружной поверхности блока устраивается фаска. (см. 1.133.1-5 вып. 2 00.000 Д1)
2. В местах образования лунок для петель поперечные стержни вырезать по месту.

Обозначение	Марка	Рис.	Масса, кг: Объемн. масса блока, кг/м³ 1200	1400
1.133.1-5 вып.234.000	СБ 3.6 20.6.5-9п-2	1	574	662
-01	СБ 3.6 20.6.5-9п-3	2	574	662

Рук.маст.5	Станишевский	
Гл.инж.пр.	Панков	
ГИП	Зыкина	
Рук.гр.	Мелюшкина	
Проверил	Мелюшкина	
Разраб.	Петренко	

1.133.1-5 вып.2 34.000 СБ

Блок лоджии, перемычечный (СБ 3.6 20.6.5-9п-2, СБ 3.6 20.6.5-9п-3)
Сборочный чертеж

Стадия	Масса	Масштаб
Р	см. табл.	1:20
Лист	Листов 1	

ЦНИИЭП жилища г. Москва

Инв.№ подл. | Подпись и дата | Взамен инв.№

17399 84

Формат	Зона	Поз.	Обозначение	Наименование	Кол.	Примечание
				Документация		
12			1.133.1-5 вып.2 00.000 ТО	Техническое описание		
11			1.133.1-5 вып.2 35.000 СБ	Сборочный чертеж		
12			1.133.1-5 вып.2 00.000 Д1	Узлы I ... VI		
12			1.133.1-5 вып.2 00.000 ТБ2	Выборка стали		
				Сборочные единицы		
11		1	1.133.1-5 вып.2 35.010	Сетка С-41	1	
11		2	1.133.1-5 вып.2 35.020	Сетка С-42	1	
				Детали		
11		3	1.133.1-5 вып.2 01.101	Петля строповочная		
				П-1	2	
				Материалы		
		4		Бетон марки 100	0.475 $м^3$	
		5		Бетон фактурного		
				слоя марки 150	0.042 $м^3$	

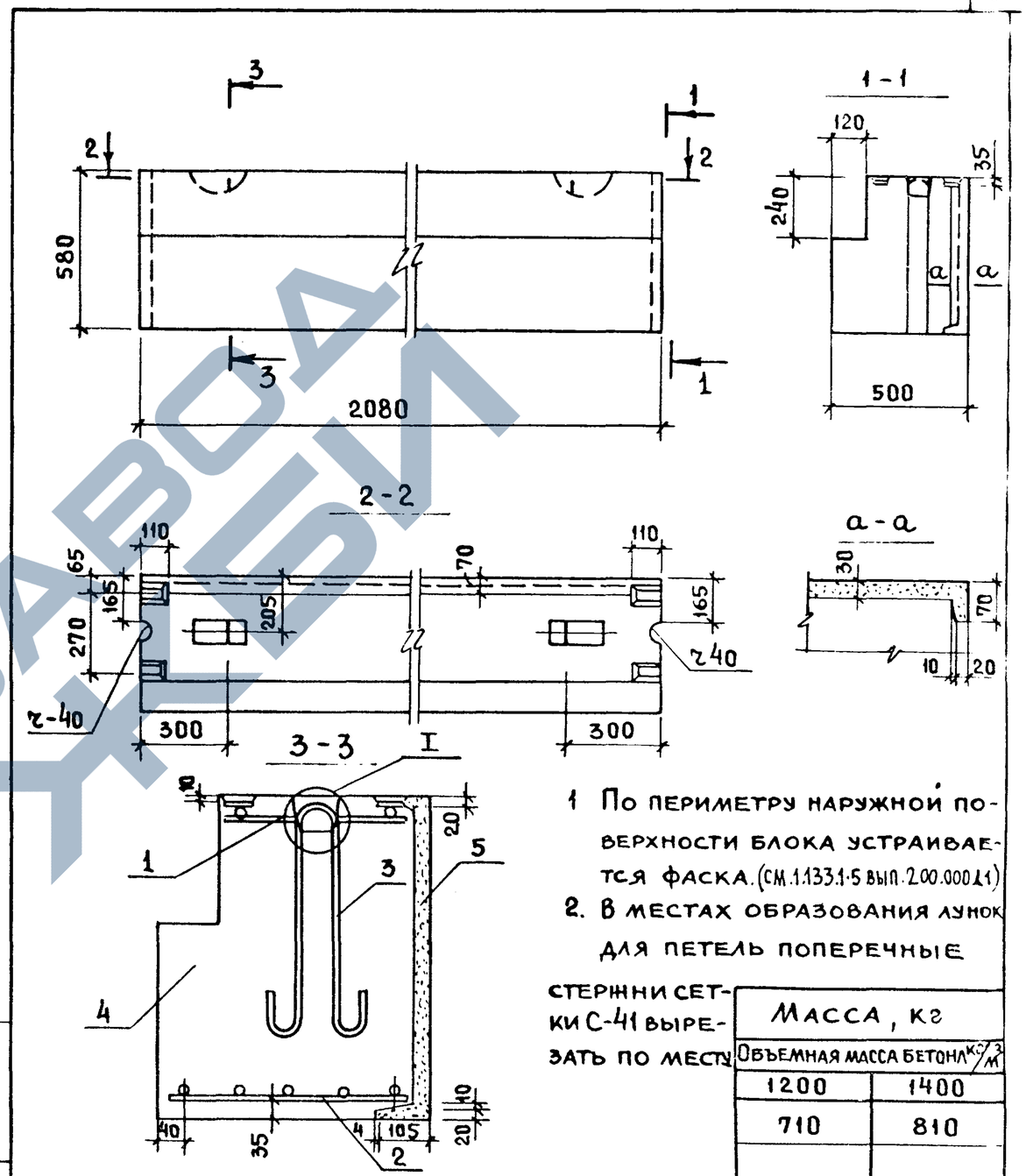

1. По периметру наружной поверхности блока устраивается фаска. (см. 1.133.1-5 вып.2 00.000 Д1)
2. В местах образования лунок для петель поперечные стержни сетки С-41 вырезать по месту.

Масса, кг	
Объемная масса бетона $кг/м^3$	
1200	1400
710	810

Инв. № подл. | Подпись и дата | Взам. инв. №

Рук.маст.5	Станишевский	
Гл.инж.маст.	Панков	
ГИП	Зыкина	
Рук.гр.инж.	Мелюшкина	
Пров.	Мелюшкина	
Разраб.	Куц	

1.133.1-5 вып.2 35.000 СБ

Блок поясной СБ 4.1 21.6 5-П-1 Сборочный чертеж

Стадия	Масса	Масштаб
Р	см.табл.	1:20
Лист	Листов 1	

ЦНИИЭП жилища г. Москва

1.133.1-5 вып.2 35.000

Рук.маст.5	Станишевский	
Гл.инж.маст.	Панков	
ГИП	Зыкина	
Рук.гр.инж.	Мелюшкина	
Пров.	Мелюшкина	
Разраб.	Куц	

Блок поясной СБ 4.1 21.6 5-П-1

Стадия	Лист	Листов
Р		1

ЦНИИЭП жилища г. Москва

ЗАВОД ЖБИ

Формат	Зона	Поз.	Обозначение	Наименование	Кол.	Примечание
				Документация		
12			1.133.1-5 вып.2 00.000 ТО	Техническое описание		
12			1.133.1-5 вып.2 0.000 СБ	Сборочный чертеж		
12			1.133.1-5 вып.2 00.000 Д1	Узлы I ... VI		
12			1.133.1-5 вып.2 00.000 ТБ2	Выборка стали		
				Детали 1		
11		1	1.133.1-5 вып.2 01.101 -04	Петля строповочная П-7	2	
				Материалы		
		2		Бетон марки 100	0.278	м³
		3		Бетон фактурного		
				слоя марки 150	0.034	м³
			Переменные данные	для исполнений		
			1.133.1-5 вып.2 36.000	СБ4.2 13.6.5-П-2		
				Сборочные единицы		
11		4	1.133.1-5 вып.2 36.010	Сетка С-43л	1	
11		5	1.133.1-5 вып.2 36.020	Сетка С-44л	1	
			1.133.1-5 вып.2 36.000-01	СБ4.2 13.6.5-П-3		
				Сборочные единицы		
11		4	1.133.1-5 вып.2 36.010	Сетка С-43	1	
11		5	1.133.1-5 вып.2 36.020	Сетка С-44	1	

Взам. инв. № | Подпись и дата | Инв. № подл.

Рук.маст.	Станишевский	
Гл.инж.маст.	Панков	
ГИП	Зыкина	
Рук. гр.	Мелюшкина	
Провер.	Куц	
Разраб.	Мелюшкина	

1.133.1-5 вып.2 36.000

Блок поясной угловой СБ4.2 13.6.5-П-2, СБ4.2 13.6.5-П-3

Стадия	Лист	Листов
Р		1

ЦНИИЭП жилища г. Москва

Формат	Зона	Поз.	Обозначение	Наименование	Кол.	Примечание
				Документация		
12			1.133.1-5 вып.2 00.000 ТО	Техническое описание		
12			1.133.1-5 вып.2 0.000 СБ	Сборочный чертеж		
12			1.133.1-5 вып.2 00.000 Д1	Узлы I ... VI		
12			1.133.1-5 вып.2 00.000 ТБ	Выборка стали		
				Детали		
11		1	1.133.1-5 вып.2 01.101	Петля строповочная П-1	2	
				Материалы		
		2		Бетон марки 100	0.731	м³
		3		Бетон фактурного		
				слоя марки 150	0.054	м³
			Переменные данные	для исполнений		
			1.133.1-5 вып.2 37.000	СБ.4.3 29.6.5-П-2		
				Сборочные единицы		
11		4.	1.133.1-5 вып 2 37.010	Сетка С-45л		
11		5	1.133.1-5 вып.2 37.020	Сетка С-46л		
			1.133.1-5 вып.2 37.000-01	СБ4.3 29.6.5-П-3		
				Сборочные единицы		
11		4	1.133.1-5 вып.2 37.010	Сетка С-45		
11		5	1.133.1-5 вып.2 37.020	Сетка С-46		

Взам. инв. № | Подпись и дата | Инв. № подл.

Рук.маст.	Станишевский	
Гл.инж.маст.	Панков	
ГИП	Зыкина	
Рук. гр.	Мелюшкина	
Провер.	Куц	
Разраб.	Мелюшкина	

1.133.1-5 вып.2 37.000

Блок поясной угловой СБ4.3 29.6.5-П-2, СБ4.3 29.6.5-П-3

Стадия	Лист	Листов
Р		1

ЦНИИЭП жилища г. Москва

https://zavodjbi.com/
ЗАВОД ЖБИ

Рис. 2 - ЗЕРКАЛЬНОЕ ОТРАЖЕНИЕ

ОСТАЛЬНОЕ - СМ РИС. 1

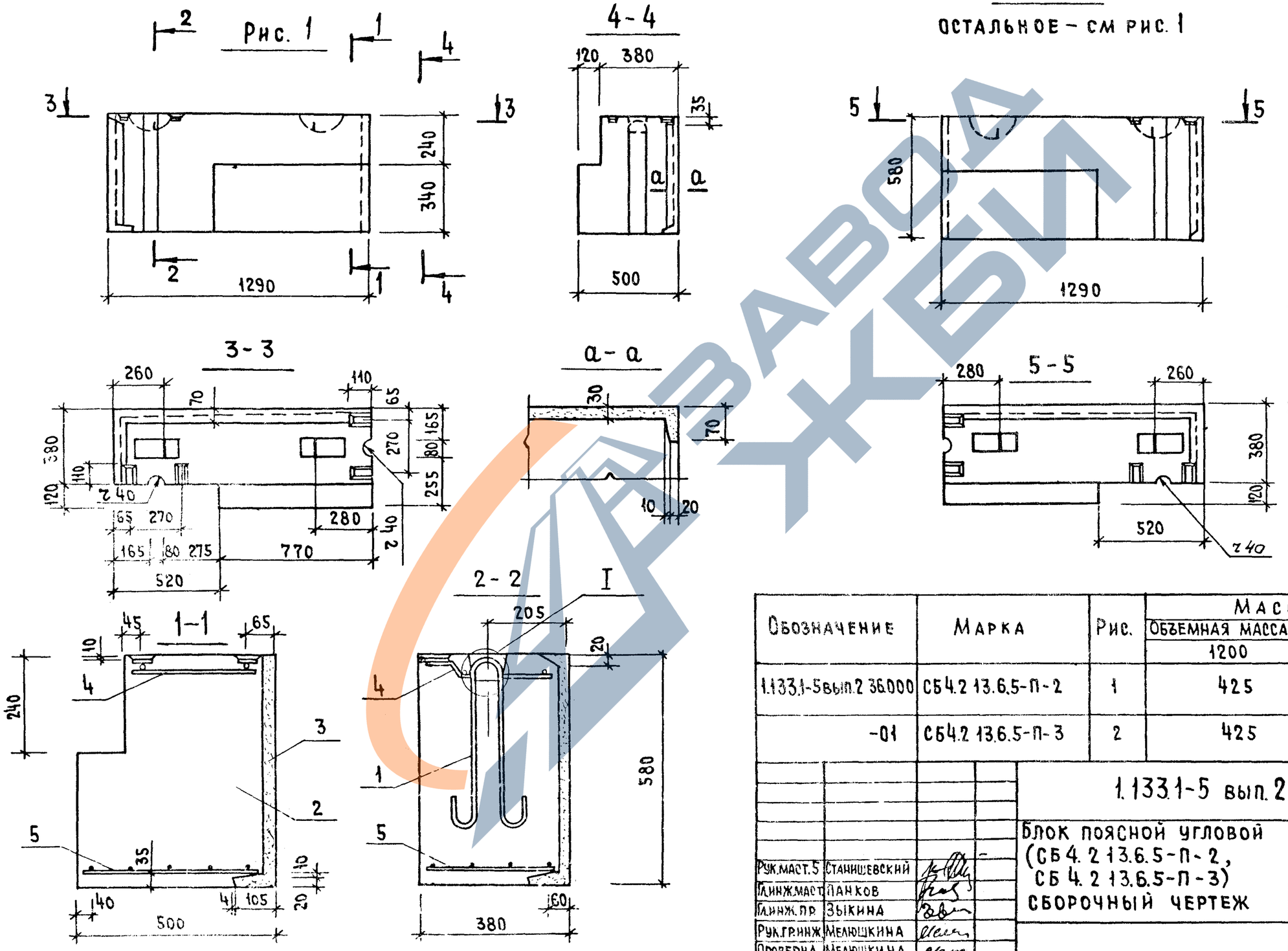

1. По периметру наружной поверхности блока устраивается фаска (см. 1.133.1-5 вып. 2. 00.000 ТТ1)
2. В местах образования лунок для петель поперечные стержни сетки С-43, С-43л вырезать по месту.

Обозначение	Марка	Рис.	Масса, кг	
			Объемная масса бетона, кг/м³	
			1200	1400
1.133.1-5 вып.2 36.000	СБ 4.2 13.6.5-П-2	1	425	495
-01	СБ 4.2 13.6.5-П-3	2	425	495

Рук.маст.	Станишевский	
Гл.инж.маст.	Панков	
Гл.инж.пр.	Зыкина	
Рук.гр.инж.	Мелюшкина	
Проверил	Мелюшкина	
Разработ.	Осина	

1.133.1-5 вып. 2 36.000 СБ

Блок поясной угловой (СБ 4.2 13.6.5-П-2, СБ 4.2 13.6.5-П-3) сборочный чертеж

Стадия	Масса	Масштаб
Р	см. табл.	1:20
Лист	Листов 1	

ЦНИИЭП жилища г. Москва

https://zavodjbi.com/

Рис. 1

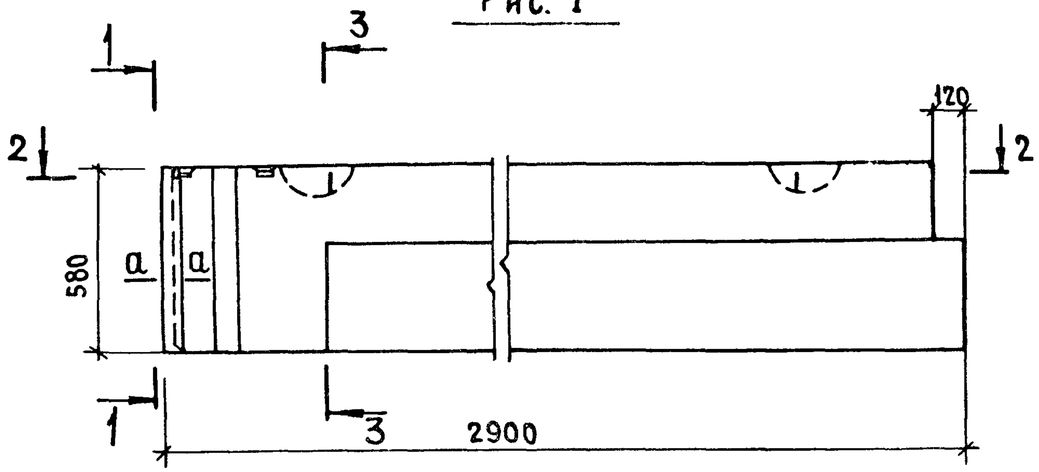

1-1

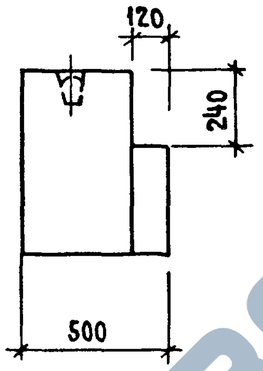

Рис. 2 - зеркальное отражение

Остальное - см. рис. 1

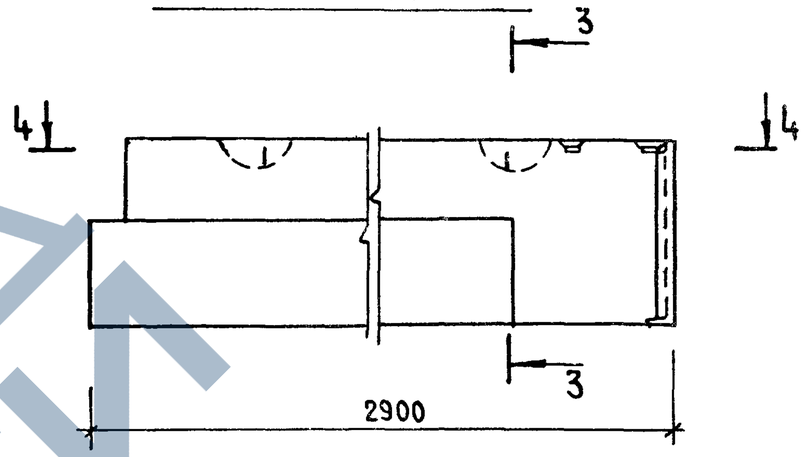

2-2

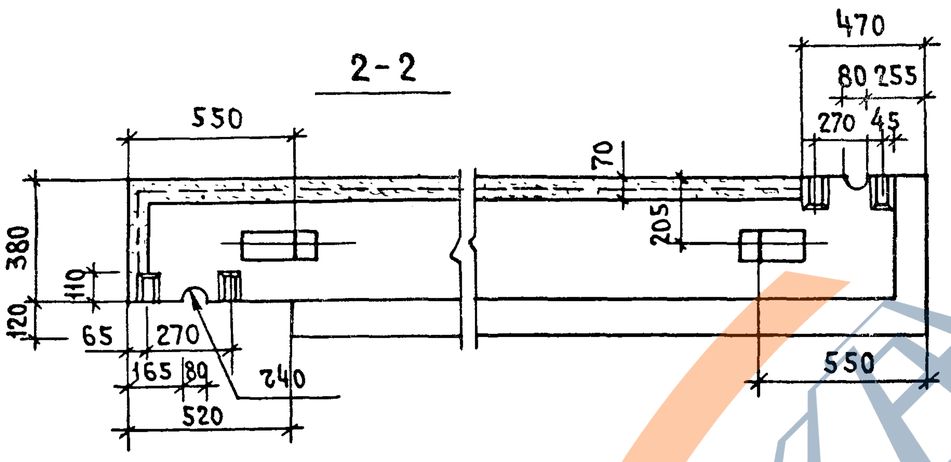

а-а

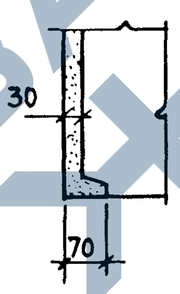

4-4

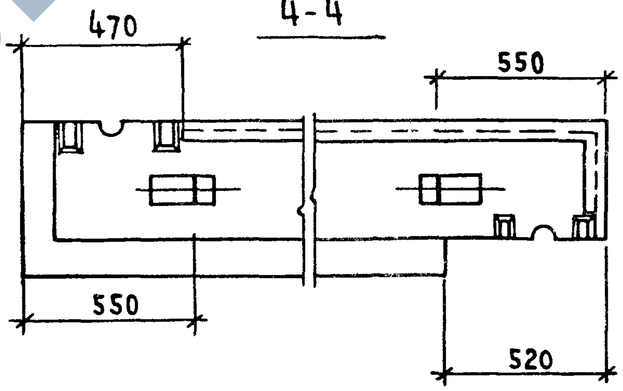

3-3

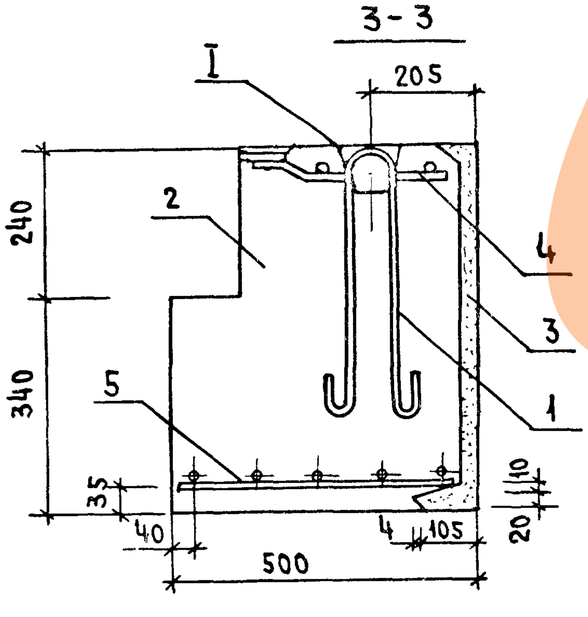

1. По периметру наружной поверхности блока устраивается фаска (см. 1.133.1-5 00.000.11)
2. В местах образования лунок для петель поперечные стержни сетки С-15, С-45л выре-зать по месту.

Обозначение	Марка	Рис.	Масса, кг: Объемная масса бетона, кг/м³ 1200	1400
1.133.1-5 вып. 2 37.000	СБ4.3 29.6.5-П-2	1	1065	1225
-01	СБ4.3 29.6.5-П-3	2	1065	1225

Рук.маст.5	Станишевский	
Глинж.маст.	Панков	
ГИП	Зыкина	
Рук.гр-пы	Мелюшкина	
Проверил	Мелюшкина	
Разработ.	Куц	

1.133.1-5 вып. 2 37.000 СБ

Блок поясной угловой (СБ4.3 29.6.5-П-2, СБ4.3 29.6.5-П-3)
Сборочный чертеж

Стадия	Масса	Масштаб
Р	см. табл.	1:20
Лист	Листов 1	

ЦНИИЭП жилища г. Москва

Инв. № подл. | Подпись и дата | Взамен инв. №

https://zavodjbi.com/

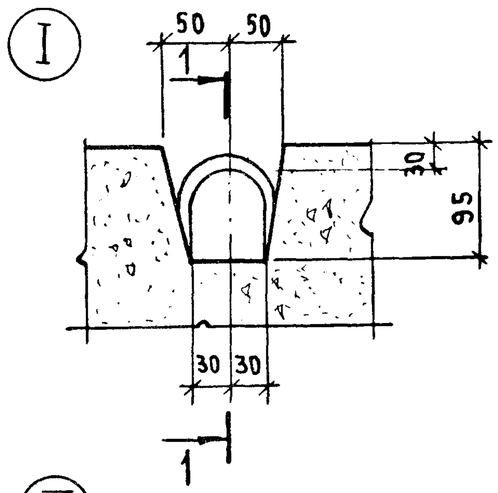

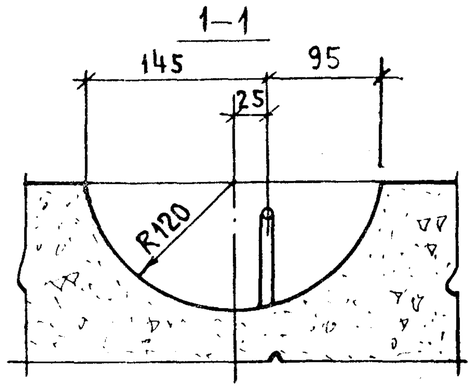

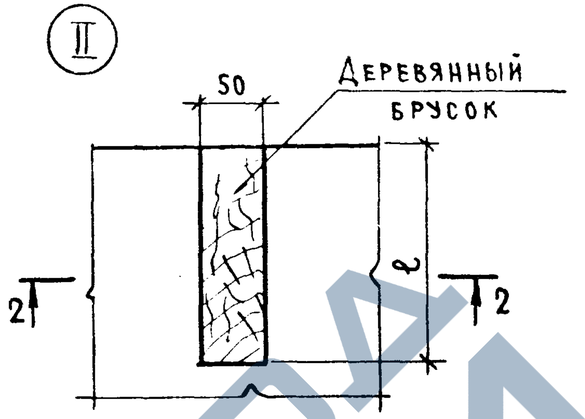

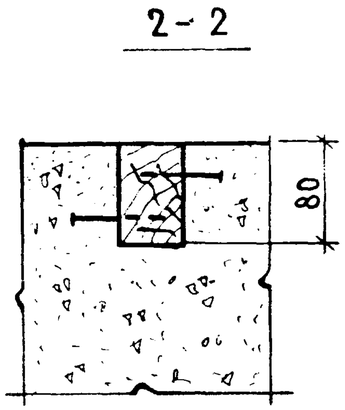

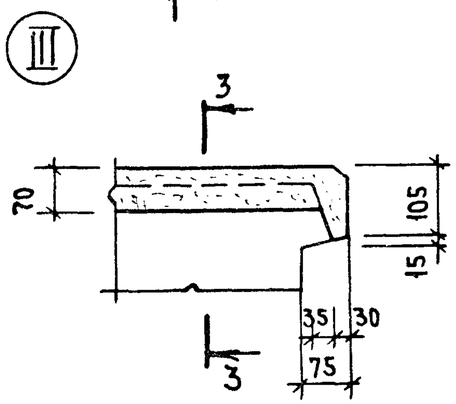

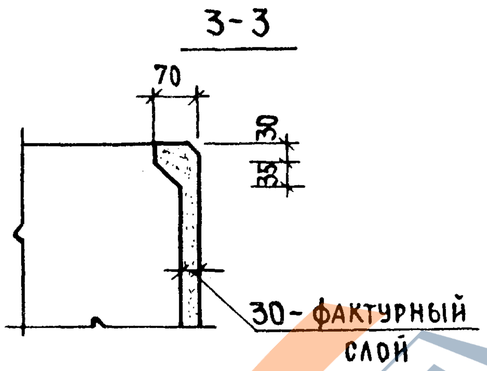

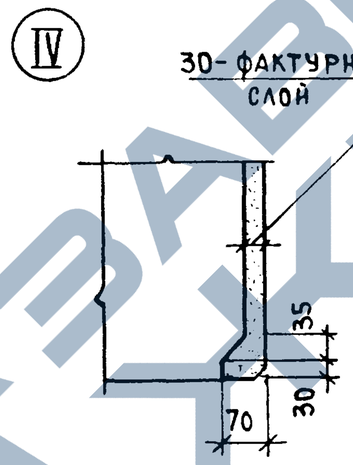

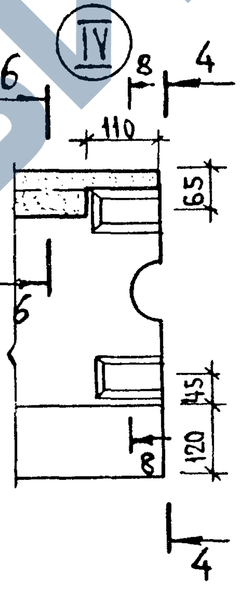

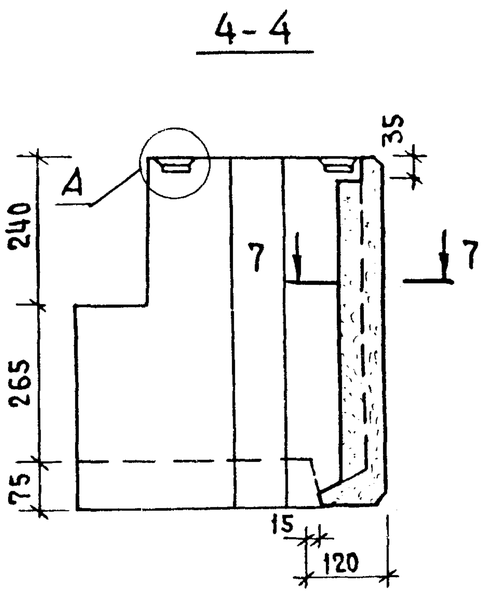

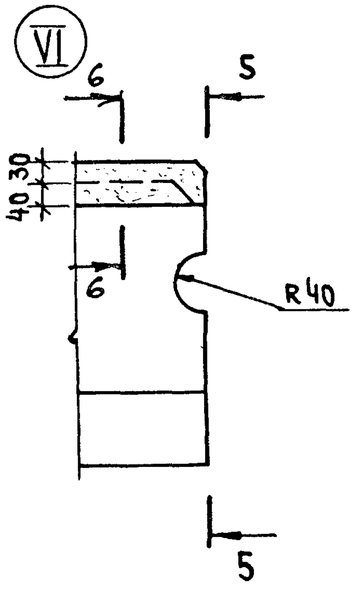

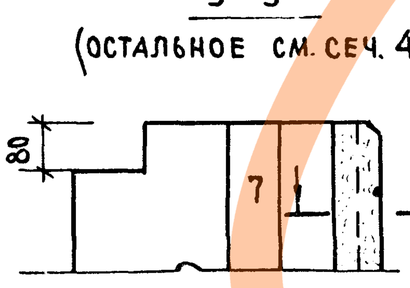

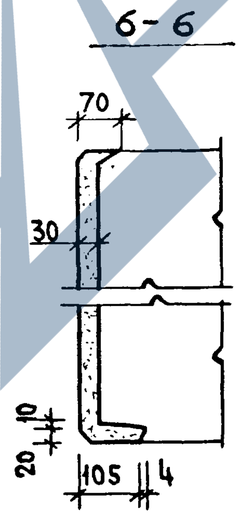

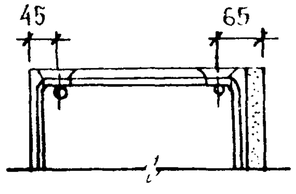

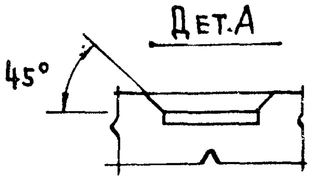

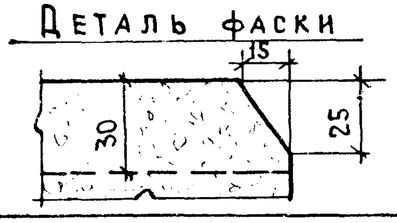

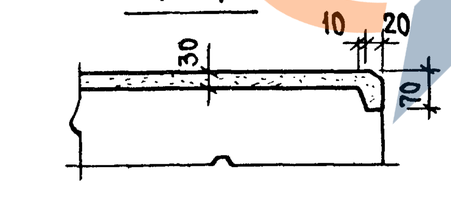

Рук.маст.5	Станишевский		
Гл.инж.	Ланков		
ГИП	Зыкина		
Рук.гр.	Мелюшкина		
Проверил	Мелюшкина		
Разработ.	Осина		

1.133.1-5 вып.2 00.000 Д1

Узлы I ... VI

Стадия	Масса	Масштаб
Р		
Лист	Листов 1	

ЦНИИЭП жилища г. Москва

Инв № подл | Подпись и дата | Взам инв №

17399 08

https://zavodjbi.com/

Фрагмент 1

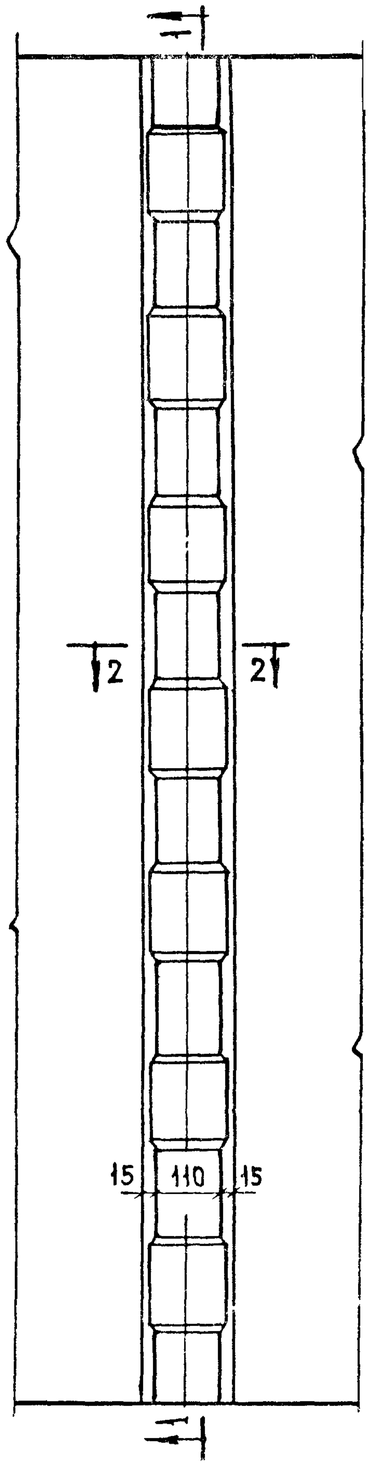

1–1

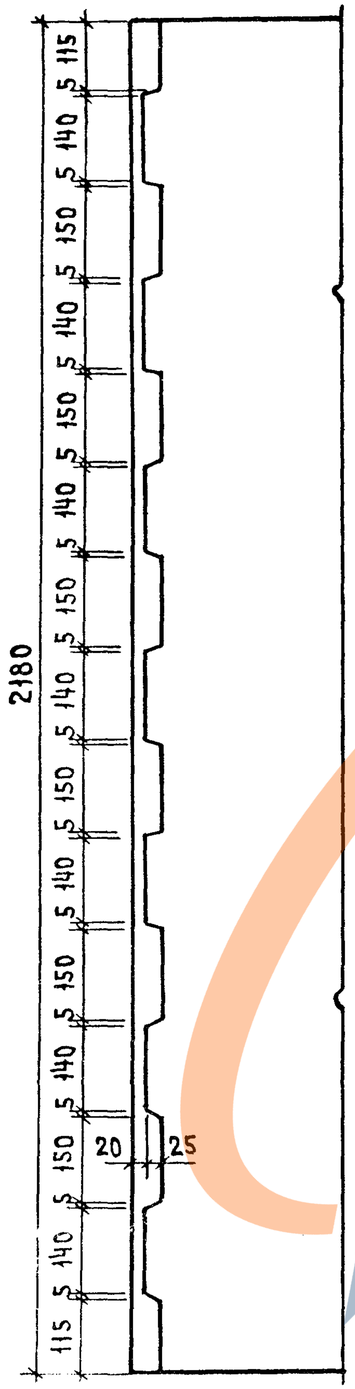

2–2

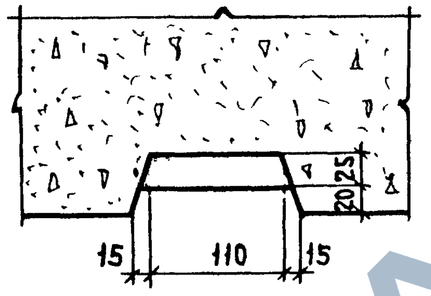

4–4

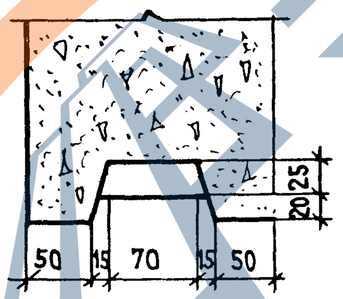

Фрагмент 2

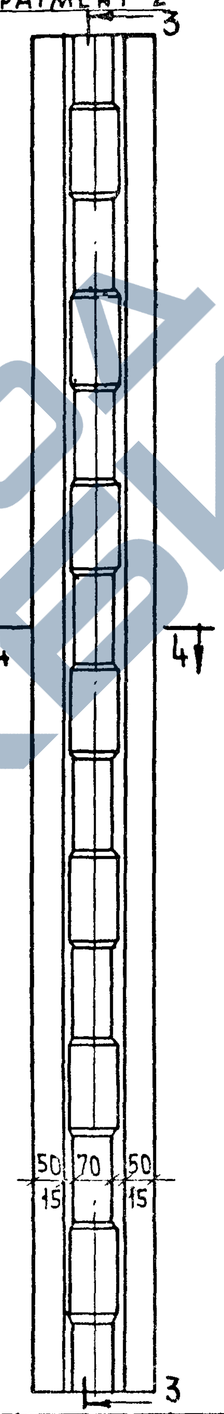

3–3

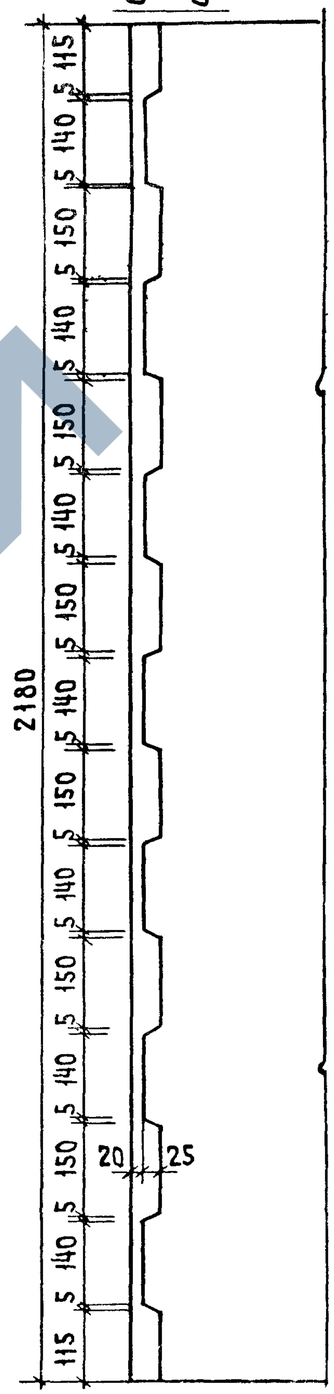

Рук.маст.5	Станишевский	
Гл.инж.маст.	Панков	
ГИП	Зыкина	
Рук.гр.инж.	Мелюшкина	
Проверил	Куц	
Разработ.	Линк	

1.133.1-5 вып.2 00.000 Д 2

Фрагмент 1,
Фрагмент 2

Стадия	Лист	Листов
Р		1

ЦНИИЭП жилища
г. Москва

Формат	Зона	Поз	Обозначение	Наименование	Кол.	Примечание
				Документация		
11			1.133.1-5 вып.2 01.100СБ	Сборочный чертеж		
			1.133.1-5 вып.2 01.100	АБ-1		
				Сборочные единицы		
11		1.	1.133.1-5 вып.2 01.110	Каркас КР-1	1	
				Детали		
11		2	1.133.1-5 вып.2 01.101	Петля П-1	1	
Б4		3		ф4 ВI ГОСТ 6727-53*ℓ=160	2	0.03 кг
			1.133.1-5 вып.2 01.100-01	АБ-2		
				Сборочные единицы		
11		1	1.133.1-5 вып.2 01.110-01	Каркас КР-2	1	
				Детали		
11		2	1.133.1-5 вып.2 01.101-01	Петля П-2	1	
Б4		3		ф5 ВI ГОСТ 6727-53 ℓ=160	2	0.05 кг
			1.133.1-5 вып.2 01.100-02	АБ-3		
				Сборочные единицы		
11		1	1.133.1-5 вып.2 01.110-01	Каркас КР-2	1	
				Детали		
11		2	1.133.1-5 вып.2 01.101-02	Петля П-3	1	
Б4		3		ф5 ВI ГОСТ 6727-53*ℓ=160	2	0.05 кг

Инв № подл. | Подпись и дата | Взам. инв №

Рук. маст. 5	Станишевский	
Гл. инж. маст.	Панков	
ГИП	Зыкина	
Рук. гр.	Мелюшкина	
Пров.	Мелюшкина	
Разраб.	Мелюшкина	

1.133.1-5 вып.2 01.100

Блок арматурный АБ-1 ... АБ-4

Стадия	Лист	Листов
Р	1	2

ЦНИИЭП жилища г. Москва

Формат	Зона	Поз	Обозначение	Наименование	Кол.	Примечание
			1.133.1-5 вып.2 01.100-03	АБ-4		
				Сборочные единицы		
11		1	1.133.1-5 вып.2 01.110-03	Каркас КР-3	1	
				Детали		
11		2	1.133.1-5 вып.2 01.101-03	Петля П-4	1	
Б4		3		ф6 ВI ℓ=160 ГОСТ 6727-53	2	0.071 кг

Инв № подл. | Подпись и дата | Взам. инв №

1.133.1-5 вып.2 01.100

Лист 2

https://zavodjbi.com/
ЗАВОД ЖБИ

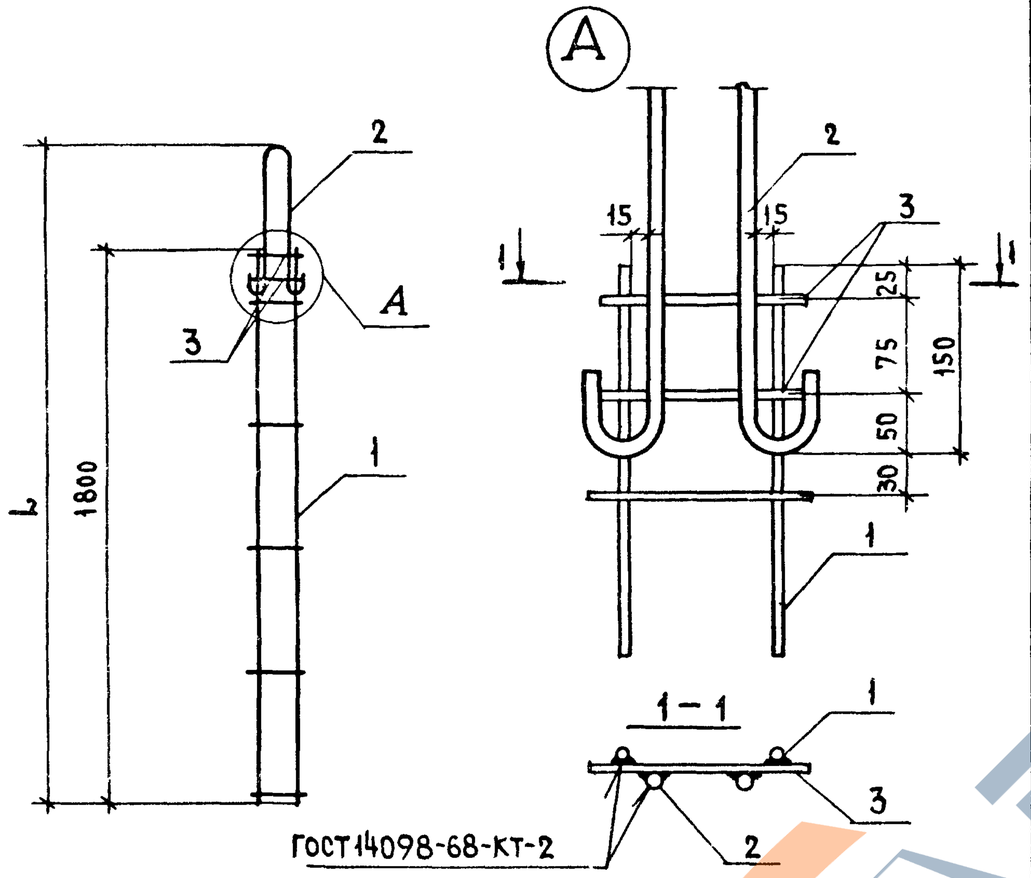

Обозначение	Марка	L, мм	Масса, кг
1.133.1-5 вып.2 01.100	АБ-1	2070	1.09
-01	АБ-2	2070	1.30
-02	АБ-3	2145	1.70
-03	АБ-4	2145	1.97

Рук.маст.5	Станишевский	
Гл.инж.маст.	Панков	
ГИП	Зыкина	
Рук.гр-пы	Мелюшкина	
Проверил	Куц	
Разработ.	Мелюшкина	

1.133.1-5 вып.2 01.100 СБ

Блок арматурный (АБ-1 ... АБ-4) Сборочный чертеж

Стадия	Масса	Масштаб
Р	см. табл.	1:20
Лист	Листов 1	

ЦНИИЭП жилища г. Москва

Инв.№ подл. | Подпись и дата | Взамен инв.№

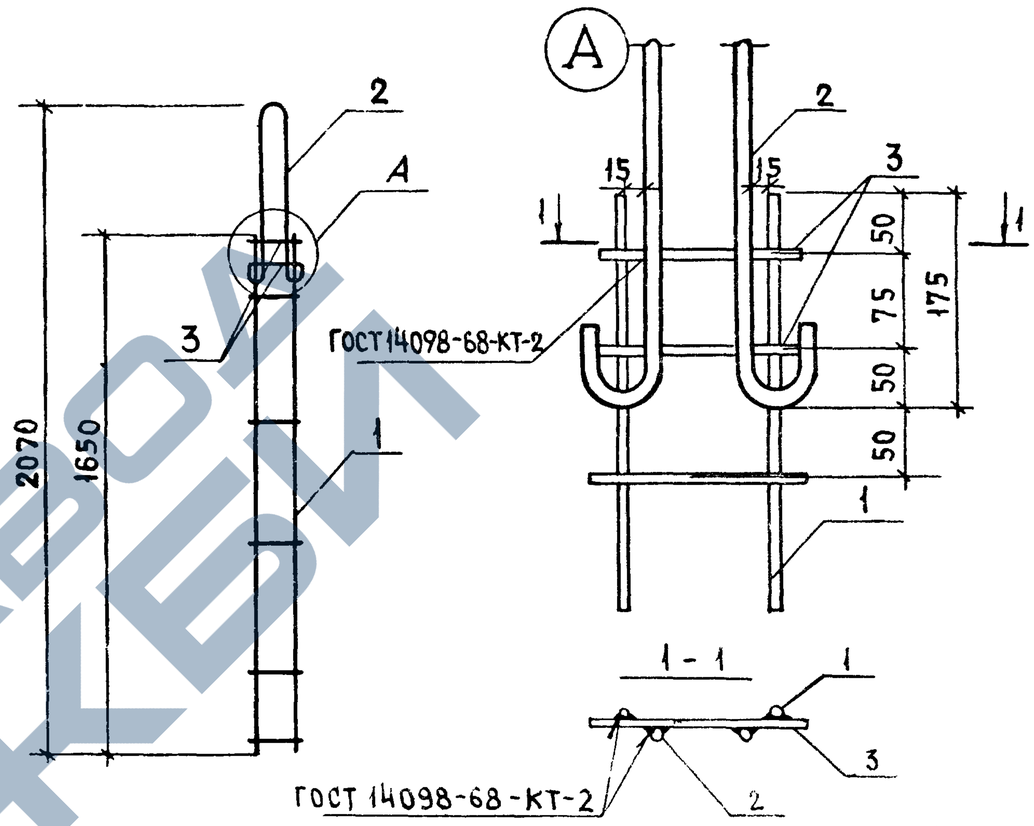

Формат	Зона	Поз.	Обозначение	Наименование	Кол.	Примечание
				Сборочные единицы		
11		1	1.133.1-5 вып.2 01.210	Каркас КР-4	1	
				Детали		
11		2	1.133.1-5 вып.2 01.201	Петля П-5	1	
Б4		3		ϕ4 ВI ГОСТ 6727-53* ℓ=160	2	0.03 кг

Рук.маст.5	Станишевский	
Гл.инж.маст	Панков	
ГИП	Зыкина	
Рук.гр.инж.	Мелюшкина	
Проверил	Куц	
Разработ.	Мелюшкина	

1.133.1-5 вып.2 01.200

Блок арматурный АБ-5

Стадия	Масса	Масштаб
Р	2,59	1:20
Лист	Листов 1	

ЦНИИЭП жилища г. Москва

Инв.№ подл. | Подпись и дата | Взамен инв.№

Формат	Зона	Поз	Обозначение	Наименование	Кол.	Примечание
				Документация		
11			1.133.1-5 вып. 2 12.100 СБ	Сборочный чертеж		
				Детали		
11		1	1.133.1-5 вып 2 12.101	Петля П-6	1	
			Переменные данные для исполнений			
			1.133.1-5 вып.2 12.100	АБ-6		
				Сборочные единицы		
11		2	1.133.1-5 вып 2 01.110	Каркас КР-1	1	
				Детали		
11		3	1.133.1-5 вып 2 01.101	Петля П-1	1	
64		4		ф4 ВI ГОСТ 6727-53*ℓ=160	2	0.03 кг
			1.133.1-5 вып.2 12.100-01	АБ-7		
				Сборочные единицы		
11		2	1.133.1-5 вып.2 01.110-01	Каркас КР-2	1	
				Детали		
11		3	1.133.1-5 вып.2 01.101-01	Петля П-2	1	
64		4		ф5 ВI ГОСТ 6727-53*ℓ=160	2	0.05 кг

Рук. маст 5	Станишевский	
Гл. инж. маст	Панков	
ГИП	Зыкина	
Рук. инж	Мелюшкина	
Пров.	Мелюшкина	
Разраб	Мелюшкина	

1.133.1-5 вып. 2 12.100

Блок арматурный АБ-6 ... АБ-9

Стадия	Лист	Листов
Р	1	2

ЦНИИЭП жилища г. Москва

Формат	Зона	Поз.	Обозначение	Наименование	Кол.	Примечание
			1.133.1-5 вып.2 12.100-02	АБ-8		
				Сборочные единицы		
11		2	1.133.1-5 вып.2 01.110-01	Каркас КР-2	1	
				Детали		
11		3	1.133.1-5 вып.2 01.101-02	Петля, П-3	1	
64		4		ф5 ВI ГОСТ 6727-53*ℓ=160	2	0.05 кг
			1.133.1-5 вып. 2 12.100-03	АБ-9		
				Сборочные единицы		
11		2	1.133.1-5 вып.2 01.110-03	Каркас КР-3	1	
				Детали		
11		3	1.133.1-5 вып.2 01.101-03	Петля П-4	1	
64		4		ф6 ВI ГОСТ 6727-53*ℓ=160	2	0.07 кг

Взам. инв № | Подпись и дата | Инв № подл.

1.133.1-5 вып.2 12.100

Лист 2

ЗАВОД ЖЕЛЕЗИ

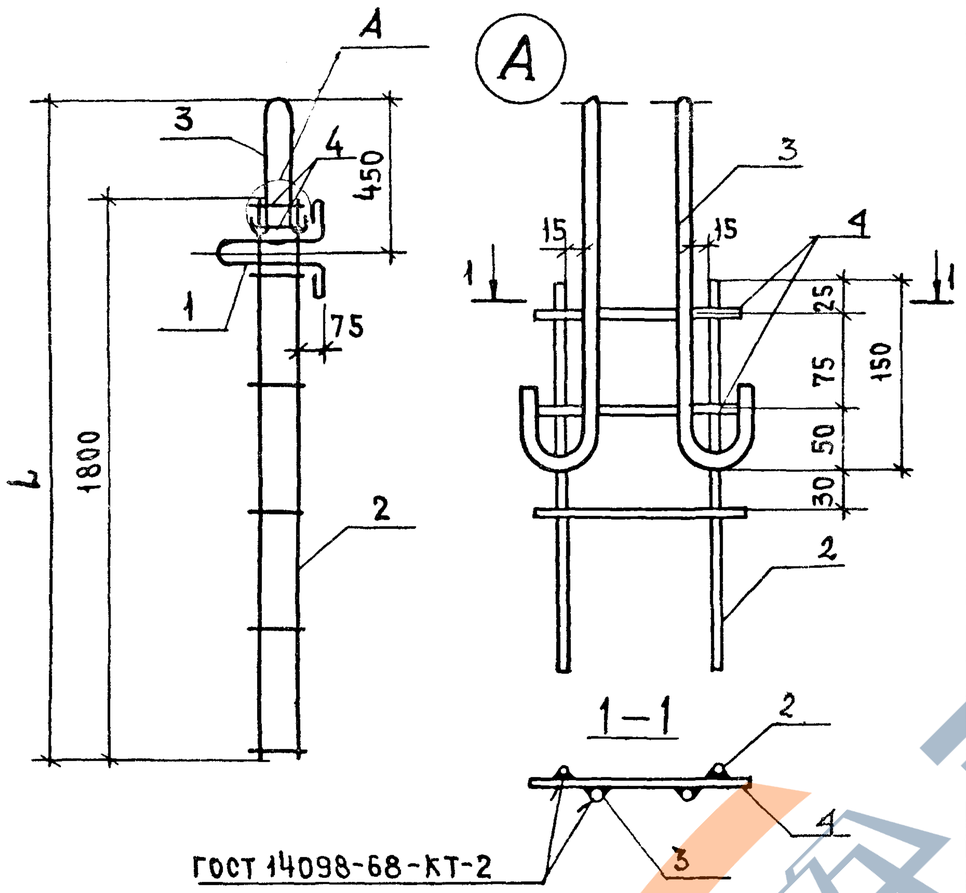

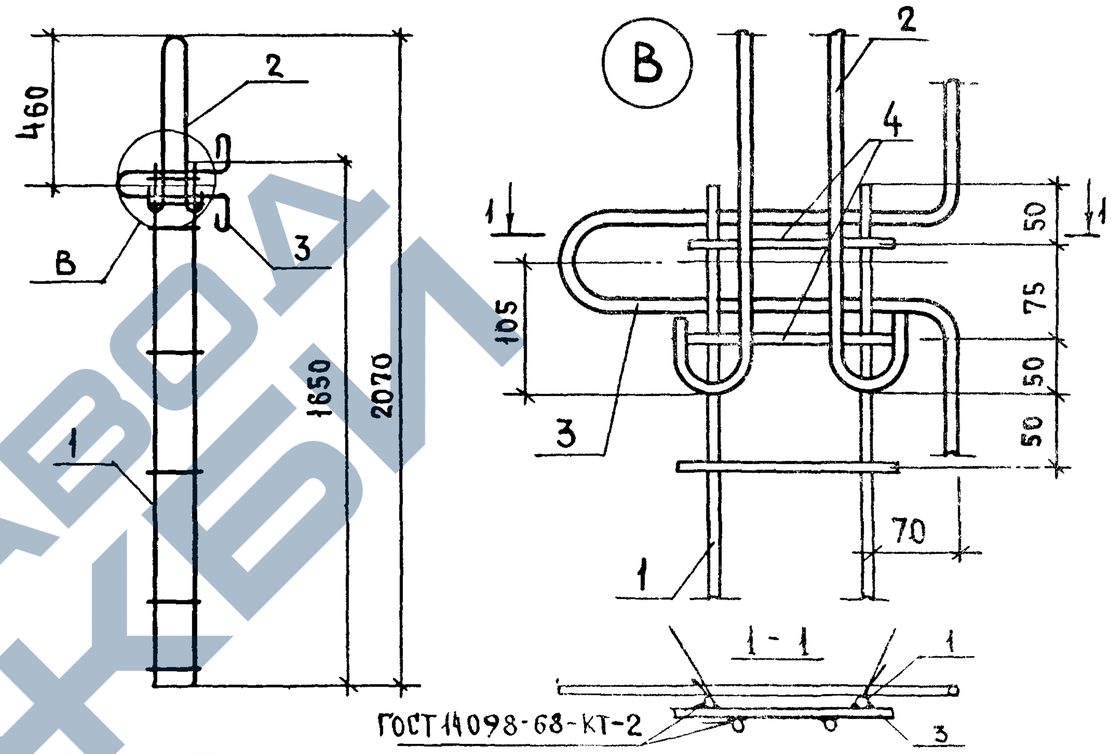

Обозначение	Марка	L, мм	Масса, кг
1.133.1-5 вып.2.12.100	АБ-6	2070	2.426
-01	АБ-7	2070	2.636
-02	АБ-8	2145	3.036
-03	АБ-9	2145	3.306

Формат	Зона	Поз.	Обозначение	Наименование	Кол.	Примечание
				Сборочные единицы		
11		1	1.133.1-5 вып.2 01.210	Каркас КР-4	1	
				Детали		
11		2	1.133.1-5 вып.2 01.201	Петля П-5	1	
11		3	1.133.1-5 вып.2 12.101	Петля П-6	1	
БЧ		4		ф4 В-I ГОСТ 6727-53* ℓ=160	2	0.03 кг

Взамен инв.№ | Подпись и дата | Инв.№ подл.

Рук.мст.5	Станишевский	
Гл.инж.маст.	Панков	
ГИП	Зыкина	
Рук.гр.инж.	Мелюшкина	
Проверил	Зыкина	
Разработ.	Мелюшкина	

1.133.1-5 вып.2 12.100 СБ

Блок арматурный (АБ-6...АБ-9) Сборочный чертеж

Стадия	Масса	Масштаб
Р	см.табл.	1:20
Лист	Листов 1	

ЦНИИЭП жилища г. Москва

Взамен инв.№ | Подпись и дата | Инв.№ подл.

Рук.мст.5	Станишевский	
Гл.инж.маст.	Панков	
ГИП	Зыкина	
Рук.гр.инж.	Мелюшкина	
Проверил	Зыкина	
Разработ.	Мелюшкина	

1.133.1-5 вып.2 12.200

Блок арматурный АБ-10

Стадия	Масса	Масштаб
Р	3.61	1:20
Лист	Листов 1	

ЦНИИЭП жилища г. Москва

ЗАВОД ЖБИ

Формат	Зона	Поз	Обозначение	Наименование	Кол.	Примечание
				Документация		
12			1.133.1-5 вып. 2 27.100СБ	Сборочный чертеж		
			1.133.1-5 вып.2 27.100	АБ-11		
				Сборочные единицы		
11		1	1.133.1-5 вып.2 27.110	Сетка С-1	1	
11		1	1.133.1-5 вып. 2 27.120	Сетка С-2	1	
			1.133.1-5 вып.2 27.100-01	АБ-12		
				Сборочные единицы		
11		1	1.133.1-5 вып.2 27.130	Сетка С-3	1	
11		2	1.133.1-5 вып.2 27.140	Сетка С-4	1	
			1.133.1-5 вып. 2 27.100-02	АБ-13		
				Сборочные единицы		
11		1	1.133.1-5 вып.2 27.150	Сетка С-7	1	
11		2	1.133.1-5 вып. 2 27.160	Сетка С-8	1	

Рук. маст.	Станишевский		
Гл. инж. маст.	Панков		
ГИП	Зыкина		
Рук. гр.	Мелюшкина		
Провер.	Гуткина		
Разраб.	Акимова		

1.133.1-5 вып. 2 27.100

Блок арматурный АБ-11, АБ-12, АБ-13

Стадия	Лист	Листов
		1

ЦНИИЭП жилища г. Москва

Формат	Зона	Поз.	Обозначение	Наименование	Кол.	Примечание
				Документация		
			1.133.1-5 вып.2 27.200СБ	Сборочный чертеж		
			1.133.1-5 вып.2 27.200	АБ-14		
				Сборочные единицы		
11		1	1.133.1-5 вып.2 27.210	Сетка С-11	1	
11		2	1.133.1-5 вып.2 27.220	Сетка С-12	1	
			1.133.1-5 вып. 2 27.200-01	АБ-15		
				Сборочные единицы		
11		1	1.133.1-5 вып 2 27.230	Сетка С-15	1	
11		2	1.133.1-5 вып. 2 27.240	Сетка С-16	1	

Взам. инв. № | Подпись и дата | Инв. № подл.

Рук. маст.	Станишевский	
Гл. инж. маст.	Панков	
ГИП	Зыкина	
Рук. гр.	Мелюшкина	
Провер.	Гуткина	
Разраб.	Акимова	

1.133.1-5 вып. 2 27.200

Блок арматурный АБ-14, АБ-15

Стадия	Лист	Листов
Р		

ЦНИИЭП жилища г. Москва

Рис. 1

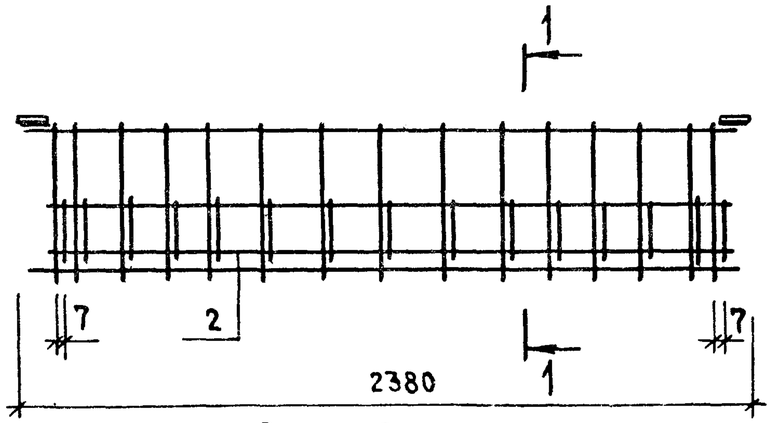

Рис. 2

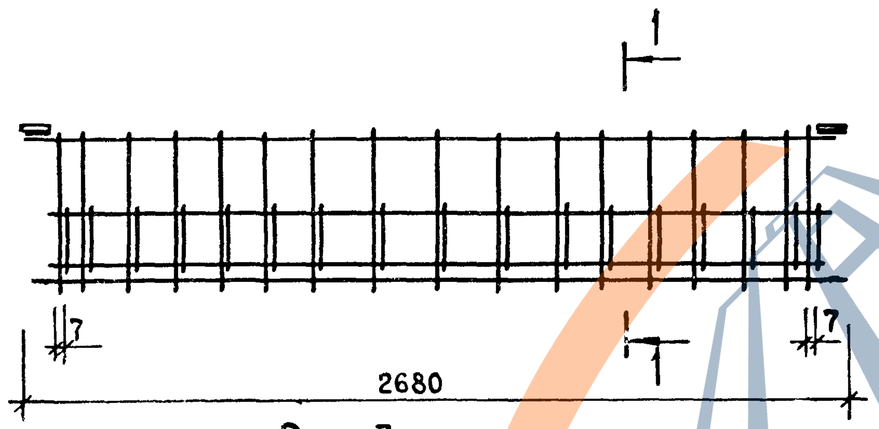

Рис. 3

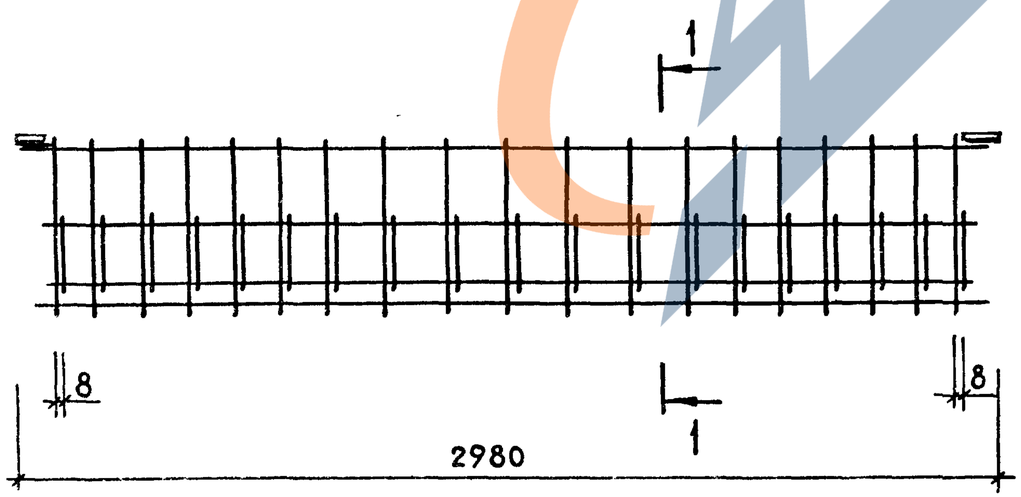

1—1

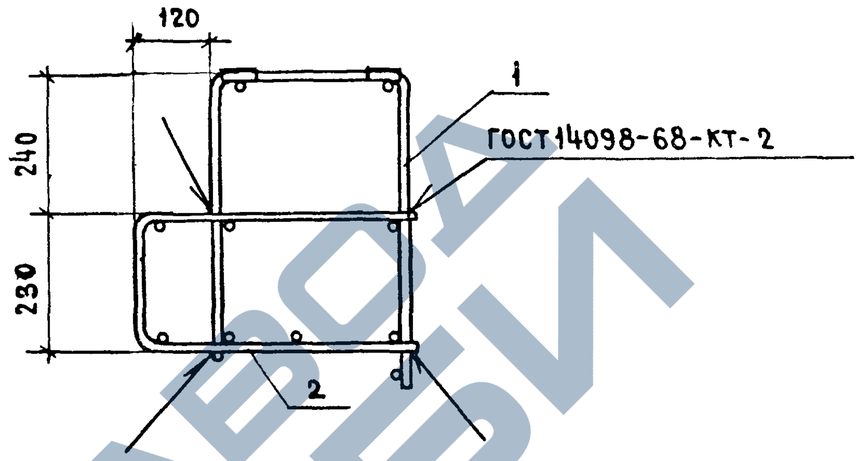

Обозначение	Марка	Рис.	Масса, кг
1.133.1-5 вып.2 27.100	АБ-11	1	15.47
-01	АБ-12	2	21.01
-02	АБ-13	3	27.29

Рук.маст.5	Станишевский		
Гл.инж.маст	Панков		
ГИП	Зыкина		
Рук.гр.	Мелюшкина		
Проверил	Гуткина		
Ст.инж.	Акимова		

1.133.1-5 вып.2 27.100 СБ

Блок арматурный (АБ-11, АБ-12, АБ-13) сборочный чертеж

Стадия	Масса	Масштаб
Р	см. табл.	1:20 1:10

Лист | Листов 1

ЦНИИЭП жилища г. Москва

Взамен инв. № | Подпись и дата | Инв. № подл.

https://zavodjbi.com/

Рис. 1

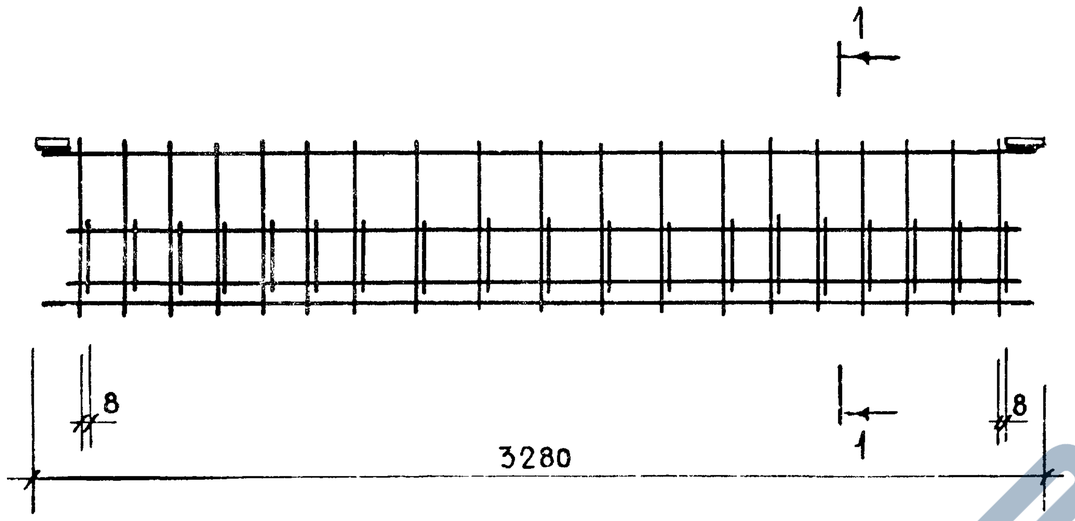

1 – 1

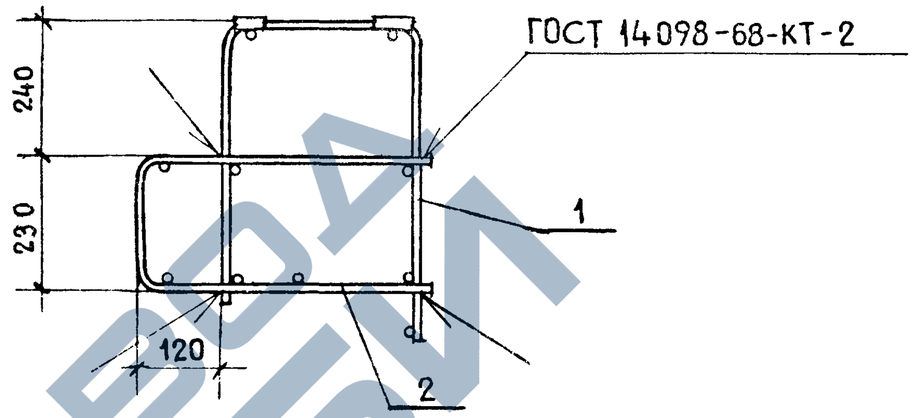

Рис. 2

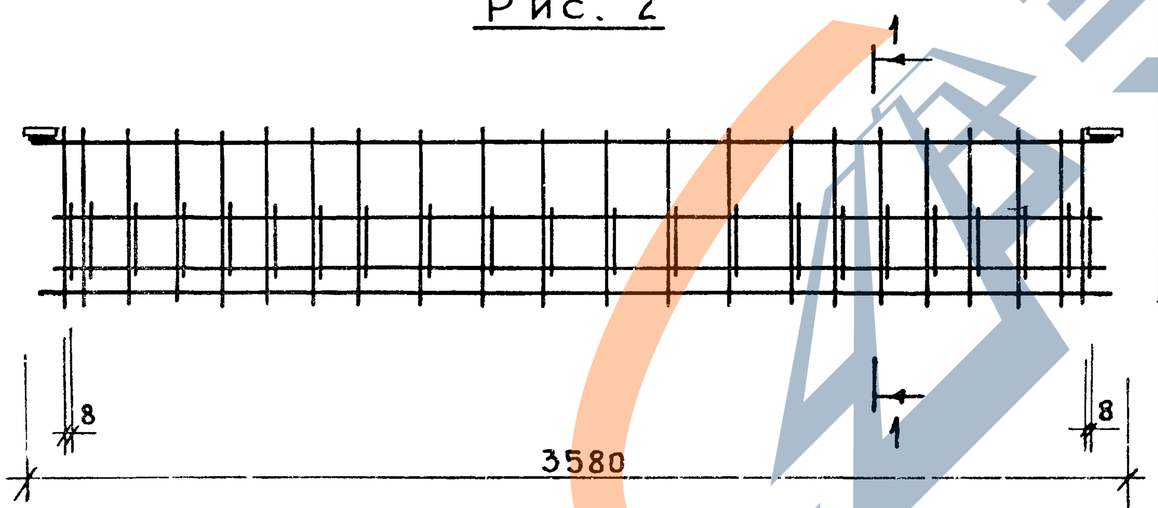

Обозначение	Марка	Рис.	Масса, кг
1.133.1-5 вып.2 27.200	АБ-14	1	35.30
-0.1	АБ-15	2	43.43

Рук.маст.	Станишевский	
Гл.инж.пр.	Панков	
ГИП	Зыкина	
Рук.гр.	Мелюшкина	
Проверил	Гуткина	
Разработ.	Акимова	

1.133.1-5 вып. 2 · 27.000 СБ

Блок арматурный (АБ-14, АБ-15) Сборочный чертеж

Стадия	Масса	Масштаб
Р	см. табл.	1:20 1:10
Лист	Листов 1	

ЦНИИЭП жилища г. Москва

Формат	Зона	Поз.	Обозначение	Наименование	Кол.	Примечание
				Документация		
12			1.133.1-5 вып.2 28.100СБ	Сборочный чертеж		
			1.133.1-5 вып. 2 28.100	АБ-16		
				Сборочные единицы		
11		1	1.133.1-5 вып.2 28.110	Сетка С-19	1	
11		2	1.133.1-5 вып.2 27.120	Сетка С-2	1	
			1.133.1-5 вып. 2 28.100-01	АБ-17		
				Сборочные единицы		
11		1	1.133.1-5 вып.2 28.120	Сетка С-5	1	
11		2	1.133.1-5 вып. 2 28.130	Сетка С-6	1	
			1.133.1-5 вып.2 28.100-02	АБ-18		
				Сборочные единицы		
11		1	1.133.1-5 вып. 2 28.140	Сетка С-9	1	
11		2	1.133.1-5 вып. 2 28.150	Сетка С-10	1	

Взам инв N | Подпись и дата | Инв N подл

Рук.маст.5	Станишевский	
Гл.инж.маст	Панков	
ГИП	Зыкина	
Рук.гр.	Мелюшкина	
Провер.	Гуткина	
Разраб	Акимова	

1.133.1-5 вып.2 28.100

БЛОК АРМАТУРНЫЙ АБ-16, АБ-17, АБ-18

Стадия	Лист	Листов
Р		1

ЦНИИЭП жилища г. Москва

Формат	Зона	Поз	Обозначение	Наименование	Кол	Примечание
				Документация		
12			1.133.1-5 вып.2 28.200СБ	Сборочный чертеж		
			1.133.1-5 вып.2 28.200	АБ-19		
				Сборочный чертеж		
11		1	1.133.1-5 вып.2 28.210	Сетка С-13	1	
11		2	1.133.1-5 вып.2 28.220	Сетка С-14	1	
			1.133.1-5 вып.2 28.200-01	АБ-20		
				Сборочный чертеж		
11		1	1.133.1-5 вып. 2 28.230	Сетка С-17	1	
11		2	1.133.1-5 вып. 2 28.240	Сетка С-18	1	

Взам инв N | Подпись и дата | Инв N подл

Рук.маст.5	Станишевский	
Гл.инж.маст	Панков	
ГИП	Зыкина	
Рук.гр.	Мелюшкина	
Провер	Гуткина	
Разр.	Акимова	

1.133.1-5 вып.2 28.100

БЛОК АРМАТУРНЫЙ АБ-19, АБ-20

Стадия	Лист	Листов
Р		1

ЦНИИЭП жилища г. Москва

ЗАВОД ЖЕЛЕЗОБЕТОННЫХ ИЗДЕЛИЙ

Рис. 1

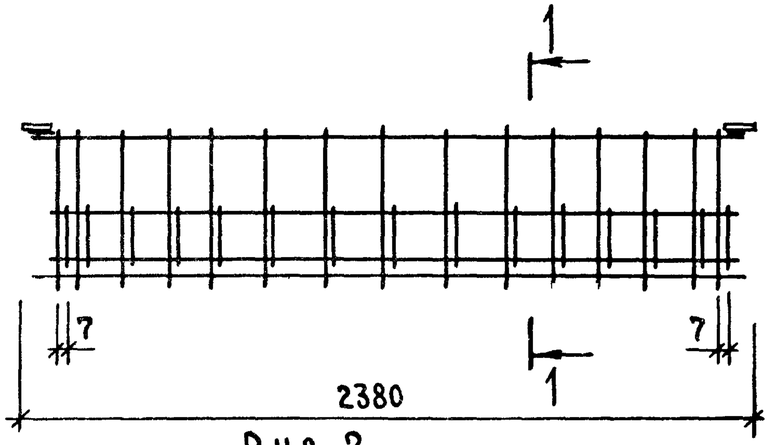

Рис. 2

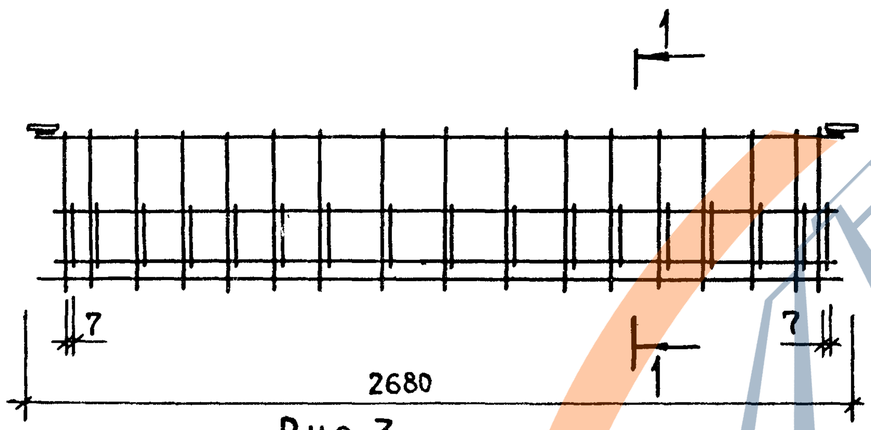

Рис. 3

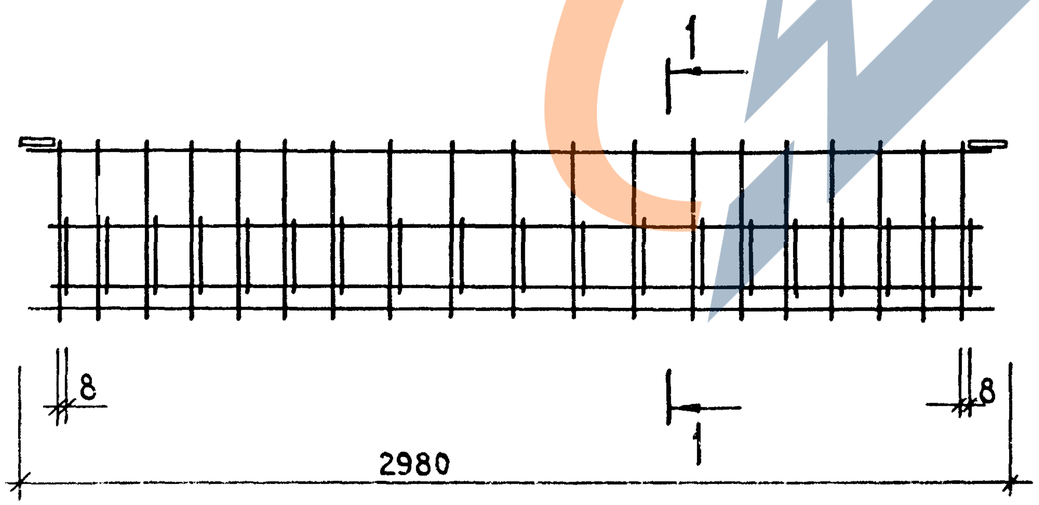

1 – 1

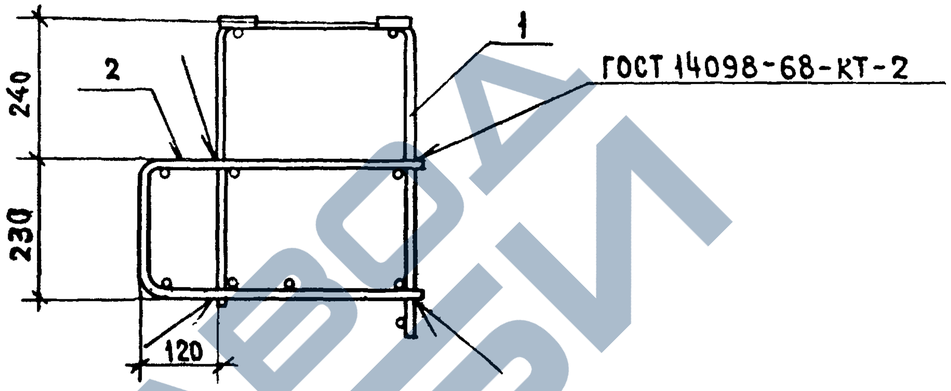

Обозначение	Марка	Рис.	Масса, кг
1.133.1-5 вып.2 28.100	АБ – 16	1	15.13
– 01	АБ – 17	2	22.78
– 02	АБ – 18	3	29.66

Рук.маст.5	Станишевский		
Гл.инж.маст	Панков		
ГИП	Зыкина		
Рук.гр-пы	Мелюшкина		
Проверил	Гуткина		
Разработ.	Акимова		

1.133.1-5 вып.2 28.100 СБ

Блок арматурный (АБ-16, АБ-17, АБ-18) сборочный чертеж

Стадия	Масса	Масштаб
Р	см. табл.	1:20 1:10
Лист	Листов 1	

ЦНИИЭП жилища г. Москва

https://zavodjbi.com/

Рис. 1

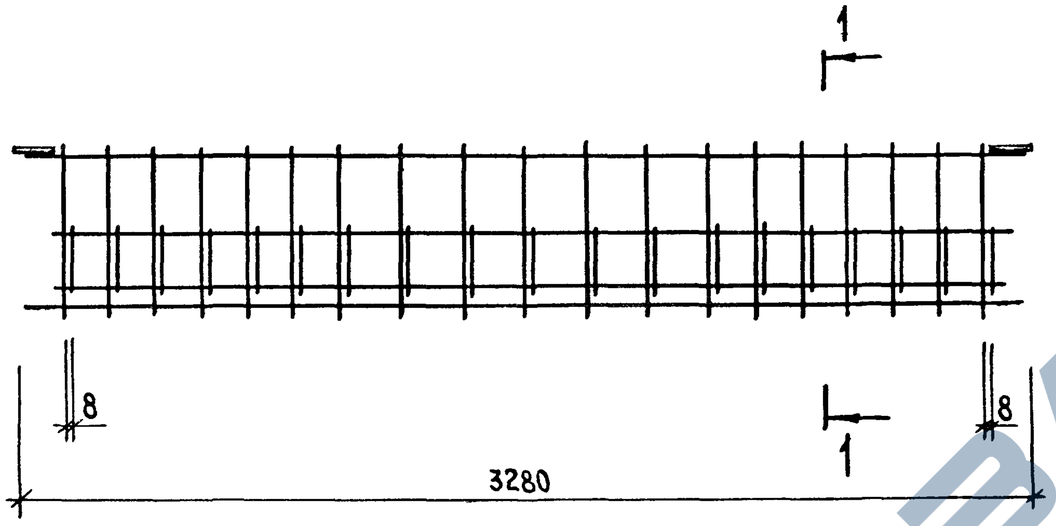

1 — 1

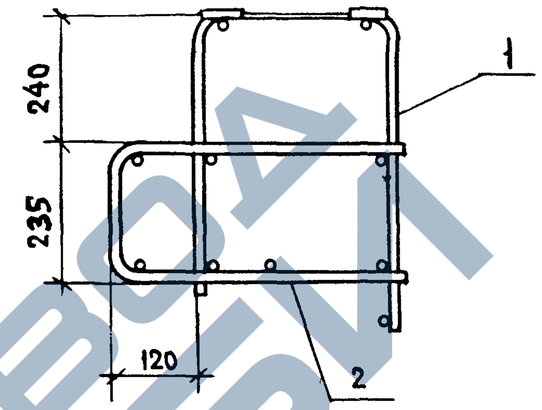

Рис. 2

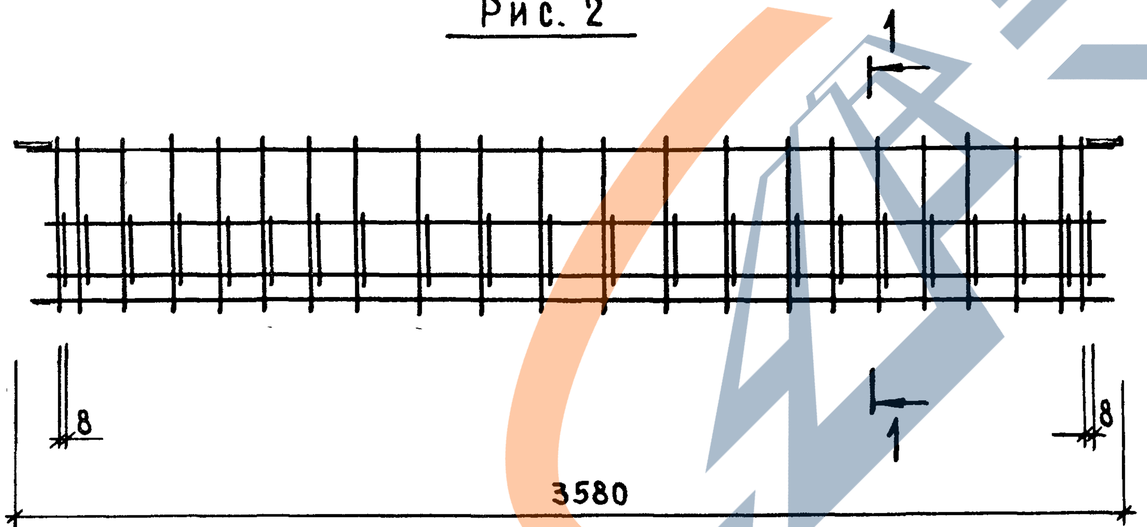

Обозначение	Марка	Рис.	Масса, кг
1.133.1-5 вып 2. 28.200	АБ – 19	1	43.58
–01	АБ – 20	2	41.68

Рук.маст.5	Станишевский	
Гл.инж.маст.	Панков	
ГИП	Зыкина	
Рук.гр	Мелюшкина	
Проверил	Зыкина	
Ст.инж.	Акимова	

1.133.1-5 вып.2 28.200 СБ

Блок арматурный (АБ-19, АБ-20) сборочный чертеж

Стадия	Масса	Масштаб
Р	см. табл.	1:20 1:10
Лист	Листов 1	

ЦНИИЭП жилища г. Москва

Инв.№ подл. | Подпись и дата | Взамен инв.№

https://zavodjbi.com/

Формат	Зона	Поз.	Обозначение	Наименование	Кол.	Примечание
				Документация		
			1.133.1-5 вып.2 29.100СБ	Сборочный чертеж		
12			1.133.1-5 вып.2 29.100	АБ-21		
				Сборочные единицы		
11		1	1.133.1-5 вып.2 29.110	Сетка С-20	1	
11		2	1.133.1-5 вып.2 29.120	Сетка С-21	1	
			1.133.1-5 вып.2 29.100-01	АБ-22		
				Сборочные единицы		
11		1	1.133.1-5 вып.2 29.130	Сетка С-24	1	
11		2	1.133.1-5 вып.2 29.140	Сетка С-25	1	
			1.133.1-5 вып.2 29.100-02	АБ-23		
				Сборочные единицы		
11		1	1.133.1-5 вып.2 29.150	Сетка С-28	1	
11		2	1.133.1-5 вып.2 29.160	Сетка С-29	1	

Рук.маст.5	Станишевский		1.133.1-5 вып.2 29.100
Рук.маст.	Панков		
ГИП	Зыкина		Блок арматурный АБ-21, АБ-22, АБ-23
Рук.гр.	Мелюшкина		
Провер	Гуткина		
Ст.инж	Акимова		

Стадия	Лист	Листов
Р		1

ЦНИИЭП жилища г. Москва

Формат	Зона	Поз.	Обозначение	Наименование	Кол.	Примечание
				Документация		
			1.133.1-5 вып.2 30.100СБ	Сборочный чертеж		
12			1.133.1-5 вып.2 30.100	АБ-24		
				Сборочные единицы		
11		1	1.133.1-5 вып.2 30.110	Сетка С-22	1	
11		2	1.133.1-5 вып.2 30.120	Сетка С-23	1	
12			1.133.1-5 вып.2 30.100-01	АБ-25		
				Сборочные единицы		
11		1	1.133.1-5 вып.2 30.130	Сетка С-26	1	
11		2	1.133.1-5 вып.2 30.140	Сетка С-27	1	
12			1.133.1-5 вып.2 30.100-02	АБ-26		
				Сборочные единицы		
11		1	1.133.1-5 вып.2 30.150	Сетка С-30	1	
11		2	1.133.1-5 вып.2 30.160	Сетка С-31	1	

Инв.№ подл. | Подпись и дата | Взам.инв.№

Рук.маст.5	Станишевский		1.133.1-5 вып.2 30.100
Рук.маст.	Панков		
ГИП	Зыкина		Блок арматурный АБ-24, АБ-25, АБ-26
Рук.гр.	Мелюшкина		
Провер	Гуткина		
Ст.инж	Акимова		

Стадия	Лист	Листов
Р		1

ЦНИИЭП жилища г. Москва

https://zavodjbi.com/
ЗАВОД ЖБИ

Рис. 1

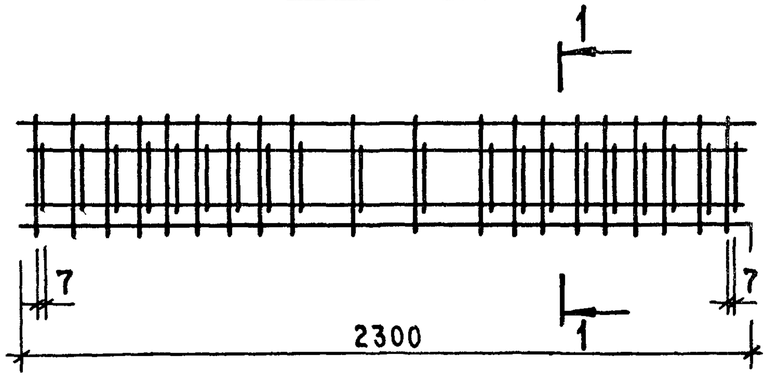

1 – 1

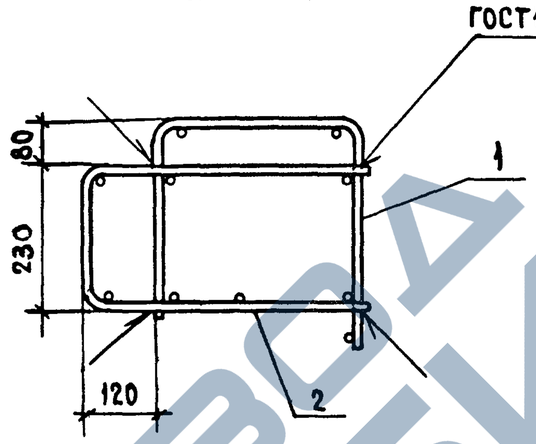

2 – 2

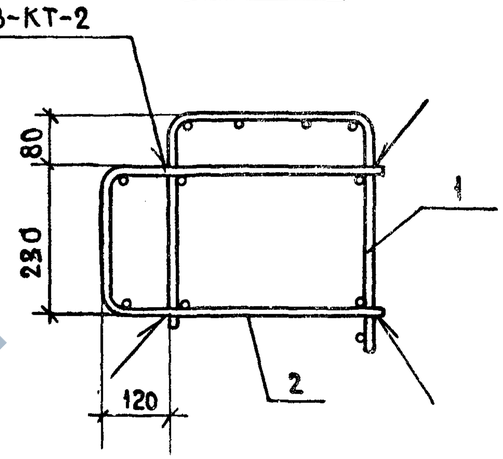

Рис. 2

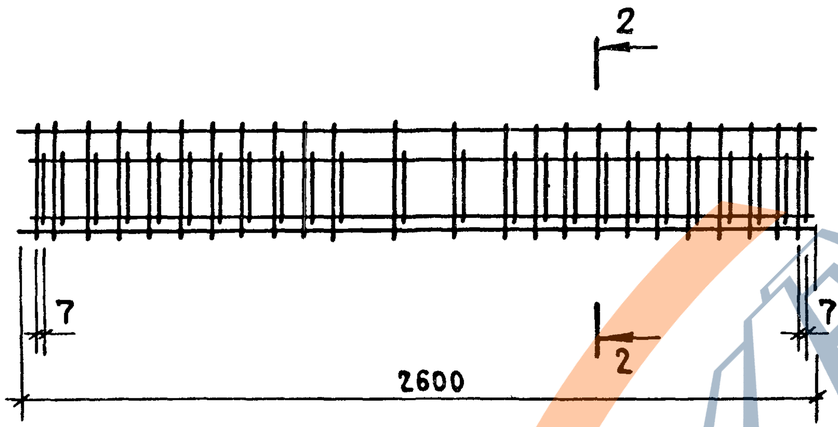

Рис. 3

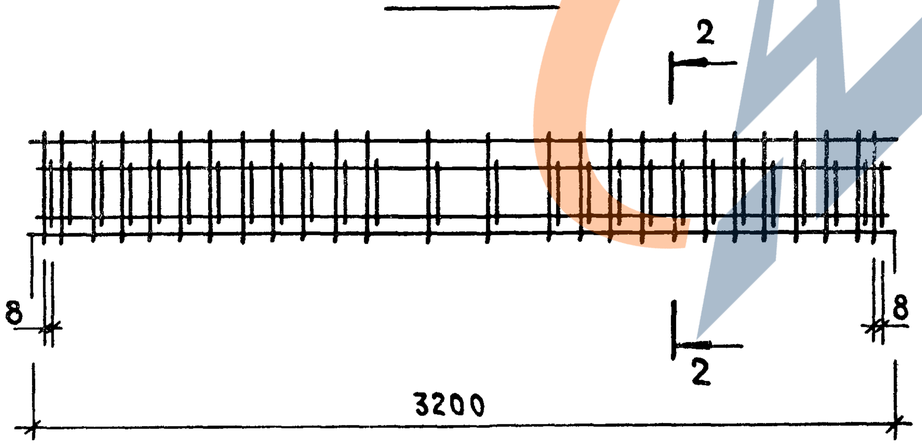

Обозначение	Марка	Рис.	Масса, кг
1.133.1-5 вып.2 29.100	АБ-21	1	16.03
-01	АБ-22	2	21.43
-02	АБ-23	3	43.24

Рук.маст.5	Станишевский	
Гл.инж.маст.	Панков	
ГИП	Зыкина	
Рук.гр-пы	Мелюшкина	
Проверил	Гуткина	
Ст.инж.	Акимова	

1.133.1-5 вып.2 29.100 СБ

Блок арматурный (АБ-21; АБ-22; АБ-23) сборочный чертеж

Стадия	Масса	Масштаб
Р	см. табл.	1:20 1:10
Лист	Листов 1	

ЦНИИЭП жилища г. Москва

Инв.№ подл. | Подпись и дата | Взамен инв.№

https://zavodjbi.com/

Рис. 1

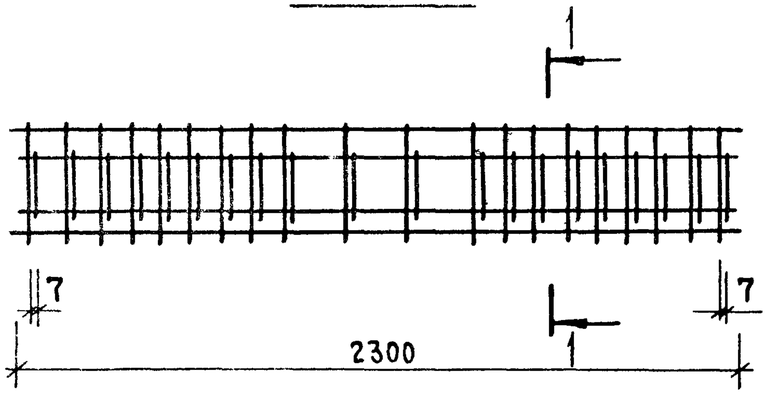

1 – 1

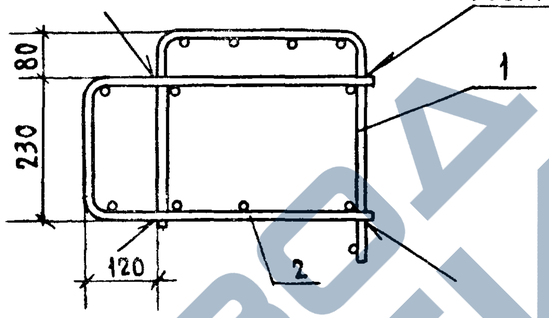

2 – 2

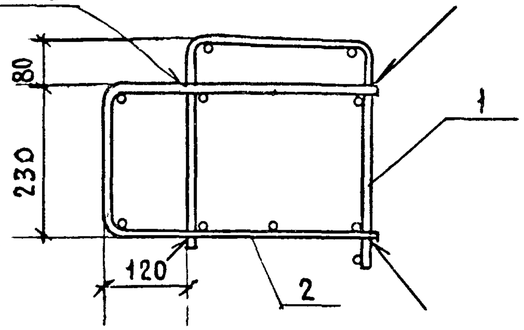

Рис. 2

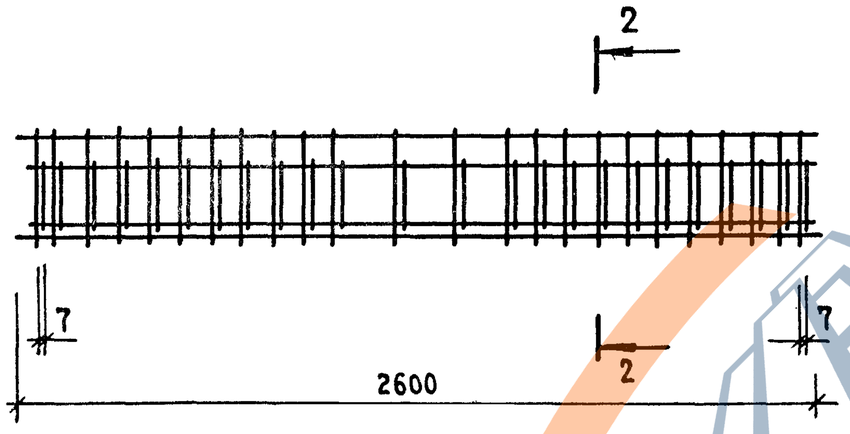

Рис. 3

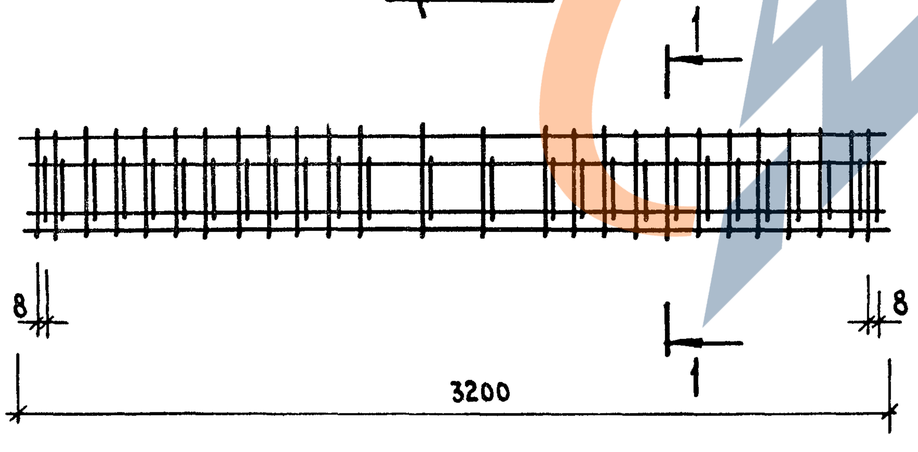

Обозначение	Марка	Рис.	Масса, кг
1.133.1-5 вып.2 30.100	АБ - 24	1	17.60
-01	АБ - 25	2	22.80
-02	АБ - 26	3	46.76

Рук.маст.5	Станишевский	
Гл.инж.маст.	Панков	
ГИП	Зыкина	
Рук.гр.	Малюшкина	
Проверил	Гуткина	
Разработ.	Акимова	

1.133.1-5 вып. 2 30.100 СБ

Блок арматурный (АБ-24, АБ-25, АБ-26) сборочный чертеж

Стадия	Масса	Масштаб
Р	см. табл.	1:20 1:10
Лист	Листов 1	

ЦНИИЭП жилища г. Москва

https://zavodjbi.com/

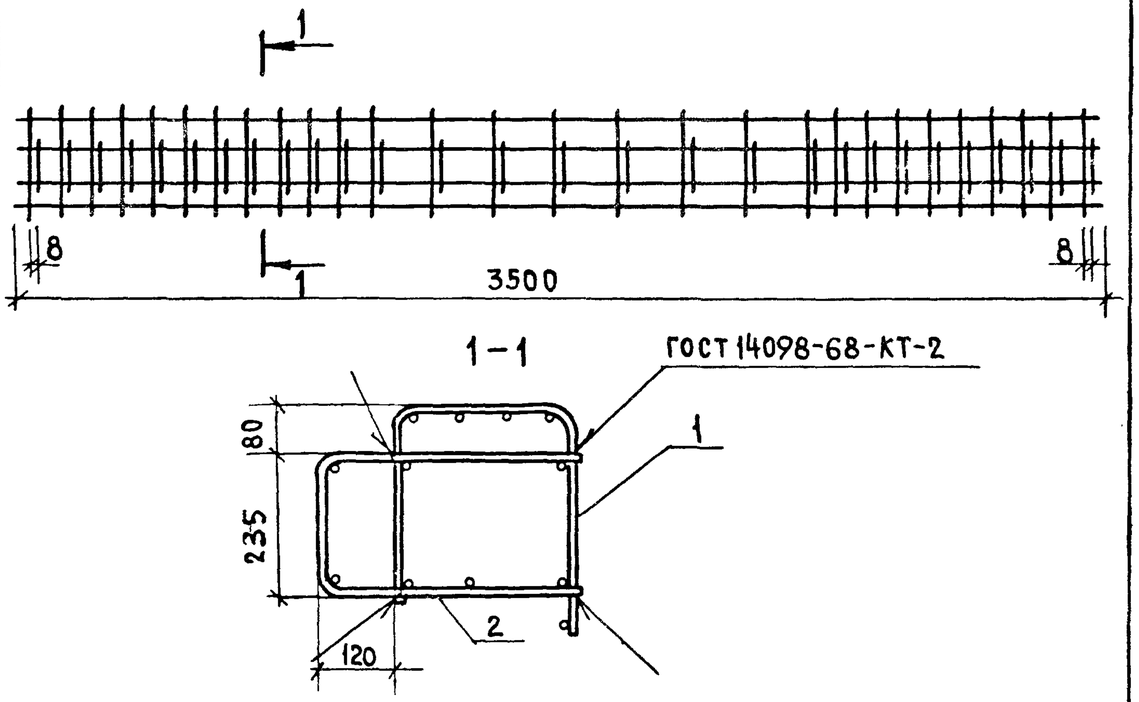

Формат	Зона	Поз.	Обозначение	Наименование	Кол.	Примечание
				Сборочные единицы		
		1	1.133.1-5 вып. 2 31.110	С-32	1	
		2	1.133.1-5 вып. 2 31.120	С-33	1	

Взамен инв. № | Подпись и дата | Инв. № подл.

Рук. маст. 5	Станишевский	
Инж. маст.	Панков	
ГИП	Зыкина	
Рук. гр.	Гуткина	
Проверил	Мелюшкина	
Ст. инж.	Акимова	

1.133.1-5 вып. 2 31.100

Блок арматурный АБ-27

Стадия	Масса	Масштаб
Р	53,61	
Лист	Листов 1	

ЦНИИЭП жилища г. Москва

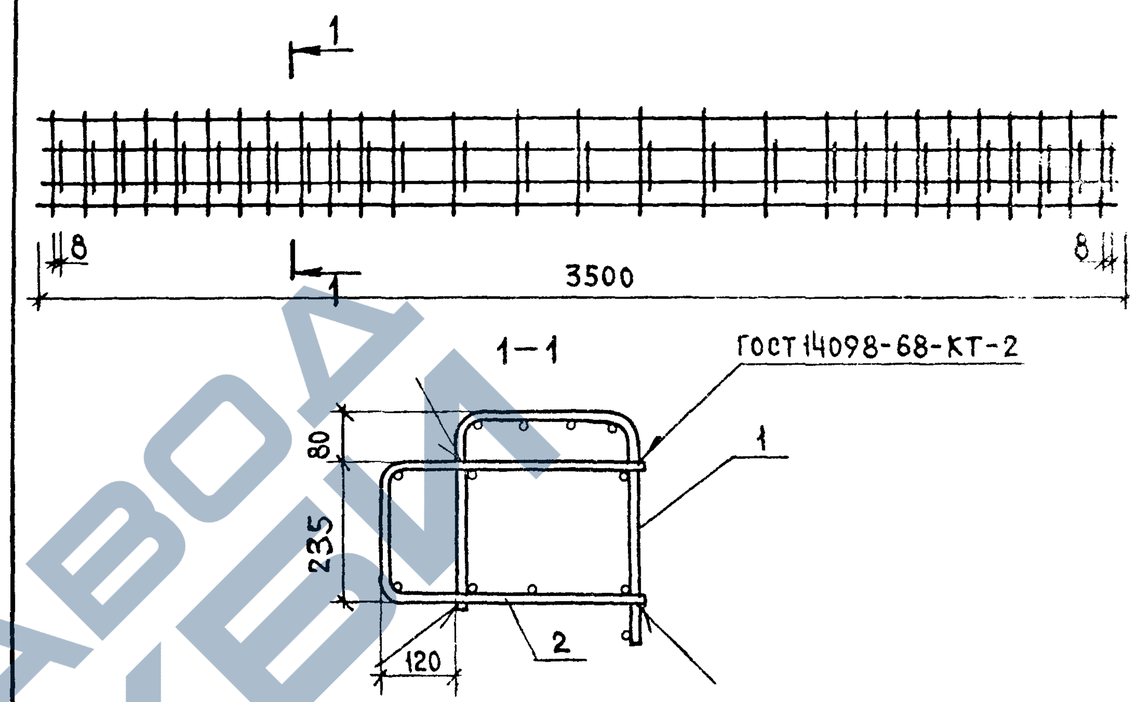

Формат	Зона	Поз.	Обозначение	Наименование	Кол.	Примечание
				Сборочные единицы		
		1	1.133.1-5 вып. 2 32.110	С-34	1	
		2	1.133.1-5 вып. 2 32.120	С-35	1	

Взамен инв. № | Подпись и дата | Инв. № подл.

Рук. маст. 5	Станишевский	
Инж. маст.	Панков	
ГИП	Зыкина	
Рук. гр.	Гуткина	
Проверил	Мелюшкина	
Ст. инж.	Акимова	

1.133.1-5 вып. 2 32.100

Блок арматурный АБ-28

Стадия	Масса	Масштаб
Р	60,65	
Лист	Листов 1	

ЦНИИЭП жилища г. Москва

17599 104

https://zavodjbi.com/
ЗАВОД ЖБИ

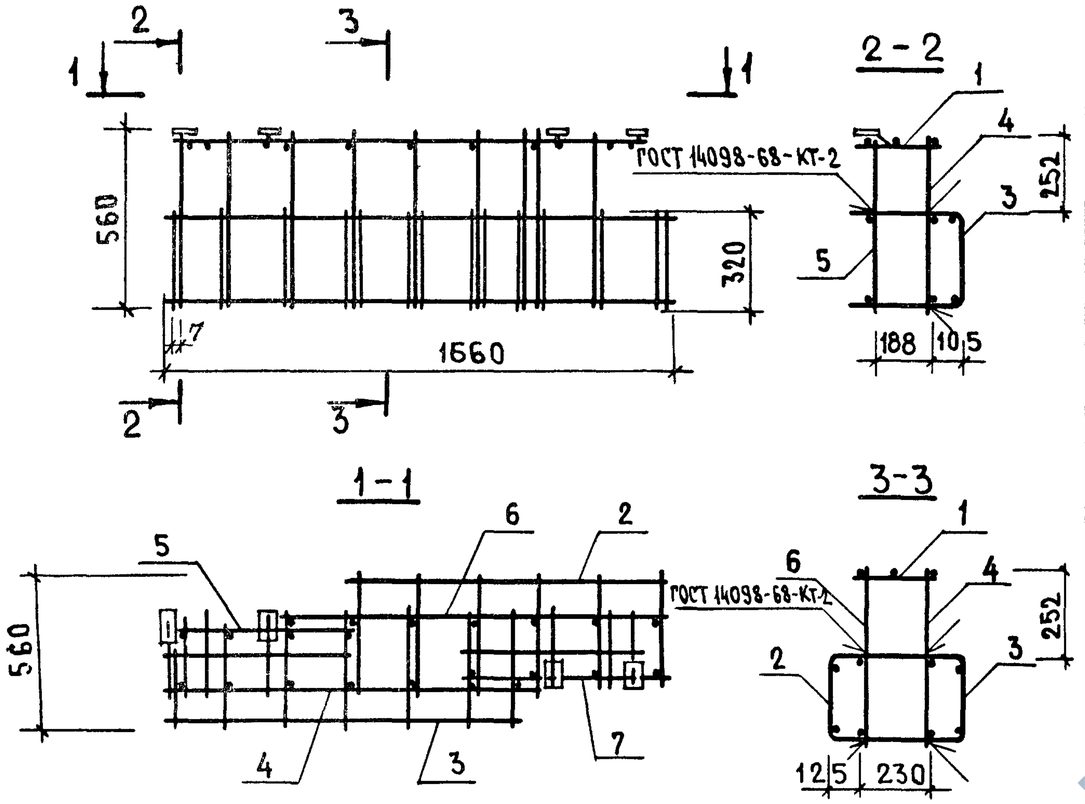

Формат	Зона	Поз.	Обозначение	Наименование	Кол.	Примечание
				Сборочные единицы		
11		1	1.133.1-5 вып.2 33.110	Сетка С-36л	1	
11		2	1.133.1-5 вып.2 33.120	Сетка С-37	1	
11		3	1.133.1-5 вып.2 33.130	Сетка С-38	1	
11		4	1.133.1-5 вып.2 33.140	Каркас КР-5	1	
11		5	1.133.1-5 вып.2 33.150	Каркас КР-6л	1	
11		6	1.133.1-5 вып.2 33.160	Каркас КР-7л	1	
11		7	1.133.1-5 вып.2 33.170	Каркас КР-8л	1	

1.133.1-5 вып.2 33.100

Блок арматурный АБ-29л

Стадия	Масса	Масштаб
Р	13.35	

Лист | Листов 1

ЦНИИЭП жилища г. Москва

Рук.маст.5	Станишевский	
Гл.инж.маст	Панков	
ГИП	Зыкина	
Рук.гр.инж	Мелюшкина	
Пров.	Осина	
Разраб	Мелюшкина	

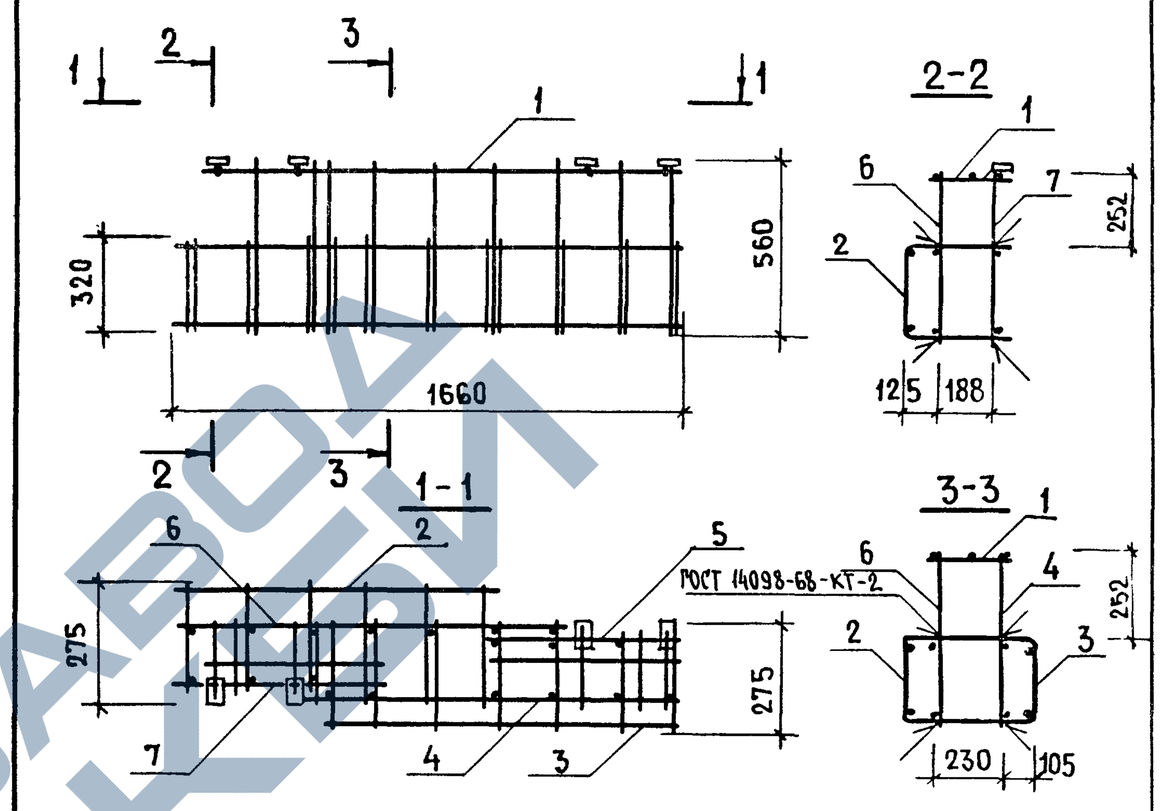

Формат	Зона	Поз.	Обозначение	Наименование	Кол.	Примечание
				Сборочные единицы		
11		1	1.133.1-5 вып.2 33.110-01	Сетка С-36	1	
11		2	1.133.1-5 вып.2 33.120	Сетка С-37	1	
11		3	1.133.1-5 вып.2 33.130	Сетка С-38	1	
11		4	1.133.1-5 вып.2 33.140	Каркас КР-5	1	
11		5	1.133.1-5 вып.2 33.150	Каркас КР-6	1	
11		6	1.133.1-5 вып.2 33.160	Каркас КР-7	1	
11		7	1.133.1-5 вып.2 33.170	Каркас КР-8	1	

1.133.1-5 вып.2 33.200

Блок арматурный АБ-29

Стадия	Масса	Масштаб
Р	13.35	

Лист | Листов 1

ЦНИИЭП жилища г. Москва

Рук.маст.5	Станишевский	
Гл.инж.маст	Панков	
ГИП	Зыкина	
Рук.гр.инж.	Мелюшкина	
Пров.	Осина	
Разраб.	Мелюшкина	

Взамен инв.№ | Подпись и дата | Инв.№ подл.

ЗАВОД ЖБИ

1.133.1-5 ВЫП.2 34.100(АБ-30Л).

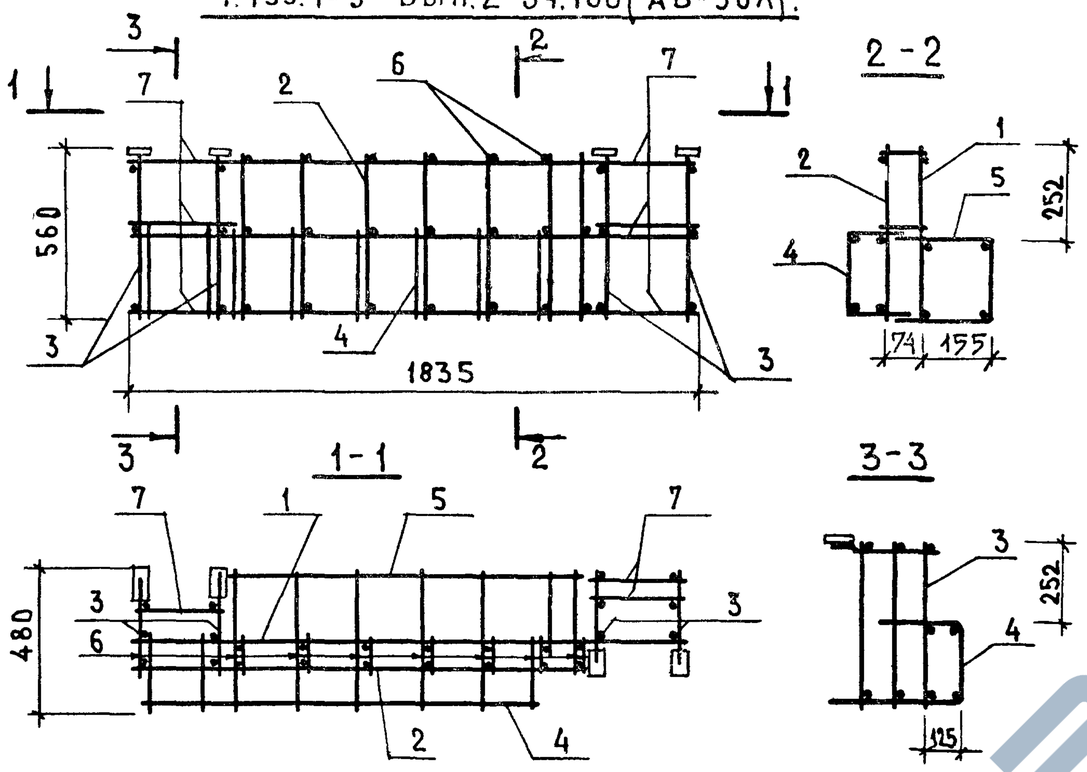

1.133.1-5 ВЫП.2 34.100 (АБ-30)

ОСТАЛЬНОЕ - СМ. АБ-30Л

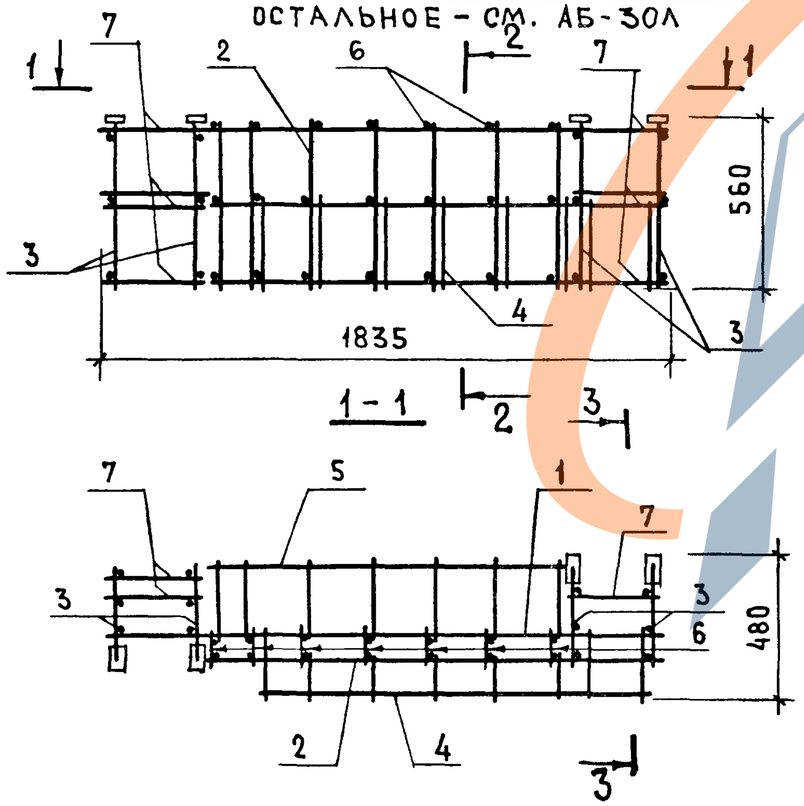

Формат	Зона	Поз.	Обозначение	Наименование	Кол.	Примечание
				Документация.		
				Сборочные единицы		
11		1	1.133.1-5 вып.2 34.110	Каркас КР-9	1	
11		2	1.133.1-5 вып.2 34.110-01	Каркас КР-10	1	*
11		3	1.133.1-5 вып.2 34.120	Каркас КР-11	4	
11		4	1.133.1-5 вып.2 34.130	Сетка С-39	1	
11		5	1.133.1-5 вып.2 34.140	Сетка С-40	1	
				Детали		
Б4		6		⌀6 ВI ГОСТ 6727-53* ℓ=120	21	0.56 кг
Б4		7		⌀6 ВI ГОСТ 6727-53* ℓ=300	9	0.60 кг
				Различие исполнений см. по чертежу.		

Рук.маст.5	Ганишевский	
Гл.инж.пр.	Панков	
ГИП	Зыкина	
Рук.гр.инж.	Мелюшкина	
Пров.	Осина	
Разраб.	Петренко	

1.133.1-5 ВЫП.2 34.100

Блок арматурный АБ-30, АБ-30Л

Стадия	Масса	Масштаб
Р	16.68	
Лист	Листов 1	

ЦНИИЭП жилища г. Москва

Инв. № подл. | Подпись и дата | Взам. инв. №

17399 106

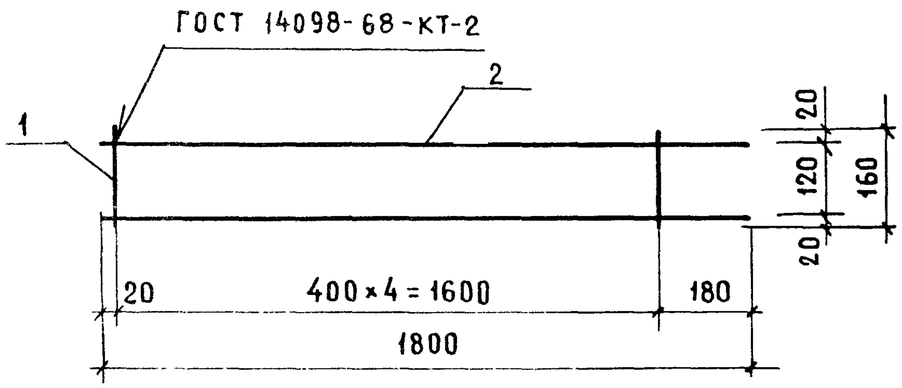

Обозначение	Марка	Масса, кг
1.133.1-5 вып.1 01.110	КР-1	0.44
-01	КР-2	0.63
-02	КР-3	0.88

Формат	Зона	Поз	Обозначение	Наименование	Кол.	Примечание
				Детали		
Б4		1		ф4 В-I ГОСТ 6727-53* ℓ=160	5	0.08 кг
			Переменные	данные для исполнений		
			1.133.1-5 вып.2 01.110	КР-1		
Б4		2		ф4 В-I ГОСТ 6727-53* ℓ=1800	2	0.36 кг
			1.133.1-5 вып.2 01.110-01	КР-2		
Б4		2		ф5 В-I ГОСТ 6727-53* ℓ=1800	2	0.55 кг
			1.133.1-5 вып.2 01.110-02	КР-3		
Б4		2		ф6 В-I ГОСТ 6727-53* ℓ=1800	2	0.80 кг

1.133.1-5 вып.2 01.110

Рук.маст. 5	Станишевский	
Гл.инж.маст	Панков	
ГИП	Зыкина	
Рук.гр.	Мелюшкина	
Провер.	Куц	
Разраб.	Мелюшкина	

Каркас (КР-1...КР-3)

Стадия	Масса	Масштаб
Р	см.таб.	
Лист	Листов 1	

ЦНИИЭП жилища г. Москва

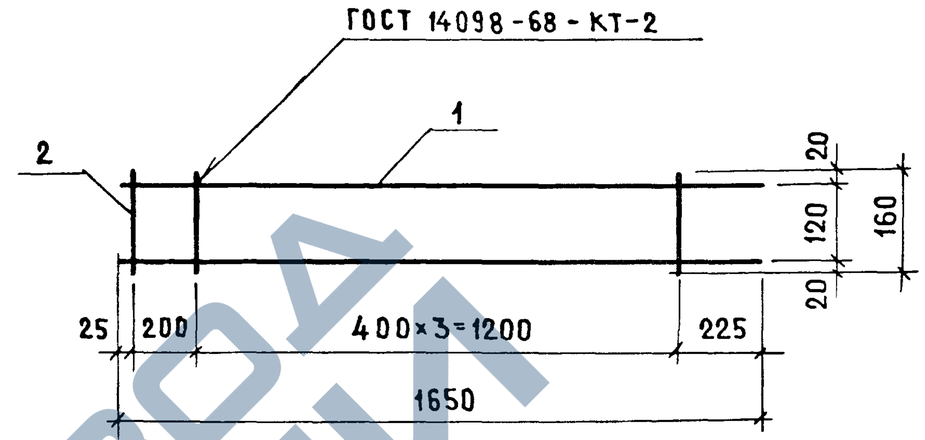

Формат	Зона	Поз.	Обозначение	Наименование	Кол.	Примечание
				Детали		
Б4		1		ф6 В-I ГОСТ 6727-53* ℓ=1650	2	0.74 кг
Б4		2		ф4 В-I ГОСТ 6727-53* ℓ=160	5	0.08 кг

1.133.1-5 вып.2 01.210

Рук.маст. 5	Станишевский	
Гл.инж.маст	Панков	
ГИП	Зыкина	
Рук.гр.	Мелюшкина	
Провер.	Куц	
Разраб.	Мелюшкина	

Каркас КР-4

Стадия	Масса	Масштаб
Р	0.82	1:10
Лист	Листов 1	

ЦНИИЭП жилища г. Москва

Взамен инв. № | Подпись и дата | Инв. № подл.

ЗАВОД ЖБИ

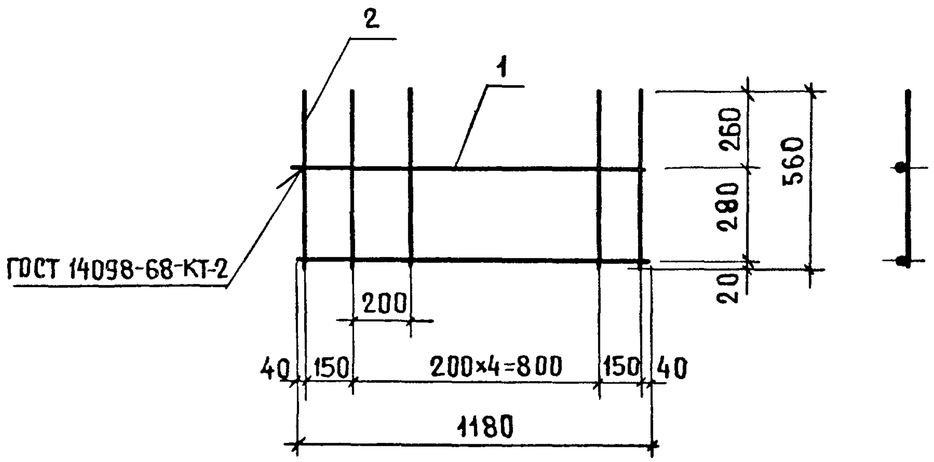

Формат	Зона	Поз.	Обозначение	Наименование	Кол.	Примечание
				Детали		
Бч		1		ф6 А-I ГОСТ 5781-75 ℓ=1180	2	0.52 кг
Бч		2		ф6 А-I ГОСТ 5781-75 ℓ=560	7	0.88 кг

1.133.1-5 вып.2 33.140

Рук.маст.5	Станишевский		
Гл.инж.маст	Панков		
ГИП	Зыкина		
Рук.гр.инж.	Мелюшкина		
Пров.	Куц		
Разраб.	Мелюшкина		

Каркас КР-5

Стадия	Масса	Масштаб
Р	1.40	1:20
Лист	Листов 1	

ЦНИИЭП жилища г. Москва

Взам. инв.№ | Подпись и дата | Инв.№ подл.

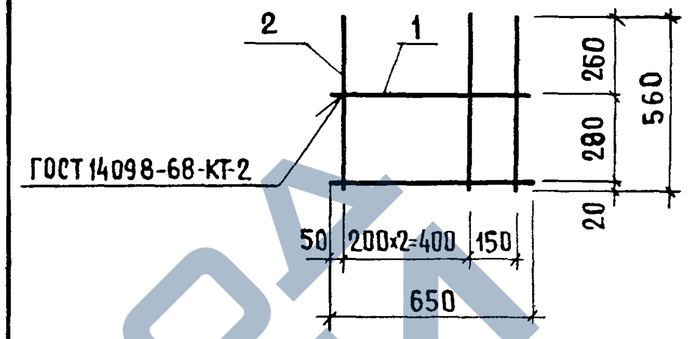

Рис.1

1-1

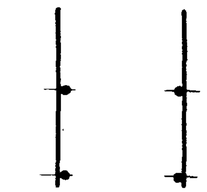

Рис.2

Остальное - см. Рис.1

1-1

Обозначение	Марка	Рис.
1.133.1-5 вып.2 33.150	К-6	1
-01	К-6л	2

Формат	Зона	Поз.	Обозначение	Наименование	Кол.	Примечание
				Детали		
Бч		1		ф6 А-I ГОСТ 5781-75 ℓ=650	2	0.29 кг
Бч		2		ф6 А-I ГОСТ 5781-75 ℓ=560	4	0.50 кг

1.133.1-5 вып.2 33.150

Рук.маст.5	Станишевский		
Гл.инж.маст	Панков		
ГИП	Зыкина		
Рук.гр.инж.	Мелюшкина		
Пров.	Куц		
Разраб.	Мелюшкина		

Каркас (КР-6, КР-6л)

Стадия	Масса	Масштаб
Р	0.79	1:20
Лист	Листов 1	

ЦНИИЭП жилища г. Москва

Взамен инв.№ | Подпись и дата | Инв.№ подл.

https://zavodjbi.com/

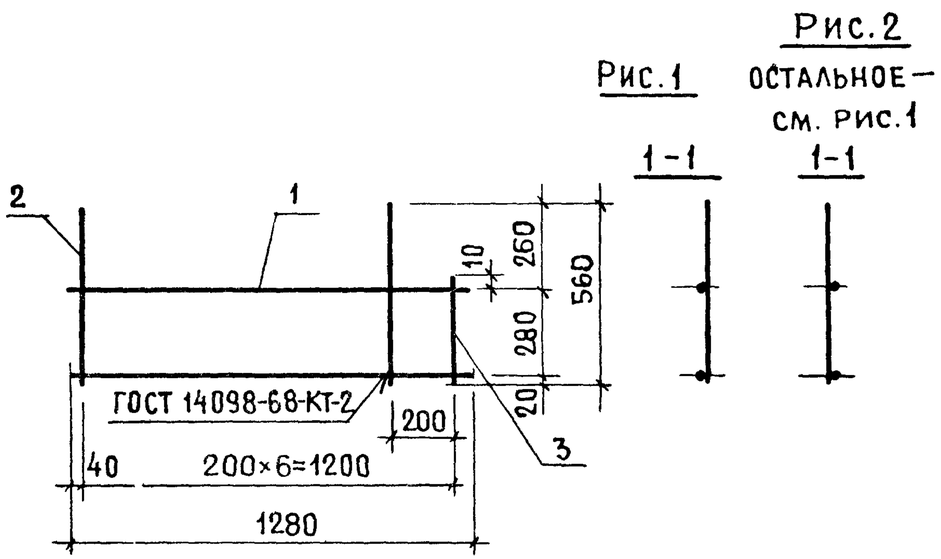

Обозначение	Марка	Рис
1.133.1-5 вып.2 33.160	КР-7Л	1
-01	КР-7	2

Формат	Зона	Поз.	Обозначение	Наименование	Кол.	Примечание
				Детали.		
Б4		1		⌀6АI ГОСТ 5781-75 ℓ=1280	2	0.57кг
Б4		2		⌀6АI ГОСТ 5781-75 ℓ= 560	6	0.75кг
Б4		3		⌀6АI ГОСТ 5781-75 ℓ= 320	1	0.07кг
			Различия исполнений - по сборочному чертежу.			

1.133.1-5 вып.2 33.160

Рук.маст 5	Станишевский	
Гл.инж.маст	Панков	
ГИП	Зыкина	
Рук.гр.инж.	Мелюшкина	
Пров.	Куц	
Разраб.	Мелюшкина	

Каркас (КР-7, КР-7Л)

Стадия	Масса	Масштаб
Р	1.39	1:20
Лист	Листов 1	

ЦНИИЭП жилища г. Москва

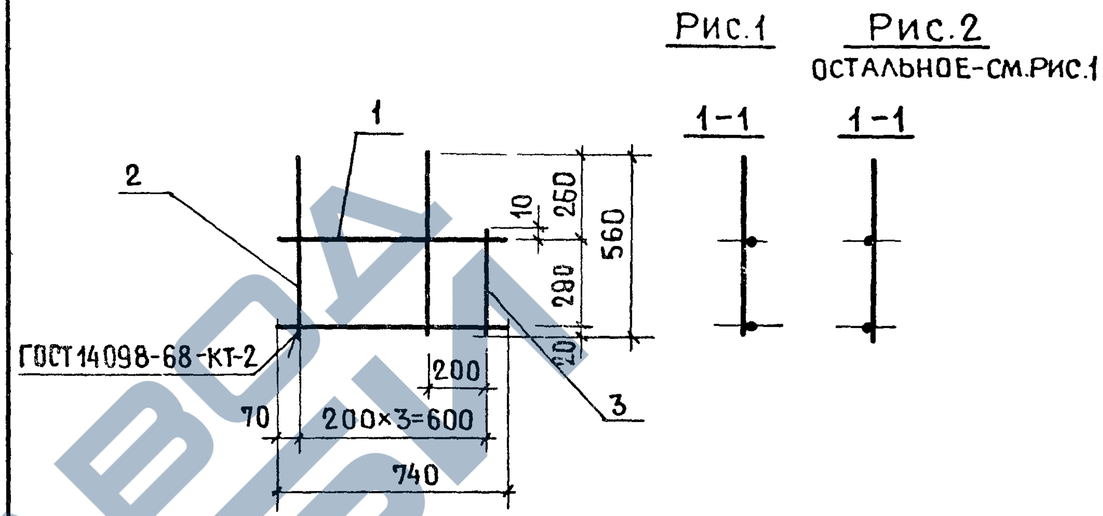

Обозначение	Марка	Рис.
1.133.1-5 вып.2 33.170	КР-8Л	1
-01	КР-8	2

Формат	Зона	Поз.	Обозначение	Наименование	Кол.	Примечание
				Детали.		
Б4		1		⌀6АI ГОСТ 5781-75 ℓ=740	2	0.33 кг
Б4		2		⌀6АI ГОСТ 5781-75 ℓ=560	3	0.38кг
Б4		3		⌀6АI ГОСТ 5781-75 ℓ=320	1	0.07кг
			Различия исполнений	по сборочному чертежу		

1.133.1-5 вып.2 33.170

Рук.маст 5	Станишевский	
Гл.инж.маст	Панков	
ГИП	Зыкина	
Рук.гр.инж	Мелюшкина	
Пров.	Куц	
Разраб.	Мелюшкина	

Каркас (КР-8, КР-8Л)

Стадия	Масса	Масштаб
Р	0.78	1:20
Лист	Листов 1	

ЦНИИЭП жилища г. Москва

Взамен. инв. № | Подпись и дата | Инв. № подл.

ЗАВОД ЖБИ

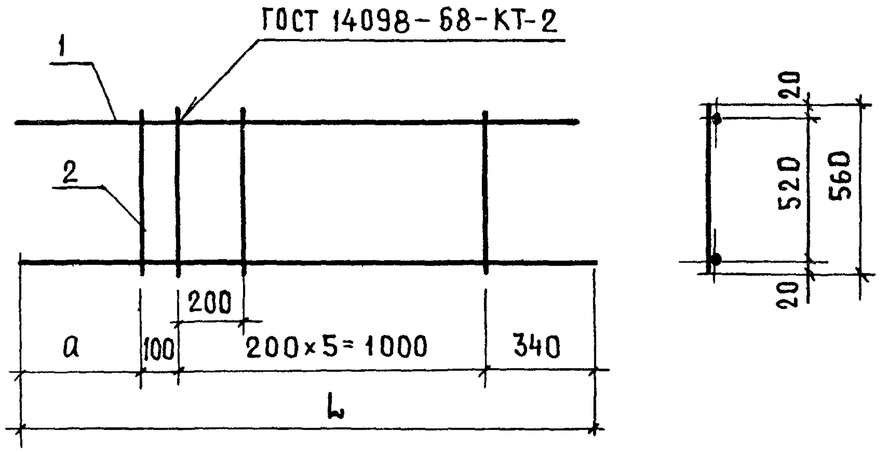

Обозначение	Марка	L	a	Масса, кг
1.133.1-5 вып. 1 34.110	КР-9	1835	395	3.81
-01	КР-10	1500	60	3.40

Формат	Зона	Поз.	Обозначение	Наименование	Кол.	Примечание
				Детали		
Б4		1		Ф8 А-I ГОСТ 5781-75 ℓ=560	7	1.55кг
			Переменные данные для исполнений			
			1.133.1-5 вып.1 34.110	КР-9		
				Детали		
Б4		2		Ф10 А-I ГОСТ 5781-75 ℓ=1835	2	2.26кг
			1.133.1-5 вып.2 34.110-01	КР-10		
				Детали.		
Б4		2		Ф10 А-I ГОСТ 5781-75 ℓ=1500	2	1.85кг

Взамен инв.№ | Подпись и дата | Инв.№ подл.

Рук.маст.5	Станишевский	
Гл.инж.маст.	Панков	
ГИП	Зыкина	
Рук.гр.инж.	Мелюшкина	
Пров.	Мелюшкина	
Разраб.	Петренко	

1.133.1-5 вып.2 34.110

КАРКАС (КР-9, КР-10)

Стадия	Масса	Масштаб
Р	см. табл.	1:20
Лист	Листов 1	

ЦНИИЭП жилища г. Москва

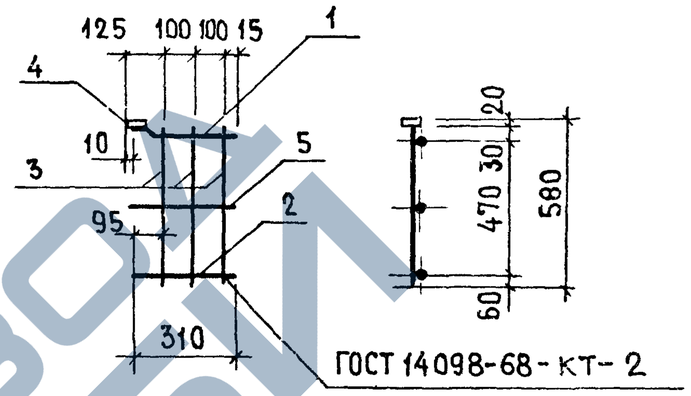

Формат	Зона	Поз.	Обозначение	Наименование	Кол. шт.	Примечание
				Детали		
Б4		1		Ф10 А-I ГОСТ 5781-75 ℓ=340	1	0.21кг
Б4		2		Ф10 А-I ГОСТ 5781-75 ℓ=310	1	0.19кг
Б4		3		Ф6 В-I ГОСТ 6727-53* ℓ=540	3	0.36кг
Б4		4		-100×6 ГОСТ 103-76 ℓ=50	1	0.24кг
Б4		5		Ф6 В-I ГОСТ 6727-53* ℓ=310	1	0.07кг

Взамен инв.№ | Подпись и дата | Инв.№ подл.

Рук.маст.5	Станишевский	
Гл.инж.маст.	Панков	
ГИП	Зыкина	
Рук.гр.инж.	Мелюшкина	
Провер.	Куц	
Разраб.	Петренко	

1.133.1-5 вып.2 34.120

КАРКАС КР-11

Стадия	Масса	Масштаб
Р	1.07	1:20
Лист	Листов 1	

ЦНИИЭП жилища г. Москва

17399 110

ЗАВОД ЖБИ

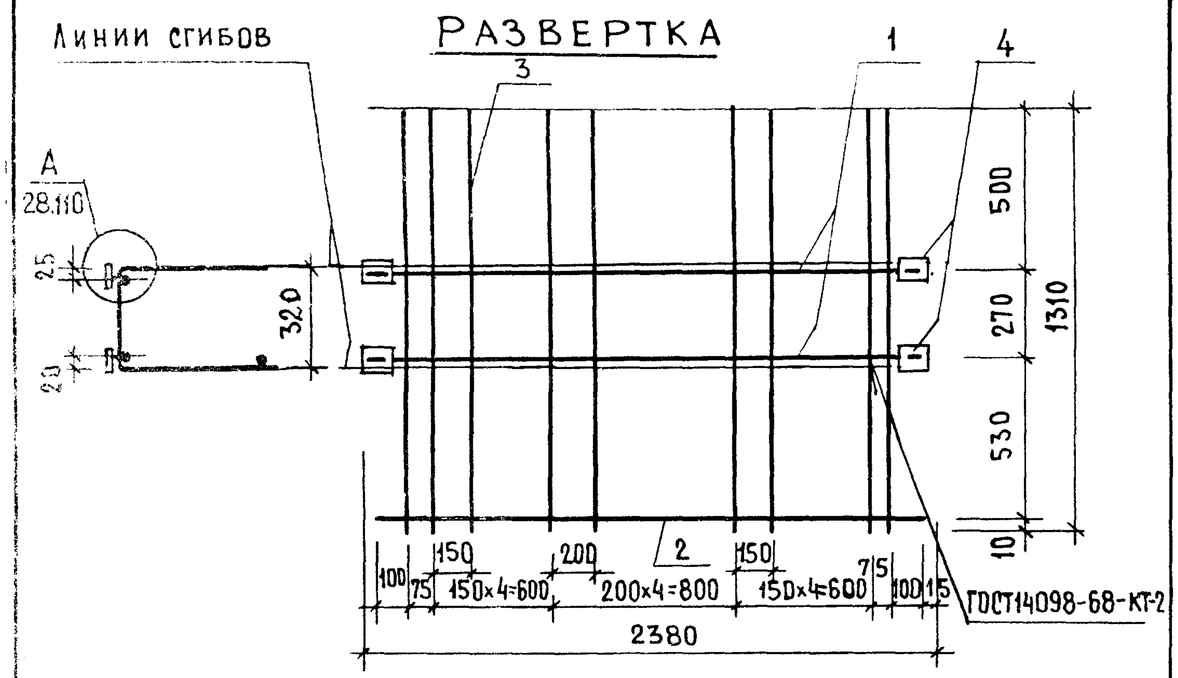

Формат	Зона	Поз.	Обозначение	Наименование	Кол.	Примечание
				Детали		
Бч		1		Ф10А-II ГОСТ 5781-75 ℓ=2350	2	2.94 кг
Бч		2		Ф5В-I ГОСТ6727-53* ℓ=2350	1	0.34 кг
Бч		3		Ф6В-I ГОСТ6727-53* ℓ=1310	15	3.76 кг
Бч		4		-100×6 ГОСТ 103-76 ℓ=50	4	0.94 кг

1.133.1-5 вып. 227.110

Рук.маст 5	Станишевский	
Гл.инж.маст	Панков	
ГИП	Зыкина	
Рук.гр.	Мелюшкина	
Проверил	Гуткина	
Разраб.	Акимова	

Сетка С-1

Стадия	Масса	Масштаб
Р	7.98	1:20
Лист	Листов 1	

ЦНИИЭП жилища г. Москва

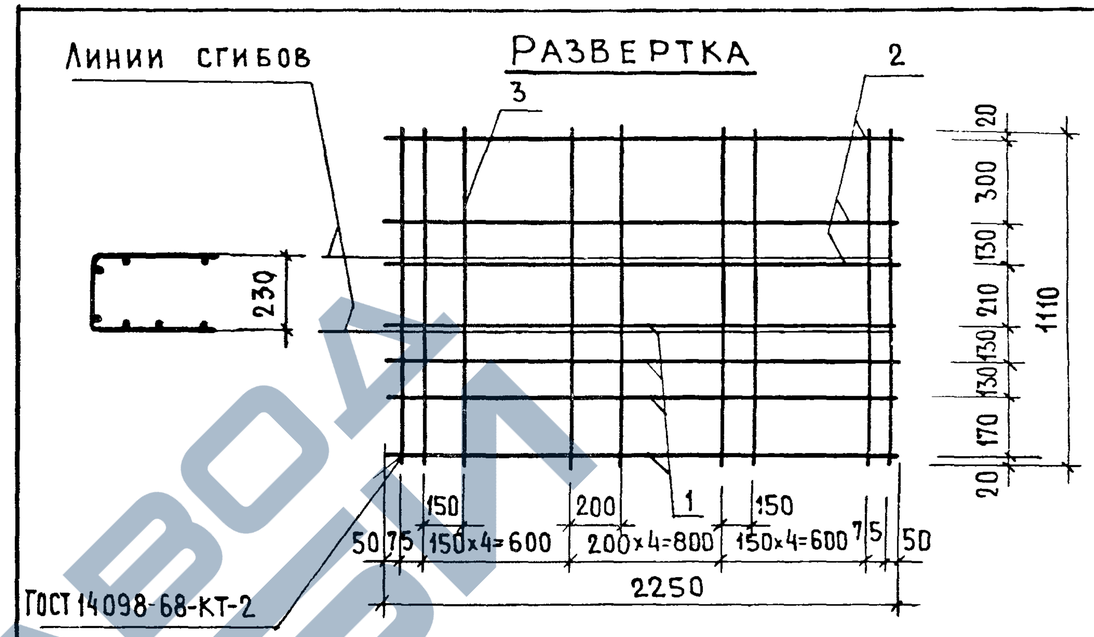

Формат	Зона	Поз.	Обозначение	Наименование	Кол.	Примечание
				Детали		
Бч		1		Ф6А-III ГОСТ 5781-75 ℓ=2250	4	2.0 кг
Бч		2		Ф6В-I ГОСТ 6727-53* ℓ=2250	3	1.50 кг
Бч		3		Ф6В-I ГОСТ 6727-53* ℓ=2250	15	3.69 кг

1.133.1-5 вып.2 27.120

Рук.маст 5	Станишевский	
Гл.инж.маст	Панков	
ГИП	Зыкина	
Рук.гр.	Мелюшкина	
Провер.	Гуткина	
Разраб	Акимова	

Сетка С-2

Стадия	Масса	Масштаб
Р	7.19	1:20
Лист	Листов 1	

ЦНИИЭП жилища г. Москва

Взамен инв.№ | Подпись и дата | Инв № подл.

https://zavodjbi.com/

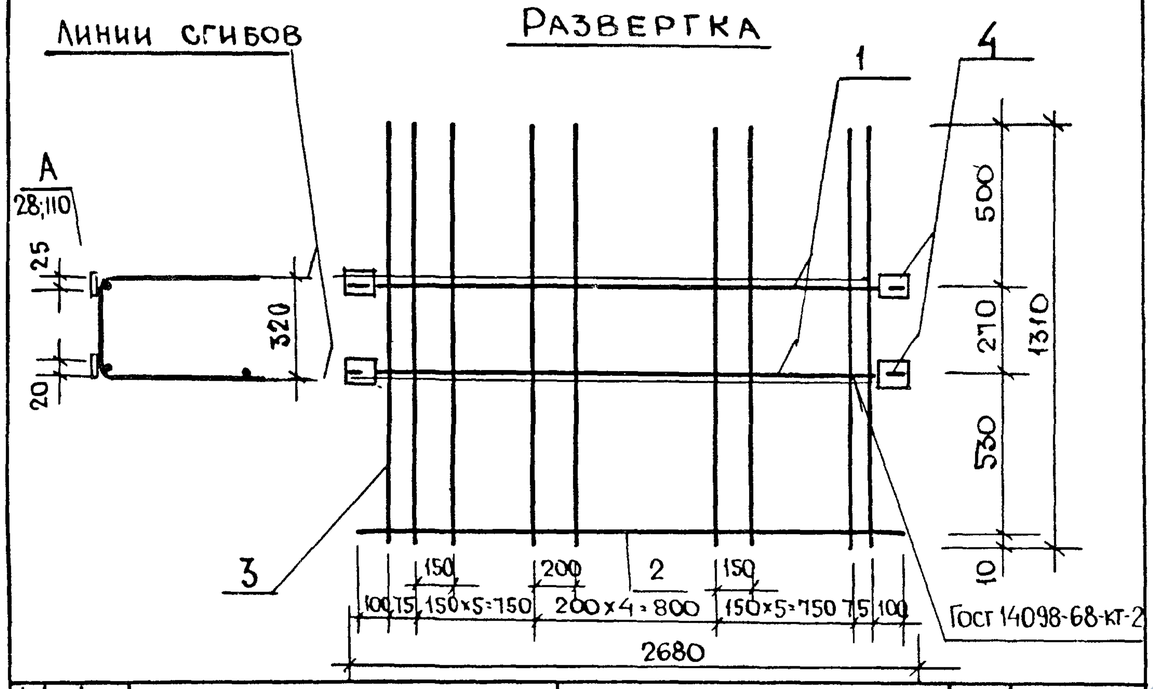

Формат	Зона	Поз.	Обозначение	Наименование	Кол.	Примечание
				Детали		
Б4		1		ф10 А-II ГОСТ 5781-75 ℓ=2650	2	3.31 кг
Б4		2		ф5 В-I ГОСТ 6727-53* ℓ=2650	1	0.41 кг
Б4		3		ф6 В-I ГОСТ 6727-53* ℓ=1310	17	4.94 кг
Б4		4		-100×6 ГОСТ 103-76 ℓ=50	4	0.94 кг

Взамен инв N | Подпись и дата | Инв N подл.

1.133.1-5 вып.2 27.130

Сетка С-3

Стадия	Масса	Масштаб
Р	960	1:20
Лист	Листов 1	

Рук.гр.5	Станишевский	
Гл.инж.пр.	Панков	
ГИП	Зыкина	
Рук.гр.	Мелюшкина	
Провер.	Гуткина	
Разраб.	Акимова	

ЦНИИЭП жилища г. Москва

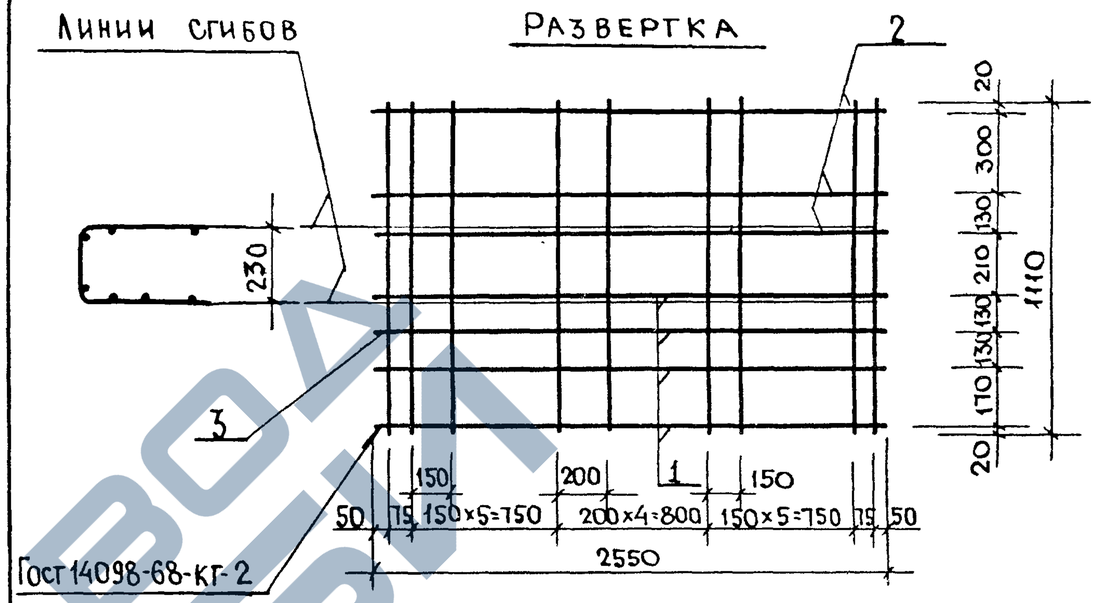

Формат	Зона	Поз.	Обозначение	Наименование	Кол.	Примечание
				Детали		
Б4		1		ф6 А-III ГОСТ 5781-75 ℓ=2550	4	2.26 кг
Б4		2		ф6 В-I ГОСТ 6727-53* ℓ=2550	3	1.70 кг
Б4		3		ф8 В-I ГОСТ 6727-53 ℓ=1110	17	7.45 кг

Взамен инв N | Подпись и дата | Инв N подл.

1.133.1-5 вып. 2. 27.140

Сетка С-4

Стадия	Масса	Масштаб
Р	11.41	1:20
Лист	Листов	

Рук.маст.	Станишевский	
Гл.инж.пр.	Панков	
ГИП	Зыкина	
Рук. гр.	Мелюшкина	
Провер.	Гуткина	
Разраб.	Акимова	

ЦНИИЭП жилища г. Москва

17399 112

https://zavodjbi.com/

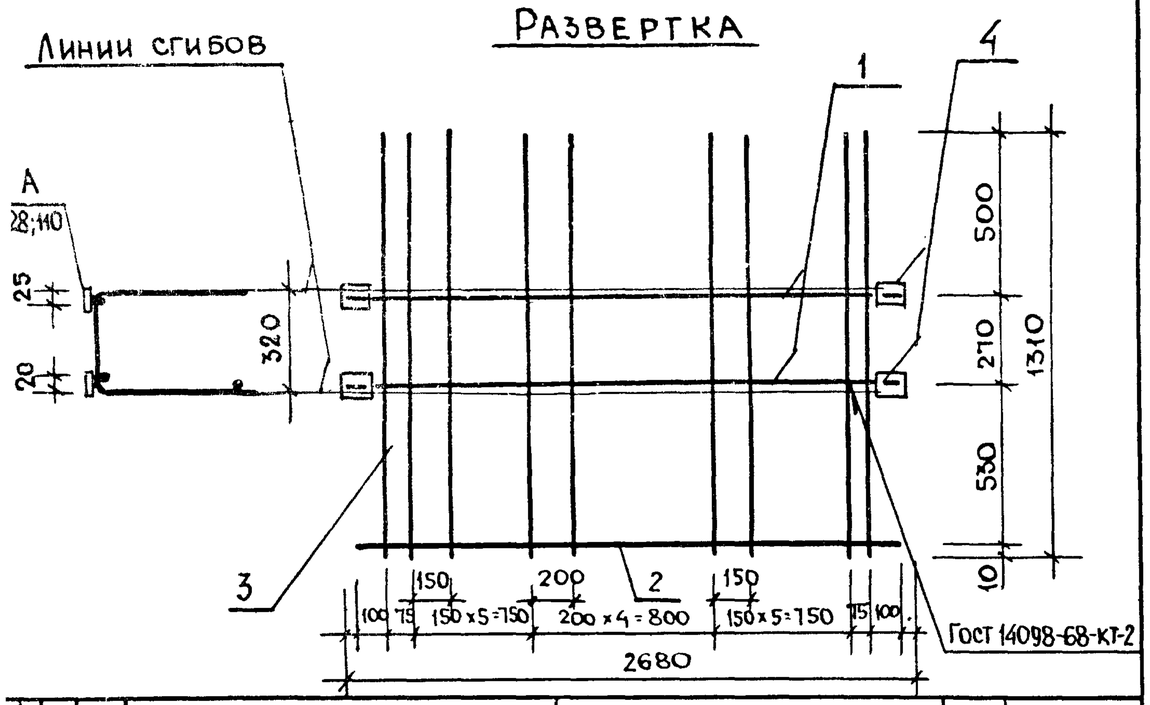

Формат	Зона	Поз.	Обозначение	Наименование	Кол.	Примечание
				Детали		
Б4		1		ф10 А-I ГОСТ 5781-75 ℓ=2650	2	3.31 кг
Б4		2		ф 5 В-I ГОСТ 6727-53* ℓ=2650	1	0.41 кг
Б4		3		ф6 В-I ГОСТ 6727-53* ℓ=1310	17	4.94 кг
Б4		4		-100×6 ГОСТ 103-76 ℓ=50	4	0.94 кг

1.133.1-5 вып. 2 28.120

Рук.мастер	Станишевский	
Гл.инженер	Панков	
ГИП	Зыкина	
Рук.гр.	Мелюшкина	
Провер.	Гуткина	
Разраб.	Акимова	

Сетка С-5

Стадия	Масса	Масштаб
Р	9.60	1:20
Лист	Листов 1	

ЦНИИЭП жилища г. Москва

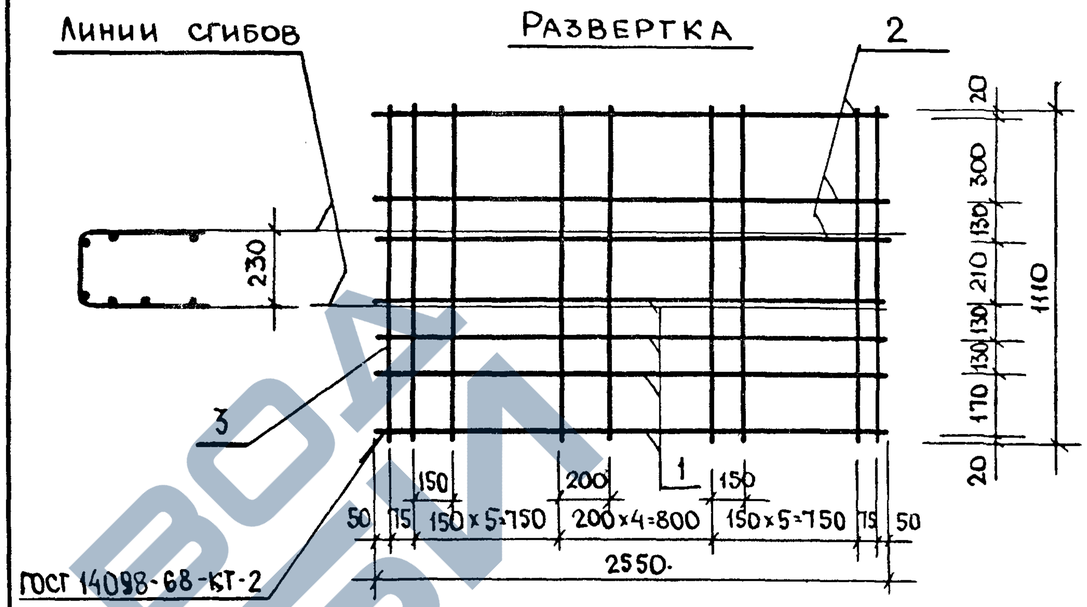

Формат	Зона	Поз.	Обозначение	Наименование	Кол.	Примечание
				Детали		
Б4		1		ф8 А-III ГОСТ 5781-75 ℓ=2550	4	4.03 кг
Б4		2		ф6 В-I ГОСТ 6727-53* ℓ=2550	3	1.70 кг
Б4		3		ф8 В-I ГОСТ 6727-53* ℓ=1110	17	7.45 кг

1.133.1-5 вып. 2 28.130

Рук.мастер	Станишевский	
Гл.инженер	Панков	
ГИП	Зыкина	
Рук.гр.	Мелюшкина	
Провер.	Гуткина	
Разраб.	Акимова	

Сетка С-6

Стадия	Масса	Масштаб
Р	13.18	1:20
Лист	Листов 1	

ЦНИИЭП жилища г. Москва

Взамен инв. № | Подпись и дата | Инв. № подл.

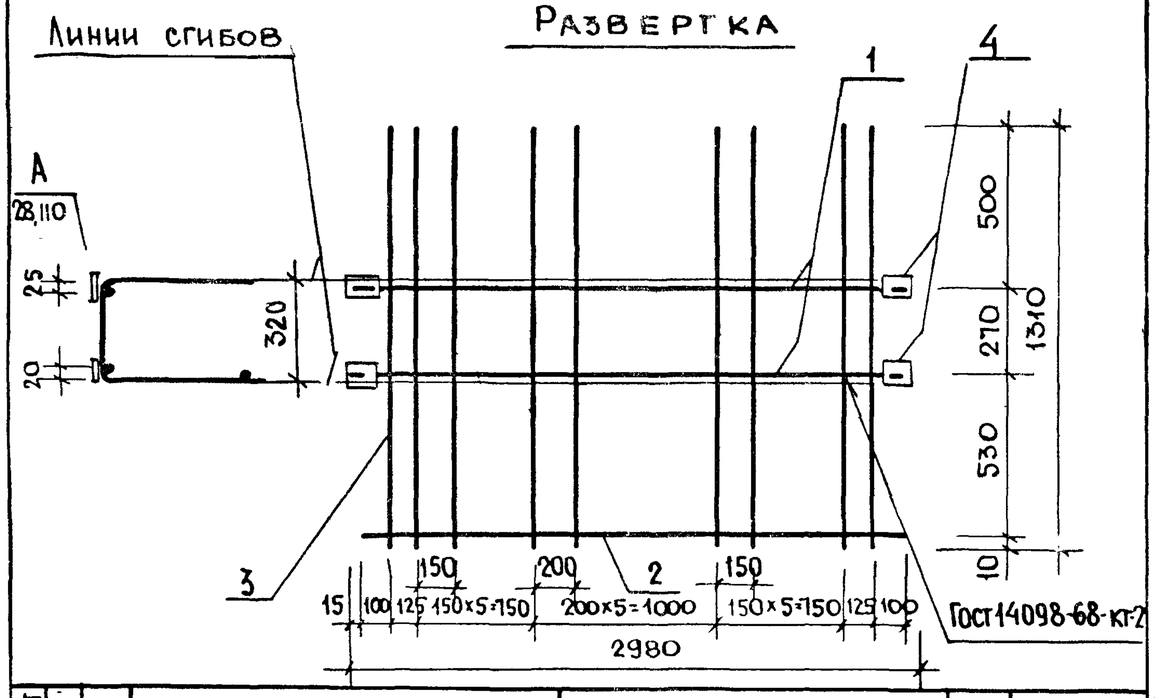

Формат	Зона	Поз.	Обозначение	Наименование	Кол.	Примечание
				Детали		
Б4		1		ф10 А-III ГОСТ 5781-75 ℓ=2950	2	3.64 кг
Б4		2		ф5 В-I ГОСТ 6727-53* ℓ=2950	1	0.45 кг
Б4		3		ф8 В-I ГОСТ 6727-53* ℓ=1310	18	9.30 кг
Б4		4		-100×6 ГОСТ 103-76 ℓ=50	4	0.94 кг

Взамен инв. № | Подпись и дата | Инв. № подл.

Рук. маст. 5	Станишевский	
Гл. инж. маст.	Панков	
ГИП	Зыкина	
Рук. гр.	Мелюшкина	
Провер.	Гуткина	
Разраб.	Акимова	

1.133.1-5 вып. 2 27.150

Сетка С-7

Стадия	Масса	Масштаб
Р	14.33	1:20
Лист	Листов 1	

ЦНИИЭП жилища г. Москва

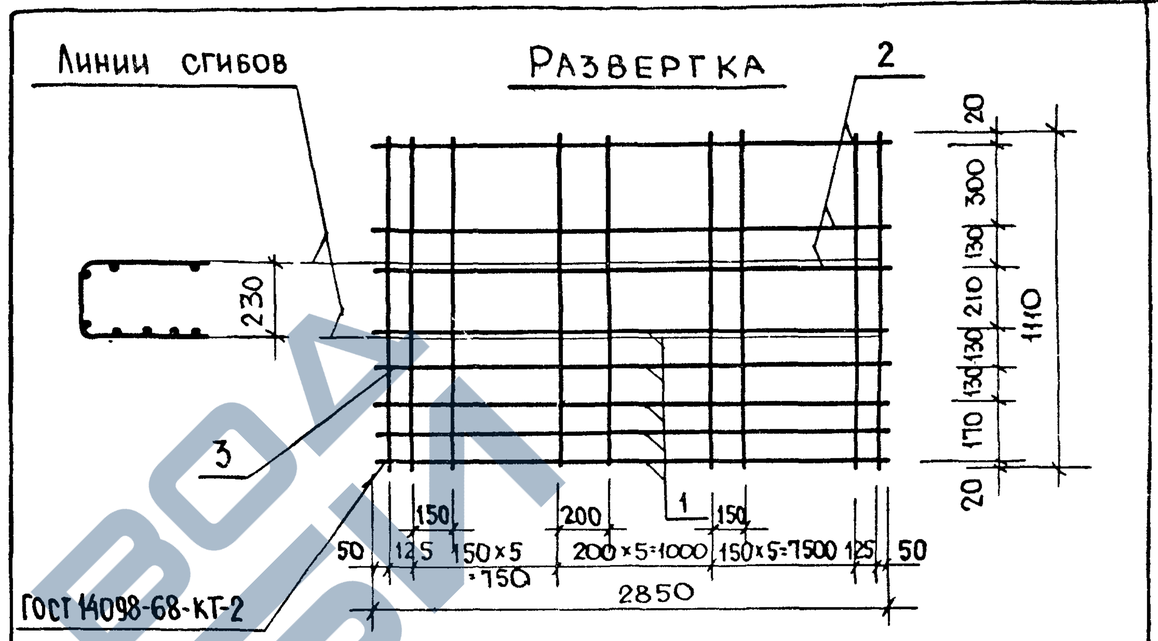

Формат	Зона	Поз.	Обозначение	Наименование	Кол.	Примечание
				Детали		
Б4		1		ф6 А-III ГОСТ 5781-75 ℓ=2850	5	3.16 кг
Б4		2		ф6 В-I ГОСТ 6727-53* ℓ=2850	3	1.90 кг
Б4		3		ф8 В-I ГОСТ 6727-53 ℓ=1110	18	1.90 кг

Взамен инв. № | Подпись и дата | Инв. № подл.

Рук. маст. 5	Станишевский	
Гл. инж. маст.	Панков	
ГИП	Зыкина	
Рук. гр.	Мелюшкина	
Провер.	Гуткина	
Разраб.	Акимова	

1.133.1-5. вып. 2 27.160

Сетка С-8

Стадия	Масса	Масштаб
Р	12.96	1:20
Лист	Листов 1	

ЦНИИЭП жилища г. Москва

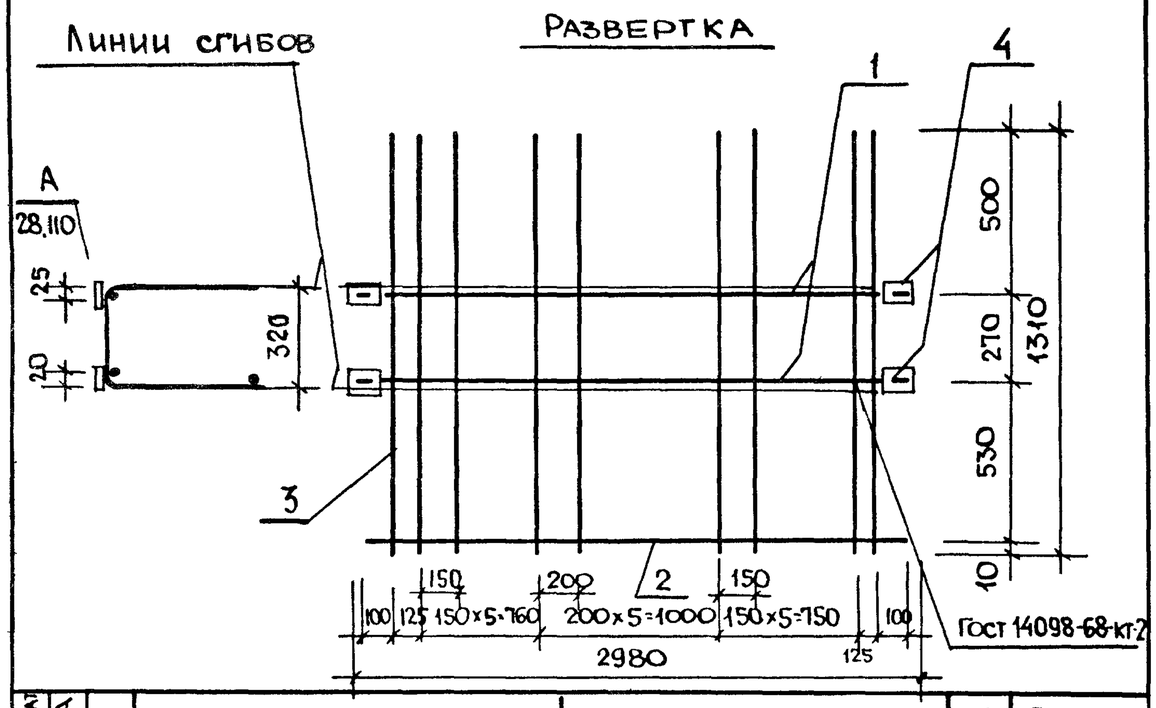

Формат	Зона	Поз	Обозначение	Наименование	Кол.	Примечание
				Детали		
Б4		1		ф10 А-I ГОСТ 5781-75 ℓ=2950	2	3.64 кг
Б4		2		ф5 В-I ГОСТ 6727-53* ℓ=2950	1	0.45 кг
Б4		3		ф8 В-I ГОСТ 6727-53* ℓ=1310	18	9.30 кг
Б4		4		-100×6 ГОСТ 103-76 ℓ=50	4	0.94 кг

1.133.1-5 вып. 2 28.140

Рук.мастер	Станишевский	
Гл.инж.мастер	Панков	
ГИП	Зыкина	
Рук.гр.	Мелюшкина	
Провер.	Гуткина	
Разраб	Акимова	

Сетка С-9

Стадия	Масса	Масштаб
Р	14.33	1:20
Лист	Листов 1	

ЦНИИЭП жилища г. Москва

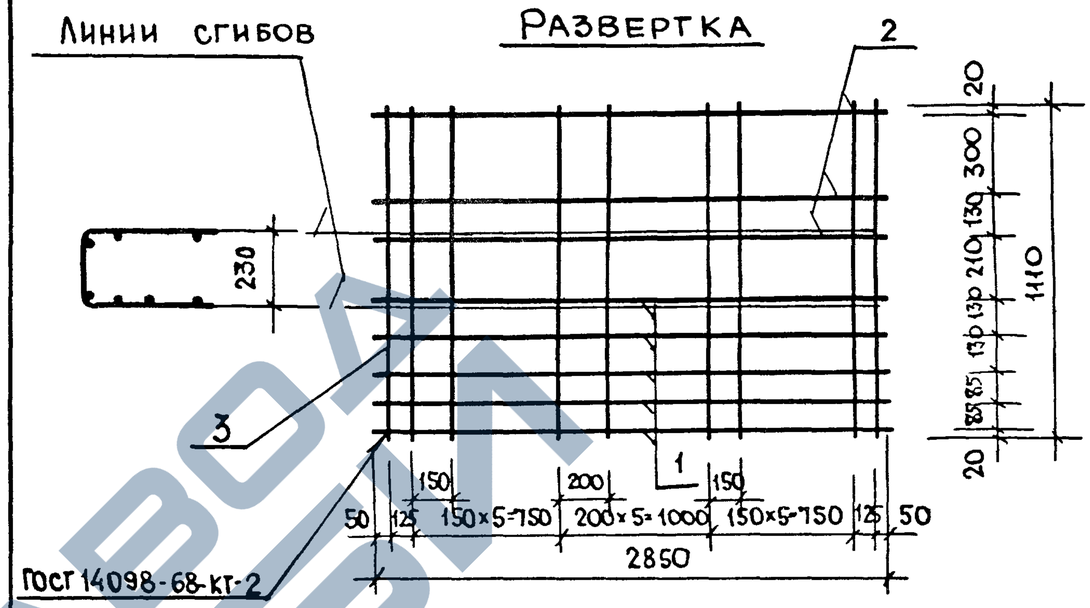

Формат	Зона	Поз	Обозначение	Наименование	Кол	Примечание
				Детали		
Б4		1		ф8 А-III ГОСТ 5781-75 ℓ=2850	5	5.53 кг
Б4		2		ф6 В-I ГОСТ 6727-53* ℓ=2850	3	1.90 кг
Б4		3		ф8 В-I ГОСТ 6727-53* ℓ=1110	18	7.90 кг

1.133.1-5 вып. 2 28.150

Рук.мастер	Станишевский	
Гл.инж.мастер	Панков	
ГИП	Зыкина	
Рук.гр	Мелюшкина	
Провер.	Гуткина	
Разраб	Акимова	

Сетка С-10

Стадия	Масса	Масштаб
Р	15.33	1:20
Лист	Листов 1	

ЦНИИЭП жилища г. Москва

Инв № подл. | Подпись и дата | Взамен инв №

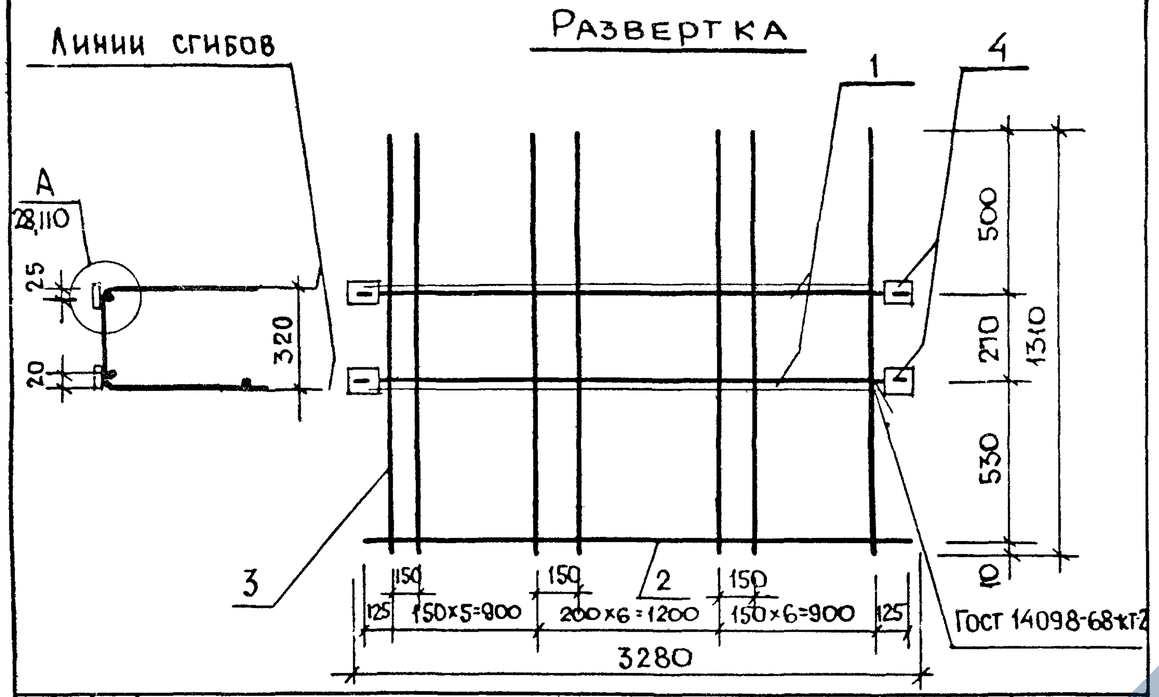

Формат	Зона	Поз	Обозначение	Наименование	Кол	Примечание
				Детали		
Б4		1		ф12А-III ГОСТ 5781-75 ℓ=3250	2	5.83 кг
Б4		2		ф5 В-I ГОСТ 6727-53* ℓ=3250	1	0.50 кг
Б4		3		ф8 В-I ГОСТ 6727-53* ℓ=1310	19	9.83 кг
Б4		5		-100×6 ГОСТ 103-76 ℓ=50	4	0.94 кг

Взамен инв № | Подпись и дата | Инв № подл

Рук. мастер	Станишевский	
Гл. инж. мас	Панков	
ГИП	Зыкина	
Рук. гр.	Мелюшкина	
Провер.	Гуткина	
Разраз	Акимова	

1.133.1-5 вып. 2 27.210

Сетка С-11

Стадия	Масса	Масштаб
Р	17.10	1:20
Лист	Листов 1	

ЦНИИЭП жилища г. Москва

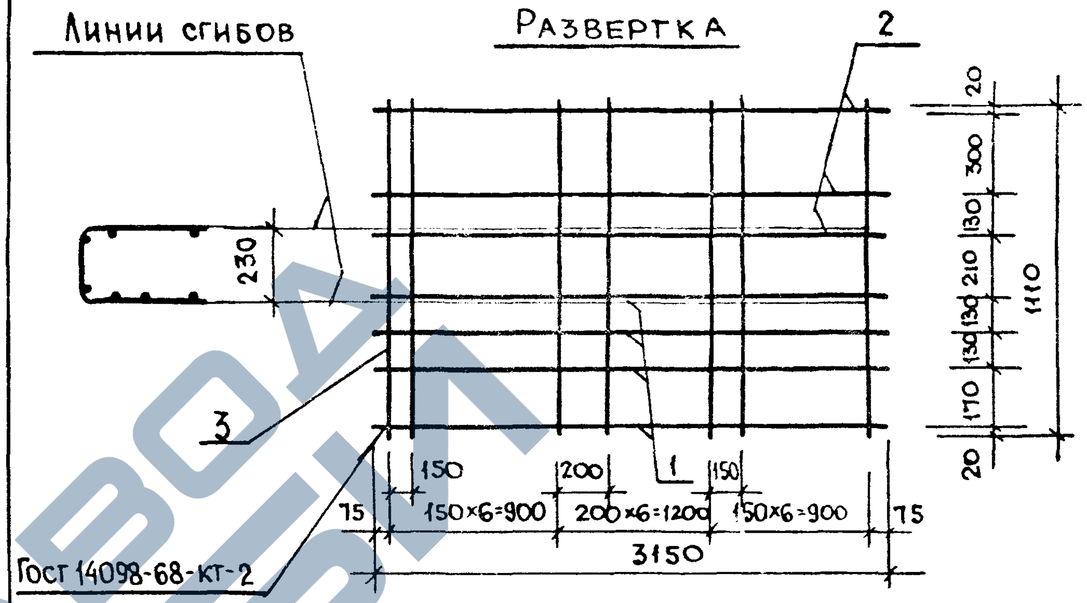

Формат	Зона	Поз.	Обозначение	Наименование	Кол.	Примечание
				Детали		
Б4		1		ф10А-II ГОСТ 5781-75 ℓ=3150	4	7.77 кг
Б4		2		ф6 В-I ГОСТ 6727-53* ℓ=3150	3	2.10 кг
Б4		3		ф8 В-I ГОСТ 6727-53* ℓ=1110	19	8.33 кг

Взамен инв № | Подпись и дата | Инв № подл.

Рук. мастер	Станишевский	
Гл. инж. мас	Панков	
ГИП	Зыкина	
Рук. гр.	Мелюшкина	
Провер	Гуткина	
Разраб	Акимова	

1.133.1-5 вып. 2 27.220

Сетка С-12

Стадия	Масса	Масштаб
Р	18.20	1:20
Лист	Листов 1	

ЦНИИЭП жилища г. Москва

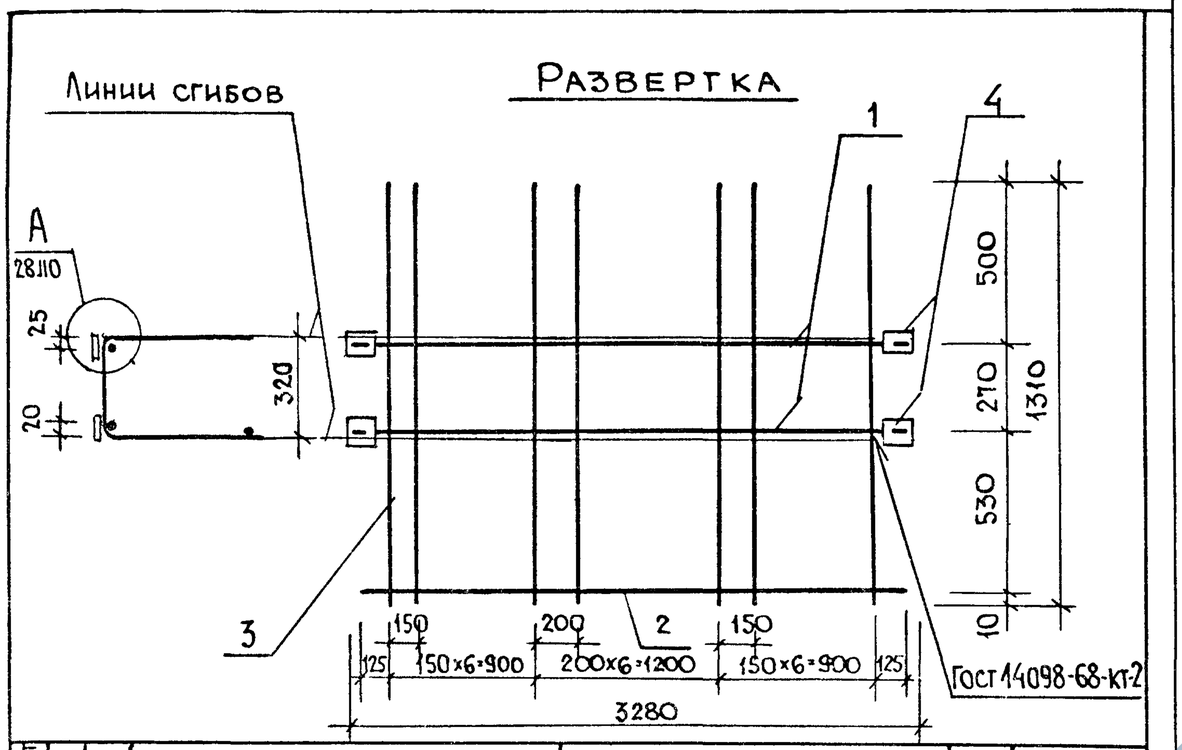

Формат	Зона	Поз.	Обозначение	Наименование	Кол.	Примечание
				Детали		
Б4		1		ф10АI ГОСТ 5781-75 ℓ=3250	2	4.04 кг
Б4		2		ф5ВI ГОСТ 6727-53* ℓ=3250	1	0.50 кг
Б4		3		ф8ВI ГОСТ 6727-53* ℓ=1310	19	9.83 кг
Б4		5		-100×6 ГОСТ 103-76 ℓ=50	4	0.94 кг

1.133.1-5 вып. 2 28.210

Рук. мастер	Станишевский	
Гл. инженер	Панков	
ГИП	Зыкина	
Рук. гр.	Мелюшкина	
Провер.	Гуткина	
Разраб.	Акимова	

Сетка С-13

Стадия	Масса	Масштаб
Р	15.31	1:20
Лист	Листов 1	

ЦНИИЭП жилища г. Москва

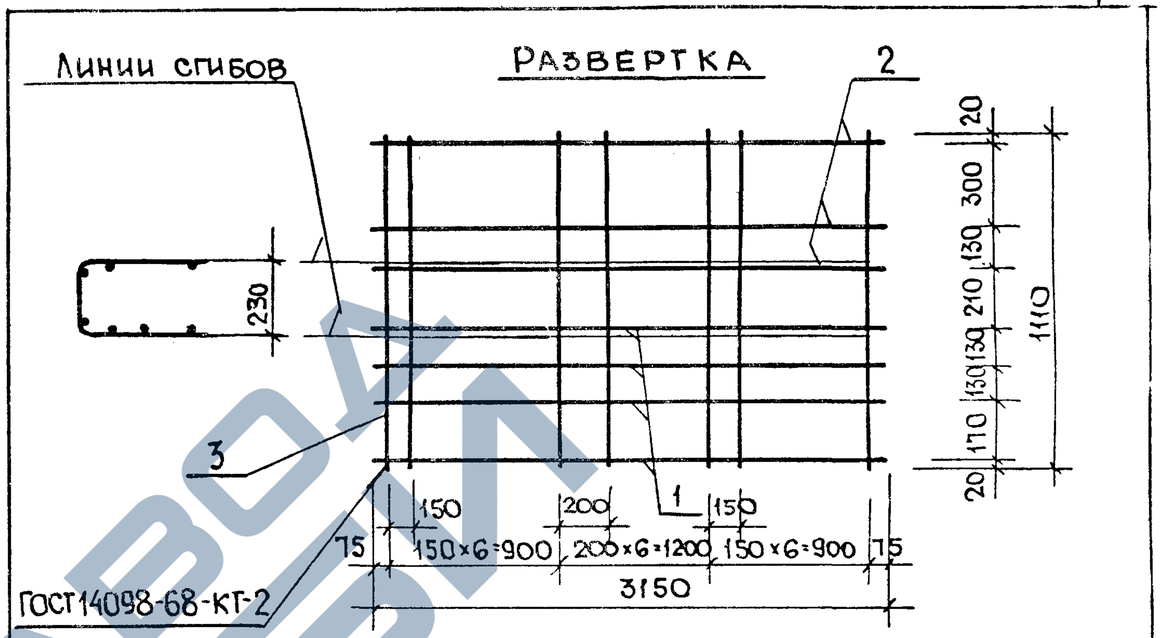

Формат	Зона	Поз.	Обозначение	Наименование	Кол.	Примечание
				Детали		
Б4		1		ф12АII ГОСТ 5781-75 ℓ=3150	4	11.2 кг
Б4		2		ф6ВI ГОСТ 6727-53* ℓ=3150	3	2.10 кг
Б4		3		ф8ВI ГОСТ 6727-53* ℓ=1110	19	8.33 кг

1.133.1-5 вып. 2 28.220

Рук. мастер	Станишевский	
Гл. инженер	Панков	
ГИП	Зыкина	
Рук. гр.	Мелюшкина	
Провер.	Гуткина	
Разраб.	Акимова	

Сетка С-14

Стадия	Масса	Масштаб
Р	21.63	1:20
Лист	Листов 1	

ЦНИИЭП жилища г. Москва

Инв. № подл. | Подпись и дата | Взамен инв. №

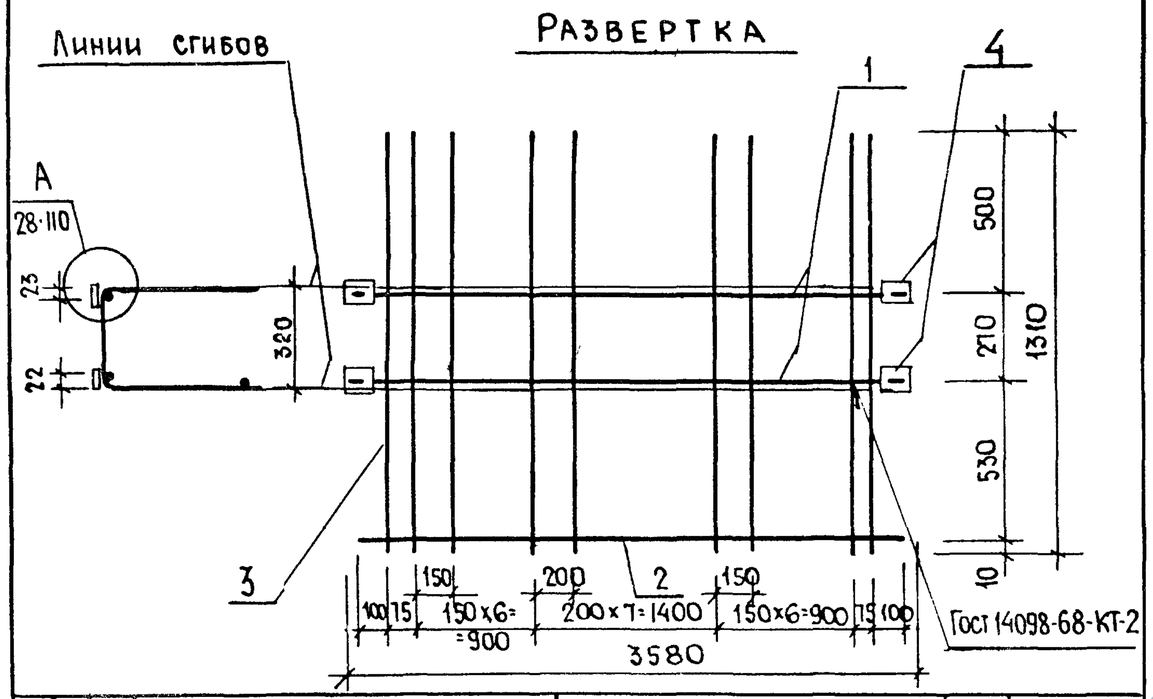

Формат	Зона	Поз.	Обозначение	Наименование	Кол.	Примечание
				Детали		
Б4		1		ф12 А-III ГОСТ 5781-75 ℓ=3550	2	6.30 кг
Б4		2		ф6 В-I ГОСТ 6727-53* ℓ=3550	1	0.79 кг
Б4		3		ф8 В-I ГОСТ 6727-53* ℓ=1310	22	11.40 кг
Б4		4		-100×6 ГОСТ 103-76 ℓ=50	4	0.94 кг

Взамен инв № | Подпись и дата | Инв № подл

Рук. мастер	Станишевский	
Гл. инж. мастер	Панков	
ГИП	Зыкина	
Рук. гр.	Мелюшкина	
Провер.	Гуткина	
Разраб.	Акимова	

1.133.1-5 вып. 2 27.230

Сетка С-15

Стадия	Масса	Масштаб
Р	19.43	1:20
Лист	Листов 1	

ЦНИИЭП жилища г. Москва

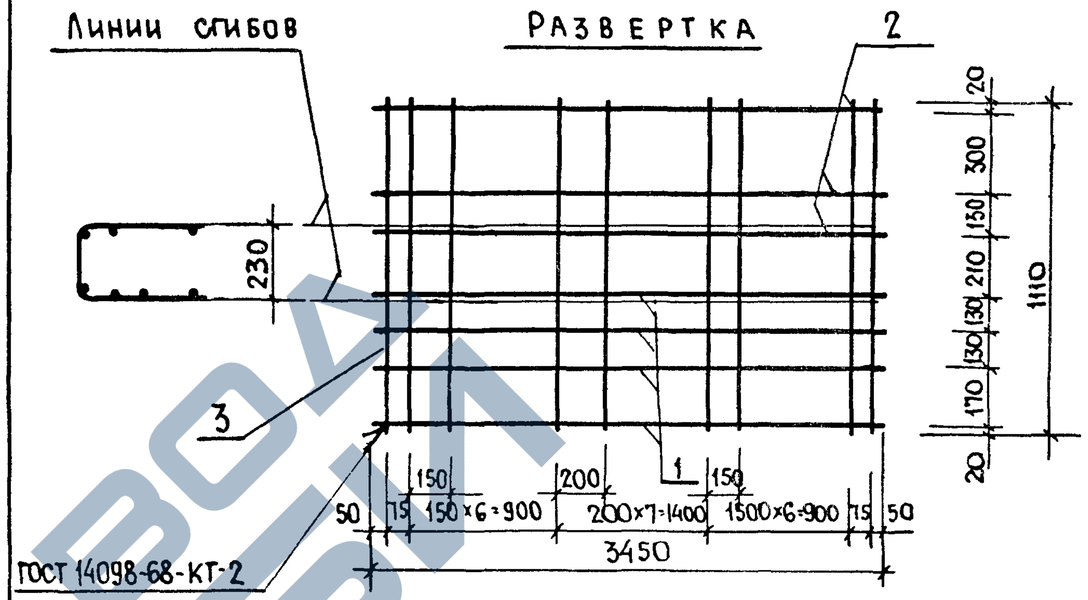

Форма	Зона	Поз.	Обозначение	Наименование	Кол.	Примечание
				Детали		
Б4		1		ф12 А-III ГОСТ 5781-75 ℓ=3450	4	12.25 кг
Б4		2		ф6 В-I ГОСТ 6727-53* ℓ=3450	3	2.30 кг
Б4		3		ф8 В-I ГОСТ 6727-53* ℓ=1110	22	9.60 кг

Взамен инв № | Подпись и дата | Инв № подл

Рук. мастер	Станишевский	
Гл. инж. мастер	Панков	
ГИП	Зыкина	
Рук. гр.	Мелюшкина	
Провер.	Гуткина	
Разраб.	Акимова	

1.133.1-5 вып. 2 27.240

Сетка С-16

Стадия	Масса	Масштаб
Р	24.0	1:20
Лист	Листов 1	

ЦНИИЭП жилища г. Москва

17399 118

ЗАВОД ЖЕЛЕЗОБЕТОНА

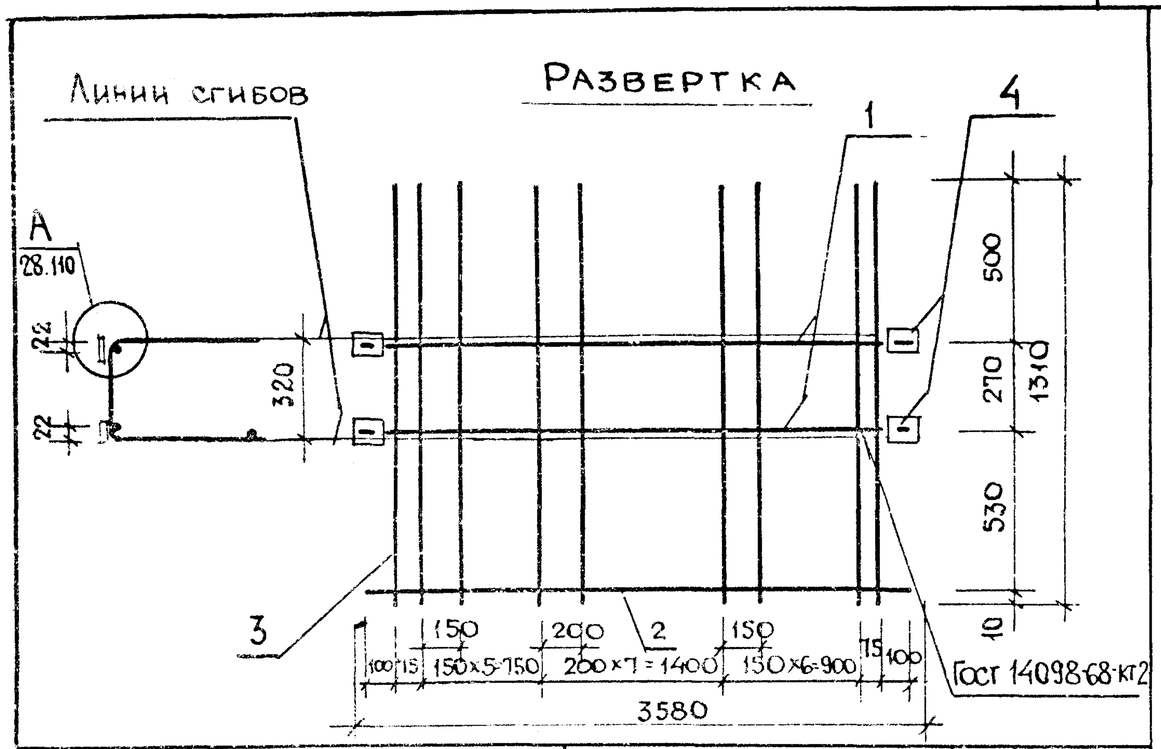

Формат	Зона	Поз.	Обозначение	Наименование	Кол.	Примечание
				Детали		
Б4		1		ф10 А-I ГОСТ 5781-75 ℓ=3550	2	4.40 кг
Б4		2		ф6 В-I ГОСТ 6727-53* ℓ=3550	1	0.79 кг
Б4		3		ф8 В-I ГОСТ 6727-53* ℓ=1310	22	11.40 кг
Б4		4		-100×6 ГОСТ 103-76 ℓ=50	4	0.94 кг

Рук.маст.5	Станишевский	
Гл.инж.маст.	Панков	
ГИП	Зыкина	
Рук.гр.	Нелюшкина	
Проверил	Гуткина	
Разраб.	Акимова	

1.133.1-5 вып. 2 28.230

Сетка С-17

Стадия	Масса	Масштаб
Р	17.53	
Лист	Листов 1	

ЦНИИЭП жилища г. Москва

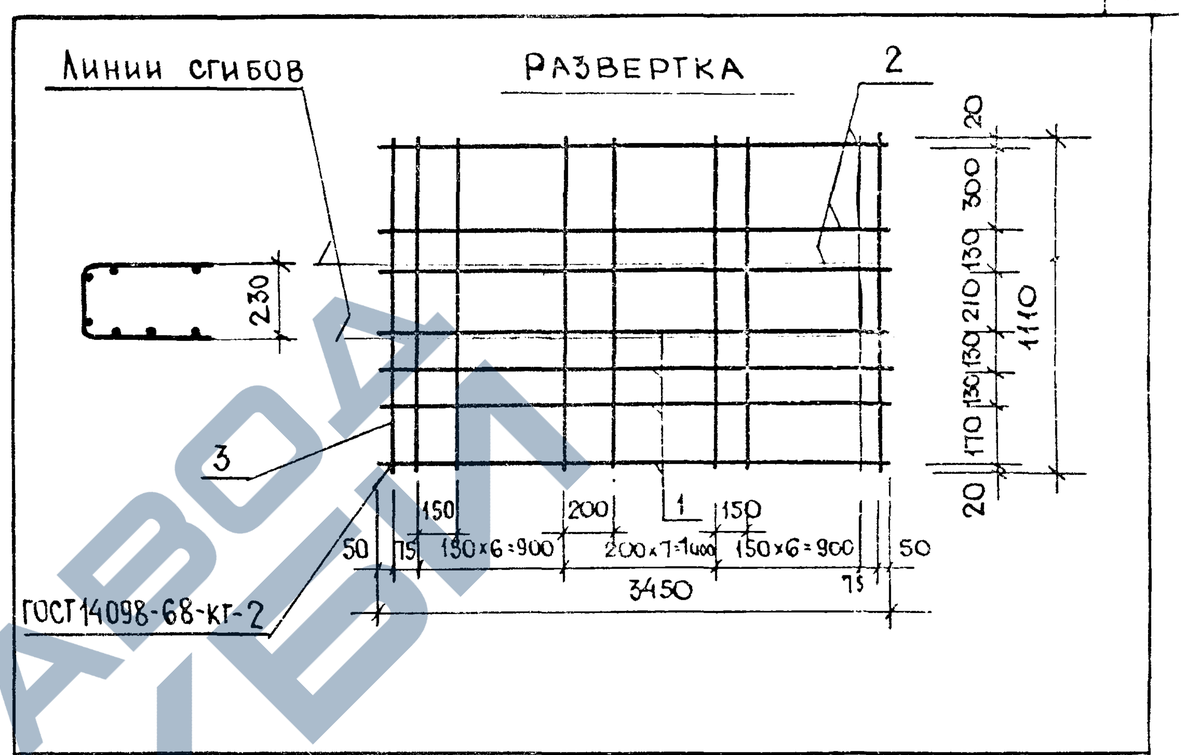

Формат	Зона	Поз.	Обозначение	Наименование	Кол.	Примечание
				Детали		
Б4		1		ф12 А-III ГОСТ 5781-75 ℓ=3450	4	12.25 кг
Б4		2		ф6 В-I ГОСТ 6727-53* ℓ=3450	3	2.30 кг
Б4		3		ф8 В-I ГОСТ 6727-53* ℓ=1110	22	9.60 кг

Взамен инв. №

Подпись и дата

Инв. № подл.

Рук.маст.5	Станишевский	
Гл.инж.маст.	Панков	
ГИП	Зыкина	
Рук.гр.	Нелюшкина	
Проверил	Гуткина	
Разраб	Акимова	

1.133.1-5 вып. 2 28.240

Сетка С-18

Стадия	Масса	Масштаб
Р	24.15	
Лист	Листов 1	

ЦНИИЭП жилища

Развертка

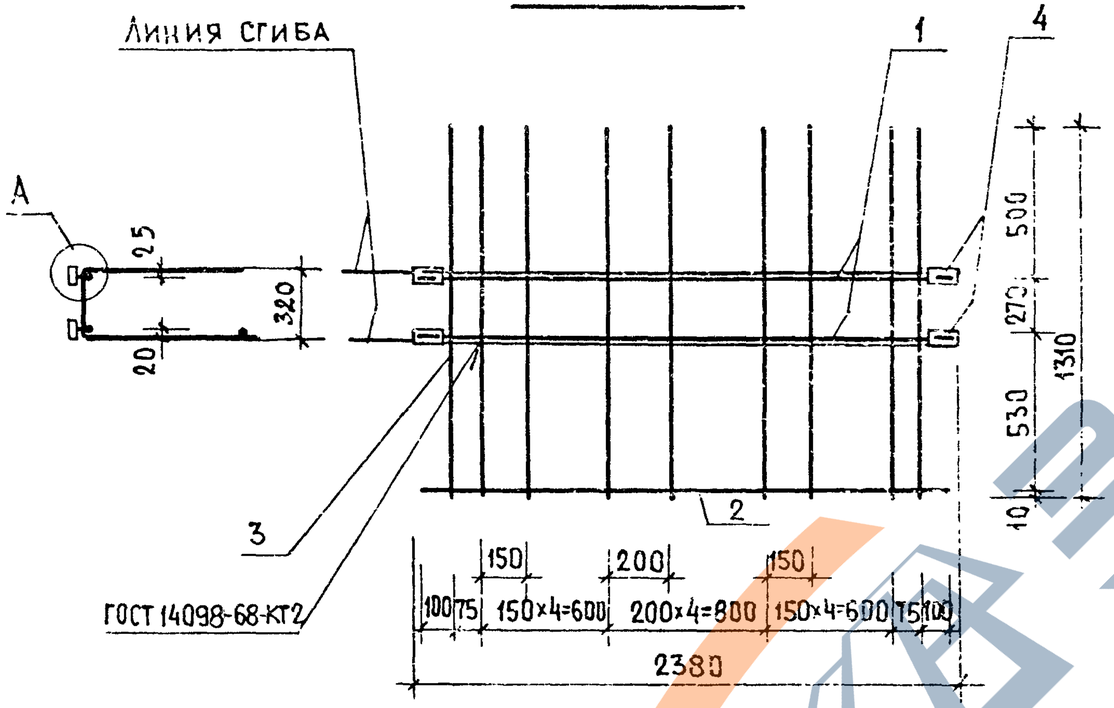

Формат	Зона	Поз.	Обозначение	Наименование	Кол.	Примечание
				Детали.		
Б4		1		Ф10А-I ГОСТ 5781-75 ℓ=2350	2	2.94 кг
Б4		2		Ф5В-I ГОСТ 6727-53* ℓ=2350	1	0.34 кг
Б4		3		Ф6В-I ГОСТ 6727-53* ℓ=1310	15	3.76 кг
Б4		4		100×6 ГОСТ 103-76 ℓ=50	4	0.94 кг

Сварка ручная дуговая L-75, К-6мм

Рук.маст.Э	Станкевичин		1.133.1-5 Вып.2 28.110
Гл.инж.пр.	Панков		Сетка С-19
ГИП	Зыкина		Стадия: Р; Масса: 7.98; Масштаб:
Рук.гр.	Гуткина		Лист; Листов 1
Провер.	Гуткина		ЦНИИЭП жилища г. Москва
Разраб.	Акимова		

Инв.№ подл. | Подпись и дата | Взам.инв.№

17339 120

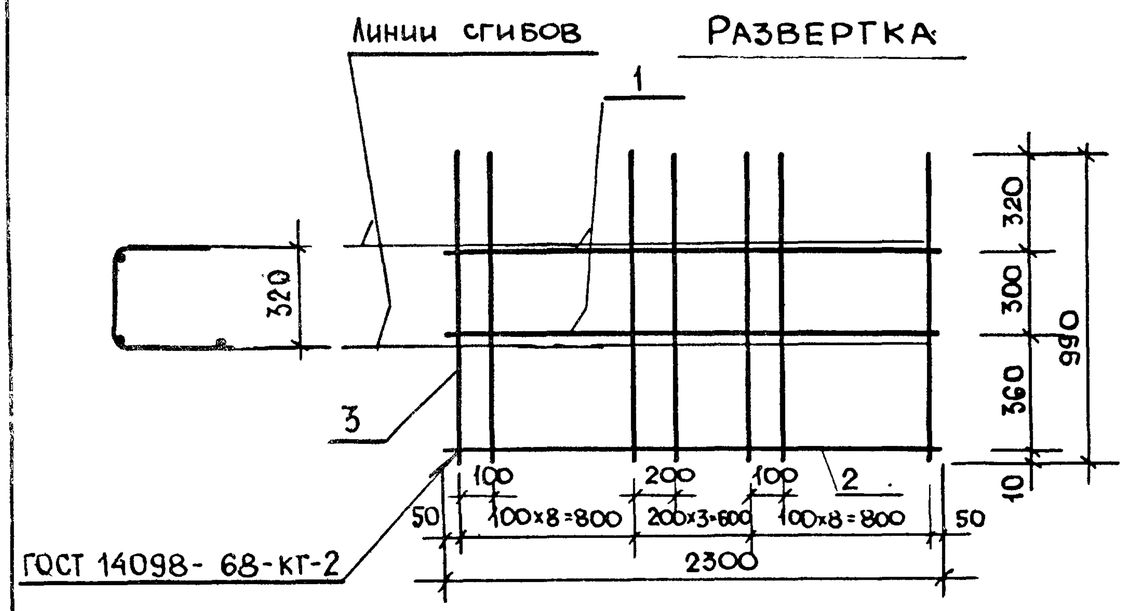

Формат	Зона	Поз.	Обозначение	Наименование	Кол.	Примечание
				Детали		
Б1		1		ф10 А-II ГОСТ 5781-75 ℓ=2300	2	2.84 кг
Б4		2		ф5 В-I ГОСТ 6727-53* ℓ=2300	1	0.35 кг
Б4		3		ф6 В-I ГОСТ 6727-53* ℓ=990	20	4.40 кг

1.133.1-5 вып. 2 29.110

Сетка С-20

Стадия	Масса	Масштаб
Р	7.59	

Лист | Листов 1

ЦНИИЭП жилища г. Москва

Рук.маст.5	Станишевский	
Гл.инж.маст.	Панков	
ГИП	Зыкина	
Рук. гр.	Мелюшкина	
Проверил	Гуткина	
Разраб.	Акимова	

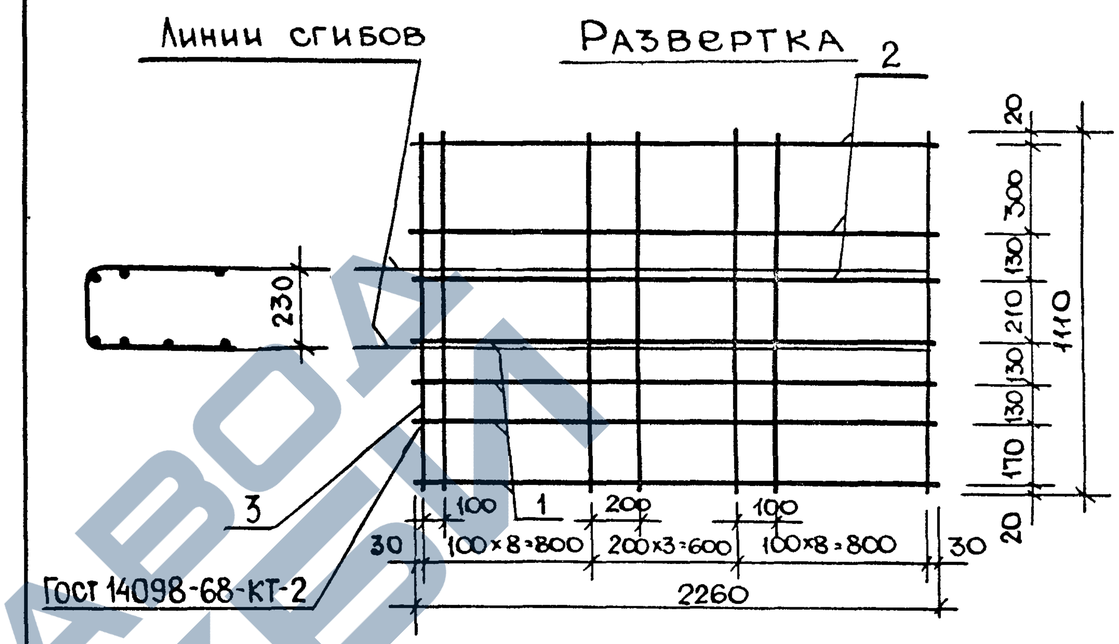

Формат	Зона	Поз.	Обозначение	Наименование	Кол.	Примечание
				Детали		
Б4		1		ф6 А-III ГОСТ 5781-75 ℓ=2260	4	2.00 кг
Б4		2		ф6 В-I ГОСТ 6727-53* ℓ=2260	3	1.51 кг
Б4		3		ф6 В-I ГОСТ 6727-53* ℓ=1110	20	4.93 кг

Взамен инв. № | Подпись и дата | Инв. № подл.

1.133.1-5 вып. 2 29.120

Сетка С-21

Стадия	Масса	Масштаб
Р	8.44	

Лист | Листов 1

ЦНИИЭП жилища г. Москва

Рук.маст.5	Станишевский	
Гл.инж.маст.	Панков	
ГИП	Зыкина	
Рук. гр.	Мелюшкина	
Провер.	Гуткина	
Разраб.	Акимова	

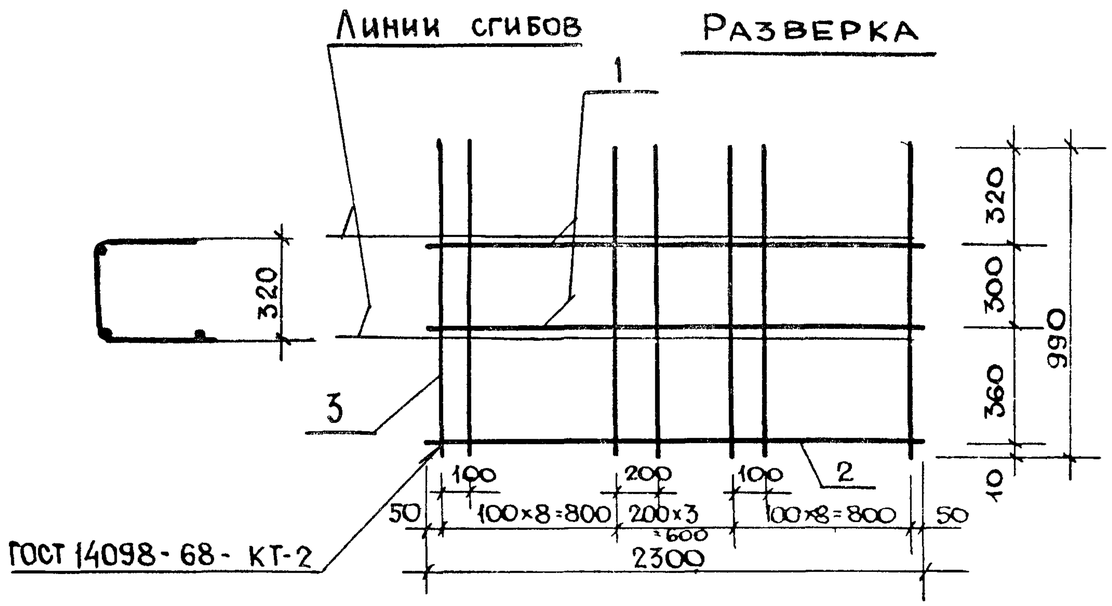

Формат	Зона	Поз.	Обозначение	Наименование	Кол.	Примечание
				Детали		
Б4		1		ф 10 А-I ГОСТ 5781-75 ℓ=2300	2	2.84 кг
Б4		2		ф 5 В-I ГОСТ 6727-53* ℓ=2300	1	0.35 кг
Б4		3		ф 6 В-I ГОСТ 6727-53* ℓ=990	20	4.40 кг

Взам. инв №

Подпись и дата

Инв № подл.

Рук.маст.5	Станишевский	
Гл.инж.маст.	Панков	
ГИП	Зыкина	
Рук.гр.	Мелюшкина	
Проверил	Гуткина	
Разраб.	Акимова	

1.133.1-5 вып. 2 30.110

Сетка С-22

Стадия	Масса	Масштаб
Р	7.59	

Лист | Листов 1

ЦНИИЭП жилища г. Москва

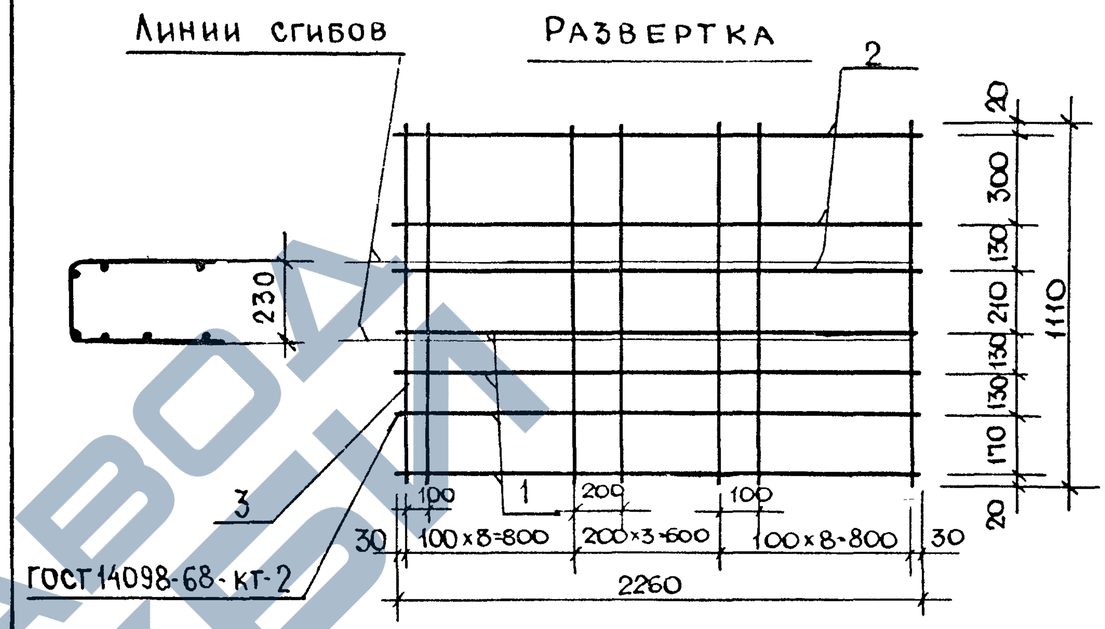

Формат	Зона	Поз.	Обозначение	Наименование	Кол.	Примечание
Б4		1		Детали		
Б4		2		ф 8 А-III ГОСТ 5781-75 ℓ=2260	4	3.57 кг
Б4		3		ф 6 В-I ГОСТ 6727-53* ℓ=2260	3	1.51 кг
				ф 6 В-I ГОСТ 6727-53* ℓ=1110	20	4.93 кг

Взамен инв №

Подпись и дата

Инв № подл.

Рук.маст.5	Станишевский	
Гл.инж.маст.	Панков	
ГИП	Зыкина	
Рук.гр.	Мелюшкина	
Провер.	Гуткина	
Разраб.	Акимова	

1.133.1-5 вып. 2 30.120

Сетка С-23

Стадия	Масса	Масштаб
Р	10.01	

Лист | Листов 1

ЦНИИЭП жилища г. Москва

https://zavodjbi.com/

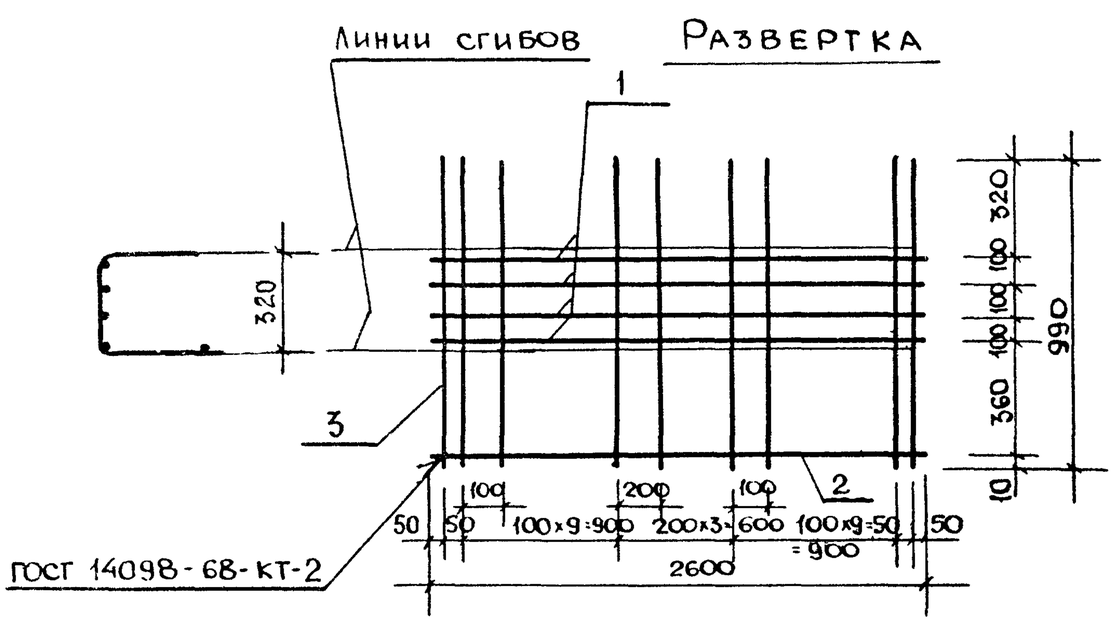

Формат	Зона	Поз.	Обозначение	Наименование	Кол.	Примечание
				Детали		
Б4		1		ф8А-III ГОСТ 5781-75 ℓ=2600	4	4,11 кг
Б4		2		ф5 В-I ГОСТ 6727-53* ℓ=2600	1	0.4 кг
Б4		3		ф6 В-I ГОСТ 6727-53* ℓ=990	24	5,27 кг

Рук.маст.5	Станишевский	
Гл.инж.маст.	Панков	
ГИП	Зыкина	
Рук.гр.	Мелюшкина	
Провер.	Гуткина	
Разраб.	Акимова	

1.133.1-5 вып. 2 29.130

Сетка С-24

Стадия	Масса	Масштаб
Р	9.78	

Лист | Листов 1

ЦНИИЭП жилища г. Москва

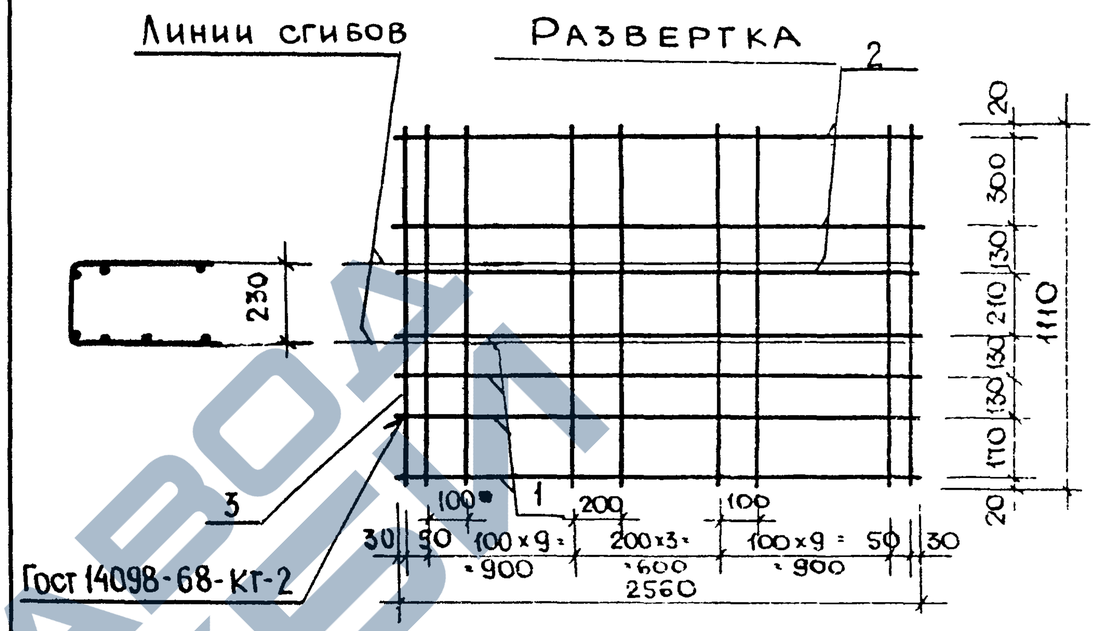

Формат	Зона	Поз.	Обозначение	Наименование	Кол	Примечание
				Детали		
Б4		1		ф8 А-III ГОСТ 5781-75 ℓ=2560	4	4.04кг
Б4		2		ф6 В-I ГОСТ 6727-53* ℓ=2560	3	1.70кг
Б4		3		ф6 В-I ГОСТ 6727-53* ℓ=1110	24	5.91кг

Взамен инв.№ | Подпись и дата | Инв.№ подл.

Рук.маст.5	Станишевский	
Гл.инж.маст.	Панков	
ГИП	Зыкина	
Рук.гр.	Мелюшкина	
Провер.	Гуткина	
Разраб.	Акимова	

1.133.1-5 вып. 2 29.140

Сетка С-25

Стадия	Масса	Масштаб
Р	11.65	

Лист | Листов 1

ЦНИИЭП жилища г. Москва

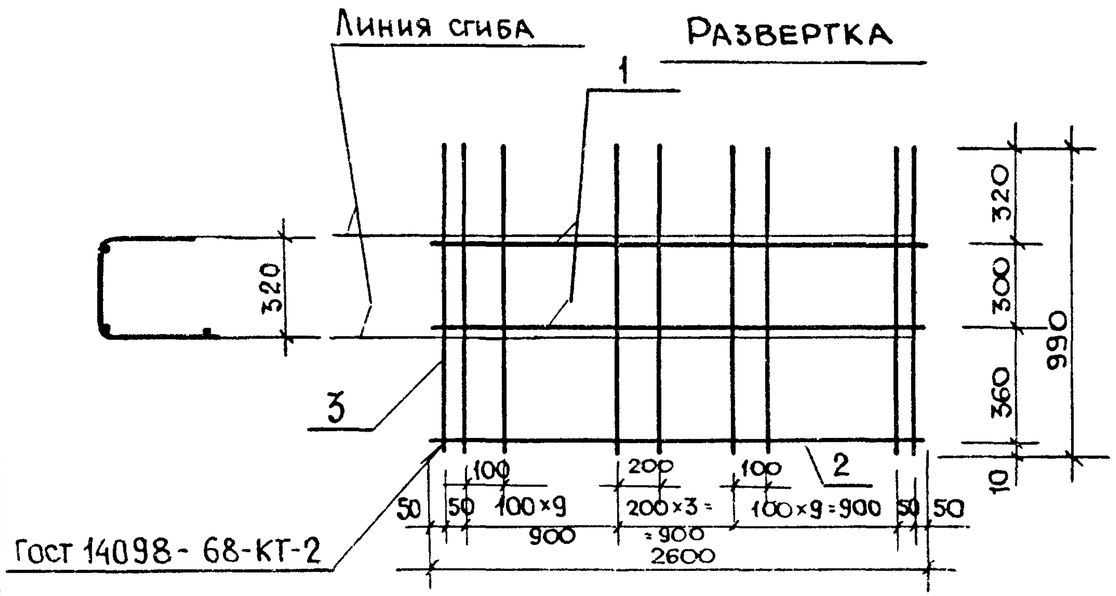

Формат	Зона	Поз.	Обозначение	Наименование	Кол.	Примечание
				Детали		
54		1		ф10А-I ГОСТ 5781-75 ℓ=2600	2	3.21 кг
54		2		ф5В-I ГОСТ 6727-53* ℓ=2600	1	0.40 кг
54		3		ф6В-I ГОСТ 6727-53* ℓ=990	24	5.27 кг

Взамен инв. N

Подпись и дата

Инв. N подл.

Рук.маст.5	Станишевский	
Глинжмаст.	Панков	
ГИП	Зыкина	
Рук.гр.	Мелюшкина	
Проверил	Гуткина	
Разраб	Акимова	

1.133.1-5 вып. 2 30.130

Сетка С-26

Стадия	Масса	Масштаб
Р	8.88	

Лист | Листов 1

ЦНИИЭП жилища г. Москва

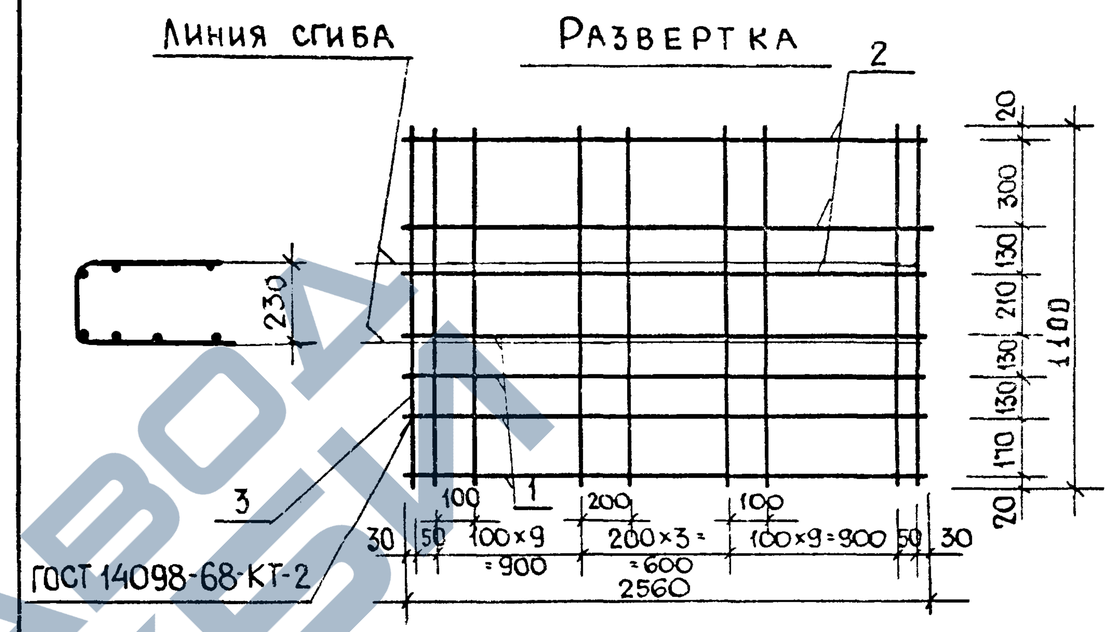

Формат	Зона	Поз.	Обозначение	Наименование	Кол.	Примечание
				Детали		
54		1		ф10А-III ГОСТ 5781-75 ℓ=2560	4	6.32 кг
54		2		ф6В-I ГОСТ 6727-53* ℓ=2560	3	1.70 кг
54		3		ф6В-I ГОСТ 6727-53* ℓ=1110	24	5.91 кг

Взамен инв. N

Подпись и дата

Инв. N подл.

Рук.маст.5	Станишевский	
Глинжмаст	Панков	
ГИП	Зыкина	
Рук.гр.	Мелюшкина	
Провер	Гуткина	
Разраб	Акимова	

1.133.1-5 вып. 2 30.140

Сетка С-27

Стадия	Масса	Масштаб
Р	13.92	

Лист | Листов 1

ЦНИИЭП жилища г. Москва

https://zavodjbi.com/

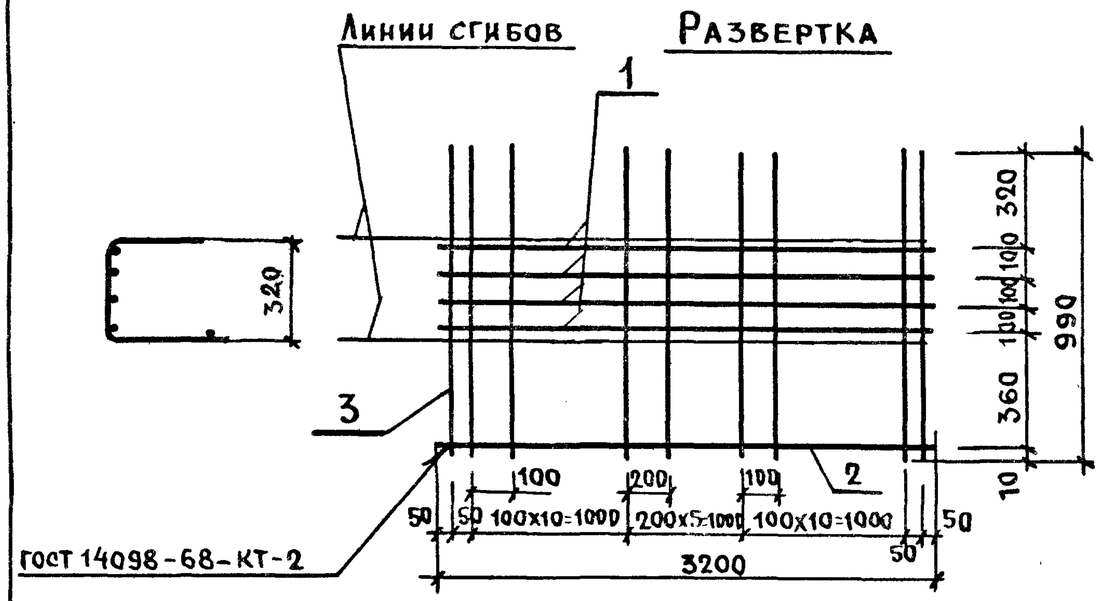

Формат	Зона	Поз.	Обозначение	Наименование	Кол.	Примечание
				Детали		
БЧ		1		ф10АIII ГОСТ 5781-75 ℓ=3200	4	7.90 кг
БЧ		2		ф5ВI ГОСТ 6727-53* ℓ=3200	1	0.50 кг
БЧ		3		ф8ВI ГОСТ 6727-53* ℓ=990	28	10.95 кг

1.133.1-5 вып.2 29.150

Рук.маст.5	Станишевский	
Гл.инж.маст.	Панков	
ГИП	Зыкина	
Рук.гр.	Мелюшкина	
Провер.	Гуткина	
Разраб.	Акимова	

Сетка С-28

Стадия	Масса	Масшт.
Р	19.35	
Лист	Листов 1	

ЦНИИЭП жилища г. Москва

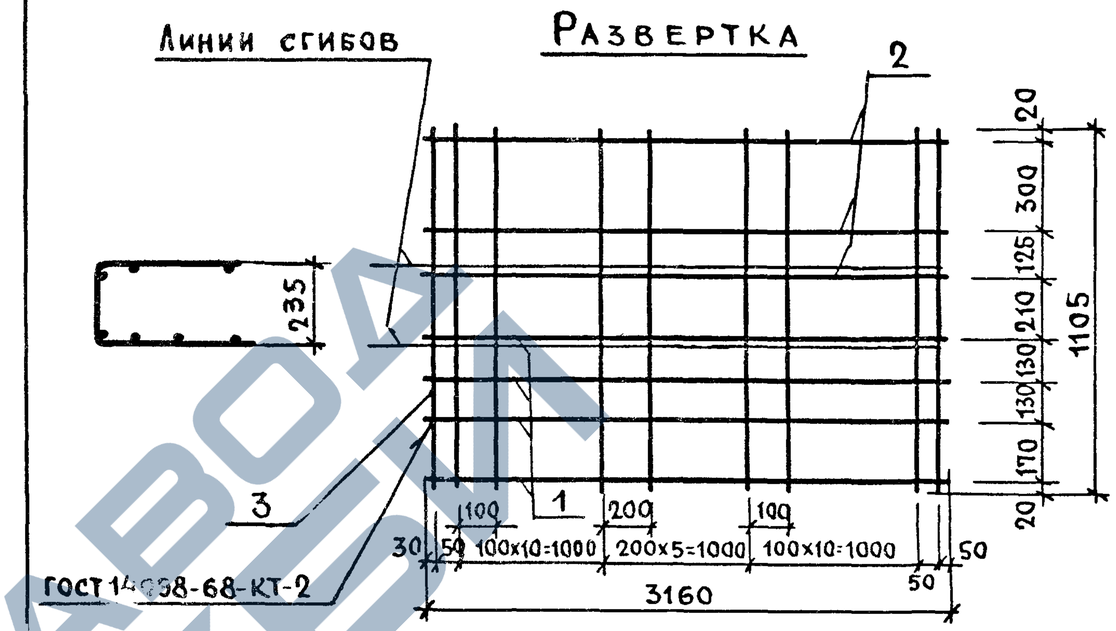

Формат	Зона	Поз.	Обозначение	Наименование	Кол	Примечание
				Детали		
БЧ		1		ф10АIII ГОСТ 5781-75 ℓ=3160	4	7.80 кг
БЧ		2		ф8ВI ГОСТ 6727-53* ℓ=3160	3	3.74 кг
БЧ		3		ф8ВI ГОСТ 6727-53* ℓ=1105	28	12.35 кг

Инв.N подл. | Подпись и дата | Взам. инв.N

1.133.1-5 вып.2 29.60

Рук.маст.5	Станишевский	
Гл.инж.маст.	Панков	
ГИП	Зыкина	
Рук.гр.	Мелюшкина	
Провер.	Гуткина	
Разраб.	Акимова	

Сетка С-29

Стадия	Масса	Масшт.
Р	23.89	
Лист	Листов 1	

ЦНИИЭП жилища г. Москва

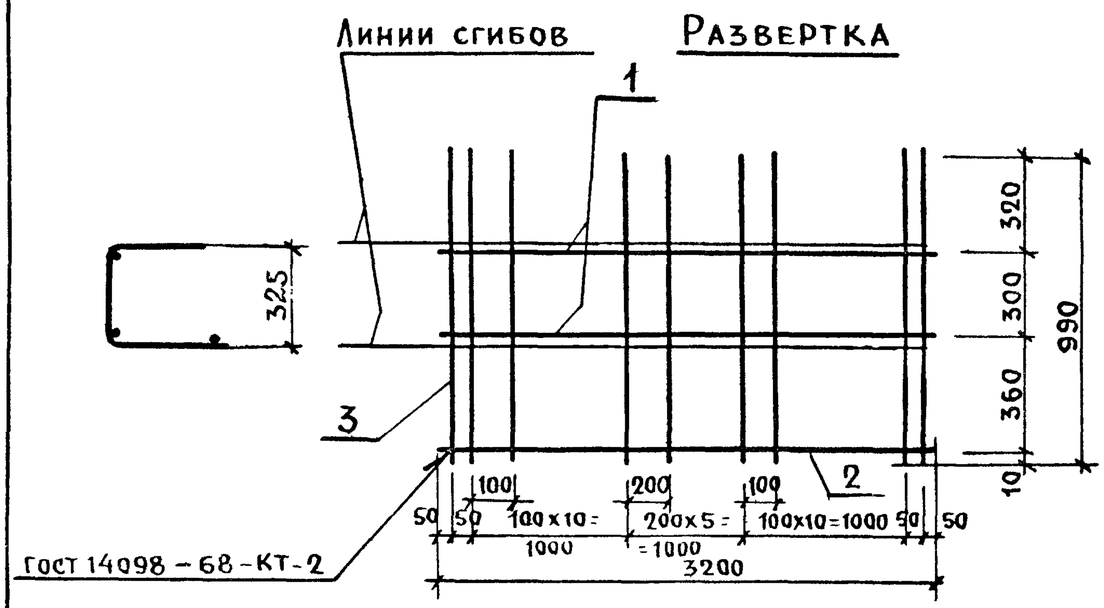

Формат	Зона	Поз.	Обозначение	Наименование	Кол.	Примечание
				Детали		
Б4		1		ф10АI ГОСТ 5781-75 ℓ=3200	2	3.95 кг
Б4		2		ф5ВI ГОСТ 6727-53* ℓ=3200	1	0.50 кг
Б4		3		ф8ВI ГОСТ 6727-53* ℓ=990	28	10.95 кг

Взам. инв. N | Подпись и дата | Инв. N подл.

Рук.маст.	Станишевский	
Гл.инж.маст.	Панков	
ГИП	Зыкина	
Рук.гр.	Мелюшкина	
Провер.	Гуткина	
Разраб.	Акимова	

1.133.1-5 вып.2 30.150

Сетка С-30

Стадия	Масса	Масшт.
Р	15.40	
Лист	Листов 1	

ЦНИИЭП жилища г. Москва

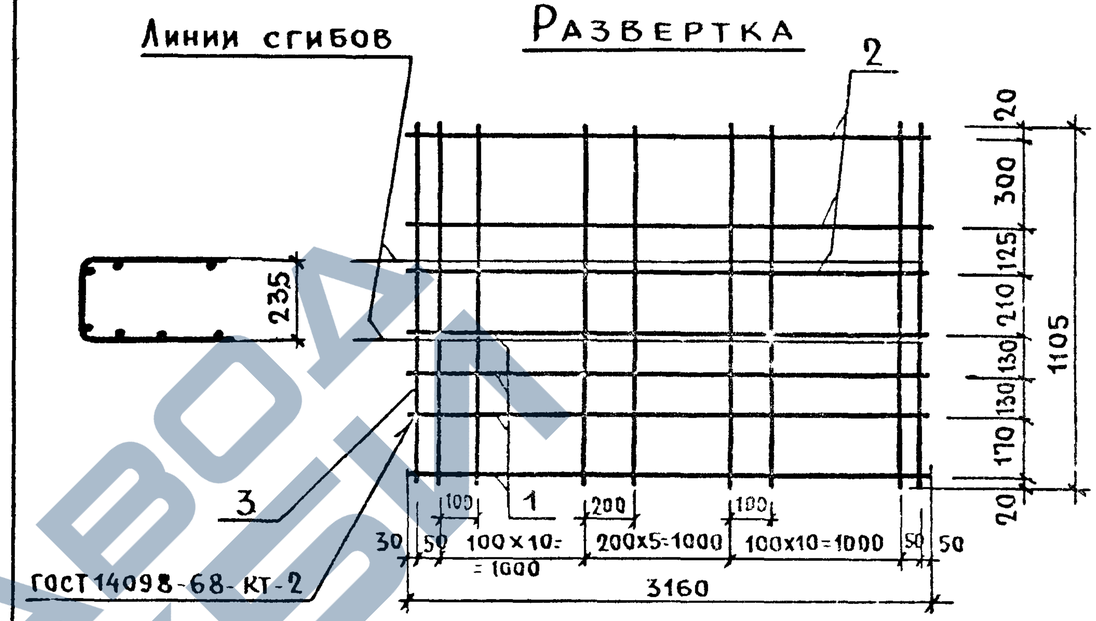

Формат	Зона	Поз.	Обозначение	Наименование	Кол.	Примечание
				Детали		
Б4		1		ф14АIII ГОСТ 5781-75 ℓ=3160	4	15.27 кг
Б4		2		ф8ВI ГОСТ 6727-53* ℓ=3160	3	3.74 кг
Б4		3		ф8ВI ГОСТ 6727-53* ℓ=1105	28	12.35 кг

Взам. инв. N | Подпись и дата | Инв. № подл.

Рук.маст.	Станишевский	
Гл.инж.маст.	Панков	
ГИП	Зыкина	
Рук.гр.	Мелюшкина	
Провер.	Гуткина	
Разраб.	Акимова	

1.133.1-5 вып.2 30.160

Сетка С-31

Стадия	Масса	Масшт.
Р	31.36	
Лист	Листов 1	

ЦНИИЭП жилища г. Москва

https://zavodjbi.com/

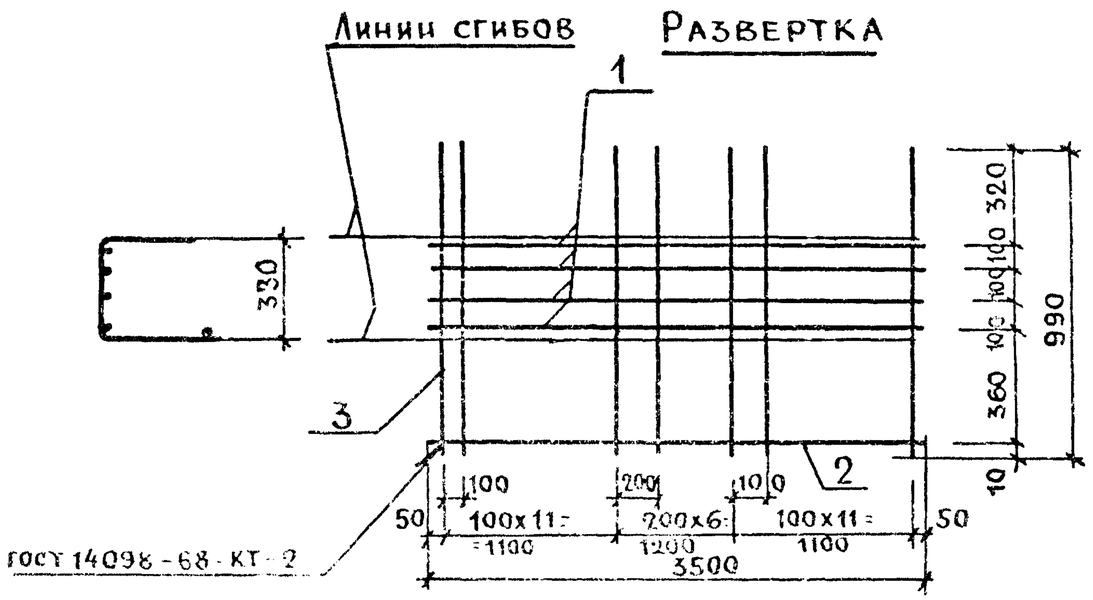

Формат	Зона	Поз.	Обозначение	Наименование	Кол.	Примечание
				Детали		
БЧ		1		⌀12 AIII ГОСТ 5781-75 ℓ=3500	4	12.43 кг
БЧ		2		⌀6 BI ГОСТ6727-53* ℓ=3500	1	0.78 кг
БЧ		3		⌀8 BI ГОСТ6727-53* ℓ=990	29	11.34 кг

Рук.маст.	Станишевский	
Гл.инж.пр.	Панков	
ГИП	Зыкина	
Рук. гр.	Мелюшкина	
Провер.	Гуткина	
Разраб.	Акимова	

1.133.1-5 вып.2 31.110

Сетка С-32

Стадия	Масса	Масшт.
Р	24.55	
Лист	Листов 1	

ЦНИИЭП жилища г. Москва

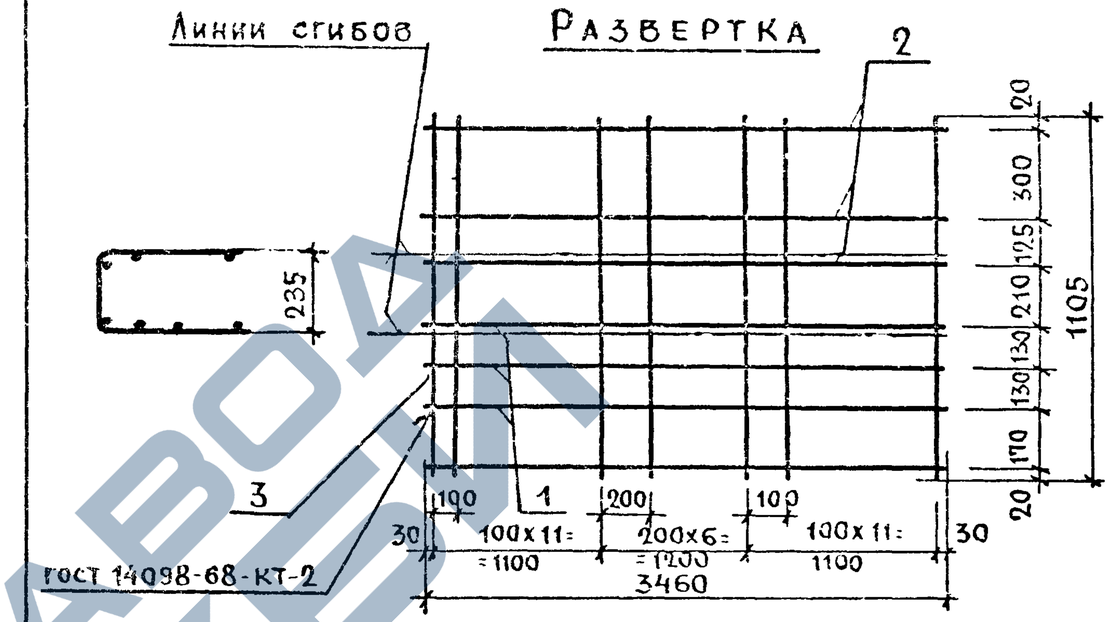

Формат	Зона	Поз.	Обозначение	Наименование	Кол.	Примечание
				Детали		
БЧ		1		⌀12 AIII ГОСТ 5781-75 ℓ=3460	4	1230 кг
БЧ		2		⌀8 BI ГОСТ6727-53* ℓ=3460	3	4.10 кг
БЧ		3		⌀8 BI ГОСТ6727-53* ℓ=1105	29	12.66 кг

Рук.маст.	Станишевский	
Гл.инж.пр.	Панков	
ГИП	Зыкина	
Рук. гр.	Мелюшкина	
Провер.	Гуткина	
Разраб.	Акимова	

1.133.1-5 вып.2 31.120

Сетка С-33

Стадия	Масса	Масшт.
Р	29.06	
Лист	Листов 1	

ЦНИИЭП жилища г. Москва

Инв.№ подл. | Подпись и дата | Взам. инв.№

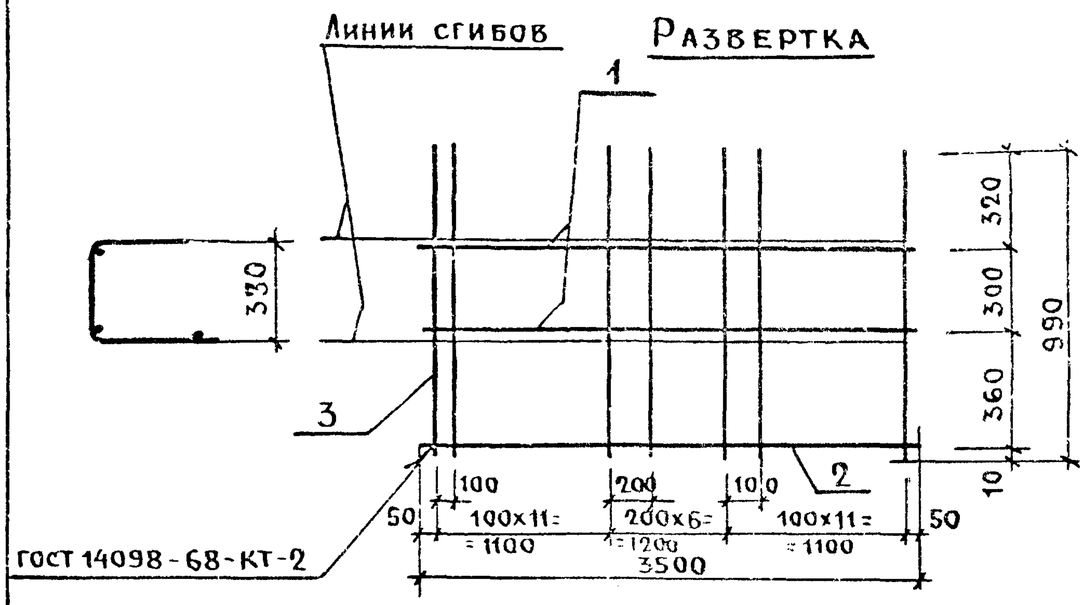

Формат	Зона	Поз.	Обозначение	Наименование	Кол.	Примечание
				Детали		
Б4		1		Ф10 АI ГОСТ 5781-75 ℓ=3500	2	4.32 кг
Б4		2		Ф6 ВI ГОСТ 6727-53* ℓ=3500	1	0.78 кг
Б4		3		Ф8 ВI ГОСТ 6727-53* ℓ=990	29	11.34 кг

Инв. N подл. | Подпись и дата | Взамен инв. N

Рук.маст.	Станишевский	
Гл.инж.маст.	Панков	
ГИП	Зыкина	
Рук. гр.	Мелюшкина	
Провер.	Гуткина	
Разраб.	Акимова	

1.133.1-5 вып. 2 32.110

Сетка С-34

Стадия	Масса	Масштаб
Р	16.44	

Лист | Листов 1

ЦНИИЭП жилища г. Москва

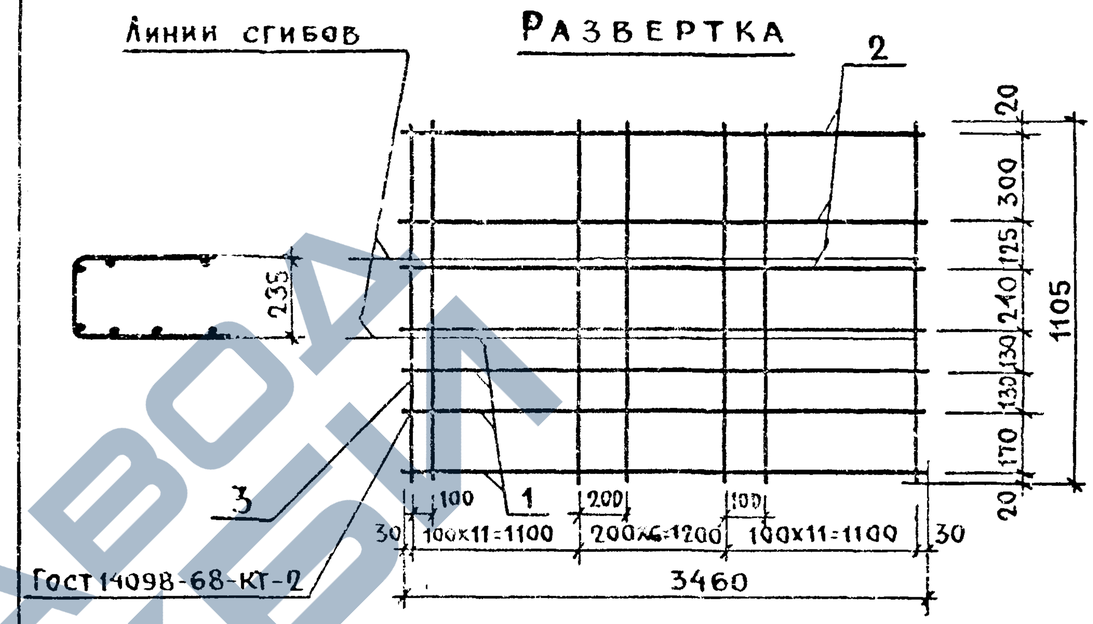

Формат	Зона	Поз.	Обозначение	Наименование	Кол.	Примечание
				Детали		
Б4		1		Ф18 АIII ГОСТ 5781-75 ℓ=3460	4	27.65 кг
Б4		2		Ф8 ВI ГОСТ 6727-53* ℓ=3460	3	4.10 кг
Б4		3		Ф8 ВI ГОСТ 6727-53* ℓ=1105	29	12.66 кг

Инв. N подл. | Подпись и дата | Взам. инв. N

Рук.маст.	Станишевский	
Гл.инж.маст.	Панков	
ГИП	Зыкина	
Рук. гр.	Мелюшкина	
Провер.	Гуткина	
Разраб.	Акимова	

1.133.1-5 вып. 2 32.120

Сетка С-35

Стадия	Масса	Масшт.
Р	44.41	

Лист | Листов 1

ЦНИИЭП жилища г. Москва

ЗАВОД ЖЕЛЕЗА

Формат	Зона	Поз.	Обозначение	Наименование	Кол.	Примечание
				Документация		
11			1.133.1-5 вып.2 33.110сб	Сборочный чертеж		
				Детали		
Б4		1		ф10АI ГОСТ 5781-75 ℓ=1180	2	1.46кг
Б4		2		ф10АI ГОСТ 5781-75 ℓ=600	4	1.48кг
Б4		3		ф10АI ГОСТ 5781-75 ℓ=270	4	0.67кг
Б4		4		ф4ВI ГОСТ 6727-53* ℓ=270	7	0.19кг
Б4		5		-100х6 ГОСТ 103-57* ℓ=50	4	0.94кг
			Различия исполнении С-36 и С-36л			
			по сборочному	чертежу		

Рук.маст.5	Станишевский		1.133.1-5 вып. 2 33.110
Гл.инж.маст.	Панков		Сетка С-36, С-36л
ГИП	Зыкина		Стадия: Р; Лист: ; Листов: 1
Рук. гр.	Мелюшкина		ЦНИИЭП жилища г. Москва
Пров.	Куц		
Разраб.	Мелюшкина		

1.133.1-5 вып.2 33.110 (С-36л)

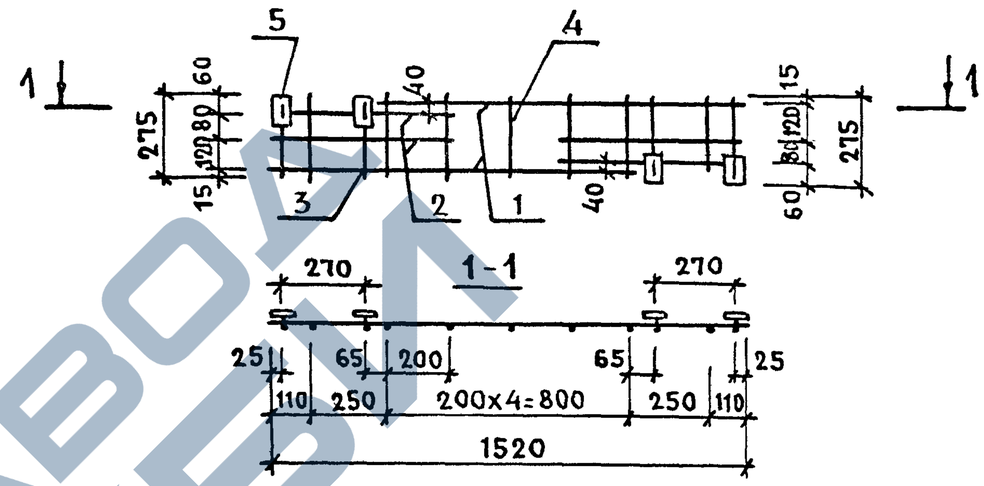

1.133.1-5 вып.2 33.110-01(С-36)
остальное - см. С-36л

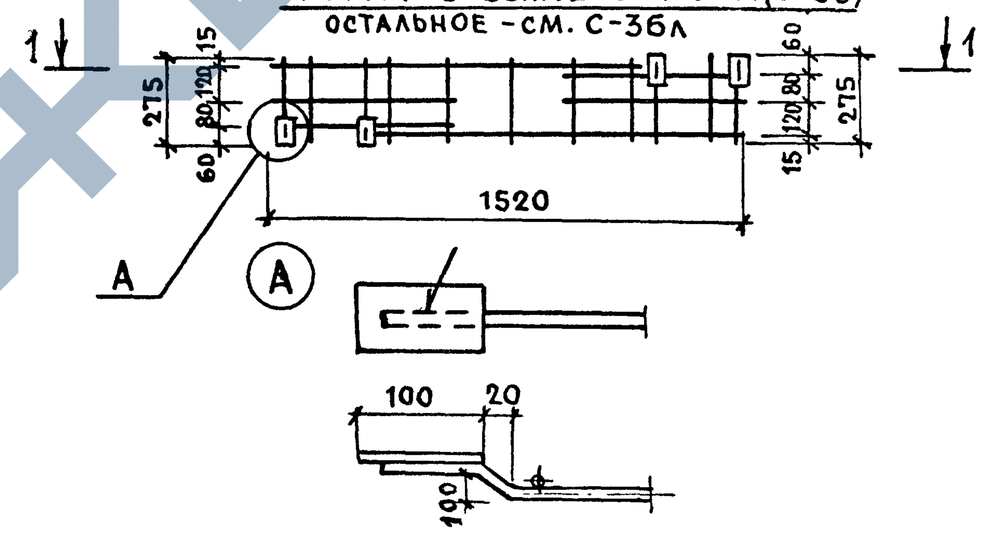

Сварка ручная дуговая L=80мм, К=6мм.

Рук.маст.5	Станишевский		1.133.1-5 вып. 2 33.110сб
Гл.инж.маст.	Панков		Сетка (С-36, С-36л) Сборочный чертеж
ГИП	Зыкина		Стадия: Р; Масса: 4.74; Масштаб: 1:20
Рук. гр.	Мелюшкина		Лист: ; Листов: 1
Провер.	Куц		ЦНИИЭП жилища г. Москва
Разраб.	Мелюшкина		

Инв.N подл. | Подпись и дата | Взам. инв.N

https://zavodjbi.com/

Развертка

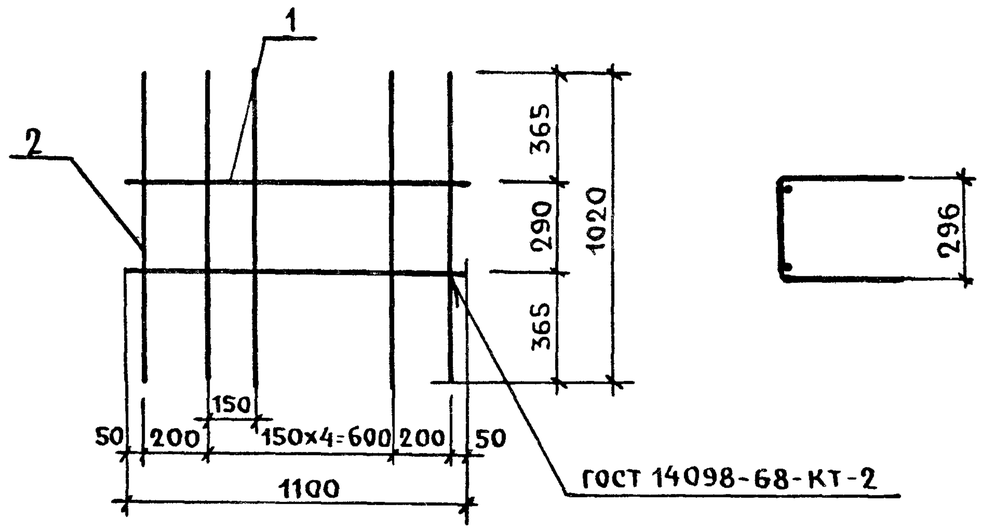

Формат	Зона	Поз.	Обозначение	Наименование	Кол.	Примеч.
				Детали		
БЧ		1		⌀6АI ГОСТ 5781-75 ℓ=1100	2	0.49 кг
БЧ		2		⌀6АI ГОСТ 5781-75 ℓ=1020	7	1.59 кг

Взам. инв.№ | Подпись и дата | Инв.№ подл.

Рук.маст.5	Станишевский	
Гл.инж.маст.	Панков	
ГИП	Зыкина	
Рук.гр.	Мелюшкина	
Пров.	Мелюшкина	
Разраб.	Осина	

1.133.1-5 вып.2 33.120

Сетка С-37

Стадия	Масса	Масшт.
Р	2.08	1:20
Лист	Листов 1	

ЦНИИЭП жилища г. Москва

Развертка

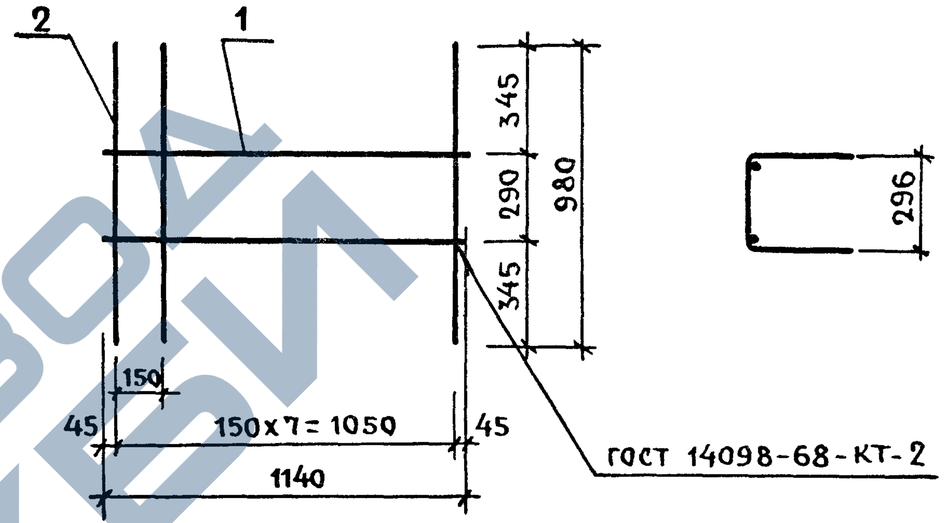

Формат	Зона	Поз.	Обозначение	Наименование	Кол.	Примеч.
				Детали		
БЧ		1		⌀6АI ℓ=1140 ГОСТ 5781-75	2	0.51 кг
БЧ		2		⌀6АI ℓ=980 ГОСТ 5781-75	8	1.74 кг

Взам. инв.№ | Подпись и дата | Инв.№ подл.

Рук.маст.5	Станишевский	
Гл.инж.маст.	Панков	
ГИП	Зыкина	
Рук.гр.	Мелюшкина	
Пров.	Мелюшкина	
Разраб.	Осина	

1.133.1-5 вып.2 33.130

Сетка С-38

Стадия	Масса	Масшт.
Р	2.25	1:20
Лист	Листов 1	

ЦНИИЭП жилища г. Москва

https://zavodjbi.com/

Развертка

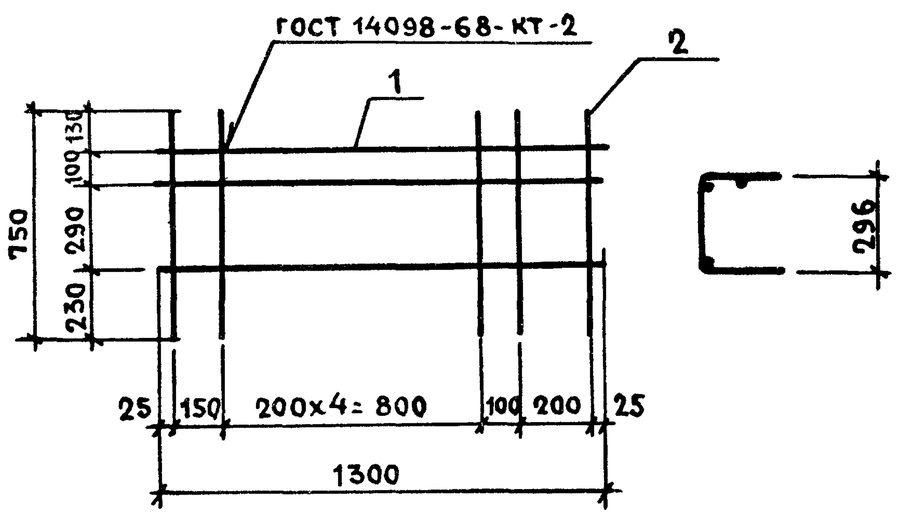

Формат	Зона	Поз.	Обозначение	Наименование	Кол. шт.	Примечание
				Детали		
Б4		1		⌀5ВI ГОСТ6727-53* ℓ=1300	3	0.6 кг
Б4		2		⌀6ВI ГОСТ6727-53* ℓ=750	8	1.33 кг

1.133.1-5 вып.2 34.130

Рукмаст.5	Станишевский	
Глинжмаст.	Панков	
ГИП	Зыкина	
Рук.гр.	Мелюшкина	
Провер.	Мелюшкина	
Разраб.	Петренко	

Сетка С-39

Стадия	Масса	Масшт.
Р	1.93	
Лист	Листов 1	

ЦНИИЭП жилища г. Москва

Развёртка

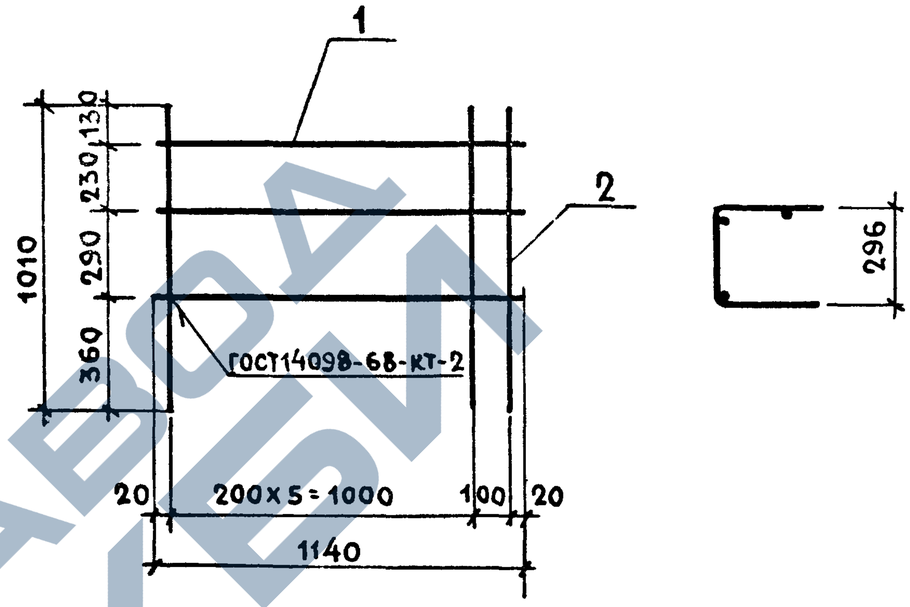

Формат	Зона	Поз.	Обозначение	Наименование	Кол. шт.	Примечание
				Детали		
Б4		1		⌀5ВI ГОСТ6727-53* ℓ=1140	3	0.53 кг
Б4		2		⌀6ВI ГОСТ 6727-53 ℓ=1010	7	1.57 кг

1.133.1-5 вып.2 34.140

Рукмаст.5	Станишевский	
Глинжмаст.	Панков	
ГИП	Зыкина	
Рук.гр.	Мелюшкина	
Провер.	Мелюшкина	
Разраб.	Петренко	

Сетка С-40

Стадия	Масса	Масшт.
Р	2.10	
Лист	Листов 1	

ЦНИИЭП жилища г. Москва

Инв.№ подл. | Подпись и дата | Взам.инв.№

https://zavodjbi.com/
ЗАВОД ЖБИ

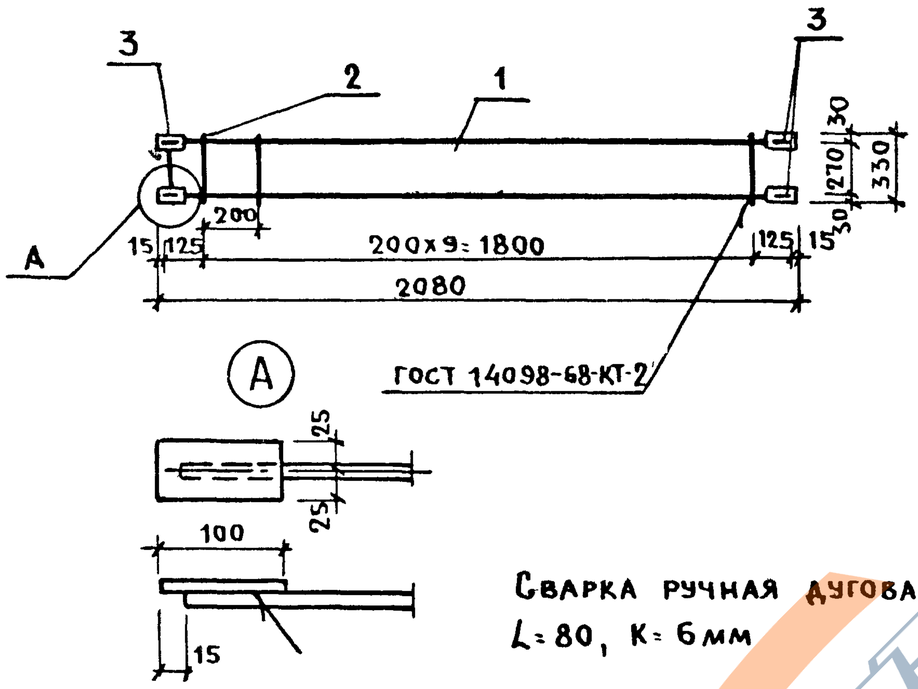

Сварка ручная дуговая
L=80, K=6мм

Формат	Зона	Поз.	Обозначение	Наименование	Кол.	Прим.
				Детали		
Б4		1		Ф10АI ГОСТ 5781-75 ℓ=2050	2	2.53кг
Б4		2		Ф4ВI ГОСТ 6727-55* ℓ=330	10	0.32кг
Б4		3		-100x6 ГОСТ 103-76 ℓ=50	4	0.94кг

Инв.N подл. | Подпись и дата | Взам. инв.N

1.133.1-5 вып.2 35.010

Сетка С-41

Стадия	Масса	Масшт.
Р	3.79	1:20

Лист | Листов 1

ЦНИИЭП жилища г. Москва

Рук.маст.	Станишевский	
Гл.инж.маст.	Панков	
ГИП	Зыкина	
Рук. гр.	Мелюшкина	
Провер.	Мелюшкина	
Разраб.	Осина	

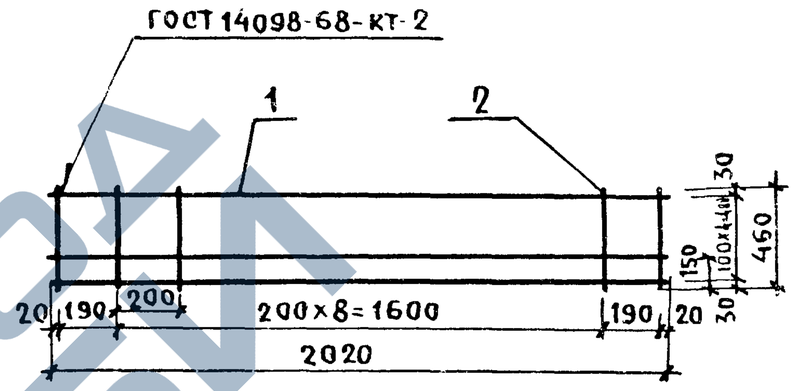

Форм.	Зона	Поз.	Обозначение	Наименование	Кол.	Прим
				Детали		
Б4		1		Ф6АI ГОСТ 5781-75 ℓ=2020	5	2.24кг
Б4		2		Ф4 ВI ГОСТ 6727-53* ℓ=460	11	0.50кг

Инв.N подл. | Подпись и дата | Взам. инв.N

1.133.1-5 вып.2 35.020

Сетка С-42

Стадия	Масса	Масшт
Р	2.74	1:20

Лист | Листов 1

ЦНИИЭП жилища г. Москва

Рук.маст.	Станишевский	
Гл.инж.маст.	Панков	
ГИП	Зыкина	
Рук. гр.	Мелюшкина	
Провер.	Мелюшкина	
Провер.	Осина	

https://zavodjbi.com/

1.133.1-5 вып.2 36.010 (С-43)

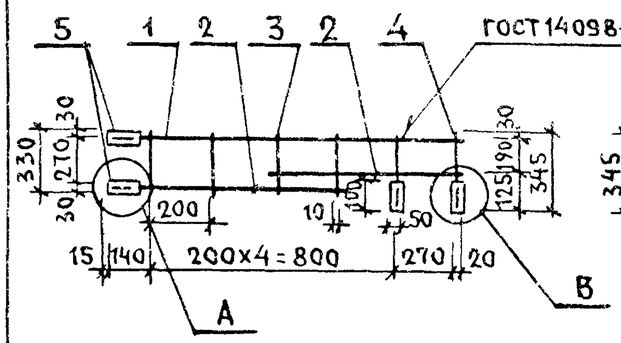

1.133.1-5 вып.2 36.010 (С-43л)

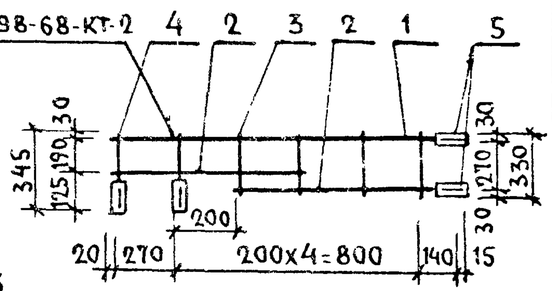

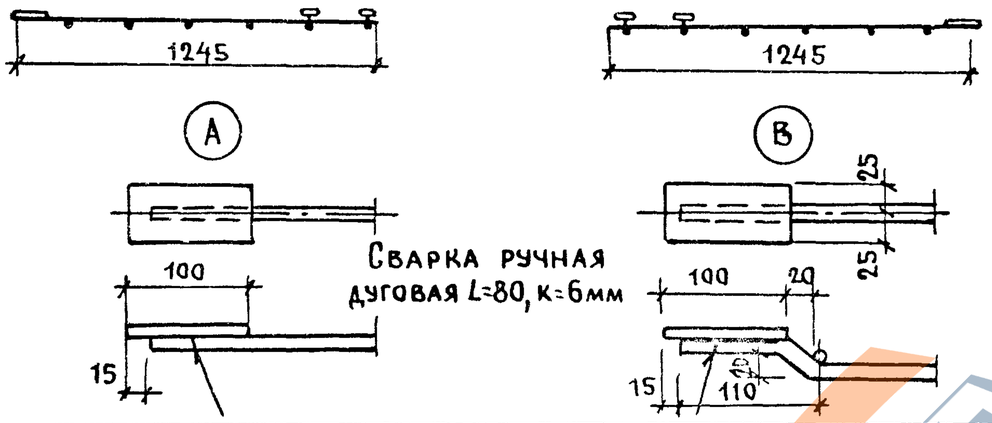

Формат	Зона	Поз.	Обозначение	Наименование	Кол.	Примечание
				Детали		
БЧ		1		ф10АI ГОСТ 5781-75 ℓ=1230	1	0.77 кг
БЧ		2		ф10АI ГОСТ 5781-75 ℓ=770	2	0.96 кг
БЧ		3		ф4 ВI ГОСТ 6727-53* ℓ=330	4	0.73 кг
БЧ		4		ф10АI ГОСТ 5781-75 ℓ=340	2	0.42 кг
БЧ		5		-100x6 ГОСТ 103-76 ℓ=50	4	0.94 кг
			Различия исполнений - по	сборочному чертежу		

Рук.маст.5	Станишевский		
Гл.инж.пр.	Панков		
ГИП	Зыкина		
Рук. гр.	Мелюшкина		
Провер.	Мелюшкина		
Разраб.	Осина		

1.133.1-5 вып.2 36.010

Сетка (С-43, С-43л)

Стадия	Масса	Масштаб
Р	3.21	
Лист	Листов 1	

ЦНИИЭП жилища г. Москва

1.133.1-5 вып.2 36.020 (С-44л)

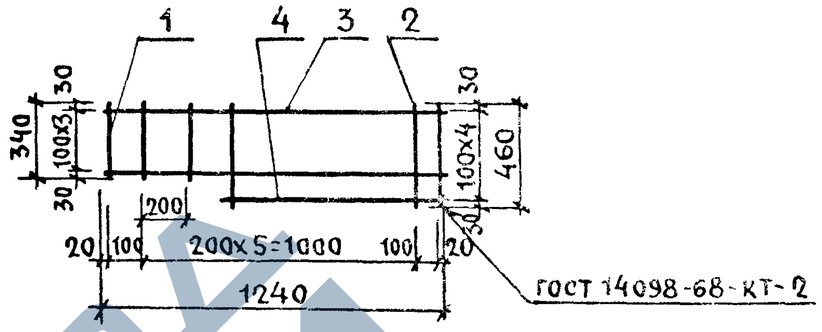

1.133.1 вып.2 36.020 (С-44)

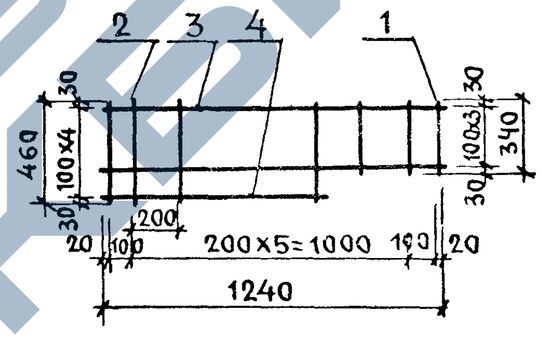

Формат	Зона	Поз.	Обозначение	Наименование	Кол.	Примечание
				Детали		
БЧ		1		ф4 ВI ГОСТ 6727-53* ℓ=340	3	0.10 кг
БЧ		2		ф4 ВI ГОСТ 6727-53* ℓ=460	5	0.23 кг
БЧ		3		ф6 ВI ГОСТ 6727-53* ℓ=1240	4	1.10 кг
БЧ		4		ф6 ВI ГОСТ 6727-53* ℓ=740	1	0.16 кг
			Различия исполнений -	по сборочному чертежу		

Взам. инв. № | Подпись и дата | Инв. № подл.

Рук.маст.5	Станишевский		
Гл.инж.пр.	Панков		
ГИП	Зыкина		
Рук. гр.	Мелюшкина		
Провер.	Мелюшкина		
Разраб.	Осина		

1.133.1-5 вып.2 36.020

Сетка (С-44, С-44л)

Стадия	Масса	Масшт.
Р	1.59	
Лист	Листов 1	

ЦНИИЭП жилища г. Москва

ЗАВОД ЖБИ

1.133.1-5 вып.2 37.010 (С-45л)

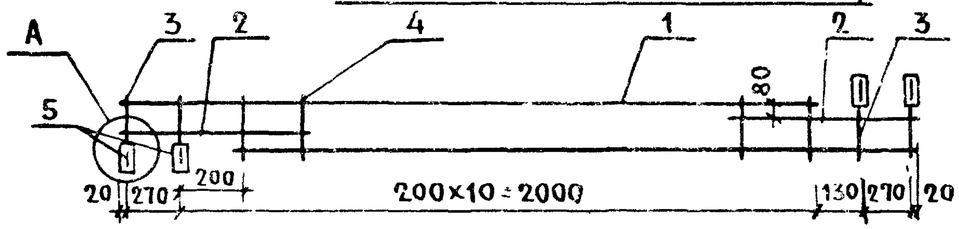

1.133.1-5 вып.2 37.010 (С-45)

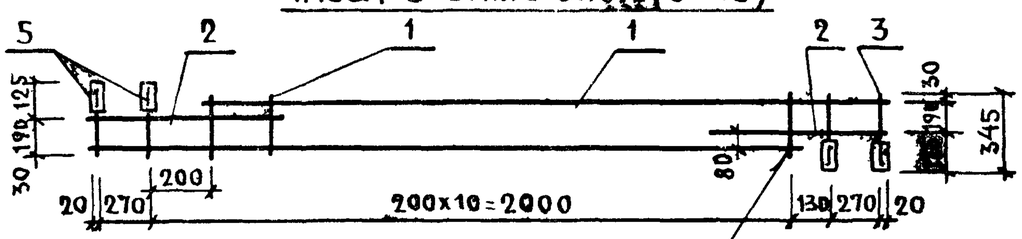

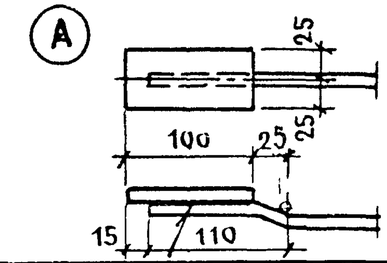

Сварка ручная дуговая

$h=80$, $K=6$мм

Формат	Зона	Поз.	Обозначение	Наименование	Кол.	Примечание
				Детали		
БЧ		1		ф10А-I ГОСТ 5781-75 ℓ=2320	2	2.86 кг
БЧ		2		ф10А-I ГОСТ 5781-75 ℓ=710	2	0.88 кг
БЧ		3		ф10А-I ГОСТ 5781-75 ℓ=340	4	0.84 кг
БЧ		4		ф4В-I ГОСТ 6727-53* ℓ=330	10	0.33 кг
БЧ		5		-100x6 ГОСТ 103-46 ℓ=50	4	0.94 кг

Взам. инв.№ | Подпись и дата | Инв.№ подл.

1.133.1-5 вып 2 37.010

Сетка (С-45, С-45л)

Стадия	Масса	Масштаб
Р	5.85	

Лист | Листов 1

Рук.маст.5	Станишевский	
Гл.инж.маст.	Панков	
ГИП	Зыкина	
Рук. гр.	Мелюшкина	
Пров.	Мелюшкина	
Разраб	Осина	

ЦНИИЭП жилища г. Москва

1.133.1-5 вып 2 37.020 (С-46л)

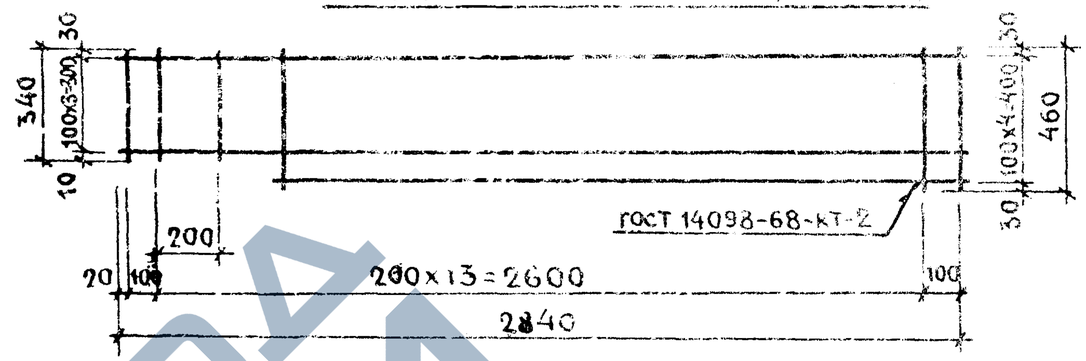

1.133.1-5 вып.2 37.020 (С-46)

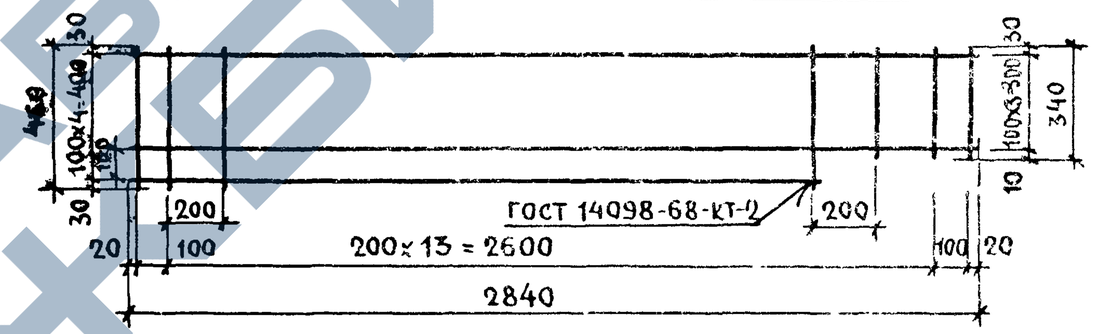

Формат	Зона	Поз.	Обозначение	Наименование	Кол.	Примечание
				Детали		
БЧ		1		ф6В-I ГОСТ 5781-75 ℓ=2840	4	2.52 кг
БЧ		2		ф6В-I ГОСТ 5781-75 ℓ=2340	1	0.52 кг
БЧ		3		ф4В-I ГОСТ 6727-53* ℓ=460	13	0.59 кг
БЧ		4		ф4В-I ГОСТ 6727-53* ℓ=340	3	0.10 кг

Взам. инв.№ | Подпись и дата | Инв.№ подл.

1.133.1-5 вып.2 37.020

Сетка (С-46, С-46л)

Стадия	Масса	Масштаб
Р	3.73	

Лист | Листов 1

Рук.маст.5	Станишевский	
Гл.инж.маст.	Панков	
ГИП	Зыкина	
Рук. гр.	Мелюшкина	
Провер.	Мелюшкина	
Разраб	Осина	

ЦНИИЭП жилища г. Москва

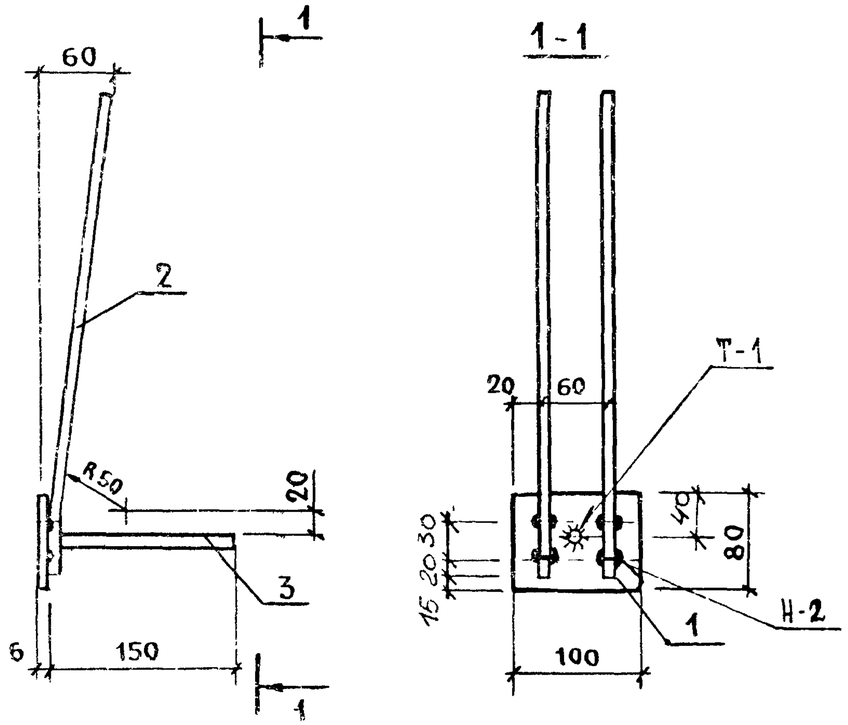

Сварные швы по ГОСТ 19292-73

Формат	Зона	Поз	Обозначение	Наименование	Кол.	Примечание
				Детали		
Бч		1		-100х80х6 ГОСТ 103-76	1	0.377кг
Бч		2		ф10АII ГОСТ 5781-75 ℓ=420	2	0.52 кг
Бч		3		ф10АII ГОСТ 5781-75 ℓ=150	1	0.093кг

1.133.1-5 вып.2 03.010

Рук.мастер	Станишевский	
Гл.инж.маст.	Панков	
ГИП	Зыкина	
Рук.гр.	Мелюшкина	
Провер.	Гуткина	
Разраб.	Осина	

Изделие закладное М-1

Стадия	Масса	Масшт
Р	0.99	1:5
Лист	Листов 1	

ЦНИИЭП жилища г. Москва

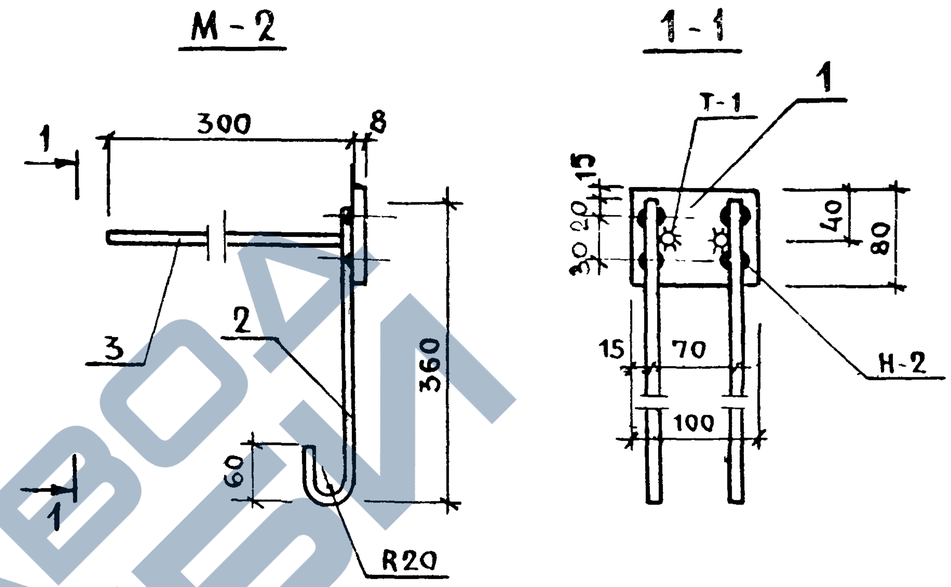

Сварные швы по ГОСТ 19292-73

Формат	Зона	Поз	Обозначение	Наименование	Кол.	Примечание
				Детали		
Бч		1		-100х8 ГОСТ 103-76 ℓ=80	1	0.50кг
Бч		2		ф10АI ГОСТ 5781-75 ℓ=100	2	0.49кг
Бч		3		ф10АII ГОСТ 5781-75 ℓ=300	2	0.37кг

Взам.инв.N | Подпись и дата | Инв.N подл.

1.133.1-5 вып.2 29.010

Рук.мастер	Станишевский	
Гл.инж.маст.	Панков	
ГИП	Зыкина	
Рук.гр.	Мелюшкина	
Провер.	Гуткина	
Разраб.	Осина	

Изделие закладное М-2

Стадия	Масса	Масшт.
Р	1.36	1:5
Лист	Листов 1	

ЦНИИЭП жилища г. Москва

https://zavodjbi.com/

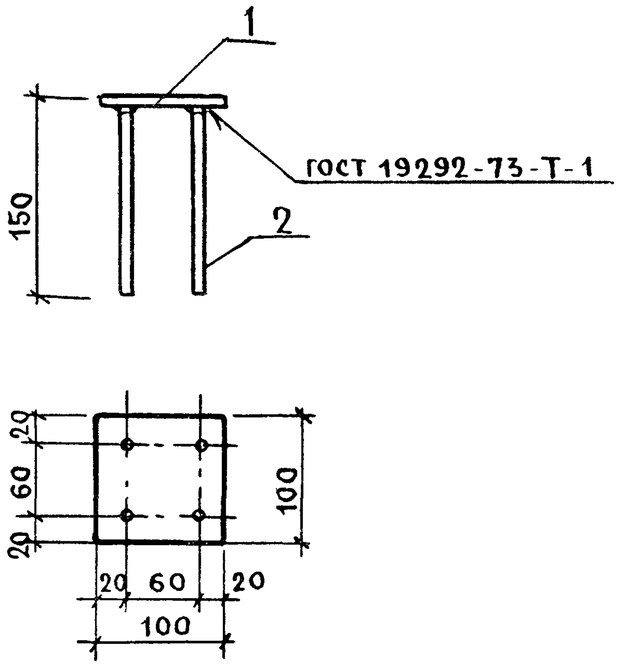

Формат	Зона	Поз.	Обозначение	Наименование	Кол.	Примечание
				Детали		
Б4		1		⌐100х6 ГОСТ 103-76 ℓ=100	1	0.47
Б4		2		⌀10А-II ГОСТ 5781-75 ℓ=150	4	0.37

1.133.1-5 вып.2 33.010

Изделие закладное М-3

Стадия	Масса	Масштаб
Р	0.84	1:5
Лист	Листов 1	

Рук.маст.5	Станишевский	
Гл.инж.маст	Панков	
ГИП	Зыкина	
Рук.гр.	Мелюшкина	
Провер.	Мелюшкина	
Разраб.	Ко[illegible]тко	

ЦНИИЭП жилища г. Москва

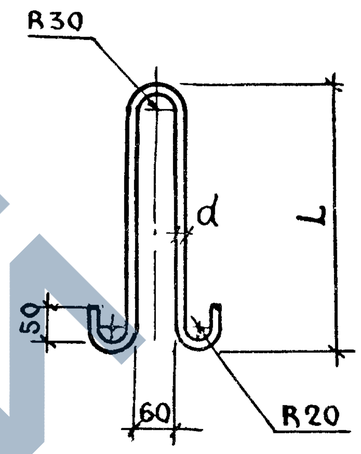

Обозначение	Марка	Диаметр класс стали	L мм	Развернутая длина, мм	Масса кг
1.133.1-5 вып.2 01.101	П-1	⌀10 А-I	430	1010	0.62
-01	П-2	⌀10 А-II	430	1010	0.62
-02	П-3	⌀12 А-I	500	1150	1.02
-03	П-4	⌀12 А-II	500	1150	1.02
-04	П-7	⌀8 А-I	350	880	0.35

1.133.1-5 вып.2 01.101

Петля строповочная (П-1 ... П-4, П-7)

Стадия	Масса	Масштаб
Р	см. табл.	1:10
Лист	Листов 1	

Рук.маст.5	Станишевский	
Гл.инж.маст	Панков	
ГИП	Зыкина	
Рук.гр.	Мелюшкина	
Провер.	Осина	
Разраб.	Ме[illegible]на	

Арматурная сталь ГОСТ 5781-75 кл. А-II марки 10ГТ и кл. А-I марок Вст.3сп2 и Вст3пс2

ЦНИИЭП жилища г. Москва

Инв. N подл. | Подпись и дата | Взам. инв. N

17399 136

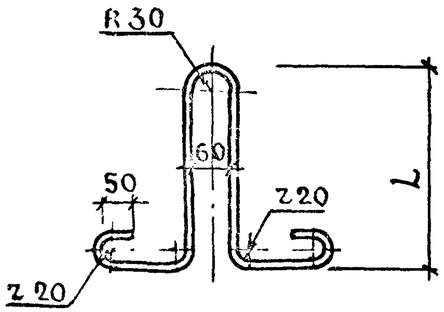

Обозначение	Марка	Диаметр класс стали	L, мм	Развернутая длина, мм	Масса кг
1.133.1-5 вып.2 12.101	П-6	ф12АI	300	1150	1.02
-01	П-9	ф10АI	320	1040	0.62

Рук.маст.5	Станишевский		
Гл.инж.пр.	Панков		
ГИП	Зыкина		
Рук.гр.	Мелюшкина		
Пров.	Мелюшкина		
Разраб.	Акимова		

1.133.1-5 вып.2 12.101

Петля строповочная П-6; П-9.

Стадия	Масса	Масшт.
Р	см. табл.	1:10
Лист	Листов 1	

Арматурная сталь ГОСТ 5781-75 класс А-I марок Вст.3 сп 2 Вст 3 пс 2

ЦНИИЭП жилища г. Москва

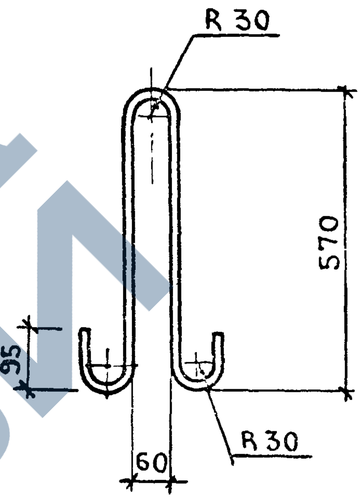

Длина развернутая – 1410 мм

Рук. маст. 5	Станишевский		
Гл.инж.маст.	Панков		
ГИП	Зыкина		
Рук. гр.	Мелюшкина		
Пров.	Мелюшкина		
Разраб.	Куц		

1.133.1-5 вып.2 01.201

Петля строповочная П-5

Стадия	Масса	Масшт.
Р	1.70	1:10
Лист	Листов 1	

Арматурная сталь ГОСТ 5781-75 кл. Ас-II-14 марки 10 ГТ

ЦНИИЭП жилища г. Москва

Инв.N подл. | Подпись и дата | Взам. инв.N

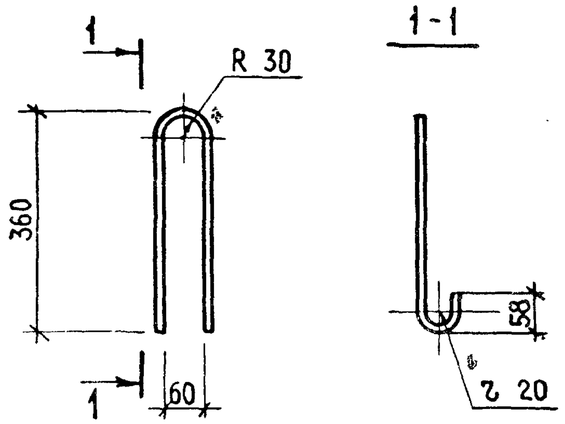

Длина развернутая - 880 мм.

Рук.маст5	Станишевский		
Гл.инж.м.	Панков		
ГИП	Зыкина		
Рук. гр.	Мелюшкина		
Пров.	Мелюшкина		
Разраб	Осина		

1.133.1-5 вып. 2 26.001

Петля строповочная П-8

Стадия	Масса	Масштаб
Р	0.347	1:10
Лист	Листов 1	

Арматурная сталь ГОСТ 5781-75 кл А-I-8 марки ВСТ3СП 2. ВСТ3ПС 2

ЦНИИЭП жилища г. Москва

Взамен инв.№ | Подпись и дата | Инв.№ подл.

Стадия	Масса	Масштаб
Лист	Листов	

ЦНИИЭП жилища г. Москва

17395 (18)

https://zavodjbi.com/