ТИПОВЫЕ КОНСТРУКЦИИ, ИЗДЕЛИЯ И УЗЛЫ ЗДАНИЙ И СООРУЖЕНИЙ

СЕРИЯ 1.090.1-1

СБОРНЫЕ ЖЕЛЕЗОБЕТОННЫЕ КОНСТРУКЦИИ МЕЖВИДОВОГО ПРИМЕНЕНИЯ ДЛЯ КРУПНОПАНЕЛЬНЫХ ОБЩЕСТВЕННЫХ ЗДАНИЙ И ВСПОМОГАТЕЛЬНЫХ ЗДАНИЙ ПРОМЫШЛЕННЫХ ПРЕДПРИЯТИЙ С ВЫСОТОЙ ЭТАЖА 3,0 И 3,3 м

ВЫПУСК 5-1

ПЛИТЫ ПЕРЕКРЫТИЙ МНОГОПУСТОТНЫЕ И РЕБРИСТЫЕ ДЛИНОЙ 2980мм, АРМИРОВАННЫЕ СТЕРЖНЯМИ ИЗ СТАЛИ КЛАССА А-III; ДЛИНОЙ 5980мм И 7180мм, АРМИРОВАННЫЕ ПРЕДВАРИТЕЛЬНО НАПРЯГАЕМОЙ АРМАТУРОЙ ИЗ СТАЛИ КЛАССА A_T-V

РАБОЧИЕ ЧЕРТЕЖИ

5 экз

19265

ЦЕНА 3-04

3-34

https://zavodjbi.com/

https://zavodjbi.com/

ЦЕНТРАЛЬНЫЙ ИНСТИТУТ ТИПОВОГО ПРОЕКТИРОВАНИЯ
ГОССТРОЯ СССР

Москва А-445 Смольная ул. 22

Сдано в печать XII 1986 года

Заказ № 15408 Тираж 300 экз

ЗАВОД ЖБИ

https://zavodjbi.com/

https://zavodjbi.com/

ТИПОВЫЕ КОНСТРУКЦИИ, ИЗДЕЛИЯ И УЗЛЫ ЗДАНИЙ И СООРУЖЕНИЙ

СЕРИЯ 1.090.1-1

СБОРНЫЕ ЖЕЛЕЗОБЕТОННЫЕ КОНСТРУКЦИИ МЕЖВИДОВОГО ПРИМЕНЕНИЯ ДЛЯ КРУПНОПАНЕЛЬНЫХ ОБЩЕСТВЕННЫХ ЗДАНИЙ И ВСПОМОГАТЕЛЬНЫХ ЗДАНИЙ ПРОМЫШЛЕННЫХ ПРЕДПРИЯТИЙ С ВЫСОТОЙ ЭТАЖА 3,0 И 3,3 м

ВЫПУСК 5-1

ПЛИТЫ ПЕРЕКРЫТИЙ МНОГОПУСТОТНЫЕ И РЕБРИСТЫЕ ДЛИНОЙ 2980 мм, АРМИРОВАННЫЕ СТЕРЖНЯМИ ИЗ СТАЛИ КЛАССА А-III; ДЛИНОЙ 5980 мм И 7180 мм, АРМИРОВАННЫЕ ПРЕДВАРИТЕЛЬНО НАПРЯГАЕМОЙ АРМАТУРОЙ ИЗ СТАЛИ КЛАССА A_T-V

РАБОЧИЕ ЧЕРТЕЖИ

РАЗРАБОТАНЫ

ЦНИИЭП ТОРГОВО-БЫТОВЫХ ЗДАНИЙ И ТУРИСТСКИХ КОМПЛЕКСОВ

ДИРЕКТОР. ИН-ТА В. ЛЕПСКИЙ

НАЧ. ОТДЕЛА Б. ВОЛЫНСКИЙ

ГЛ. ИНЖ. ПРОЕКТА Е. НИКОЛАЕВА

НИИЖБ ГОССТРОЯ СССР

ЗАМ. ДИРЕКТОРА ИН-ТА Н. КОРОВИН

РУК. ЛАБОРАТОРИИ Г. БЕРДИЧЕВСКИЙ

ЗАВ. СЕКТОРОМ В. КРАМАРЬ

УТВЕРЖДЕНЫ И ВВЕДЕНЫ В ДЕЙСТВИЕ

С 1 ЯНВАРЯ 1984 г ГОССТРОЕМ СССР

ПРОТОКОЛ ОТ 30 АВГУСТА 1983 г N ВА-37

https://zavodjbi.com/

№ п/п	Обозначение	Наименование	Стр	Примечание
1		Содержание	2	
2	1.090.1-1 5-1 0000пз	Пояснительная записка	4	
3	1.090.1-1 5-1 1000	Плита перекрытия ПК	13	ПК 30.6 – 4,5т ПК 30.6 – 6т ПК 30.6 – 8т ПК 30.6 – 12,5т ПК 60.6 – 4,5АтVт ПК 60.6 – 6АтVт ПК 60.6 – 8АтVт ПК 60.6 – 12,5АтVт ПК 72.6 – 4,5АтVт ПК 72.6 – 6АтVт ПК 72.6 – 8АтVт
4	1.090.1-1 5-1 2000	Плита перекрытия ПК	17	ПК 30.12 – 4,5т ПК 30.12 – 6т ПК 30.12 – 8т ПК 30.12 – 12,5т ПК 60.12 – 4,5АтVт ПК 60.12 – 6АтVт ПК 60.12 – 8АтVт ПК 60.12 – 12,5АтVт ПК 72.12 – 4,5АтVт ПК 72.12 – 6АтVт ПК 72.12 – 8АтVт ПК 60.12 – 4,5АтVт-1 ПК 60.12 – 6АтVт-1 ПК 60.12 – 8АтVт-1 ПК 72.12 – 4,5АтVт-1 ПК 72.12 – 6АтVт-1 ПК 72.12 – 8АтVт-1
5	1.090.1-1 5-1 3000	Плита перекрытия ПК	23	ПК 30.15 – 4,5т ПК 30.15 – 6т

№ п/п	Обозначение	Наименование	Стр.	Примечание
				ПК 30.15 – 8т ПК 30.15 – 12,5т ПК 60.15 – 4,5АтVт ПК 60.15 – 6АтVт ПК 60.15 – 8АтVт ПК 60.15 – 12,5АтVт ПК 72.15 – 4,5АтVт ПК 72.15 – 6АтVт ПК 72.15 – 8АтVт ПК 60.15 – 4,5АтVт-1 ПК 60.15 – 6АтVт-1 ПК 60.15 – 8АтVт-1 ПК 72.15 – 4,5АтVт-1 ПК 72.15 – 6АтVт-1 ПК 72.15 – 8АтVт-1
6	1.090.1-1 5-1 4000	Плита перекрытия ПК	23	ПК 60.30 – 4,5АтVт ПК 60.30 – 6АтVт ПК 60.30 – 8АтVт ПК 72.30 – 4,5АтVт ПК 72.30 – 6АтVт ПК 72.30 – 8АтVт ПК 60.30 – 4,5АтVт-1 ПК 60.30 – 6АтVт-1 ПК 60.30 – 8АтVт-1 ПК 72.30 – 4,5АтVт-1 ПК 72.30 – 6АтVт-1 ПК 72.30 – 8АтVт-1
7	1.090.1-1 5-1 5000	Плита перекрытия ПР	35	ПР 30.15 – 6т ПР 30.15 – 8т ПР 60.15 – 6АтVт ПР 60.15 – 8АтVт ПР 72.15 – 6АтVт ПР 72.15 – 8АтVт

Инв. № подл. | Подпись и дата | Взам. инв. №

https://zavodjbi.com/
ЗАВОД ЖБИ

№ п/п	Обозначение	Наименование	Стр.	Примечание
8	1.090.1-1 5-1 6000	Плита перекрытия ПР	40	ПР 30.15-6Т-1 ПР 30.15-8Т-1 ПР 60.15-6АТ$\overline{V}$Т-1 ПР 60.15-8АТ $\overline{V}$Т-1 ПР 72.15-6АТ $\overline{V}$Т-1 ПР 72.15-8АТ $\overline{V}$Т-1 ПР 30.15-6Т-2 ПР 30.15-8Т-2 ПР 60.15-6АТ$\overline{V}$Т-2 ПР 60.15-8АТ $\overline{V}$Т-2 ПР 72.15-6АТ $\overline{V}$Т-2 ПР 72.15-8АТ $\overline{V}$Т-2
9	1.090.1-1 5-1 7000	Плита перекрытия ПР	45	ПР 30.15-6Т-3 ПР 30.15-8Т-3 ПР 60.15-6АТ $\overline{V}$Т-3 ПР 60.15-8АТ $\overline{V}$Т-3 ПР 72.15-6АТ $\overline{V}$Т-3 ПР 72.15-8АТ $\overline{V}$Т-3
10	1.090.1-1 5-1 0000У	Узлы	50	Узлы 1 – 14
11	1.090.1-1 5-1 0100	Каркас пространственный КП	60	КП-1 – КП-5
12	1.090.1-1 5-1 0010	Сетка С	61,62	С1 – С 4; С30 – С39
13	1.090.1-1 5-1 0020	Сетка С	63,64	С5 – С18
14	1.090.1-1 5-1 0030	Сетка С	65,66	С19 – С29
15	1.090.1-1 5-1 0040	Каркас КР	67,68	КР1 – КР13
16	1.090.1-1 5-1 0050	Изделие закладное МН	69	МН1, МН2
17	1.090.1-1 5-1 0060	Изделие закладное МН3	70	
18	1.090.1-1 5-1 0070	Изделие закладное МН	71	МН4, МН5
19	1.090.1-1 5-1 0080	Изделие закладное МН6	72	
20	1.090.1-1 5-1 0001	Петля строповочная СП	73	СП1 – СП6
21	1.090.1-1 5-1 0002	Стержень напрягаемый СН		СН1 – СН7
	1.090.1-1 5-1 000080	Выборка стали	74	

Инв. № подл. | Подпись и дата | Взам. инв. №

https://zavodjbi.com/

1 ОБЩАЯ ЧАСТЬ

1.1. Выпуск 5-1 содержит рабочие чертежи многопустотных ребристых плит перекрытий, запроектированных из тяжёлого бетона, предназначенных для применения в зданиях с неагрессивной средой в обычных условиях строительства.

1.2. Плиты предназначены для применения в проектировании и строительстве крупнопанельных общественных зданий и вспомогательных зданий промышленных предприятий.

1.3. Номенклатура многопустотных плит включает в себя изделия длиной 2980 мм, 5980 мм, 7180 мм и шириной 590, 1190, 1490 и 2980 мм – рядовые и пристенные. Пристенные плиты отличаются от рядовых наличием дополнительных закладных изделий по длинной стороне плиты, которые предназначены для связи плит перекрытий с наружными стенами.

Номенклатура ребристых плит включает в себя изделия длиной 2980 мм, 5980 мм, 7180 мм и шириной 1490 мм – 3х типов с разными конфигурациями торцов, которые предусмотрены для пропуска вертикальных коммуникаций, установки вентиляционных блоков или сантехнического оборудования.

1.4. Нагрузки на плиты без учёта собственного веса плит приведены в таблице 1. Нормативный собственный вес плит приведен в таблице 2. Коэффициент перегрузки для нагрузок от собственного веса принят 1,1.

Таблица 1

Виды нагрузок	Нагрузки на перекрытие кгс/м²			
Расчётная	450	600	800	1250
Нормативная	350	500	670	1050
В т.ч. длительная	230	380	550	920
Кратковременная	120	120	120	130

Таблица 2.

Ширина плиты, мм		Нормативный собственный вес плит в кгс/м²
Пустотные	590	370
	1190	290
	1490	310
	2980	300
Ребристые	1490	285

1.5 Плиты рассчитаны в соответствии со СНиП II-21-75 и относятся к конструкциям 3-ей категории трещиностойкости.

1.6 Марка плит состоит из буквенно-цифровых групп, которые разделяются дефисом (например: ПК 60.15-8АтVТ, ПР60 15-6АтVТ, ПК 60.15-8АтVТ-1). Буквенный индекс первой группы марки обозначает тип конструкции:

ПК – плита многопустотная;

ПР – плита ребристая.

Цифры, стоящие после буквенного индекса, обозначают округлённые размеры длины и ширины конструкции в дециметрах. Вторая группа марки характеризует величину расчётной нагрузки в сотнях килограммов на квадратный метр, класс стали напрягаемой арматуры, вид бетона. Третья группа марки – цифровой индекс – обозначает:

для многопустотных плит:

„1" – наличие дополнительных закладных изделий;

для ребристых плит:

„1" – наличие дополнительных закладных изделий в поперечных рёбрах у торцов;

„2" – плита с отодвинутыми поперечными рёбрами на обоих торцах;

„3" – плита с отодвинутым поперечным ребром на одном торце.

Нач. отд.	Волынский		27.10
Гл. кон. отд.	Шац		26.10
Нормок.	Хорошилова		26.10
ГИП	Николаева		26.10
ГИП	Коновалова		26.10
Проверил	Егоров		26.10
Разраб.	Берлова		26.10

1.090.1-1 5-1 0000ПЗ

Пояснительная записка.

Стадия	Лист	Листов
Р	1	9

ЦНИИЭП торгово-бытовых зданий и туристских комплексов

19265 5 Формат А3

https://zavodjbi.com/

1.7. Марки проставляются на чертежах и спецификациях проекта, в заказах заводам-изготовителям и на изделиях. Каждая изготовленная панель должна иметь маркировку согласно ГОСТ 13015.2-81.

1.8. Предел огнестойкости плит не ниже 0,95 часа

1.9. Для образования диска перекрытия в плитах предусмотрены закладные изделия, воспринимающие усилие растяжения равное 2,6 тс.

1.10. Для обеспечения совместной работы смежных плит и требования звукоизоляции перекрытия, швы между плитами должны быть тщательно заполнены бетоном или цементным раствором М200.

1.11. Применение плит без заделки открытого торца бетоном или вкладышами не допускается. Бетонные вкладыши и плиты должны быть изготовлены из бетона одинаковой марки.

Заделка вкладышей в торце выполняется непосредственно после извлечения пуансонов, до пропаривания плит, при этом должно быть обеспечено плотное примыкание вкладышей.

2. Технические требования.

2.1. Плиты изготавливаются из тяжёлого бетона марки по прочности на сжатие М200, 300.

2.2. В качестве предварительно-напрягаемой арматуры принята сталь стержневая термически упрочненная периодического профиля класса A_T-V по ГОСТ 10884-81.

В случае отсутствия арматуры из стали класса A_T-V допускается применить арматуру из стали класса А-V, имеющую те же прочностные характеристики. Материал сеток и каркасов обыкновенная арматурная проволока периодического профиля класса B_p-I ГОСТ 6727-80 и стержни из горячекатанной арматурной стали периодического профиля класса А-III ГОСТ 5781-82.

2.3. Для монтажных петель должна применяться горячекатанная сталь класса А-I марок ВСт3сп2 и ВСт3пс2. В случае, если монтаж плит возможен при зимней температуре ниже −40°С, применение петель из стали марки Вст3пс2 не допускается.

2.4. Толщина защитного слоя бетона до низа рабочей арматуры принята 20 мм

3. Указания по изготовлению плит

3.1. Плиты изготавливаются по агрегатно-поточной технологии.

3.2. До начала производства плит завод-изготовитель должен разработать технические условия и технологические правила, определяющие основные способы производства и контроля качества изготовления изделий.

3.3. Предварительное напряжение стержневой арматуры производится электротермическим способом. Допускается применение механического способа натяжения. Величины предварительного напряжения и усилий натяжения рабочей арматуры приведены в таблице на листах 5, 6, 7 пояснительной записки.

3.4. При натяжении термически упроченной арматуры электротермическим способом должны производиться контрольные испытания образцов стержней после электронагрева.

3.5. Плоские сварные сетки должны изготавливаться с помощью контактной точечной электосварки в соответствии с требованиями ГОСТ 10922-75. Замена контактной сварки на электродуговую не допускается

3.6. В каркасах электродуговую сварку производить в соответствии с требованиями „Инструкции по сварке соединений арматуры и закладных деталей железобетонных конструкций" (СН 393-78).

3.7. Передаточная прочность бетона R_o назначена в соответствии с таблицей 7 СНиП II-21-75 и принята по таблице на листах 5, 6, 7. Отпуск напрягаемой арматуры производить плавно; мгновенная передача усилий на бетон не допускается.

3.8. При бетонировании плит особое внимание следует обратить на тщательное заполнение бетоном опорных зон.

4. УКАЗАНИЯ ПО ИСПЫТАНИЮ ПЛИТ.

4.1. Испытания и оценка прочности, жёсткости и трещиностойкости многопустотных и ребристых плит перекрытий производится согласно ГОСТ 8829-77.

4.2. Испытания проводятся нагружением конструкции до контролируемого предельного состояния (прочности, жёсткости, трещиностойкости).

4.3. Схема опирания и загружения.
Конструкции испытываются в рабочем положении.

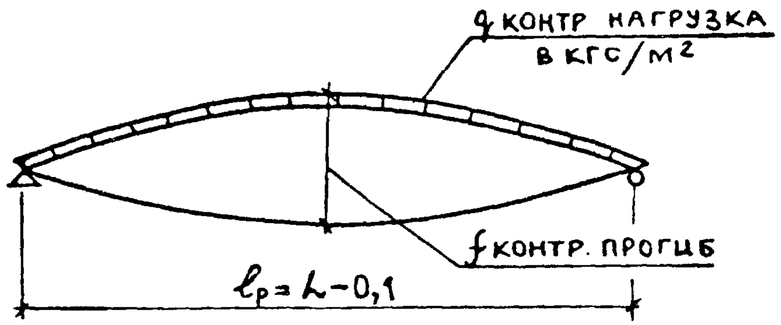

L - длина плиты в м.

4.4. Испытания по прочности.
Величины контрольных нагрузок (без учёта собственного веса плит), приведённые в графах 2,3 таблицы испытаний на листах 8,9,10 определены согласно п. 2.4.2 ГОСТ 8829-77 с учётом коэффициента С, зависящего от характера разрушения конструкции и вида бетона.
Прочность конструкции оценивается величиной нагрузки, вызывающей одно из состояний, приведённых в п. 3.2.1 ГОСТ 8829-77, свидетельствующих, что сопротивление конструкций действию этой нагрузки исчерпано. Величины допускаемых отклонений разрушающей нагрузки от контрольной, при которой партия конструкций признается годной или требует повторного испытания, определяется согласно п. 3.22 ГОСТ 8829-77.

4.5. Испытания по жёсткости.
Величины контрольных нагрузок (без учёта собственного веса плит), приведённые в графах 4-8 таблицы испытаний, определены согласно п.п. 2.4.3 и 2.4.6 ГОСТ 8829-77. Жёсткость конструкций оценивается согласно п. 3.3.1 ГОСТ 8829-77 сопоставлением величин прогибов $f_{изм}$ и $f_к$ с учётом отношения $\frac{f_{алит}}{f_{пред}}$. Величины $f_к$ и $\frac{f_{алит}}{f_{пред}}$ приведены соответственно в графах 9-13 и 14-18 таблицы испытаний. Величина допустимых отклонений прогибов от контрольных, при которых партия конструкций признается годной или требует повторных испытаний определяется согласно п.п. 3.3.2 и 3.3.3 ГОСТ 8829-77.

$f_{изм}$ - прогиб, измеренный после выдержки испытываемой конструкции под контрольной нагрузкой;

$f_к$ - контрольный прогиб, равный разности между величиной прогиба от полной контрольной нагрузки и величиной прогиба от собственного веса плит, принимая их кратковременно действующими;

$f_{алит}$ - прогиб, вычисленный согласно СНиП II-21-75 от полной контрольной нагрузки, принимая её длительно действующей.

$f_{пред}$ - предельно допустимый прогиб по табл. 2 СНиП II-21-75.

4.6. Испытания по трещиностойкости.
Трещиностойкость конструкций 3й категории оценивается по ширине раскрытия трещин. Величины контрольных нагрузок (без учёта собственного веса плит), приведённые в графах 4-8 таблицы испытаний определены согласно п.п. 2.4.3 и 2.4.6 ГОСТ 8829-77. Величина контрольной ширины раскрытия трещин $A_к$, приведённая в графе 19 таблицы испытаний, определена согласно п. 2.4.7 ГОСТ 8829-77.
Партия конструкций признается годной при $A_{изм} \leq A_к$, где $A_{изм}$ - ширина раскрытия трещины, измеренная после выдержки испытываемой конструкции под контрольной нагрузкой по проверке трещиностойкости. $A_к$ - контрольная величина раскрытия трещин по табл. 2 ГОСТ 8829-77.

4.7. При испытании плит без предварительного напряжения величины контрольных нагрузок при испытаниях по проверке жесткости и трещиностойкости не зависят от времени испытаний. Соответствующие величины контрольных нагрузок условно приведены в графе 8 таблицы испытаний

5. УКАЗАНИЯ ПО ПРИМЕНЕНИЮ ПЛИТ.

5.1. Плиты допускается применять в условиях постоянного воздействия температуры до +50°С и нормального влажностного режима.

5.2. Назначение марок плит производится по нагрузкам конкретного объекта в соответствии с допустимыми нагрузками

на плиты. В случае применения плит под нагрузки, отличающиеся от равномерно распределённых, принятых при расчете (перегородки, стены и т.д.) следует производить проверочный расчёт прочности и жесткости плит При этом, в зависимости от приложения местной нагрузки, должна проверяться прочность полок плит.

5.3 При устройстве отверстий в ребристых плитах в конкретных проектах должны быть приведены чертежи этих плит с расположением отверстий и расходом арматуры с учётом их обрамления. Отверстия могут располагаться в любом месте полки плиты. Привязка отверстия от наружных граней поперечного ребра - 150мм, от продольного ребра - 310мм

5.4 В выборках стали к рабочим чертежам плит указаны только классы стали, без указания марок стали Марки стали арматуры должны быть указаны в проектах конкретных объектов. Назначение марок должно производиться в зависимости от температурных условий эксплуатации конструкций.

6. Указания по приёмке, транспортированию и хранению плит

6.1. На боковой грани плит должны быть обозначены несмываемой краской: марка плит, дата изготовления, масса плит в кг, марка предприятия-изготовителя и штамп ОТК.

6.2. Приёмка плит должна производиться в соответствии с ГОСТ 13015.1-81, ГОСТ 8829-77 и рабочими чертежами

6.3. Транспортирование и хранение плит производится в горизонтальном (рабочем) положении

6.4. Подъём плит следует производить таким образом, чтобы нагрузка от собственной массы плит распределялась равномерно между четырмя петлями

6.5 Плиты должны храниться в штабелях, рассортированные по типоразмерам, маркам, партиям

6.6 При складировании и транспортировке плит прокладки устанавливаются в пределах участков, равных 300мм от торцов плит Прокладки между плит должны устанавливаться строго по вертикали

6.7. При перевозке плит автомобильным транспортом следует руководствоваться „Временными указаниями по перевозке унифицированных сборных железобетонных деталей и конструкций промышленного строительства автомобильным транспортом" (Стройиздат, 1966г.).

6.8. Перевозку плит железнодорожным транспортом следует производить в соответствии с требованиями „Руководства по перевозке железнодорожным транспортом сборных крупноразмерных железобетонных конструкций промышленного и жилищного строительства" (Стройиздат, 1967г.).

6.9. Монтаж плит производится в соответствии с требованиями главы СНиП III-16-80 „Бетонные и железобетонные конструкции сборные."

В ссылках на документы настоящего выпуска условно опущено обозначение серии и выпуска.

19265 8 Формат А3

МАРКА ПЛИТЫ	МАРКА БЕТОНА	ПЕРЕДАТОЧНАЯ ПРОЧНОСТЬ БЕТОНА R_o НЕ НИЖЕ	ПРЕДВАРИТЕЛЬНОЕ НАПРЯЖЕНИЕ АРМАТУРЫ σ_o	ДОПУСТИМОЕ ОТКЛОНЕНИЕ ПРЕДВАРИТЕЛЬНОГО НАПРЯЖЕНИЯ АРМАТУРЫ P	ПРЕДВАРИТЕЛЬНОЕ НАПРЯЖЕНИЕ В АРМАТУРЕ ПЕРЕД БЕТОНИРОВАНИЕМ $\sigma_{oн}$
		КГС/СМ2			
I	2	3	4	5	6
ПК30.6 - 4.5Т	200				
ПК30.6 - 6Т	200				
ПК30.6 - 8Т	200				
ПК30.6 -I2.5	200				
ПК60.6 - 4.5АТУТ	200	I60	5600	902	4620
ПК60.6 - 6 АТУТ	200	I60	5600	902	4600
ПК60.6 - 8 АТУТ	200	I60	5600	902	4600
ПК60.6 -I2.5АТУТ	200	I60	5600	902	4560
ПК72.6 - 4.5АТУТ	300	2I0	6600	80I	5570
ПК72.6 - 6 АТУТ	300	2I0	6600	80I	5560
ПК72.6 - 8 АТУТ	300	2I0	6600	80I	4960
ПК30.I2- 4.5Т	200				
ПК30.I2- 6Т	200				
ПК30.I2- 8Т	200				
ПК30.I2-I2.5Т	200				
ПК60.I2- 4.5АТУТ	200	I60	5000	902	4040
ПК60.I2- 6 АТУТ	200	I60	5600	902	4590
ПК60.I2- 8 АТУТ	200	I60	5600	902	4580
ПК60.I2-I2.5АТУТ	200	I60	5600	902	4540
ПК72.I2- 4.5АТУТ	300	2I0	6000	80I	4990
ПК72.I2- 6 АТУТ	300	2I0	6600	80I	5550
ПК72.I2- 8 АТУТ	300	2I0	6000	80I	4950
ПК60.I2- 4.5АТУТ-I	200	I60	5000	902	4040
ПК60.I2- 6 АТУТ-I	200	I60	5600	902	4590
ПК60.I2- 8 АТУТ-I	200	I60	5600	902	4580
ПК72.I2- 4.5АТУТ-I	300	2I0	6000	80I	4990
ПК72.I2- 6 АТУТ-I	300	2I0	6600	80I	5550
ПК72.I2- 8 АТУТ-I	300	2I0	6000	80I	4950

ЭПВЦ КиевЗНИИЭП
ОПЕРАТОР ТЛП КОРТ
ПИЧУК

I	2	3	4	5	6
ПК30.I5- 4.5Т	200				
ПК30.I5- 6Т	200				
ПК30.I5- 8Т	200				
ПК30.I5-I2.5Т	200				
ПК60.I5- 4.5АТУТ	200	I60	5000	902	4040
ПК60.I5- 6 АТУТ	200	I60	5600	902	4590
ПК60.I5- 8 АТУТ	200	I60	6000	902	4990
ПК60.I5-I2.5АТУТ	200	I60	6000	902	4940
ПК72.I5- 4.5АТУТ	300	2I0	6600	80I	5560
ПК72.I5- 6 АТУТ	300	2I0	6000	80I	4970
ПК72.I5- 8 АТУТ	300	2I0	6000	80I	4950
ПК60.I5- 4.5АТУТ-I	200	I60	5000	902	4040
ПК60.I5- 6 АТУТ-I	200	I60	5600	902	4590
ПК60.I5- 8 АТУТ-I	200	I60	6000	902	4990
ПК72.I5- 4.5АТУТ-I	300	2I0	6600	80I	5560
ПК72.I5- 6 АТУТ-I	300	2I0	6000	80I	4970
ПК72.I5- 8 АТУТ-I	300	2I0	6000	80I	4950
ПК60.30- 4.5АТУТ	200	I60	5000	902	4040
ПК60.30- 6 АТУТ	200	I60	6000	902	5000
ПК60.30- 8 АТУТ	200	I60	6000	902	4980
ПК72.30- 4.5АТУТ	300	2I0	7000	80I	5960
ПК72.30- 6 АТУТ	300	2I0	7000	80I	5950
ПК72.30- 8 АТУТ	300	2I0	7000	80I	5930
ПК60.30- 4.5АТУТ-I	200	I60	5000	902	4040
ПК60.30- 6 АТУТ-I	200	I60	6000	902	5000
ПК60.30- 8 АТУТ-I	200	I60	6000	902	4980
ПК72.30- 4.5АТУТ-I	300	2I0	7000	80I	5960
ПК72.30- 6 АТУТ-I	300	2I0	7000	80I	5950
ПК72.30- 8 АТУТ-I	300	2I0	7000	80I	5930
ПР30.I5- 6Т	200				
ПР30.I5- 8Т	200				
ПР60.I5- 6 АТУТ	200	I60	5600	902	4600
ПР60.I5- 8 АТУТ	200	I60	5600	902	4560
ПР72.I5- 6 АТУТ	300	2I0	6000	80I	4950
ПР72.I5- 8 АТУТ	300	2I0	6000	80I	4950
ПР30.I5- 6Т-I	200				
ПР30.I5- 8Т-I	200				

ВЗАМ. ИНВ № | ПОДП. И ДАТА | ИНВ. № ПОДЛ.

https://zavodjbi.com/

I	2	3	4	5	6
ПР60.I5- 6 АТУТ-I	200	I60	5600	902	4600
ПР60.I5- 8 АТУТ-I	200	I60	5600	902	4560
ПР72.I5- 6 АТУТ-I	300	2I0	6000	80I	4950
ПР72.I5- 8 АТУТ-I	300	2I0	6000	80I	4950
ПР30.I5- 6 Т -2	200				
ПР30.I5- 8 Т -2	200				
ПР60.I5- 6 АТУТ-2	200	I60	5600	902	4600
ПР60.I5- 8 АТУТ-2	200	I60	5600	902	4560
ПР72.I5- 6 АТУТ-2	300	2I0	6000	80I	4950
ПР72.I5- 8 АТУТ-2	300	2I0	6000	80I	4950
ПР30.I5- 6 Т -3	200				
ПР30.I5- 8 Т -3	200				
ПР60.I5- 6 АТУТ-3	200	I60	5600	902	4600
ПР60.I5- 8 АТУТ-3	200	I60	5600	902	4560
ПР72.I5- 6 АТУТ-3	300	2I0	6000	80I	4950
ПР72.I5- 8 АТУТ-3	300	2I0	6000	80I	4950

ЭПВЦ КиевЗНИИЭП
ОПЕРАТОР ТЛП КОРТ
ЛИЧУК

ИНВ. № ПОДЛ. | ПОДП. И ДАТА | ВЗАМ. ИНВ. №

https://zavodjbi.com/

МАРКА ПЛИТЫ	КОНТРОЛЬНАЯ НАГРУЗКА (КГС/М2) ПО ПРОВЕРКЕ ПРОЧНОСТИ С УЧЕТОМ ХАРАКТЕРА РАЗРУШЕНИЯ		КОНТРОЛЬНАЯ НАГРУЗКА (КГС/М2) ПО ПРОВЕРКЕ ТРЕЩИНОСТОЙКОСТИ ДЛЯ ИСПЫТАНИЙ В ВОЗРАСТЕ					КОНТРОЛЬНАЯ НАГРУЗКА (КГС/М2) ПО ПРОВЕРКЕ ЖЕСТКОСТИ ДЛЯ ИСПЫТАНИЙ В ВОЗРАСТЕ					КОНТРОЛЬНЫЙ ПРОГИБ (СМ) ОТ КРАТКОВРЕМЕННО ДЕЙСТВУЮЩЕЙ КОНТРОЛЬНОЙ НАГРУЗКИ ДЛЯ ИСПЫТАНИЙ В ВОЗРАСТЕ					ОТНОШЕНИЕ КОНТРОЛЬНОГО ПРОГИБА ОТ ДЛИТЕЛЬНО ДЕЙСТВУЮЩЕЙ КОНТРОЛЬНОЙ НАГРУЗКИ К ПРЕДЕЛЬНО ДОПУСТИМОМУ ПРОГИБУ ДЛЯ ИСПЫТАНИЙ В ВОЗРАСТЕ					КОНТРОЛЬНАЯ ШИРИНА РАСКРЫТИЯ ТРЕЩИН (ММ)
	ПРИ C=I.4 C=I.25x	ПРИ C=I.6	3	7	I4	28	I00	3	7	I4	28	I00	3	7	I4	28	I00	3	7	I4	28	I00	
I	2	3	4	5	6	7	8	9	I0	II	I2	I3	I4	I5	I6	I7	I8	I9	20	2I	22	23	24
ПК30.6 - 4.5 Т	700x	I000					390					390					0.03					0.04	
ПК30.6 - 6 Т	890x	I240					500					500					0.04					0.05	
ПК30.6 - 8 Т	II40x	I560					700					700					0.05					0.07	
ПК30.6 -I2.5 Т	I700	2280					II00					II00					0.35					0.46	
ПК60.6 - 4.5АТУТ	830	I000	4I5	4II	407	40I	390	287	285	282	278	270	0.85	0.85	0.85	0.86	0.87	0.59	0.58	0.58	0.58	0.58	0.25
ПК60.6 - 6 АТУТ	I040	I240	565	559	55I	540	520	353	349	344	337	325	0.4I	0.4I	0.40	0.40	0.38	0.28	0.27	0.27	0.26	0.25	0.25
ПК60.6 - 8 АТУТ	I320	I560	76I	753	742	727	700	478	473	466	457	440	0.79	0.80	0.80	0.8I	0.83	0.74	0.73	0.73	0.72	0.7I	0.25
ПК60.6 -I2.5АТУТ	I950	2280	I240	I22I	II95	II62	II00	677	666	652	634	600	0.73	0.7I	0.70	0.68	0.66	0.70	0.69	0.68	0.67	0.64	0.25
ПК72.6 - 4.5АТУТ	830	I000	4I5	4I2	407	40I	390	288	285	282	278	270	I.00	I.00	I.00	I.0I	I.02	0.48	0.48	0.48	0.48	0.47	0.25
ПК72.6 - 6 АТУТ	I040	I240	558	553	546	537	520	349	345	34I	335	325	0.87	0.86	0.85	0.84	0.83	0.38	0.37	0.37	0.37	0.36	0.25
ПК72.6 - 8 АТУТ	I320	I560	772	762	749	732	700	485	479	47I	460	440	0.97	0.96	0.94	0.92	0.88	0.65	0.64	0.63	0.6I	0.67	0.25
ПК30.I2- 4.5 Т	670x	940					390					390					0.03					0.04	0.25
ПК30.I2- 6 Т	860x	II80					520					520					0.04					0.05	0.25
ПК30.I2- 8 Т	III0x	I500					700					700					0.22					0.30	0.25
ПК30.I2-I2.5 Т	I670x	2220					II00					II00					0.5I					0.64	0.25
ПК60.I2- 4.5АТУТ	790	940	4I9	4I5	4I0	403	390	290	287	284	279	270	0.59	0.59	0.58	0.57	0.55	0.47	0.47	0.47	0.46	0.46	0.25
ПК60.I2- 6 АТУТ	I000	II80	562	556	548	538	520	35I	348	343	337	325	0.46	0.46	0.46	0.45	0.45	0.22	0.22	0.2I	0.2I	0.2I	0.25
ПК60.I2- 8 АТУТ	I280	I500	766	757	745	729	700	482	476	468	458	440	0.63	0.62	0.62	0.6I	0.62	0.37	0.37	0.37	0.36	0.35	0.25
ПК60.I2-I2.5АТУТ	I9I0	2220	I247	I227	I200	II65	II00	680	669	655	635	600	0.83	0.8I	0.79	0.77	0.72	0.74	0.73	0.72	0.70	0.68	0.25
ПК72.I2- 4.5АТУТ	790	940	4I5	4I2	407	40I	390	288	285	282	278	270	I.23	I.23	I.24	I.24	I.25	0.89	0.89	0.88	0.88	0.87	0.25
ПК72.I2- 6 АТУТ	I000	II80	560	555	547	538	520	350	347	342	336	325	0.75	0.74	0.73	0.72	0.69	0.30	0.30	0.29	0.29	0.28	0.25
ПК72.I2- 8 АТУТ	I280	I500	773	763	749	732	700	486	479	47I	460	440	I.03	I.0I	I.00	0.97	0.90	0.69	0.68	0.66	0.65	0.7I	0.25
ПК60.I2- 4.5АТУТ-I	790	940	4I9	4I5	4I0	403	390	290	287	284	279	270	0.59	0.59	0.58	0.57	0.55	0.47	0.47	0.47	0.46	0.46	0.25
ПК60.I2- 6 АТУТ-I	I000	II80	562	556	548	538	520	35I	348	343	337	325	0.46	0.46	0.46	0.45	0.45	0.22	0.22	0.2I	0.2I	0.2I	0.25
ПК60.I2- 8 АТУТ-I	I280	I500	766	757	745	729	700	482	476	468	458	440	0.63	0.62	0.62	0.6I	0.62	0.37	0.37	0.37	0.36	0.35	0.25
ПК72.I2- 4.5АТУТ-I	790	940	4I5	4I2	407	40I	390	288	285	282	278	270	I.23	I.23	I.24	I.24	I.25	0.89	0.89	0.88	0.88	0.87	0.25
ПК72.I2- 6 АТУТ-I	I000	II80	560	550	547	538	520	350	347	342	336	325	0.75	0.74	0.73	0.72	0.69	0.30	0.30	0.29	0.29	0.28	0.25
ПК72.I2- 8 АТУТ-I	I280	I500	773	763	749	732	700	486	479	47I	460	440	I.03	I.0I	I.00	0.97	0.90	0.69	0.68	0.66	0.65	0.7I	0.25

https://zavodjbi.com/

I	2	3	4	5	6	7	8	9	IC	II	I2	I3	I4	I5	I6	I7	I8	I9	20	2I	22	23	24
ПК30.I5- 4.5 Т	680*	960					390					390					0.03					0.04	
ПК30.I5- 6 Т	870*	I200					520					520					0.04					0.05	
ПК30.I5- 8 Т	II20*	I520					700					700					0.24					0.3I	
ПК30.I5-12.5 Т	I680*	2240					II00					II00					0.49					0.6I	
ПК60.I5- 4.5АТУТ	800	960	423	4I9	4I3	405	390	293	290	286	280	270	0.36	0.35	0.35	0.34	0.33	0.24	0.24	0.23	0.23	0.22	0.25
ПК60.I5- 6 АТУТ	I0I0	I200	563	557	549	539	520	352	348	343	337	325	0.43	0.42	0.42	0.4I	0.44	0.29	0.28	0.28	0.27	0.33	0.25
ПК60.I5- 8 АТУТ	I290	I520	76I	753	742	727	700	479	473	466	457	440	0.60	0.59	0.60	0.60	0.6I	0.6I	0.6I	0.60	0.60	0.58	0.25
ПК60.I5-I2.5АТУТ	I920	2240	I247	I227	I200	II65	II00	680	669	655	635	600	0.82	0.80	0.79	0.76	0.70	0.33	0.32	0.3I	0.3I	0.32	0.25
ПК72.I5- 4.5АТУТ	800	960	4I6	4I3	408	40I	390	288	286	282	278	270	0.76	0.76	0.75	0.75	0.74	0.55	0.55	0.55	0.54	0.53	0.25
ПК72.I5- 6 АТУТ	I0I0	I200	563	557	549	539	520	352	348	343	337	325	0.74	0.73	0.72	0.70	0.68	0.49	0.48	0.48	0.47	0.45	0.25
ПК72.I5- 8 АТУТ	I290	I520	774	764	75I	733	700	487	480	472	46I	440	I.0I	I.00	0.99	0.95	0.9I	0.67	0.66	0.65	0.64	0.6I	0.25
ПК60.I5- 4.5АТУТ-I	800	960	423	4I9	4I3	405	390	293	290	286	280	270	0.36	0.35	0.35	0.34	0.33	0.24	0.24	0.23	0.23	0.22	0.25
ПК60.I5- 6 АТУТ-I	I0I0	I200	563	557	549	539	520	352	348	343	337	325	0.43	0.42	0.42	0.4I	0.44	0.29	0.28	0.28	0.27	0.33	0.25
ПК60.I5- 8 АТУТ-I	I290	I520	76I	753	742	727	700	479	473	466	457	440	0.60	0.59	0.60	0.60	0.6I	0.6I	0.6I	0.60	0.60	0.58	0.25
ПК72.I5- 4.5АТУТ-I	800	960	4I6	4I3	408	40I	390	288	286	282	278	270	0.76	0.76	0.75	0.75	0.74	0.55	0.55	0.55	0.54	0.53	0.25
ПК72.I5- 6 АТУТ-I	I0I0	I200	563	557	549	539	520	352	348	343	337	325	0.74	0.73	0.72	0.70	0.68	0.49	0.48	0.48	0.47	0.45	0.25
ПК72.I5- 8 АТУТ-I	I290	I520	774	764	75I	733	700	487	480	472	46I	440	I.0I	I.00	0.99	0.95	0.9I	0.67	0.66	0.65	0.64	0.6I	0.25
ПК60.30- 4.5АТУТ	790	950	4I9	4I5	4I0	403	390	4I9	4I5	4I0	403	390	I.39	I.39	I.39	I.38	I.38	0.94	0.94	0.93	0.92	0.92	0.25
ПК60.30- 6 АТУТ	I000	II90	559	554	546	537	520	349	346	342	336	325	0.45	0.45	0.45	0.45	0.44	0.22	0.22	0.2I	0.2I	0.2I	0.25
ПК60.30- 8 АТУТ	I280	I5I0	764	755	743	728	700	480	475	467	458	440	0.58	0.58	0.57	0.56	0.54	0.36	0.35	0.35	0.35	0.34	0.25
ПК72.30- 4.5АТУТ	790	950	4I5	4I2	407	40I	390	287	285	282	275	270	0.6I	0.60	0.60	0.59	0.57	0.4I	0.40	0.40	0.39	0.38	0.25
ПК72.30- 6 АТУТ	I000	II90	559	553	546	537	520	349	346	34I	336	325	0.74	0.73	0.72	0.70	0.69	0.49	0.49	0.48	0.47	0.46	0.25
ПК72.30- 8 АТУТ	I280	I5I0	762	753	742	727	700	479	474	466	457	440	I.0I	0.99	0.98	0.96	0.92	0.67	0.66	0.65	0.64	0.62	0.25
ПК60.30- 4.5АТУТ-I	790	950	4I9	4I5	4I0	403	390	4I9	4I5	4I0	403	390	I.39	I.39	I.39	I.38	I.38	0.94	0.94	0.93	0.92	0.92	0.25
ПК60.30- 6 АТУТ-I	I000	II90	559	554	546	537	520	349	346	342	336	325	0.45	0.45	0.45	0.45	0.44	0.22	0.22	0.2I	0.2I	0.2I	0.25
ПК60.30- 8 АТУТ-I	I280	I5I0	764	755	743	728	700	480	475	467	458	440	0.58	0.58	0.57	0.56	0.54	0.36	0.35	0.35	0.35	0.34	0.25
ПК72.30- 4.5АТУТ-I	790	950	4I5	4I2	407	40I	390	287	285	282	278	270	0.6I	0.60	0.60	0.59	0.57	0.4I	0.40	0.40	0.39	0.38	0.25
ПК72.30- 6 АТУТ-I	I000	II90	559	553	546	537	520	349	346	34I	336	325	0.75	0.73	0.72	0.70	0.69	0.49	0.49	0.48	0.47	0.46	0.25
ПК72.30- 8 АТУТ-I	I280	I5I0	762	753	742	727	700	479	474	466	457	440	I.0I	0.99	0.98	0.96	0.92	0.67	0.66	0.65	0.64	0.62	0.25
ПР30.I5- 6 Т	870*	II80					520					520					0.07					0.09	0.25
ПР30.I5- 8 Т	III0*	I500					700					700					0.27					0.97	0.25
ПР60.I5- 6 АТУТ	995	II80	557	552	545	536	520	348	345	34I	335	325	0.73	0.73	0.72	0.72	0.7I	0.67	0.66	0.66	0.65	0.64	0.25
ПР60.I5- 8 АТУТ	I275	I500	773	763	750	732	700	486	480	47I	460	440	0.77	0.76	0.74	0.72	0.68	0.73	0.73	0.72	0.70	0.68	0.25
ПР72.I5- 6 АТУТ	995	II80	570	563	554	542	520	356	352	346	339	325	I.05	I.04	I.02	I.00	0.96	0.70	0.69	0.68	0.67	0.64	0.25
ПР72.I5- 8 АТУТ	I275	I500	767	758	746	730	700	482	477	469	459	440	I.28	I.27	I.24	I.2I	I.22	0.94	0.92	0.9I	0.89	0.8I	0.25
ПР30.I5- 6 Т-I	870*	II80					520					520					0.07					0.09	0.25
ПР30.I5- 8 Т-I	III0*	I500					700					700					0.27					0.97	0.25

I	2	3	4	5	6	7	8	9	I0	II	I2	I3	I4	I5	I6	I7	I8	I9	20	2I	22	23	24
ПР60.I5- 6 АТУТ-I	995	II80	557	552	545	536	520	348	345	34I	335	325	0.73	0.73	0.72	0.72	0.70	0.67	0.66	0.66	0.65	0.64	0.25
ПР60.I5- 8 АТУТ-I	I275	I500	773	763	750	732	700	486	480	47I	460	440	0.77	0.76	0.74	0.72	0.68	0.73	0.73	0.72	0.70	0.68	0.25
ПР72.I5- 6 АТУТ-I	995	II80	570	563	554	542	520	356	352	346	339	325	I.05	I.04	I.02	I.00	0.96	0.70	0.69	0.68	0.67	0.64	0.25
ПР72.I5- 8 АТУТ-I	I275	I500	767	758	746	730	700	482	477	469	459	440	I.28	I.27	I.24	I.2I	I.22	0.94	0.92	0.9I	0.89	0.8I	0.25
ПР30.I5- 6 Т - 2	870[x]	II80					520					520					0.07					0.09	0.25
ПР30.I5- 8 Т - 2	III0[x]	I500					700					700					0.27					0.97	0.25
ПР60.I5- 6 АТУТ-2	995	II80	557	552	545	536	520	348	345	34I	335	325	0.73	0.73	0.72	0.72	0.7I	0.67	0.66	0.66	0.65	0.64	0.25
ПР60.I5- 8 АТУТ-2	I275	I500	773	763	750	732	700	486	480	47I	460	440	0.77	0.76	0.74	0.72	0.68	0.73	0.73	0.72	0.70	0.68	0.25
ПР72.I5- 6 АТУТ-2	995	II80	570	563	554	542	520	356	352	346	339	325	I.05	I.04	I.02	I.00	0.96	0.70	0.69	0.68	0.67	0.64	0.25
ПР72.I5- 8 АТУТ-2	I275	I500	767	758	746	730	700	482	477	469	459	440	I.28	I.27	I.24	I.2I	I.22	0.94	0.92	0.9I	0.89	0.8I	0.25
ПР30.I5- 6 Т - 3	870[x]	II80					520					520					0.07					0.09	0.25
ПР30.I5- 8 Т - 3	III0[x]	I500					700					700					0.27					0.97	0.25
ПР60.I5- 6 АТУТ-3	995	II80	557	552	545	536	520	348	345	34I	335	325	0.73	0.73	0.72	0.72	0.7I	0.67	0.66	0.66	0.65	0.64	0.25
ПР60.I5- 8 АТУТ-3	I275	I500	773	763	750	732	700	486	480	47I	460	440	0.77	0.76	0.74	0.72	0.68	0.73	0.73	0.72	0.70	0.68	0.25
ПР72.I5- 6 АТУТ-3	995	II80	570	563	554	542	520	356	352	346	339	325	I.05	I.04	I.02	I.00	0.96	0.70	0.69	0.68	0.67	0.64	0.25
ПР72.I5- 8 АТУТ-3	I275	I500	767	758	746	730	700	482	477	469	459	440	I.28	I.27	I.24	I.2I	I.22	0.94	0.92	0.9I	0.89	0.8I	0.25

19265 13 ФОРМАТ А 3

ФОРМАТ	ЗОНА	ПОЗ	ОБОЗНАЧЕНИЕ	НАИМЕНОВАНИЕ	КОЛ	ПРИМЕЧАНИЕ
				ДОКУМЕНТАЦИЯ:		
А3			I.090.I-I 5-I I000 СБ	СБОРОЧНЫЙ ЧЕРТЕЖ		
А3			I.090.I-I 5-I 0000 У	УЗЛЫ		
А3			I.090.I-I 5-I 0000 ВС	ВЫБОРКА СТАЛИ		
А3			I.090.I-I 5-I 0000 ПЗ	ПОЯСНИТЕЛЬНАЯ ЗАПИСКА		
				ПЕРЕМЕННЫЕ ДАННЫЕ ДЛЯ ИСПОЛНЕНИЙ		
			I.090.I-I 5-I I000	ПЛИТА ПЕРЕКРЫТИЯ ПК 30.6-4,5Т		
				СБОРОЧНЫЕ ЕДИНИЦЫ:		
А4		I	I.090.I-I 5-I 0030-07	СЕТКА С26	I	
А4		4	I.090.I-I 5-I 0020	СЕТКА С5	I	
А4		6	I.090.I-I 5-I 0050	ИЗДЕЛИЕ ЗАКЛ.МНI	2	
А4		7	I.090.I-I 5-I 0050-0I	ИЗДЕЛИЕ ЗАКЛ.МН2	2	
				ДЕТАЛИ:		
А4		I0	I.090.I-I 5-I 000I	ПЕТЛЯ СТРОП.СПI	4	
				МАТЕРИАЛЫ:		
				БЕТОН ТЯЖ.М200		0,26М3
			I.090.I-I 5-I I000-0I	ПЛИТА ПЕРЕКРЫТИЯ ПК 30.6-6Т		
				СБОРОЧНЫЕ ЕДИНИЦЫ:		
А4		I	I.090.I-I 5-I 0030-08	СЕТКА С27	I	
А4		4	I.090.I-I 5-I 0020	СЕТКА С5	I	
А4		6	I.090.I-I 5-I 0050	ИЗДЕЛИЕ ЗАКЛ.МНI	2	
А4		7	I.090.I-I 5-I 0050-0I	ИЗДЕЛИЕ ЗАКЛ.МН2	2	
				ДЕТАЛИ:		
А4		I0	I.090.I-I 5-I 000I	ПЕТЛЯ СТРОП.СПI	4	
				МАТЕРИАЛЫ:		
				БЕТОН ТЯЖ.М200		0,26М3
			I.090.I-I 5-I I000-02	ПЛИТА ПЕРЕКРЫТИЯ ПК 30.6-8Т		
				СБОРОЧНЫЕ ЕДИНИЦЫ:		
А4		I	I.090.I-I 5-I 0030-08	СЕТКА С27	I	
А4		2	I.090.I-I 5-I 0040	КАРКАС КРI	4	
А4		4	I.090.I-I 5-I 0020	СЕТКА С5	I	
А4		6	I.090.I-I 5-I 0050	ИЗДЕЛИЕ ЗАКЛ.МНI	2	
А4		7	I.090.I-I 5-I 0050-0I	ИЗДЕЛИЕ ЗАКЛ.МН2	2	
				ДЕТАЛИ:		
А4		I0	I.090.I-I 5-I 000I	ПЕТЛЯ СТРОП.СПI	4	
				МАТЕРИАЛЫ:		
				БЕТОН ТЯЖ.М200		0,26М3

НАЧОТД	ВОЛЫНСКИЙ		I.090.I-I 5-I I000
ГЛ.КОНСТ.	ШАЦ		
Н.КОНТР.	БЕРЛОВА		ПЛИТА ПЕРЕКРЫТИЯ ПК
ГИП	НИКОЛАЕВА		СТАДИЯ: Р; ЛИСТ: I; ЛИСТОВ: 4
ГИП	КОНОВАЛОВА		ЦНИИЭП торгово-бытовых зданий и туристских комплексов
ПРОВЕРИЛ	ХОРОШИЛОВА		
РАЗРАБ.	ЕГОРОВ		

ФОРМАТ А4

ЛАВРЫЧЕНКО

ОПЕРАТОР ТЛП КОРТ

ЭПВЦ Киев ЗНИИЭП

ФОРМАТ	ЗОНА	ПОЗ	ОБОЗНАЧЕНИЕ	НАИМЕНОВАНИЕ	КОЛ	ПРИМЕЧАНИЕ
			I.090.I-I 5-I I000-03	ПЛИТА ПЕРЕКРЫТИЯ ПК 30.6-I2,5Т		
				СБОРОЧНЫЕ ЕДИНИЦЫ:		
А4		I	I.090.I-I 5-I 0030-I0	СЕТКА С29	I	
А4		2	I.090.I-I 5-I 0040	КАРКАС КРI	4	
А4		4	I.090.I-I 5-I 0020	СЕТКА С5	I	
А4		6	I.090.I-I 5-I 0050	ИЗДЕЛИЕ ЗАКЛ.МНI	2	
А4		7	I.090.I-I 5-I 0050-0I	ИЗДЕЛИЕ ЗАКЛ.МН2	2	
				ДЕТАЛИ:		
А4		I0	I.090.I-I 5-I 000I	ПЕТЛЯ СТРОП.СПI	4	
				МАТЕРИАЛЫ:		
				БЕТОН ТЯЖ.М200		0,26М3
			I.090.I-I 5-I I000-04	ПЛИТА ПЕРЕКРЫТИЯ ПК 60.6-4,5АТУТ		
				СБОРОЧНЫЕ ЕДИНИЦЫ:		
А4		3	I.090.I-I 5-I 00I0	СЕТКА СI	2	
А4		4	I.090.I-I 5-I 0020-0I	СЕТКА С6	I	
А4		6	I.090.I-I 5-I 0050	ИЗДЕЛИЕ ЗАКЛ.МНI	2	
А4		7	I.090.I-I 5-I 0050-0I	ИЗДЕЛИЕ ЗАКЛ.МН2	2	
				ДЕТАЛИ:		
А4		8	I.090.I-I 5-I 0002	СТЕРЖЕНЬ НАПР.СНI	2	
А4		I0	I.090.I-I 5-I 000I	ПЕТЛЯ СТРОП.СПI	4	
				МАТЕРИАЛЫ:		
				БЕТОН ТЯЖ.М200		0,52М3
			I.090.I-I 5-I I000-05	ПЛИТА ПЕРЕКРЫТИЯ ПК 60.6-6АТУТ		
				СБОРОЧНЫЕ ЕДИНИЦЫ:		
А4		3	I.090.I-I 5-I 00I0	СЕТКА СI	2	
А4		4	I.090.I-I 5-I 0020 -0I	СЕТКА С6	I	
А4		6	I.090.I-I 5-I 0050	ИЗДЕЛИЕ ЗАКЛ.МНI	2	
А4		7	I.090.I-I 5-I 0050-0I	ИЗДЕЛИЕ ЗАКЛ.МН2	2	
				ДЕТАЛИ:		
А4		8	I.090.I-I 5-I 0002-0I	СТЕРЖЕНЬ НАПР.СН2	2	
А4		I0	I.090.I-I 5-I 000I	ПЕТЛЯ СТРОП.СПI	4	
				МАТЕРИАЛЫ:		
				БЕТОН ТЯЖ.М200		0,52М3
			I.090.I-I 5-I I000-06	ПЛИТА ПЕРЕКРЫТИЯ ПК 60.6-8АТУТ		
				СБОРОЧНЫЕ ЕДИНИЦЫ:		
А4		2	I.090.I-I 5-I 0040-0I	КАРКАС КР2	4	
А4		3	I.090.I-I 5-I 00I0	СЕТКА СI	2	
А4		4	I.090.I-I 5-I 0020-0I	СЕТКА С6	I	
А4		6	I.090.I-I 5-I 0050	ИЗДЕЛИЕ ЗАКЛ.МНI	2	
А4		7	I.090.I-I 5-I 0050-0I	ИЗДЕЛИЕ ЗАКЛ.МН2	2	
				ДЕТАЛИ:		
А4		8	I.090.I-I 5-I 0002-0I	СТЕРЖЕНЬ НАПР.СН2	2	
А4		I0	I.090.I-I 5-I 000I	ПЕТЛЯ СТРОП.СПI	4	

ВЗАМ.ИНВ.№ | ПОДПИСЬ И ДАТА | ИНВ.№ПОДЛ.

I.090.I-I 5-I I000 — ЛИСТ 2

ФОРМАТ А4

ФОРМАТ	ЗОНА	ПОЗ	ОБОЗНАЧЕНИЕ	НАИМЕНОВАНИЕ	КОЛ	ПРИМЕЧАНИЕ
				МАТЕРИАЛЫ:		
				БЕТОН ТЯЖ.М200		0,52М3
			I.090.I-I 5-I I000-07	ПЛИТА ПЕРЕКРЫТИЯ ПК 60.6-I2,5АТУТ		
				СБОРОЧНЫЕ ЕДИНИЦЫ:		
А4		2	I.090.I-I 5-I 0040-II	КАРКАС КРI2	4	
А4		3	I.090.I-I 5-I 00I0	СЕТКА СI	2	
А4		4	I.090.I-I 5-I 0020-0I	СЕТКА С6	I	
А4		5	I.090.I-I 5-I 0020-II	СЕТКА СI6	I	
А4		6	I.090.I-I 5-I 0050	ИЗДЕЛИЕ ЗАКЛ.МНI	2	
А4		7	I.090.I-I 5-I 0050-0I	ИЗДЕЛИЕ ЗАКЛ.МН2	2	
				ДЕТАЛИ:		
А4		8	I.090.I-I 5-I 0002-0I	СТЕРЖЕНЬ НАПР.СН2	3	
А4		I0	I.090.I-I 5-I 000I	ПЕТЛЯ СТРОП.СПI	4	
				МАТЕРИАЛЫ:		
				БЕТОН ТЯЖ.М200		0,52М3
			I.090.I-I 5-I I000-08	ПЛИТА ПЕРЕКРЫТИЯ ПК 72.6-4,5АТУТ		
				СБОРОЧНЫЕ ЕДИНИЦЫ:		
А4		2	I.090.I-I 5-I 0040-02	КАРКАС КР3	4	
А4		3	I.090.I-I 5-I 00I0	СЕТКА СI	2	
А4		4	I.090.I-I 5-I 0020-02	СЕТКА С7	I	
А4		6	I.090.I-I 5-I 0050	ИЗДЕЛИЕ ЗАКЛ.МНI	2	
А4		7	I.090.I-I 5-I 0050-0I	ИЗДЕЛИЕ ЗАКЛ.МН2	2	
				ДЕТАЛИ:		
А4		8	I.090.I-I 5-I 0002-02	СТЕРЖЕНЬ НАПР.СН3	2	
А4		9	I.090.I-I 5-I 0002-03	СТЕРЖЕНЬ НАПР.СН4	I	
А4		I0	I.090.I-I 5-I 000I	ПЕТЛЯ СТРОП.СПI	4	
				МАТЕРИАЛЫ:		
				БЕТОН ТЯЖ.М300		0,62М3
			I.090.I-I 5-I I000-09	ПЛИТА ПЕРЕКРЫТИЯ ПК 72.6-6АТУТ		
				СБОРОЧНЫЕ ЕДИНИЦЫ:		
А4		2	I.090.I-I 5-I 0040-02	КАРКАС КР3	4	
А4		3	I.090.I-I 5-I 00I0	СЕТКА СI	2	
А4		4	I.090.I-I 5-I 0020-02	СЕТКА С7	I	
А4		6	I.090.I-I 5-I 0050	ИЗДЕЛИЕ ЗАКЛ.МНI	2	
А4		7	I.090.I-I 5-I 0050-0I	ИЗДЕЛИЕ ЗАКЛ.МН2	2	
				ДЕТАЛИ:		
А4		8	I.090.I-I 5-I 0002-02	СТЕРЖЕНЬ НАПР.СН3	I	
А4		9	I.090.I-I 5-I 0002-03	СТЕРЖЕНЬ НАПР.СН4	2	
А4		I0	I.090.I-I 5-I 000I	ПЕТЛЯ СТРОП.СПI	4	
				МАТЕРИАЛЫ:		
				БЕТОН ТЯЖ.М300		0,62М3

ЛАНРЫЧЕНКО

ОПЕРАТОР ТЛП КОРТ

ЭПВЦ Киев ЗНИИЭП

ФОРМАТ	ЗОНА	ПОЗ	ОБОЗНАЧЕНИЕ	НАИМЕНОВАНИЕ	КОЛ	ПРИМЕЧАНИЕ
			I.090.I-I 5-I I000-I0	ПЛИТА ПЕРЕКРЫТИЯ ПК 72.6-8АТУТ		
				СБОРОЧНЫЕ ЕДИНИЦЫ:		
А4		2	I.090.I-I 5-I 0040-I2	КАРКАС КРI3	4	
А4		3	I.090.I-I 5-I 00I0	СЕТКА СI	2	
А4		4	I.090.I-I 5-I 0020-02	СЕТКА С7	I	
А4		6	I.090.I-I 5-I 0050	ИЗДЕЛИЕ ЗАКЛ.МНI	2	
А4		7	I.090.I-I 5-I 0050-0I	ИЗДЕЛИЕ ЗАКЛ.МН2	2	
				ДЕТАЛИ:		
А4		8	I.090.I-I 5-I 0002-05	СТЕРЖЕНЬ НАПР.СН6	2	
А4		I0	I.090.I-I 5-I 000I	ПЕТЛЯ СТРОП.СПI	4	
				МАТЕРИАЛЫ:		
				БЕТОН ТЯЖ.М300		0,62М3

ВЗАМ.ИНВ № | ПОДПИСЬ И ДАТА | ИНВ №ПОДЛ.

https://zavodjbi.com/

Рис 1

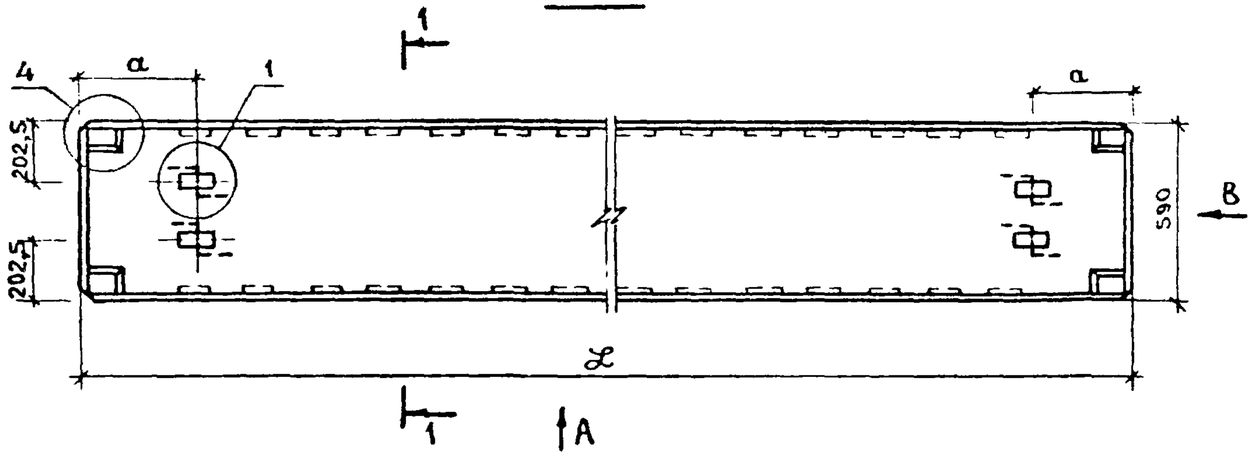

1 – 1

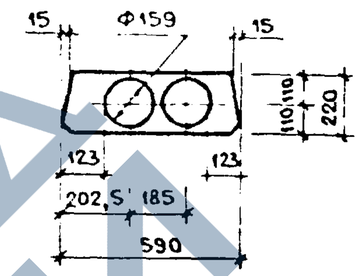

Рис 2

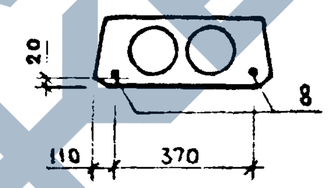

Рис 3

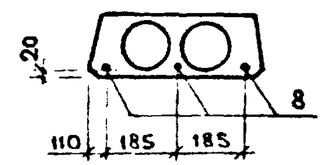

Рис 4

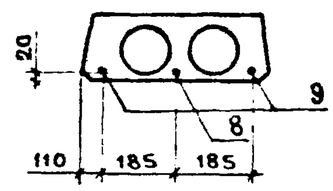

Обозначение	Марка	Рис.	ℒ, мм	a, мм	Масса, т
1.090.1-1 5-1 1000	ПК 30.6 – 4,5Т				
–01	ПК 30.6 – 6Т	1; 5	2980	350	0,645
–02	ПК 30.6 – 8Т				
–03	ПК 30.6 – 12,5Т				
–04	ПК 60.6 – 4,5 A_T VT				
–05	ПК 60.6 – 6 A_T VT	1;2;6	5980	350	1,295
–06	ПК 60.6 – 8 A_T VT				
–07	ПК 60.6 – 12,5 A_T VT	1;3;6			
–08	ПК 72.6 – 4,5 A_T VT	1;4;6	7180	365	1,557
–09	ПК 72.6 – 6 A_T VT				
–10	ПК 72.6 – 8 A_T VT	1;2;6			

Узлы и вид А, В см. документ 0000У листы 1,2,3.

				1.090.1-1 5-1 1000СБ			
Нач. отд.	Волынский		27.10	Плита перекрытия ПК. Сборочный чертёж.	Стадия	Масса	Масштаб
Гл. кон. отд.	Шац		26.10		Р	см. табл.	1:20
Н. контр.	Берлова		26.10				
ГИП	Николаева		26.10		Лист 1	Листов 2	
ГИП	Коновалова		26.10		ЦНИИЭП торгово-бытовых зданий и туристских комплексов		
Проверил	Егоров		26.10				
Разраб.	Хорошилова		26.10				

https://zavodjbi.com/

https://zavodjbi.com/

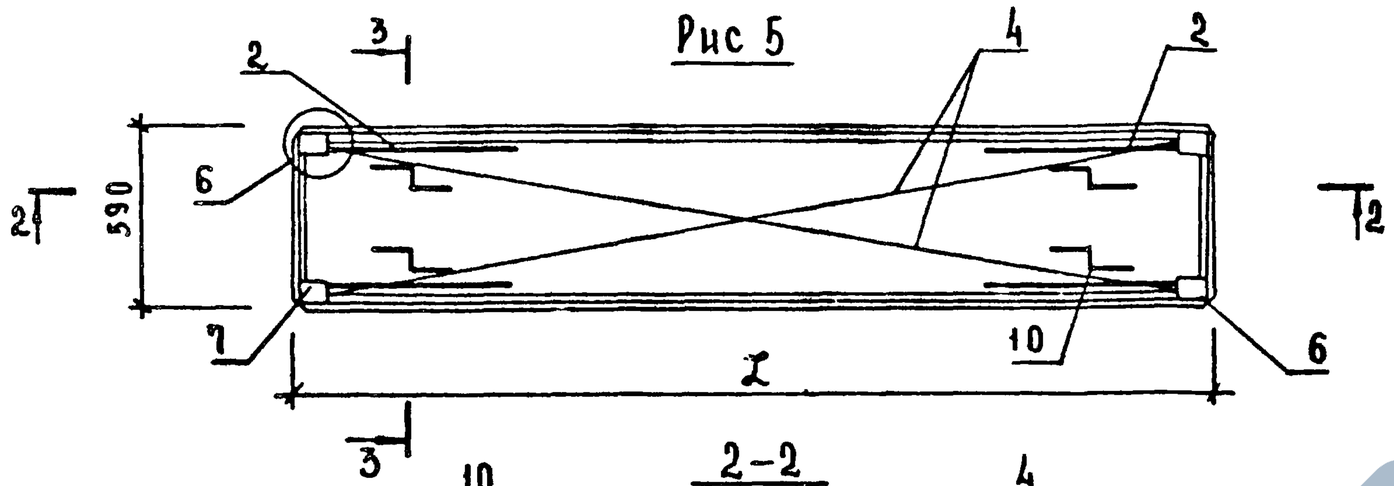

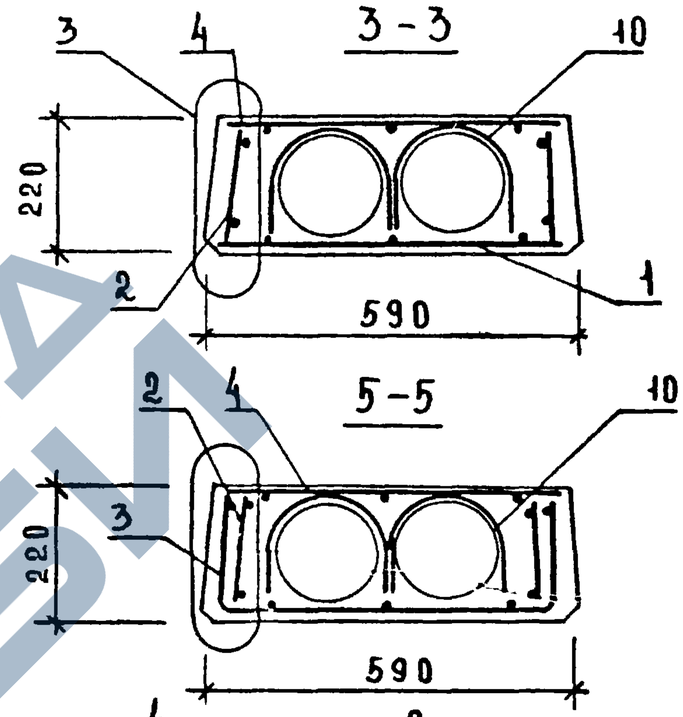

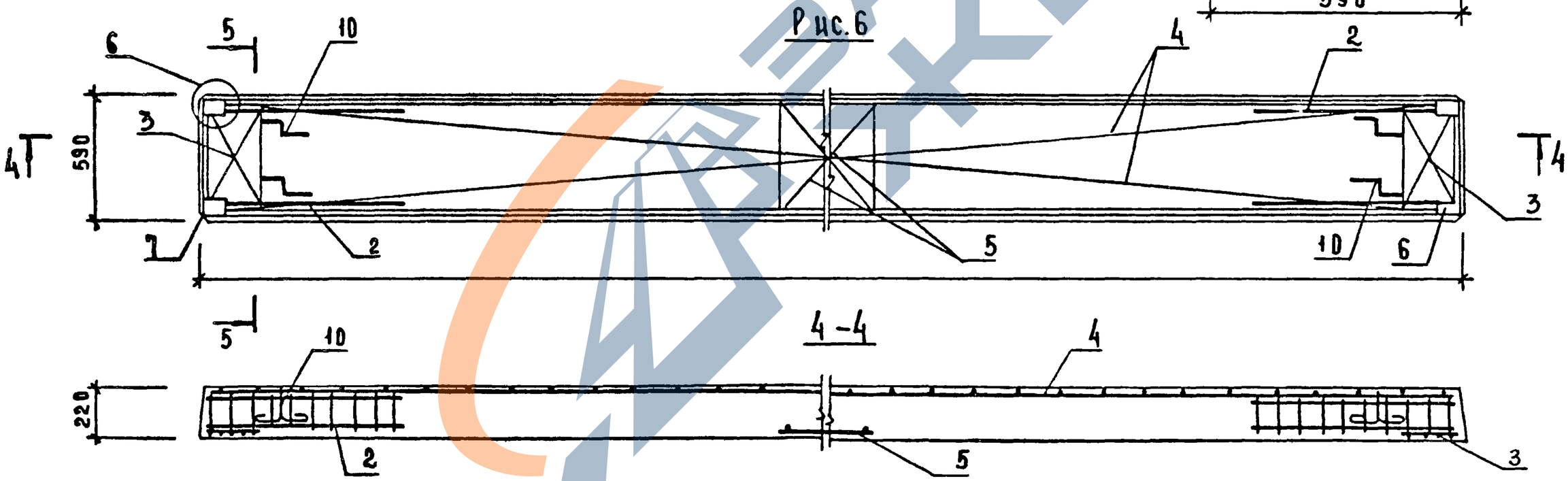

Расположение напрягаемой арматуры см лист 1
Узлы см. документ 0000У листы 2,4

1.090.1-1 5-1 1000СБ	Лист 2

Формат А3 19265 17

https://zavodjbi.com/

ФОРМАТ	ЗОНА	ПОЗ	ОБОЗНАЧЕНИЕ	НАИМЕНОВАНИЕ	КОЛ	ПРИМЕЧАНИЕ
				ДОКУМЕНТАЦИЯ:		
А3			I.090.I-I 5-I 2000 СБ	СБОРОЧНЫЙ ЧЕРТЕЖ		
А3			I.090.I-I 5-I 0000 У	УЗЛЫ		
А3			I.090.I-I 5-I 0000 ВС	ВЫБОРКА СТАЛИ		
А3			I.090.I-I 5-I 0000 ПЗ	ПОЯСНИТЕЛЬНАЯ ЗАПИСКА		
				ПЕРЕМЕННЫЕ ДАННЫЕ ДЛЯ ИСПОЛНЕНИЙ		
			I.090.I-I 5-I 2000	ПЛИТА ПЕРЕКРЫТИЯ ПК 30.I2-4,5Т		
				СБОРОЧНЫЕ ЕДИНИЦЫ:		
А4		I	I.090.I-I 5-I 0030-03	СЕТКА С22	I	
А4		4	I.090.I-I 5-I 0020-03	СЕТКА С8	I	
А4		6	I.090.I-I 5-I 0050	ИЗДЕЛИЕ ЗАКЛ. МНI	2	
А4		7	I.090.I-I 5-I 0050-0I	ИЗДЕЛИЕ ЗАКЛ. МН2	2	
				ДЕТАЛИ:		
А4		II	I.090.I-I 5-I 000I	ПЕТЛЯ СТРОП.СПI	4	
				МАТЕРИАЛЫ:		
				БЕТОН ТЯЖ.М200		0,42М3
			I.090.I-I 5-I 2000-0I	ПЛИТА ПЕРЕКРЫТИЯ ПК 30.I2-6Т		
				СБОРОЧНЫЕ ЕДИНИЦЫ:		
А4		I	I.090.I-I 5-I 0030-0I	СЕТКА С20	I	
А4		4	I.090.I-I 5-I 0020-03	СЕТКА С8	I	
А4		6	I.090.I-I 5-I 0050	ИЗДЕЛИЕ ЗАКЛ.МНI	2	
А4		7	I.090.I-I 5-I 0050-0I	ИЗДЕЛИЕ ЗАКЛ.МН2	2	
				ДЕТАЛИ:		
А4		II	I.090.I-I 5-I 000I	ПЕТЛЯ СТРОП.СПI	4	
				МАТЕРИАЛЫ:		
				БЕТОН ТЯЖ.М200		0,42М3
			I.090.I-I 5-I 2000-02	ПЛИТА ПЕРЕКРЫТИЯ ПК 30.I2-8Т		
				СБОРОЧНЫЕ ЕДИНИЦЫ:		
А4		I	I.090.I-I 5-I 0030-02	СЕТКА С2I	I	
А4		2	I.090.I-I 5-I 0040	КАРКАС КРI	8	
А4		4	I.090.I-I 5-I 0020-03	СЕТКА С8	I	
А4		6	I.090.I-I 5-I 0050	ИЗДЕЛИЕ ЗАКЛ.МНI	2	
А4		7	I.090.I-I 5-I 0050-0I	ИЗДЕЛИЕ ЗАКЛ.МН2	2	
				ДЕТАЛИ:		
А4		II	I.090.I-I 5-I 000I	ПЕТЛЯ СТРОП.СПI	4	

НАЧОТД	ВОЛЫНСКИЙ		27.10
ГЛ.КОНСТ.	ШАЦ		26.10
Н.КОНТР.	ХОРОШИЛОВА		26.10
ГИП	НИКОЛАЕВА		26.10
ГИП	КОНОВАЛОВА		26.10
ПРОВЕРИЛ	ЕГОРОВ		26.10
РАЗРАБ.	БЕРЛОВА		26.10

I.090.I-I 5-I 2000

ПЛИТА ПЕРЕКРЫТИЯ ПК

СТАДИЯ	ЛИСТ	ЛИСТОВ
Р	I	5

ЦНИИЭП торгово-бытовых зданий и туристских комплексов

ФОРМАТ А4

ЗАВРЯЧЕНКО

ОПЕРАТОР ТЛП КОРТ

ЭПВЦ Киев ЗНИИЭП

ФОРМАТ	ЗОНА	ПОЗ	ОБОЗНАЧЕНИЕ	НАИМЕНОВАНИЕ	КОЛ	ПРИМЕЧАНИЕ
				МАТЕРИАЛЫ:		
				БЕТОН ТЯЖ.М200		0,42М3
			I.090.I-I 5-I 2000-03	ПЛИТА ПЕРЕКРЫТИЯ ПК 30.I2-I2,5Т		
				СБОРОЧНЫЕ ЕДИНИЦЫ:		
А4		I	I.090.I-I 5-I 0030-02	СЕТКА С2I	I	
А4		2	I.090.I-I 5-I 0040	КАРКАС КРI	8	
А4		4	I.090.I-I 5-I 0020-03	СЕТКА С8	I	
А4		6	I.090.I-I 5-I 0050	ИЗДЕЛИЕ ЗАКЛ.МНI	2	
А4		7	I.090.I-I 5-I 0050-0I	ИЗДЕЛИЕ ЗАКЛ.МН2	2	
				ДЕТАЛИ:		
А4		II	I.090.I-I 5-I 000I	ПЕТЛЯ СТРОП.СПI	4	
				МАТЕРИАЛЫ:		
				БЕТОН ТЯЖ.М200		0,42М3
			I.090.I-I 5-I 2000-04	ПЛИТА ПЕРЕКРЫТИЯ ПК 60.I2-4,5АТУТ		
				СБОРОЧНЫЕ ЕДИНИЦЫ:		
А4		3	I.090.I-I 5-I 0010-0I	СЕТКА С2	2	
А4		4	I.090.I-I 5-I 0020-04	СЕТКА С9	I	
А4		6	I.090.I-I 5-I 0050	ИЗДЕЛИЕ ЗАКЛ.МНI	2	
А4		7	I.090.I-I 5-I 0050-0I	ИЗДЕЛИЕ ЗАКЛ.МН2	2	
				ДЕТАЛИ:		
А4		9	I.090.I-I 5-I 0002	СТЕРЖЕНЬ НАПР.СНI	4	
А4		II	I.090.I-I 5-I 000I-0I	ПЕТЛЯ СТРОП.СП2	4	
				МАТЕРИАЛЫ:		
				БЕТОН ТЯЖ.М200		0,83М3
			I.090.I-I 5-I 2000-05	ПЛИТА ПЕРЕКРЫТИЯ ПК 60.I2-6АТУТ		
				СБОРОЧНЫЕ ЕДИНИЦЫ:		
А4		3	I.090.I-I 5-I 0010-0I	СЕТКА С2	2	
А4		4	I.090.I-I 5-I 0020-04	СЕТКА С9	I	
А4		6	I.090.I-I 5-I 0050	ИЗДЕЛИЕ ЗАКЛ.МНI	2	
А4		7	I.090.I-I 5-I 0050-0I	ИЗДЕЛИЕ ЗАКЛ.МН2	2	
				ДЕТАЛИ:		
А4		9	I.090.I-I 5-I 0002	СТЕРЖЕНЬ НАПР.СНI	4	
А4		II	I.090.I-I 5-I 000I-0I	ПЕТЛЯ СТРОП.СП2	4	
				МАТЕРИАЛЫ:		
				БЕТОН ТЯЖ.М200		0,83М3
			I.090.I-I 5-I 2000-06	ПЛИТА ПЕРЕКРЫТИЯ ПК 60.I2-8АТУТ		
				СБОРОЧНЫЕ ЕДИНИЦЫ:		
А4		2	I.090.I-I 5-I 0040-0I	КАРКАС КР2	8	
А4		3	I.090.I-I 5-I 0010-0I	СЕТКА С2	2	
А4		4	I.090.I-I 5-I 0020-04	СЕТКА С9	I	
А4		6	I.090.I-I 5-I 0050	ИЗДЕЛИЕ ЗАКЛ.МНI	2	
А4		7	I.090.I-I 5-I 0050-0I	ИЗДЕЛИЕ ЗАКЛ.МН2	2	

ВЗАМ.ИНВ.№ | ПОДПИСЬ И ДАТА | ИНВ.№ ПОДЛ.

I.090.I-I 5-I 2000

ЛИСТ 2

ФОРМАТ А4

https://zavodjbi.com/

ФОРМАТ	ЗОНА	ПОЗ	ОБОЗНАЧЕНИЕ	НАИМЕНОВАНИЕ	КОЛ	ПРИМЕЧАНИЕ
				ДЕТАЛИ:		
А4		9	I.090.I-I 5-I 0002	СТЕРЖЕНЬ НАПР.СН1	5	
А4		II	I.090.I-I 5-I 0001-01	ПЕТЛЯ СТРОП.СП2	4	
				МАТЕРИАЛЫ:		
				БЕТОН ТЯЖ.М200		0,83М3
			I.090.I-I 5-I 2000-07	ПЛИТА ПЕРЕКРЫТИЯ ПК 60.12-12,5АТУТ		
				СБОРОЧНЫЕ ЕДИНИЦЫ:		
А4		2	I.090.I-I 5-I 0040-11	КАРКАС КР12	8	
А4		3	I.090.I-I 5-I 0010-01	СЕТКА С2	2	
А4		4	I.090.I-I 5-I 0020-04	СЕТКА С9	1	
А4		5	I.090.I-I 5-I 0020-12	СЕТКА С17	1	
А4		6	I.090.I-I 5-I 0050	ИЗДЕЛИЕ ЗАКЛ.МН1	2	
А4		7	I.090.I-I 5-I 0050-01	ИЗДЕЛИЕ ЗАКЛ.МН2	2	
				ДЕТАЛИ:		
А4		9	I.090.I-I 5-I 0002	СТЕРЖЕНЬ НАПР.СН1	2	
А4		10	I.090.I-I 5-I 0002-01	СТЕРЖЕНЬ НАПР.СН2	4	
А4		II	I.090.I-I 5-I 0001-01	ПЕТЛЯ СТРОП.СП2	4	
				МАТЕРИАЛЫ:		
				БЕТОН ТЯЖ.М200		0,83М3
			I.090.I-I 5-I 2000-08	ПЛИТА ПЕРЕКРЫТИЯ ПК 72.12-4,5АТУТ		
				СБОРОЧНЫЕ ЕДИНИЦЫ:		
А4		2	I.090.I-I 5-I 0040-02	КАРКАС КР3	8	
А4		3	I.090.I-I 5-I 0010-01	СЕТКА С2	2	
А4		4	I.090.I-I 5-I 0020-05	СЕТКА С10	1	
А4		6	I.090.I-I 5-I 0050	ИЗДЕЛИЕ ЗАКЛ.МН1	2	
А4		7	I.090.I-I 5-I 0050-01	ИЗДЕЛИЕ ЗАКЛ.МН2	2	
				ДЕТАЛИ:		
А4		9	I.090.I-I 5-I 0002-02	СТЕРЖЕНЬ НАПР.СН3	5	
А4		II	I.090.I-I 5-I 0001-01	ПЕТЛЯ СТРОП.СП2	4	
				МАТЕРИАЛЫ:		
				БЕТОН ТЯЖ.М300		1,00М3
			I.090.I-I 5-I 2000-09	ПЛИТА ПЕРЕКРЫТИЯ ПК 72.12-6АТУТ		
				СБОРОЧНЫЕ ЕДИНИЦЫ:		
А4		2	I.090.I-I 5-I 0040-02	КАРКАС КР3	8	
А4		3	I.090.I-I 5-I 0010-01	СЕТКА С2	2	
А4		4	I.090.I-I 5-I 0020-05	СЕТКА С10	1	
А4		6	I.090.I-I 5-I 0050	ИЗДЕЛИЕ ЗАКЛ.МН1	2	
А4		7	I.090.I-I 5-I 0050-01	ИЗДЕЛИЕ ЗАКЛ.МН2	2	
				ДЕТАЛИ:		
А4		9	I.090.I-I 5-I 0002-03	СТЕРЖЕНЬ НАПР.СН4	2	
А4		10	I.090.I-I 5-I 0002-04	СТЕРЖЕНЬ НАПР.СН5	2	
А4		II	I.090.I-I 5-I 0001-01	ПЕТЛЯ СТРОП.СП2	4	
				МАТЕРИАЛЫ:		
				БЕТОН ТЯЖ.М300		1,00М3

ЭПВЦ Киев ЗНИИЭП | ОПЕРАТОР ТЛП КОРТ | ЛАВРИЧЕНКО

ФОРМАТ	ЗОНА	ПОЗ	ОБОЗНАЧЕНИЕ	НАИМЕНОВАНИЕ	КОЛ	ПРИМЕЧАНИЕ
			I.090.I-I 5-I 2000-10	ПЛИТА ПЕРЕКРЫТИЯ ПК 72.12-8АТУТ		
				СБОРОЧНЫЕ ЕДИНИЦЫ:		
А4		2	I.090.I-I 5-I 0040-12	КАРКАС КР13	8	
А4		3	I.090.I-I 5-I 0010-01	СЕТКА С2	2	
А4		4	I.090.I-I 5-I 0020-05	СЕТКА С10	1	
А4		6	I.090.I-I 5-I 0050	ИЗДЕЛИЕ ЗАКЛ.МН1	2	
А4		7	I.090.I-I 5-I 0050-01	ИЗДЕЛИЕ ЗАКЛ.МН2	2	
				ДЕТАЛИ:		
А4		9	I.090.I-I 5-I 0002-03	СТЕРЖЕНЬ НАПР.СН4	6	
А4		II	I.090.I-I 5-I 0001-01	ПЕТЛЯ СТРОП.СП2	4	
				МАТЕРИАЛЫ:		
				БЕТОН ТЯЖ.М300		1,00М3
			I.090.I-I 5-I 2000-11	ПЛИТА ПЕРЕКРЫТИЯ ПК 60.12-4,5АТУТ-1		
				СБОРОЧНЫЕ ЕДИНИЦЫ:		
А4		3	I.090.I-I 5-I 0010-01	СЕТКА С2	2	
А4		4	I.090.I-I 5-I 0020-04	СЕТКА С9	1	
А4		6	I.090.I-I 5-I 0050	ИЗДЕЛИЕ ЗАКЛ.МН1	2	
А4		7	I.090.I-I 5-I 0050-01	ИЗДЕЛИЕ ЗАКЛ.МН2	2	
А4		8	I.090.I-I 5-I 0060	ИЗДЕЛИЕ ЗАКЛ.МН3	1	
				ДЕТАЛИ:		
А4		9	I.090.I-I 5-I 0002	СТЕРЖЕНЬ НАПР.СН1	4	
А4		II	I.090.I-I 5-I 0001-01	ПЕТЛЯ СТРОП.СП2	4	
				МАТЕРИАЛЫ:		
				БЕТОН ТЯЖ.М200		0,83М3
			I.090.I-I 5-I 2000-12	ПЛИТА ПЕРЕКРЫТИЯ ПК 60.12-6АТУТ-1		
				СБОРОЧНЫЕ ЕДИНИЦЫ:		
А4		3	I.090.I-I 5-I 0010-01	СЕТКА С2	2	
А4		4	I.090.I-I 5-I 0020-04	СЕТКА С9	1	
А4		6	I.090.I-I 5-I 0050	ИЗДЕЛИЕ ЗАКЛ.МН1	2	
А4		7	I.090.I-I 5-I 0050-01	ИЗДЕЛИЕ ЗАКЛ.МН2	2	
А4		8	I.090.I-I 5-I 0060	ИЗДЕЛИЕ ЗАКЛ.МН3	1	
				ДЕТАЛИ:		
А4		9	I.090.I-I 5-I 0002	СТЕРЖЕНЬ НАПР.СН1	4	
А4		II	I.090.I-I 5-I 0001-01	ПЕТЛЯ СТРОП.СП2	4	
				МАТЕРИАЛЫ:		
				БЕТОН ТЯЖ.М200		0,83М3
			I.090.I-I 5-I 2000-13	ПЛИТА ПЕРЕКРЫТИЯ ПК 60.12-8АТУТ-1		
				СБОРОЧНЫЕ ЕДИНИЦЫ:		
А4		2	I.090.I-I 5-I 0040-01	КАРКАС КР2	8	
А4		3	I.090.I-I 5-I 0010-01	СЕТКА С2	2	
А4		4	I.090.I-I 5-I 0020-04	СЕТКА С9	1	
А4		6	I.090.I-I 5-I 0050	ИЗДЕЛИЕ ЗАКЛ.МН1	2	
А4		7	I.090.I-I 5-I 0050-01	ИЗДЕЛИЕ ЗАКЛ.МН2	2	
А4		8	I.090.I-I 5-I 0060	ИЗДЕЛИЕ ЗАКЛ.МН3	1	

ВЗАМ.ИНВ№ | ПОДПИСЬ И ДАТА | ИНВ№ПОДЛ

ЗАВОД ЖБИ
https://zavodjbi.com/

ФОРМАТ	ЗОНА	ПОЗ	ОБОЗНАЧЕНИЕ	НАИМЕНОВАНИЕ	КОЛ	ПРИМЕЧАНИЕ
				ДЕТАЛИ:		
А4		9	I.090.I-I 5-I 0002	СТЕРЖЕНЬ НАПР.СН1	5	
А4		II	I.090.I-I 5-I 0001-01	ПЕТЛЯ СТРОП.СП2	4	
				МАТЕРИАЛЫ:		
				БЕТОН ТЯЖ.М200		0,83М3
			I.090.I-I 5-I 2000-14	ПЛИТА ПЕРЕКРЫТИЯ ПК 72.12-4,5АТУТ-I		
				СБОРОЧНЫЕ ЕДИНИЦЫ:		
А4		2	I.090.I-I 5-I 0040-02	КАРКАС КР3	8	
А4		3	I.090.I-I 5-I 0010-01	СЕТКА С2	2	
А4		4	I.090.I-I 5-I 0020-05	СЕТКА С10	1	
А4		6	I.090.I-I 5-I 0050	ИЗДЕЛИЕ ЗАКЛ.МН1	2	
А4		7	I.090.I-I 5-I 0050-01	ИЗДЕЛИЕ ЗАКЛ.МН2	2	
А4		8	I.090.I-I 5-I 0060	ИЗДЕЛИЕ ЗАКЛ.МН3	4	
				ДЕТАЛИ:		
А4		9	I.090.I-I 5-I 0002-02	СТЕРЖЕНЬ НАПР.СН3	5	
А4		II	I.090.I-I 5-I 0001-01	ПЕТЛЯ СТРОП.СП2	4	
				МАТЕРИАЛЫ:		
				БЕТОН ТЯЖ.М300		1,00М3
			I.090.I-I 5-I 2000-15	ПЛИТА ПЕРЕКРЫТИЯ ПК 72.12-6АТУТ-I		
				СБОРОЧНЫЕ ЕДИНИЦЫ:		
А4		2	I.090.I-I 5-I 0040-02	КАРКАС КР3	8	
А4		3	I.090.I-I 5-I 0010-01	СЕТКА С2	2	
А4		4	I.090.I-I 5-I 0020-05	СЕТКА С10	1	
А4		6	I.090.I-I 5-I 0050	ИЗДЕЛИЕ ЗАКЛ.МН1	2	
А4		7	I.090.I-I 5-I 0050-01	ИЗДЕЛИЕ ЗАКЛ.МН2	2	
А4		8	I.090.I-I 5-I 0060	ИЗДЕЛИЕ ЗАКЛ.МН3	4	
				ДЕТАЛИ:		
А4		9	I.090.I-I 5-I 0002-03	СТЕРЖЕНЬ НАПР.СН4	2	
А4		10	I.090.I-I 5-I 0002-04	СТЕРЖЕНЬ НАПР.СН5	2	
А4		II	I.090.I-I 5-I 0001-01	ПЕТЛЯ СТРОП.СП2	4	
				МАТЕРИАЛЫ:		
				БЕТОН ТЯЖ.М300		1,00М3
			I.090.I-I 5-I 2000-16	ПЛИТА ПЕРЕКРЫТИЯ ПК 72.12-8АТУТ-I		
				СБОРОЧНЫЕ ЕДИНИЦЫ:		
А4		2	I.090.I-I 5-I 0040-12	КАРКАС КР13	8	
А4		3	I.090.I-I 5-I 0010-01	СЕТКА С2	2	
А4		4	I.090.I-I 5-I 0020-05	СЕТКА С10	1	
А4		6	I.090.I-I 5-I 0050	ИЗДЕЛИЕ ЗАКЛ.МН1	2	
А4		7	I.090.I-I 5-I 0050-01	ИЗДЕЛИЕ ЗАКЛ.МН2	2	
А4		8	I.090.I-I 5-I 0060	ИЗДЕЛИЕ ЗАКЛ.МН3	4	
				ДЕТАЛИ:		
А4		9	I.090.I-I 5-I 0002-03	СТЕРЖЕНЬ НАПР.СН4	6	
А4		II	I.090.I-I 5-I 0001-01	ПЕТЛЯ СТРОП.СП2	4	
				МАТЕРИАЛЫ:		
				БЕТОН ТЯЖ.М300		1,00М3

ЭПВЦ Киев ЗНИИЭП
ОПЕРАТОР ТЛП КОРТ

ФОРМАТ	ЗОНА	ПОЗ	ОБОЗНАЧЕНИЕ	НАИМЕНОВАНИЕ	КОЛ	ПРИМЕЧАНИЕ

ВЗАМ.ИНВ № | ПОДПИСЬ И ДАТА | ИНВ.№ПОДЛ

https://zavodjbi.com/

Рис.1

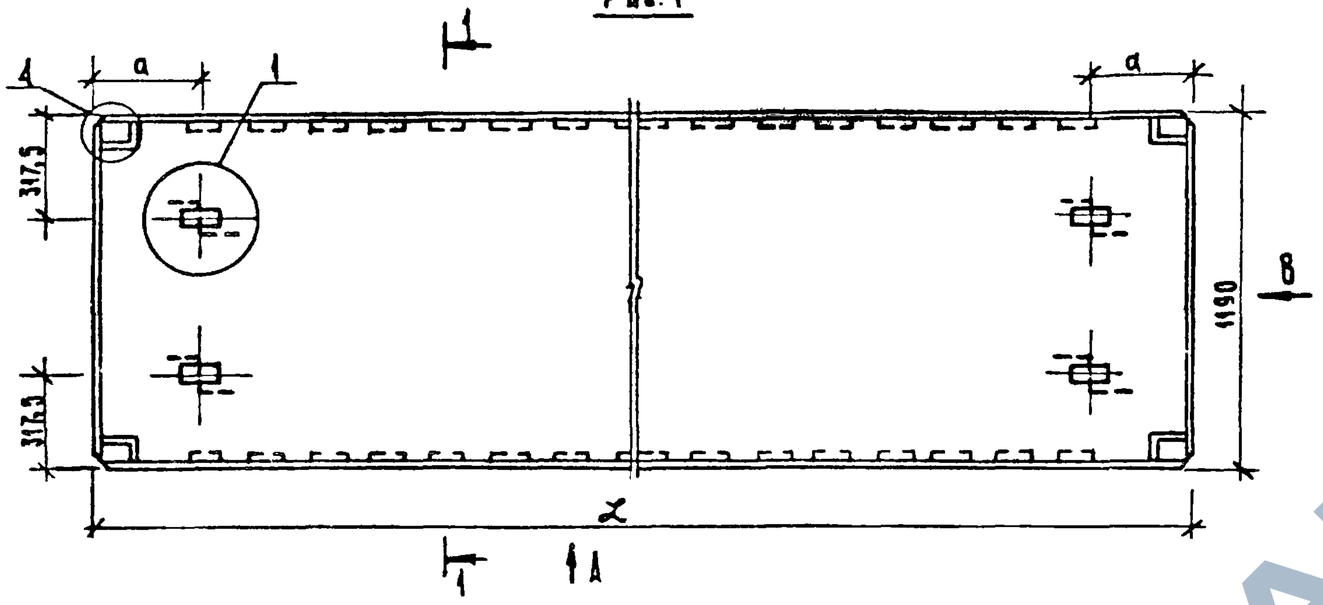

1-1

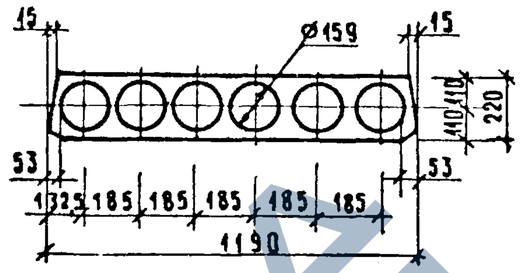

Рис.2

ОСТАЛЬНОЕ СМ. РИС.1

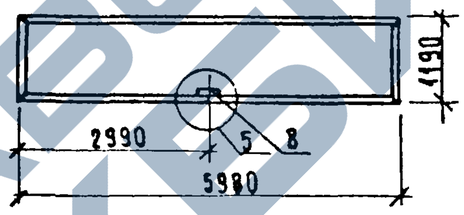

Рис.3

ОСТАЛЬНОЕ СМ. РИС.1

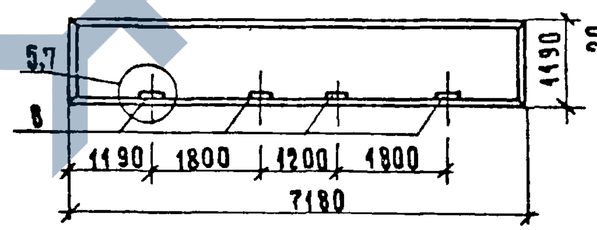

Рис 4

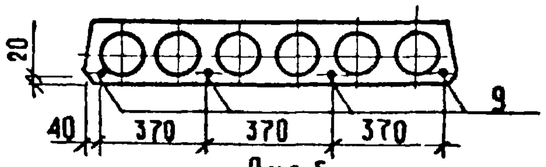

Рис.5

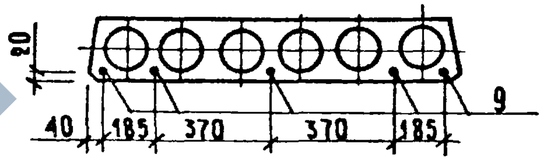

Рис.6

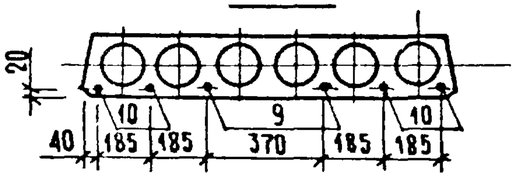

Рис.7

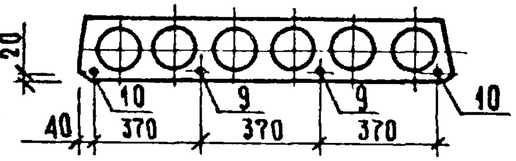

Рис 8

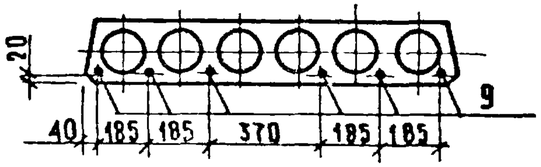

Узлы и вид А, В см. документ 0000У листы 1,2,3.

Обозначение	Марка	Рис.	L, мм	a, мм	Масса, т
1.090.1-1 5-1 2000	ПК 30 12 – 4,5Т	1;9	2980	350	1,037
-01	ПК 30 12 – 6Т				
-02	ПК 30 12 – 8Т				
-03	ПК 30 12 – 12,5Т				
-04	ПК 60 12 – 4,5 АтIVТ	1;4;10	5980	350	2,08
-05	ПК 60 12 – 6 АтIVТ				
-06	ПК 60 12 – 8 АтIVТ	1;5;10			
-07	ПК 60 12 – 12,5 АтIVТ	1;6;10			
-08	ПК 72 12 – 4,5 АтIVТ	1;5;10	7180	365	2,497
-09	ПК 72 12 – 6 АтIVТ	1;7;10			
-10	ПК 72 12 – 8 АтIVТ	1;8;10			
-11	ПК 60 12 – 4,5 АтIVТ-1	2;4;10	5980	350	2,08
-12	ПК 60 12 – 6 АтIVТ-1				
-13	ПК 60 12 – 8 АтIVТ-1	2;5;10			
-14	ПК 72 12 – 4,5 АтIVТ-1	3;5;10	7180	365	2,497
-15	ПК 72 12 – 6 АтIVТ-1	3;7;10			
-16	ПК 72 12 – 8 АтIVТ-1	3;8;10			

Нач. отд.	Волынский		27.10
Гл. конст.	Шац		26.10
Н. контр.	Берлова		26.10
ГИП	Николаева		26.10
ГИП	Коновалова		26.10
Проверил	Егоров		26.10
Разраб.	Хорошилова		26.10

1.090.1-1 5-1 2000 СБ

Панель перекрытия ПК
Сборочный чертеж

Стадия	Масса	Масштаб
Р	см. табл.	1:20

Лист 1 | Листов 3

ЦНИИЭП торгово-бытовых зданий и туристских комплексов

Формат А3

https://zavodjbi.com/

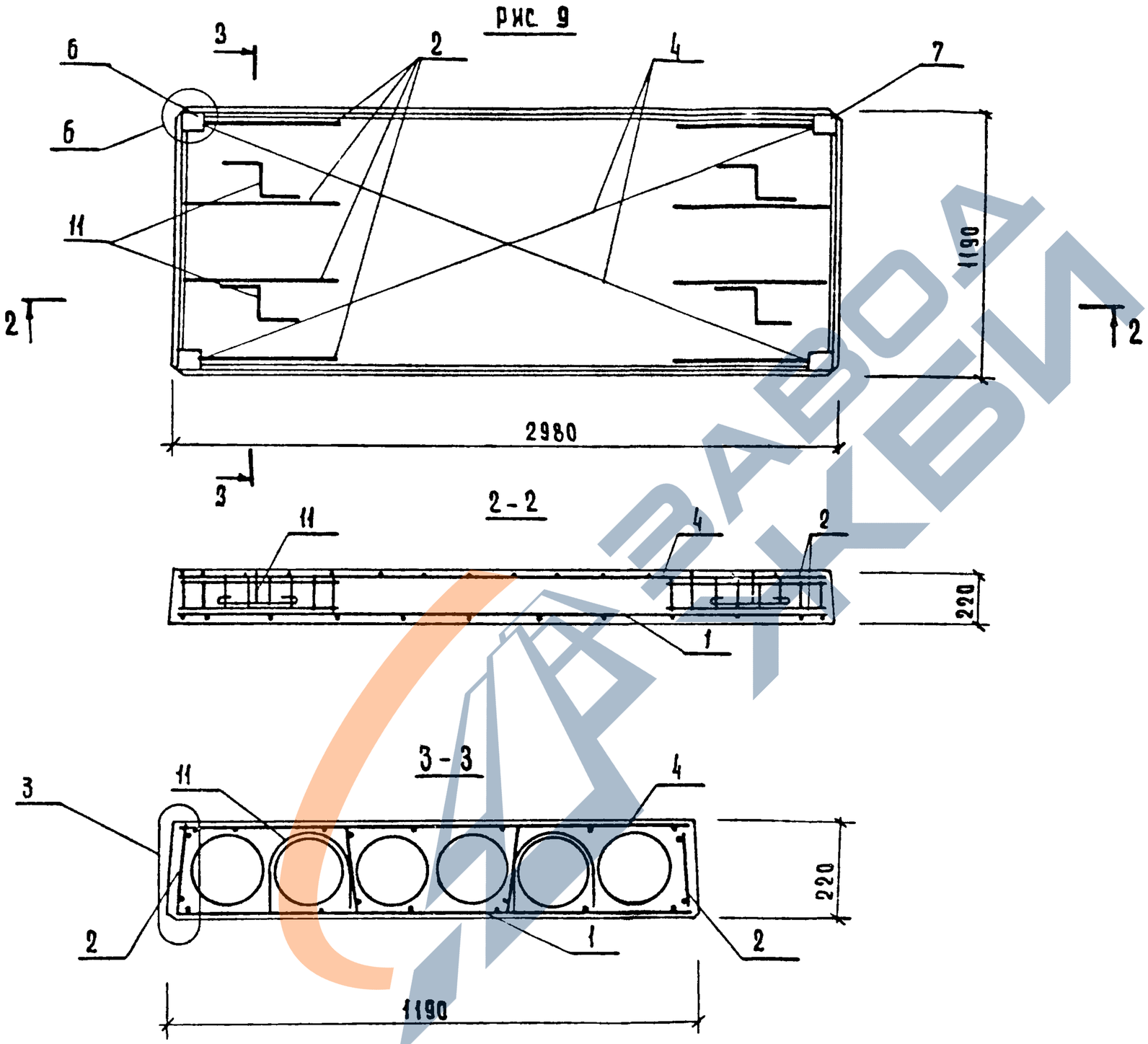

Узлы см документ 0000У листы 2,4

1.090.1-1	5-1	2000СБ		Лист 2

https://zavodjbi.com/

https://zavodjbi.com/

Рис. 10

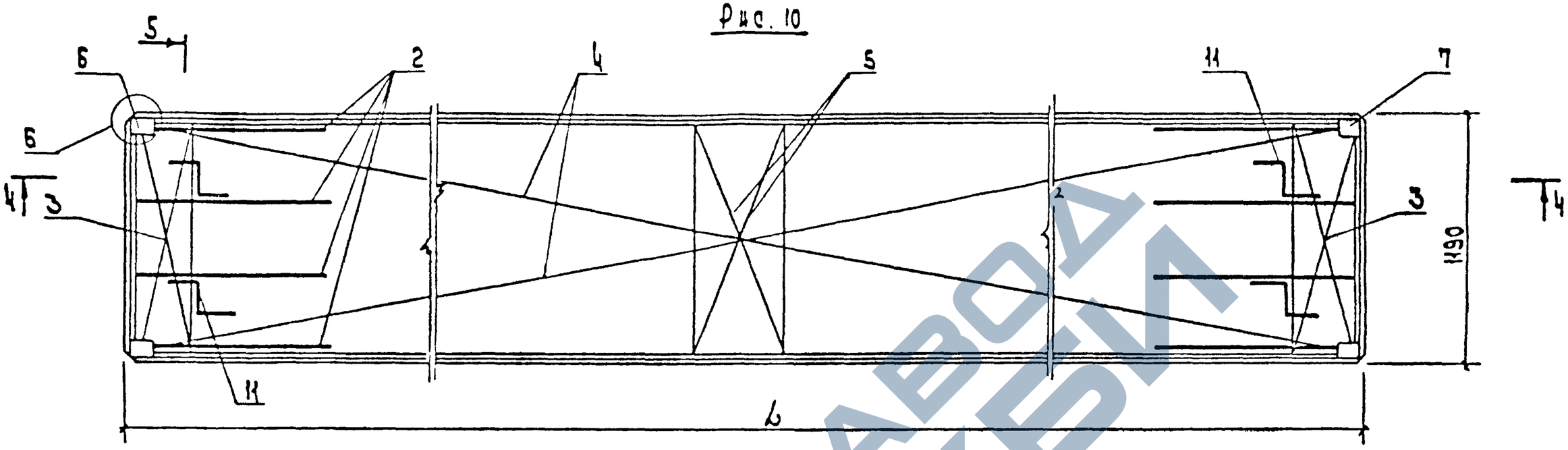

4 – 4

5 – 5

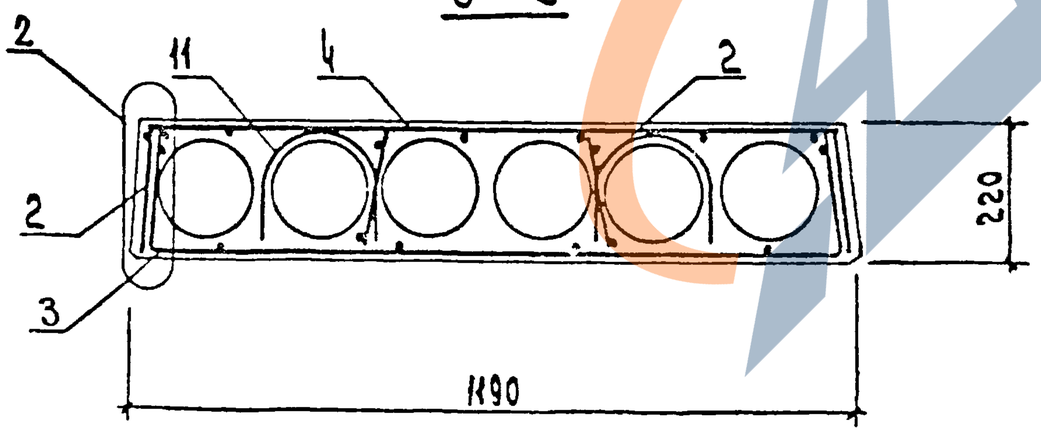

Расположение напрягаемой арматуры и закладных изделий см. лист 1.
Узлы см. документ 0000У листы 2, 4.

1.090.1-1 5-1 200005	Лист 3

19265 23 Формат А3

https://zavodjbi.com/

ФОРМАТ	ЗОНА	ПОЗ	ОБОЗНАЧЕНИЕ	НАИМЕНОВАНИЕ	КОЛ	ПРИМЕЧАНИЕ
				ДОКУМЕНТАЦИЯ:		
А3			I.090.I-I 5-I 3000 СБ	СБОРОЧНЫЙ ЧЕРТЕЖ		
А3			I.090.I-I 5-I 0000 У	УЗЛЫ		
А3			I.090.I-I 5-I 0000 ВС	ВЫБОРКА СТАЛИ		
А3			I.090.I-I 5-I 0000 ПЗ	ПОЯСНИТЕЛЬНАЯ ЗАПИСКА		
				ПЕРЕМЕННЫЕ ДАННЫЕ ДЛЯ ИСПОЛНЕНИЙ		
			I.090.I-I 5-I 3000	ПЛИТА ПЕРЕКРЫТИЯ ПК 30.I5-4,5Т		
				СБОРОЧНЫЕ ЕДИНИЦЫ:		
А4		I	I.090.I-I 5-I 0030-04	СЕТКА С23	I	
А4		4	I.090.I-I 5-I 0030-06	СЕТКА СII	I	
А4		6	I.090.I-I 5-I 0050	ИЗДЕЛИЕ ЗАКЛ.МНI	2	
А4		7	I.090.I-I 5-I 0050-0I	ИЗДЕЛИЕ ЗАКЛ.МН2	2	
				ДЕТАЛИ:		
А4		II	I.090.I-I 5-I 000I	ПЕТЛЯ СТРОП.СПI	4	
				МАТЕРИАЛЫ:		
				БЕТОН ТЯЖ.М200		0,55М3
			I.090.I-I 5-I 3000-0I	ПЛИТА ПЕРЕКРЫТИЯ ПК 30.I5-6Т		
				СБОРОЧНЫЕ ЕДИНИЦЫ:		
А4		I	I.090.I-I 5-I 0030-04	СЕТКА С23	I	
А4		4	I.090.I-I 5-I 0030-06	СЕТКА СII	I	
А4		6	I.090.I-I 5-I 0050	ИЗДЕЛИЕ ЗАКЛ.МНI	2	
А4		7	I.090.I-I 5-I 0050-0I	ИЗДЕЛИЕ ЗАКЛ.МН2	2	
				ДЕТАЛИ:		
А4		II	I.090.I-I 5-I 000I	ПЕТЛЯ СТРОП.СПI	4	
				МАТЕРИАЛЫ:		
				БЕТОН ТЯЖ.М200		0,55М3
			I.090.I-I 5-I 3000-02	ПЛИТА ПЕРЕКРЫТИЯ ПК 30.I5-8Т		
				СБОРОЧНЫЕ ЕДИНИЦЫ:		
А4		I	I.090.I-I 5-I 0030-05	СЕТКА С24	I	
А4		2	I.090.I-I 5-I 0040	КАРКАС КРI	8	
А4		4	I.090.I-I 5-I 0030-06	СЕТКА СII	I	
А4		6	I.090.I-I 5-I 0050	ИЗДЕЛИЕ ЗАКЛ.МНI	2	
А4		7	I.090.I-I 5-I 0050-0I	ИЗДЕЛИЕ ЗАКЛ.МН2	2	
				ДЕТАЛИ:		
А4		II	I.090.I-I 5-I 000I	ПЕТЛЯ СТРОП.СПI	4	
				МАТЕРИАЛЫ:		
				БЕТОН ТЯЖ.М200		0,55М3

НАЧ.ОТД	ВОЛЫНСКИЙ		27.10
ГЛ.КОНСТ.	ШАЦ		26.10
Н.КОНТР.	ХОРОШИЛОВА		26.10
ГИП	НИКОЛАЕВА		26.10
ГИП	КОНОВАЛОВА		26.10
ПРОВЕРИЛ	БЕРЛОЗА		26.10
РАЗРАБ.	ЕГОРОВ		26.10

I.090.I-I 5-I 3000

ПЛИТА ПЕРЕКРЫТИЯ ПК

СТАДИЯ	ЛИСТ	ЛИСТОВ
Р	I	6

ЦНИИЭП торгово-бытовых зданий и туристских комплексов

ФОРМАТ А4

ЛАВРИЧЕНКО

ОПЕРАТОР ТПП КОРТ

ЭПВЦ КиевЗНИИЭП

ФОРМАТ	ЗОНА	ПОЗ	ОБОЗНАЧЕНИЕ	НАИМЕНОВАНИЕ	КОЛ	ПРИМЕЧАНИЕ
			I.090.I-I 5-I 3000-03	ПЛИТА ПЕРЕКРЫТИЯ ПК 30.I5-I2,5Т		
				СБОРОЧНЫЕ ЕДИНИЦЫ:		
А4		I	I.090.I-I 5-I 0030-06	СЕТКА С25	I	
А4		2	I.090.I-I 5-I 0040	КАРКАС КРI	8	
А4		4	I.090.I-I 5-I 0030-06	СЕТКА СII	I	
А4		6	I.090.I-I 5-I 0050	ИЗДЕЛИЕ ЗАКЛ.МНI	2	
А4		7	I.090.I-I 5-I 0050-0I	ИЗДЕЛИЕ ЗАКЛ.МН2	2	
				ДЕТАЛИ:		
А4		II	I.090.I-I 5-I 000I	ПЕТЛЯ СТРОП.СПI	4	
				МАТЕРИАЛЫ:		
				БЕТОН ТЯЖ.М200		0,55М3
			I.090.I-I 5-I 3000-04	ПЛИТА ПЕРЕКРЫТИЯ ПК 60.I5-4,5АТУТ		
				СБОРОЧНЫЕ ЕДИНИЦЫ:		
А4		3	I.090.I-I 5-I 0010-02	СЕТКА С3	2	
А4		4	I.090.I-I 5-I 0030-07	СЕТКА СI2	I	
А4		6	I.090.I-I 5-I 0050	ИЗДЕЛИЕ ЗАКЛ.МНI	2	
А4		7	I.090.I-I 5-I 0050-0I	ИЗДЕЛИЕ ЗАКЛ.МН2	2	
				ДЕТАЛИ:		
А4		9	I.090.I-I 5-I 0002	СТЕРЖЕНЬ НАПР.СНI	6	
А4		II	I.090.I-I 5-I 000I-0I	ПЕТЛЯ СТРОП.СП2	4	
				МАТЕРИАЛЫ:		
				БЕТОН ТЯЖ.М200		I,II М3
			I.090.I-I 5-I 3000-05	ПЛИТА ПЕРЕКРЫТИЯ ПК 60.I5-6АТУТ		
				СБОРОЧНЫЕ ЕДИНИЦЫ:		
А4		3	I.090.I-I 5-I 0010-02	СЕТКА С3	2	
А4		4	I.090.I-I 5-I 0030-07	СЕТКА СI2	I	
А4		6	I.090.I-I 5-I 0050	ИЗДЕЛИЕ ЗАКЛ.МНI	2	
А4		7	I.090.I-I 5-I 0050-0I	ИЗДЕЛИЕ ЗАКЛ.МН2	2	
				ДЕТАЛИ:		
А4		9	I.090.I-I 5-I 0002	СТЕРЖЕНЬ НАПР.СНI	6	
А4		II	I.090.I-I 5-I 000I-0I	ПЕТЛЯ СТРОП.СП2	4	
				МАТЕРИАЛЫ:		
				БЕТОН ТЯЖ.М200		I,II М3
			I.090.I-I 5-I 3000-06	ПЛИТА ПЕРЕКРЫТИЯ ПК 60.I5-8АТУТ		
				СБОРОЧНЫЕ ЕДИНИЦЫ:		
А4		2	I.090.I-I 5-I 0040-0I	КАРКАС КР2	8	
А4		3	I.090.I-I 5-I 0010-02	СЕТКА С3	2	
А4		4	I.090.I-I 5-I 0030-07	СЕТКА СI2	I	
А4		6	I.090.I-I 5-I 0050	ИЗДЕЛИЕ ЗАКЛ.МНI	2	
А4		7	I.090.I-I 5-I 0050-0I	ИЗДЕЛИЕ ЗАКЛ.МН2	2	
				ДЕТАЛИ:		
А4		9	I.090.I-I 5-I 0002	СТЕРЖЕНЬ НАПР.СНI	4	
А4		I0	I.090.I-I 5-I 0002-0I	СТЕРЖЕНЬ НАПР.СН2	2	

ВЗАМ.ИНВ.№ | ПОДПИСЬ И ДАТА | ИНВ.№ПОДЛ

I.090.I-I 5-I 3000

ЛИСТ 2

https://zavodjbi.com/

ФОРМАТ	ЗОНА	ПОЗ	ОБОЗНАЧЕНИЕ	НАИМЕНОВАНИЕ	КОЛ	ПРИМЕЧАНИЕ
А4		II	I.090.I-I 5-I 0001-01	ПЕТЛЯ СТРОП. СП2	2	
				МАТЕРИАЛЫ:		
				БЕТОН ТЯЖ. М200		I,II М3
			I.090.I-I 5-I 3000-07	ПЛИТА ПЕРЕКРЫТИЯ ПК 60.15-12,5АТУТ		
				СБОРОЧНЫЕ ЕДИНИЦЫ:		
А4		2	I.090.I-I 5-I 0040-II	КАРКАС КР12	8	
А4		3	I.090.I-I 5-I 0010-02	СЕТКА С3	2	
А4		4	I.090.I-I 5-I 0030-07	СЕТКА С12	I	
А4		5	I.090.I-I 5-I 0030-13	СЕТКА С18	I	
А4		6	I.090.I-I 5-I 0050	ИЗДЕЛИЕ ЗАКЛ. МН1	2	
А4		7	I.090.I-I 5-I 0050-01	ИЗДЕЛИЕ ЗАКЛ. МН2	2	
				ДЕТАЛИ:		
А4		9	I.090.I-I 5-I 0002	СТЕРЖЕНЬ НАПР. СН1	2	
А4		10	I.090.I-I 5-I 0002-01	СТЕРЖЕНЬ НАПР. СН2	6	
А4		II	I.090.I-I 5-I 0001-01	ПЕТЛЯ СТРОП. СП2	4	
				МАТЕРИАЛЫ:		
				БЕТОН ТЯЖ. М200		I,II М3
			I.090.I-I 5-I 3000-08	ПЛИТА ПЕРЕКРЫТИЯ ПК 72.15-4,5АТУТ		
				СБОРОЧНЫЕ ЕДИНИЦЫ:		
А4		2	I.090.I-I 5-I 0040-03	КАРКАС КР4	8	
А4		3	I.090.I-I 5-I 0010-02	СЕТКА С3	2	
А4		4	I.090.I-I 5-I 0030-08	СЕТКА С13	I	
А4		6	I.090.I-I 5-I 0050	ИЗДЕЛИЕ ЗАКЛ. МН1	2	
А4		7	I.090.I-I 5-I 0050-01	ИЗДЕЛИЕ ЗАКЛ. МН2	2	
				ДЕТАЛИ:		
А4		9	I.090.I-I 5-I 0002-02	СТЕРЖЕНЬ НАПР. СН3	4	
А4		10	I.090.I-I 5-I 0002-03	СТЕРЖЕНЬ НАПР. СН4	2	
А4		II	I.090.I-I 5-I 0001-01	ПЕТЛЯ СТРОП. СП2	4	
				МАТЕРИАЛЫ:		
				БЕТОН ТЯЖ. М300		I,33М3
			I.090.I-I 5-I 3000-09	ПЛИТА ПЕРЕКРЫТИЯ ПК 72.15-6АТУТ		
				СБОРОЧНЫЕ ЕДИНИЦЫ:		
А4		2	I.090.I-I 5-I 0040-03	КАРКАС КР4	8	
А4		3	I.090.I-I 5-I 0010-02	СЕТКА С3	2	
А4		4	I.090.I-I 5-I 0030-08	СЕТКА С13	I	
А4		6	I.090.I-I 5-I 0050	ИЗДЕЛИЕ ЗАКЛ. МН1	2	
А4		7	I.090.I-I 5-I 0050-01	ИЗДЕЛИЕ ЗАКЛ. МН2	2	
				ДЕТАЛИ:		
А4		9	I.090.I-I 5-I 0002-03	СТЕРЖЕНЬ НАПР. СН4	6	
А4		II	I.090.I-I 5-I 0001-01	ПЕТЛЯ СТРОП. СП2	4	
				МАТЕРИАЛЫ:		
				БЕТОН ТЯЖ. М300		I,33М3

ЭПВЦ Киев ЗНИИЭП | ОПЕРАТОР ТПП КОРТ | ЛАВРЫЧЕНКО

ФОРМАТ	ЗОНА	ПОЗ	ОБОЗНАЧЕНИЕ	НАИМЕНОВАНИЕ	КОЛ	ПРИМЕЧАНИЕ
			I.090.I-I 5-I 3000-10	ПЛИТА ПЕРЕКРЫТИЯ ПК 72.15-8АТУТ		
				СБОРОЧНЫЕ ЕДИНИЦЫ:		
А4		2	I.090.I-I 5-I 0040-12	КАРКАС КР13	8	
А4		3	I.090.I-I 5-I 0010-02	СЕТКА С3	2	
А4		4	I.090.I-I 5-I 0030-08	СЕТКА С13	I	
А4		6	I.090.I-I 5-I 0050	ИЗДЕЛИЕ ЗАКЛ. МН1	2	
А4		7	I.090.I-I 5-I 0050-01	ИЗДЕЛИЕ ЗАКЛ. МН2	2	
				ДЕТАЛИ:		
А4		9	I.090.I-I 5-I 0002-03	СТЕРЖЕНЬ НАПР. СН4	8	
А4		II	I.090.I-I 5-I 0001-01	ПЕТЛЯ СТРОП. СП2	4	
				МАТЕРИАЛЫ:		
				БЕТОН ТЯЖ. М300		I,33М3
			I.090.I-I 5-I 3000-11	ПАНЕЛЬ ПЕРЕКРЫТИЯ ПК 60.15-4,5АТУТ-I		
				СБОРОЧНЫЕ ЕДИНИЦЫ:		
А4		3	I.090.I-I 5-I 0010-02	СЕТКА С3	2	
А4		4	I.090.I-I 5-I 0030-07	СЕТКА С12	I	
А4		6	I.090.I-I 5-I 0050	ИЗДЕЛИЕ ЗАКЛ. МН1	2	
А4		7	I.090.I-I 5-I 0050-01	ИЗДЕЛИЕ ЗАКЛ. МН2	2	
А4		8	I.090.I-I 5-I 0060	ИЗДЕЛИЕ ЗАКЛ. МН3	I	
				ДЕТАЛИ:		
А4		9	I.090.I-I 5-I 0002	СТЕРЖЕНЬ НАПР. СН1	6	
А4		II	I.090.I-I 5-I 0001-01	ПЕТЛЯ СТРОП. СП2	4	
				МАТЕРИАЛЫ:		
				БЕТОН ТЯЖ. М200		I,II М3
			I.090.I-I 5-I 3000-12	ПЛИТА ПЕРЕКРЫТИЯ ПК 60.15-6АТУТ-I		
				СБОРОЧНЫЕ ЕДИНИЦЫ:		
А4		2	I.090.I-I 5-I 0010-02	СЕТКА С3	2	
А4		4	I.090.I-I 5-I 0030-07	СЕТКА С12	I	
А4		6	I.090.I-I 5-I 0050	ИЗДЕЛИЕ ЗАКЛ. МН1	2	
А4		7	I.090.I-I 5-I 0050-01	ИЗДЕЛИЕ ЗАКЛ. МН2	2	
А4		8	I.090.I-I 5-I 0060	ИЗДЕЛИЕ ЗАКЛ. МН3	I	
				ДЕТАЛИ:		
А4		9	I.090.I-I 5-I 0002	СТЕРЖЕНЬ НАПР. СН1	6	
А4		II	I.090.I-I 5-I 0001-01	ПЕТЛЯ СТРОП. СП2	4	
				МАТЕРИАЛЫ:		
				БЕТОН ТЯЖ. М200		I,II М3
			I.090.I-I 5-I 3000-13	ПЛИТА ПЕРЕКРЫТИЯ ПК 60.15-8АТУТ-I		
				СБОРОЧНЫЕ ЕДИНИЦЫ:		
А4		2	I.090.I-I 5-I 0040-01	КАРКАС КР2	8	
А4		3	I.090.I-I 5-I 0010-02	СЕТКА С3	2	
А4		4	I.090.I-I 5-I 0030-07	СЕТКА С12	I	
А4		6	I.090.I-I 5-I 0050	ИЗДЕЛИЕ ЗАКЛ. МН1	2	
А4		7	I.090.I-I 5-I 0050-01	ИЗДЕЛИЕ ЗАКЛ. МН2	2	
А4		8	I.090.I-I 5-I 0060	ИЗДЕЛИЕ ЗАКЛ. МН3	I	

ВЗАМ. ИНВ. № | ПОДПИСЬ И ДАТА | ИНВ. № ПОДЛ.

https://zavodjbi.com/

ФОРМАТ	ЗОНА	ПОЗ.	ОБОЗНАЧЕНИЕ	НАИМЕНОВАНИЕ	КОЛ	ПРИМЕЧАНИЕ
				ДЕТАЛИ:		
А4		9	I.090.I-I 5-I 0002	СТЕРЖЕНЬ НАПР. СН1	4	
А4		I0	I.090.I-I 5-I 0002-0I	СТЕРЖЕНЬ НАПР. СН2	2	
А4		II	I.090.I-I 5-I 000I-0I	ПЕТЛЯ СТРОП. СП2	4	
				МАТЕРИАЛЫ:		
				БЕТОН ТЯЖ. М200		I,II М3
			I.090.I-I 5-I 3000-I4	ПЛИТА ПЕРЕКРЫТИЯ ПК 72.I5-4,5АТУТ-I		
				СБОРОЧНЫЕ ЕДИНИЦЫ:		
А4		2	I.090.I-I 5-I 0040-03	КАРКАС КР4	8	
А4		3	I.090.I-I 5-I 0010-02	СЕТКА С3	2	
А4		4	I.090.I-I 5-I 0030-08	СЕТКА СI3	I	
А4		6	I.090.I-I 5-I 0050	ИЗДЕЛИЕ ЗАКЛ. МН1	2	
А4		7	I.090.I-I 5-I 0050-0I	ИЗДЕЛИЕ ЗАКЛ. МН2	2	
А4		8	I.090.I-I 5-I 0060	ИЗДЕЛИЕ ЗАКЛ. МН3	4	
				ДЕТАЛИ:		
А4		9	I.090.I-I 5-I 0002-02	СТЕРЖЕНЬ НАПР СН3	4	
А4		I0	I.090.I-I 5-I 0002-03	СТЕРЖЕНЬ НАПР. СН4	2	
А4		II	I.090.I-I 5-I 000I-0I	ПЕТЛЯ СТРОП. СП2	4	
				МАТЕРИАЛЫ:		
				БЕТОН ТЯЖ. М300		I,33 М3
			I.090.I-I 5-I 3000-I5	ПЛИТА ПЕРЕКРЫТИЯ ПК 72.I5-6АТУТ-I		
				СБОРОЧНЫЕ ЕДИНИЦЫ:		
А4		2	I.090.I-I 5-I 0040-03	КАРКАС КР4	8	
А4		3	I.090.I-I 5-I 0010-02	СЕТКА С3	2	
А4		4	I.090.I-I 5-I 0030-08	СЕТКА СI3	I	
А4		6	I.090.I-I 5-I 0050	ИЗДЕЛИЕ ЗАКЛ. МН1	2	
А4		7	I.090.I-I 5-I 0050-0I	ИЗДЕЛИЕ ЗАКЛ. МН2	2	
А4		8	I.090.I-I 5-I 0060	ИЗДЕЛИЕ ЗАКЛ. МН3	4	
				ДЕТАЛИ:		
А4		9	I.090.I-I 5-I 0002-03	СТЕРЖЕНЬ НАПР. СН4	6	
А4		II	I.090.I-I 5-I 000I-0I	ПЕТЛЯ СТРОП. СП2	4	
				МАТЕРИАЛЫ:		
				БЕТОН ТЯЖ. М300		I,33 М3
			I.090.I-I 5-I 3000-I6	ПЛИТА ПЕРЕКРЫТИЯ ПК 72.I5-8АТУТ-I		
				СБОРОЧНЫЕ ЕДИНИЦЫ:		
А4		2	I.090.I-I 5-I 0040-03	КАРКАС КР4	8	
А4		3	I.090.I-I 5-I 0010-02	СЕТКА С3	2	
А4		4	I.090.I-I 5-I 0030-08	СЕТКА СI3	I	
А4		6	I.090.I-I 5-I 0050	ИЗДЕЛИЕ ЗАКЛ. МН1	2	
А4		7	I.090.I-I 5-I 0050-0I	ИЗДЕЛИЕ ЗАКЛ. МН2	2	
А4		8	I.090.I-I 5-I 0060	ИЗДЕЛИЕ ЗАКЛ. МН3	4	
				ДЕТАЛИ:		
А4		9	I.090.I-I 5-I 0002-03	СТЕРЖЕНЬ НАПР. СН4	8	
А4		II	I.090.I-I 5-I 000I-0I	ПЕТЛЯ СТРОП. СП2		

Киев ЗНИИЭП

ЛАВРИЧЕНКО

ОПЕРАТОР ТЛП КОРТ

ЭПВЦ Киев ЗНИИЭП

ФОРМАТ	ЗОНА	ПОЗ.	ОБОЗНАЧЕНИЕ	НАИМЕНОВАНИЕ	КОЛ	ПРИМЕЧАНИЕ
				МАТЕРИАЛЫ:		
				БЕТОН ТЯЖ. М300		I,33 М3

ВЗАМ. ИНВ. № | ПОДПИСЬ И ДАТА | ИНВ. № ПОДЛ.

ЗАВОД ЖБИ

Рис.1

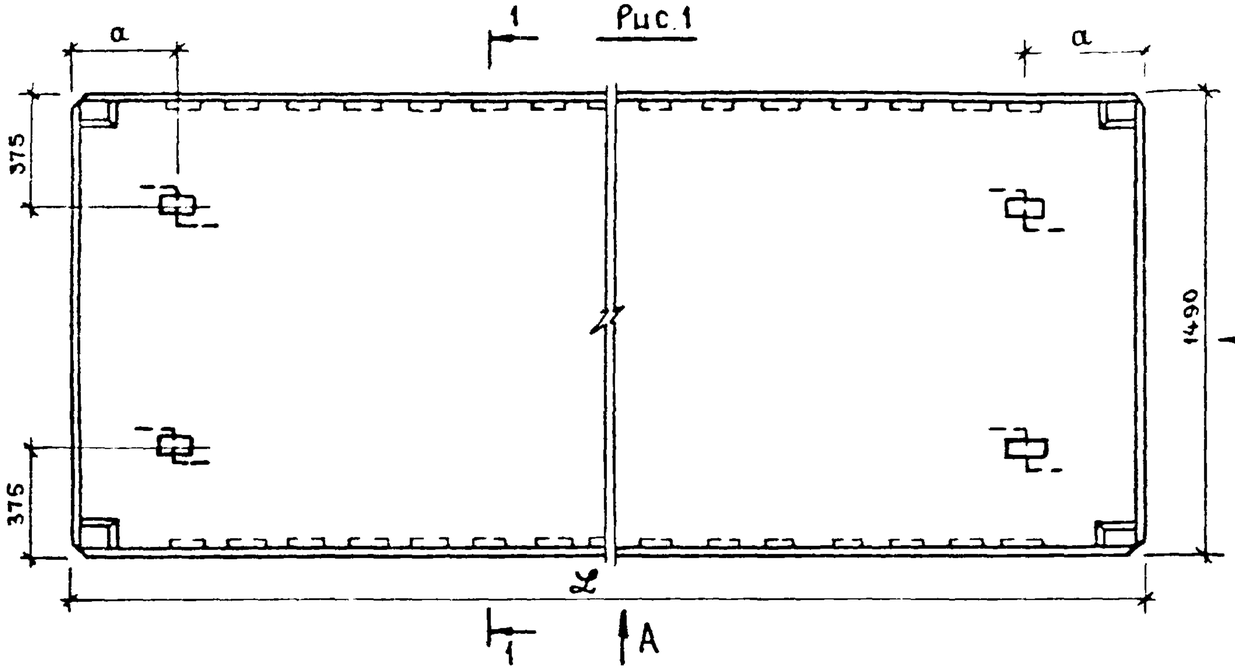

1 – 1

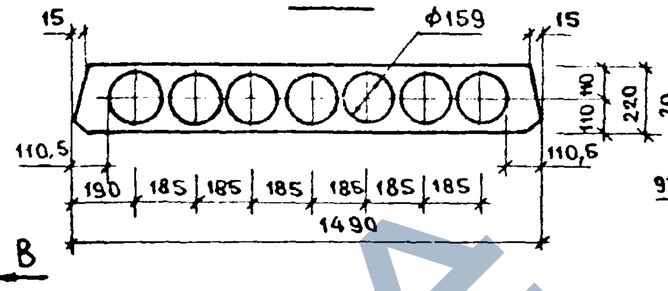

Рис.2

ОСТАЛЬНОЕ СМ. РИС. 1

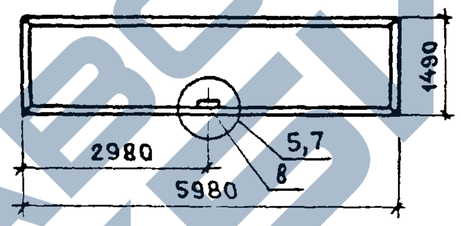

Рис.3

ОСТАЛЬНОЕ СМ. РИС. 1

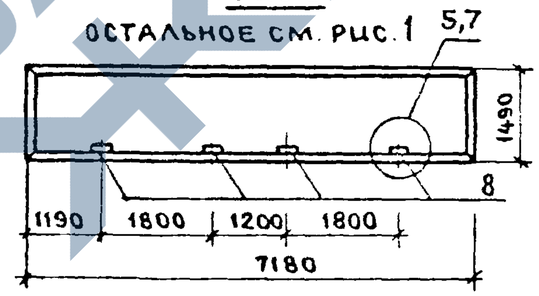

Рис.4

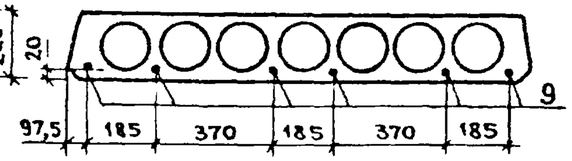

Рис.5

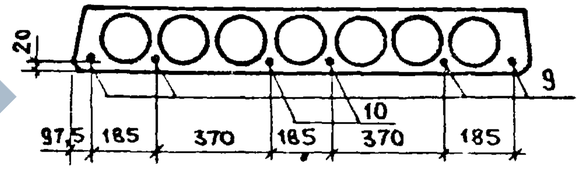

Рис.6

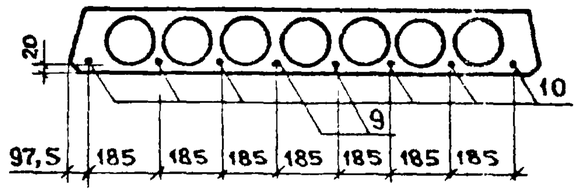

Рис.7

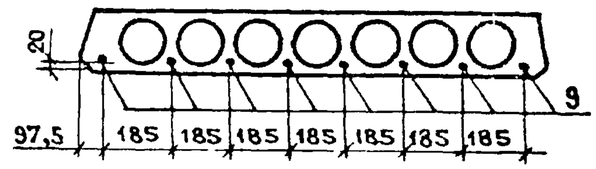

Обозначение	Марка	Рис.	L, мм	a, мм	Масса, т
1.090.1-1 5-1 3000	ПК 30.15 – 4,5Т	1; 8	2980	350	1,38
-01	ПК 30.15 – 6Т				
-02	ПК 30.15 – 8Т				
-03	ПК 30.15 – 12,5Т				
-04	ПК 60.15 – 4,5АтVТ	1;4;9	5980	350	2,767
-05	ПК 60.15 – 6АтVТ				
-06	ПК 60.15 – 8АтVТ	1;5;9			
-07	ПК 60.15 – 12,5АтVТ	1;6;9			
-08	ПК 72.15 – 4,5АтVТ	1;5;9	7180	365	3,325
-09	ПК 72.15 – 6АтVТ	1;4;9			
-10	ПК 72.15 – 8АтVТ	1;7;9			
-11	ПК 60.15 – 4,5АтVТ-1	2;4;9	5980	350	2,767
-12	ПК 60.15 – 6АтVТ-1				
-13	ПК 60.15 – 8АтVТ-1	2;5;9			
-14	ПК 72.15 – 4,5АтVТ-1	3;5;9	7180	365	3,325
-15	ПК 72.15 – 6АтVТ-1	3;4;9			
-16	ПК 72.15 – 8АтVТ-1	3;7;9			

Узлы и вид А,В см документ 0000У листы 1,2,3

Нач.отд.	Волынский		27.10	
Гл.кон.от	Шац		26.10	
Н.контр.	Серлова		26.10	
ГИП	Николаева		26.10	
ГИП	Коновалова		26.10	
Провер.	Егоров		26.10	
Разраб.	Хорошилова		26.10	

1.090.1-1 5-1 3000СБ

Плита перекрытия ПК. Сборочный чертёж.

Стадия	Масса	Масштаб
Р	см. табл.	1:20
Лист 1	Листов 3	

ЦНИИЭП торгово-бытовых зданий и туристских комплексов

Формат А3

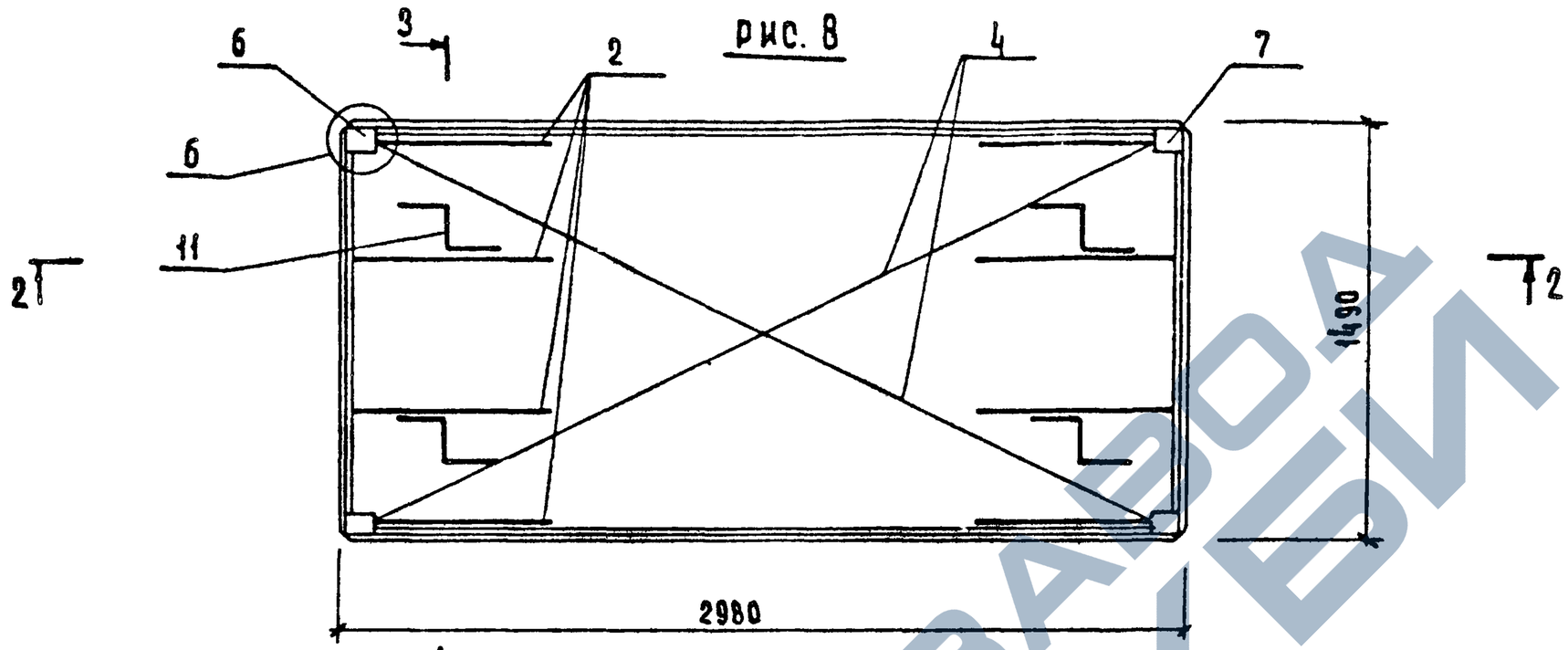

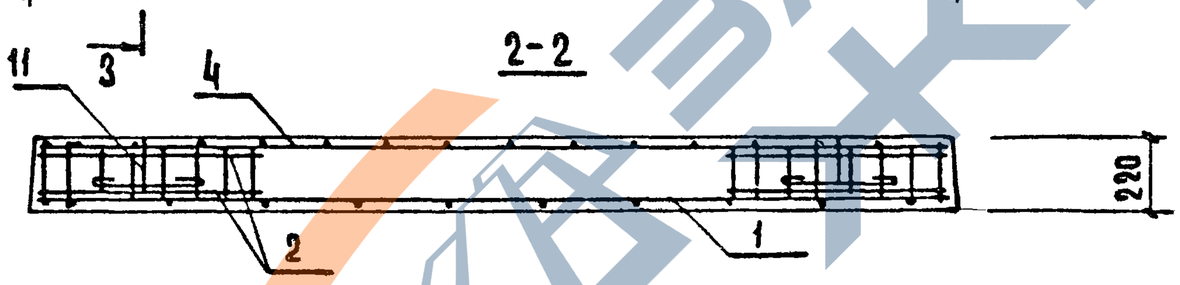

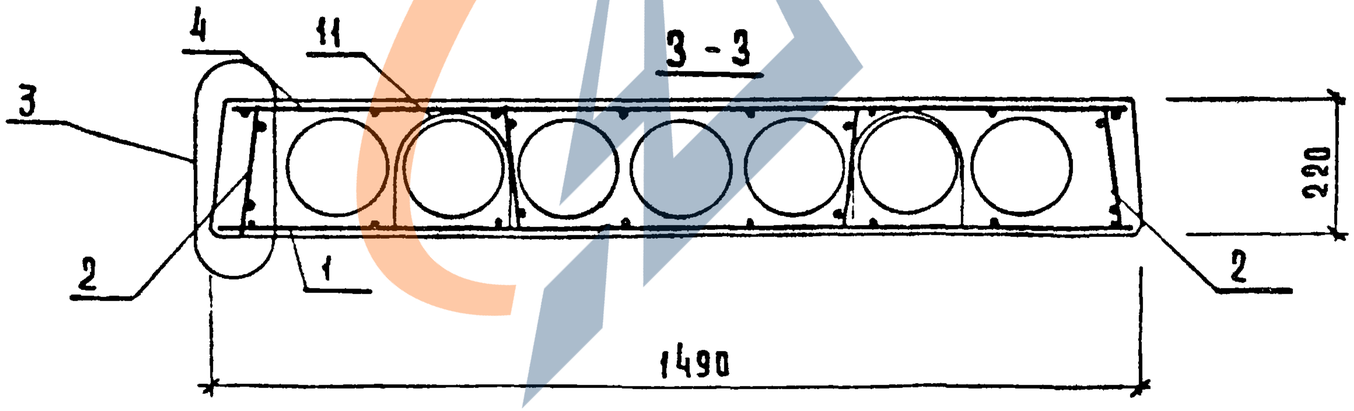

Узлы см. документ 0090У листы 2,4

1.090.1-1 5-1 ЗООСБ	Лист 2

https://zavodjbi.com/

Рис. 9

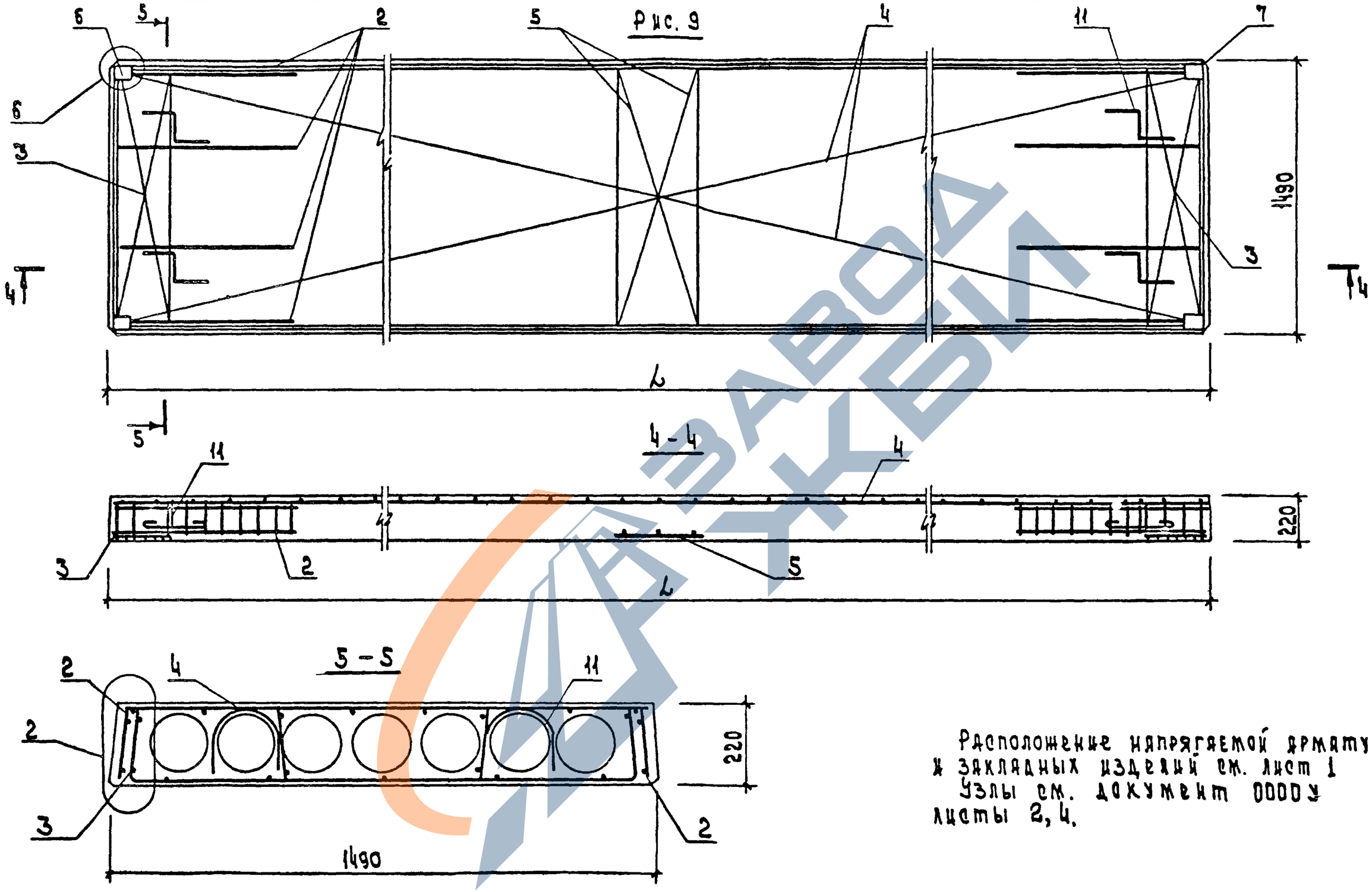

Расположение напрягаемой арматуры и закладных изделий см. лист 1
Узлы см. документ 0000У листы 2, 4.

1.090.1-1	5-1	30000СБ	Лист 3

https://zavodjbi.com/

ФОРМАТ	ЗОНА	ПОЗ	ОБОЗНАЧЕНИЕ	НАИМЕНОВАНИЕ	КОЛ	ПРИМЕЧАНИЕ
				ДОКУМЕНТАЦИЯ:		
А3			I.090.I-I 5-I 4000 СБ	СБОРОЧНЫЙ ЧЕРТЕЖ		
А3			I.090.I-I 5-I 0000 У	УЗЛЫ		
А3			I.090.I-I 5-I 0000 ВС	ВЫБОРКА СТАЛИ		
А3			I.090.I-I 5-I 0000ПЗ	ПОЯСНИТЕЛЬНАЯ ЗАПИСКА		
				ПЕРЕМЕННЫЕ ДАННЫЕ ДЛЯ ИСПОЛНЕНИЙ		
			I.090.I-I 5-I 4000	ПЛИТА ПЕРЕКРЫТИЯ ПК 60.30-4,5АТУТ		
				СБОРОЧНЫЕ ЕДИНИЦЫ:		
А4		2	I.090.I-I 5-I 0010-03	СЕТКА С4	2	
А4		3	I.090.I-I 5-I 0010-I3	СЕТКА СI4	I	
А4		4	I.090.I-I 5-I 0030	СЕТКА СI9	I	
А4		5	I.090.I-I 5-I 0050	ИЗДЕЛИЕ ЗАКЛ.МНI	2	
А4		6	I.090.I-I 5-I 0050-0I	ИЗДЕЛИЕ ЗАКЛ.МН2	2	
				ДЕТАЛИ:		
А4		8	I.090.I-I 5-I 0002	СТЕРЖЕНЬ НАПР.СНI	I0	
А4		I0	I.090.I-I 5-I 0001-02	ПЕТЛЯ СТРОП.СП3	4	
				МАТЕРИАЛЫ:		
				БЕТОН ТЯЖ.М200		2,I3М3
			I.090.I-I 5-I 4000-0I	ПЛИТА ПЕРЕКРЫТИЯ ПК 60.30-6АТУТ		
				СБОРОЧНЫЕ ЕДИНИЦЫ:		
А4		2	I.090.I-I 5-I 0010-03	СЕТКА С4	2	
А4		3	I.090.I-I 5-I 0010-I3	СЕТКА СI4	I	
А4		4	I.090.I-I 5-I 0030	СЕТКА СI9	I	
А4		5	I.090.I-I 5-I 0050	ИЗДЕЛИЕ ЗАКЛ.МНI	2	
А4		6	I.090.I-I 5-I 0050-0I	ИЗДЕЛИЕ ЗАКЛ.МН2	2	
				ДЕТАЛИ:		
А4		8	I.090.I-I 5-I 0002	СТЕРЖЕНЬ НАПР.СНI	I0	
А4		I0	I.090.I-I 5-I 0001-02	ПЕТЛЯ СТРОП.СП3	4	
				МАТЕРИАЛЫ:		
				БЕТОН ТЯЖ.М200		2,I3М3
			I.090.I-I 5-I 4000-02	ПЛИТА ПЕРЕКРЫТИЯ ПК 60.30-8АТУТ		
				СБОРОЧНЫЕ ЕДИНИЦЫ:		
А4		I	I.090.I-I 5-I 0040-0I	КАРКАС КР2	I6	
А4		2	I.090.I-I 5-I 0010-03	СЕТКА С4	2	
А4		3	I.090.I-I 5-I 0010-I3	СЕТКА СI4	I	
А4		4	I.090.I-I 5-I 0030	СЕТКА СI9	I	
А4		5	I.090.I-I 5-I 0050	ИЗДЕЛИЕ ЗАКЛ.МНI	2	
А4		6	I.090.I-I 5-I 0050-0I	ИЗДЕЛИЕ ЗАКЛ.МН2	2	

НАЧОТД	Волынский		27.10
ГЛ.КОНСТ	Шац		26.10
Н.КОНТР	Берлова		26.10
ГИП	Николаева		26.10
ГЦП	Коновалова		26.10
ПРОВЕРИЛ	Хорошилова		26.10
РАЗРАБ.	Егоров		26.10

I.090.I-I 5-I 4000

ПЛИТА ПЕРЕКРЫТИЯ ПК

СТАДИЯ	ЛИСТ	ЛИСТОВ
Р	I	5

ЦНИИЭП торгово-бытовых зданий и туристских комплексов

ФОРМАТ А4

ЛАВРЫЧЕНКО

ОПЕРАТОР ТЛП КОРТ

ЭПВЦ Киев ЗНИИЭП

ФОРМАТ	ЗОНА	ПОЗ	ОБОЗНАЧЕНИЕ	НАИМЕНОВАНИЕ	КОЛ	ПРИМЕЧАНИЕ
				ДЕТАЛИ:		
А4		8	I.090.I-I 5-I 0002	СТЕРЖЕНЬ НАПР.СНI	4	
А4		9	I.090.I-I 5-I 0002-0I	СТЕРЖЕНЬ НАПР.СН2	6	
А4		I0	I.090.I-I 5-I 0001-02	ПЕТЛЯ СТРОП.СП3	4	
				МАТЕРИАЛЫ:		
				БЕТОН ТЯЖ.М200		2,I3М3
			I.090.I-I 5-I 4000-03	ПЛИТА ПЕРЕКРЫТИЯ ПК 72.30-4.5АТУТ		
				СБОРОЧНЫЕ ЕДИНИЦЫ:		
А4		I	I.090.I-I 5-I 0040-03	КАРКАС КР4	I6	
А4		2	I.090.I-I 5-I 0010-03	СЕТКА С4	2	
А4		3	I.090.I-I 5-I 0020-09	СЕТКА СI5	I	
А4		4	I.090.I-I 5-I 0030	СЕТКА СI9	I	
А4		5	I.090.I-I 5-I 0050	ИЗДЕЛИЕ ЗАКЛ.МНI	2	
А4		6	I.090.I-I 5-I 0050-0I	ИЗДЕЛИЕ ЗАКЛ.МН2	2	
				ДЕТАЛИ:		
А4		8	I.090.I-I 5-I 0002-02	СТЕРЖЕНЬ НАПР.СН3	I0	
А4		9	I.090.I-I 5-I 0002-03	СТЕРЖЕНЬ НАПР.СН4	2	
А4		I0	I.090.I-I 5-I 0001-02	ПЕТЛЯ СТРОП.СП3	4	
				МАТЕРИАЛЫ:		
				БЕТОН ТЯЖ.М300		2,56М3
			I.090.I-I 5-I 4000-04	ПЛИТА ПЕРЕКРЫТИЯ ПК 72.30-6АТУТ		
				СБОРОЧНЫЕ ЕДИНИЦЫ:		
А4		I	I.090.I-I 5-I 0040-03	КАРКАС КР4	I6	
А4		2	I.090.I-I 5-I 0010-03	СЕТКА С4	2	
А4		3	I.090.I-I 5-I 0020-09	СЕТКА СI5	I	
А4		4	I.090.I-I 5-I 0030	СЕТКА СI9	I	
А4		5	I.090.I-I 5-I 0050	ИЗДЕЛИЕ ЗАКЛ.МНI	2	
А4		6	I.090.I-I 5-I 0050-0I	ИЗДЕЛИЕ ЗАКЛ.МН2	2	
				ДЕТАЛИ:		
А4		8	I.090.I-I 5-I 0002-02	СТЕРЖЕНЬ НАПР.СН3	8	
А4		9	I.090.I-I 5-I 0002-03	СТЕРЖЕНЬ НАПР.СН4	6	
А4		I0	I.090.I-I 5-I 0001-02	ПЕТЛЯ СТРОП.СП3	4	
				МАТЕРИАЛЫ:		
				БЕТОН ТЯЖ.М300		2,56М3
			I.090.I-I 5-I 4000-05	ПЛИТА ПЕРЕКРЫТИЯ ПК 72.30-8АТУТ		
				СБОРОЧНЫЕ ЕДИНИЦЫ:		
А4		I	I.090.I-I 5-I 0040-I2	КАРКАС КРI3	I6	
А4		2	I.090.I-I 5-I 0010-03	СЕТКА С4	2	
А4		3	I.090.I-I 5-I 0020-09	СЕТКА СI5	I	
А4		4	I.090.I-I 5-I 0030	СЕТКА СI9	I	
А4		5	I.090.I-I 5-I 0050	ИЗДЕЛИЕ ЗАКЛ.МНI	2	
А4		6	I.090.I-I 5-I 0050-0I	ИЗДЕЛИЕ ЗАКЛ.МН2	2	

ВЗАМ.ИНВ.№

ПОДПИСЬ И ДАТА

ИНВ.№ПОДЛ

I.090.I-I 5-I 4000

ЛИСТ 2

ФОРМАТ А4

ФОРМАТ	ЗОНА	ПОЗ	ОБОЗНАЧЕНИЕ	НАИМЕНОВАНИЕ	КОЛ	ПРИМЕЧАНИЕ
				ДЕТАЛИ:		
А4		8	I.090.I-I 5-I 0002-02	СТЕРЖЕНЬ НАПР.СН3	2	
А4		9	I.090.I-I 5-I 0002-03	СТЕРЖЕНЬ НАПР.СН4	I4	
А4		I0	I.090.I-I 5-I 0001-02	ПЕТЛЯ СТРОП.СП3	4	
				МАТЕРИАЛЫ:		
				БЕТОН ТЯЖ.М300		2,56М3
			I.090.I-I 5-I 4000-06	ПЛИТА ПЕРЕКРЫТИЯ ПК 60.30-4,5АТУТ-I		
				СБОРОЧНЫЕ ЕДИНИЦЫ:		
А4		2	I.090.I-I 5-I 0010-03	СЕТКА С4	2	
А4		3	I.090.I-I 5-I 0010-I3	СЕТКА СI4	I	
А4		4	I.090.I-I 5-I 0030	СЕТКА СI9	I	
А4		5	I.090.I-I 5-I 0050	ИЗДЕЛИЕ ЗАКЛ.МНI	2	
А4		6	I.090.I-I 5-I 0050-0I	ИЗДЕЛИЕ ЗАКЛ.МН2	2	
А4		7	I.090.I-I 5-I 0060	ИЗДЕЛИЕ ЗАКЛ.МН3	I	
				ДЕТАЛИ:		
А4		8	I.090.I-I 5-I 0002	СТЕРЖЕНЬ НАПР.СНI	I0	
А4		I0	I.090.I-I 5-I 0001-02	ПЕТЛЯ СТРОП.СП3	4	
				МАТЕРИАЛЫ:		
				БЕТОН ТЯЖ.М200		2,I3М3
			I.090.I-I 5-I 4000-07	ПЛИТА ПЕРЕКРЫТИЯ ПК 60.30-6АТУТ-I		
				СБОРОЧНЫЕ ЕДИНИЦЫ:		
А4		2	I.090.I-I 5-I 0010-03	СЕТКА С4	2	
А4		3	I.090.I-I 5-I 0010-I3	СЕТКА СI4	I	
А4		4	I.090.I-I 5-I 0030	СЕТКА СI9	I	
А4		5	I.090.I-I 5-I 0050	ИЗДЕЛИЕ ЗАКЛ.МНI	2	
А4		6	I.090.I-I 5-I 0050-0I	ИЗДЕЛИЕ ЗАКЛ.МН2	2	
А4		7	I.090.I-I 5-I 0060	ИЗДЕЛИЕ ЗАКЛ.МН3	I	
				ДЕТАЛИ:		
А4		8	I.090.I-I 5-I 0002	СТЕРЖЕНЬ НАПР.СНI	I0	
А4		I0	I.090.I-I 5-I 0001-02	ПЕТЛЯ СТРОП.СП3	4	
				МАТЕРИАЛЫ:		
				БЕТОН ТЯЖ.М200		2,I3М3
			I.090.I-I 5-I 4000-08	ПЛИТА ПЕРЕКРЫТИЯ ПК 60.30-8АТУТ-I		
				СБОРОЧНЫЕ ЕДИНИЦЫ:		
А4		I	I.090.I-I 5-I 0040-0I	КАРКАС КР2	I6	
А4		2	I.090.I-I 5-I 0010-03	СЕТКА С4	2	
А4		3	I.090.I-I 5-I 0010-I3	СЕТКА СI4	I	
А4		4	I.090.I-I 5-I 0030	СЕТКА СI9	I	
А4		5	I.090.I-I 5-I 0050	ИЗДЕЛИЕ ЗАКЛ.МНI	2	
А4		6	I.090.I-I 5-I 0050-0I	ИЗДЕЛИЕ ЗАКЛ.МН2	2	
А4		7	I.090.I-I 5-I 0060	ИЗДЕЛИЕ ЗАКЛ.МН3	I	

ЛАВРЫЧЕНКО

ОПЕРАТОР ТПП КОРТ

ЭПВЦ Киев ЗНИИЭП

ФОРМАТ	ЗОНА	ПОЗ	ОБОЗНАЧЕНИЕ	НАИМЕНОВАНИЕ	КОЛ	ПРИМЕЧАНИЕ
				ДЕТАЛИ:		
А4		8	I.090.I-I 5-I 0002	СТЕРЖЕНЬ НАПР.СНI	4	
А4		9	I.090.I-I 5-I 0002-03	СТЕРЖЕНЬ НАПР.СН4	6	
А4		I0	I.090.I-I 5-I 0001-02	ПЕТЛЯ СТРОП.СП3	4	
				МАТЕРИАЛЫ:		
				БЕТОН ТЯЖ.М200		2,I3М3
			I.090.I-I 5-I 4000-09	ПЛИТА ПЕРЕКРЫТИЯ ПК 72.30-4,5АТУТ-I		
				СБОРОЧНЫЕ ЕДИНИЦЫ:		
А4		I	I.090.I-I 5-I 0040-03	КАРКАС КР4	I6	
А4		2	I.090.I-I 5-I 0010-03	СЕТКА С4	2	
А4		3	I.090.I-I 5-I 0020-09	СЕТКА СI5	I	
А4		4	I.090.I-I 5-I 0030	СЕТКА СI9	I	
А4		5	I.090.I-I 5-I 0050	ИЗДЕЛИЕ ЗАКЛ.МНI	2	
А4		6	I.090.I-I 5-I 0050-0I	ИЗДЕЛИЕ ЗАКЛ.МН2	2	
А4		7	I.090.I-I 5-I 0060	ИЗДЕЛИЕ ЗАКЛ.МН3	4	
				ДЕТАЛИ:		
А4		8	I.090.I-I 5-I 0002-02	СТЕРЖЕНЬ НАПР.СН3	I0	
А4		9	I.090.I-I 5-I 0002-03	СТЕРЖЕНЬ НАПР.СН4	2	
А4		I0	I.090.I-I 5-I 0001-02	ПЕТЛЯ СТРОП.СП3	4	
				МАТЕРИАЛЫ:		
				БЕТОН ТЯЖ.М300		2,56М3
			I.090.I-I 5-I 4000-I0	ПЛИТА ПЕРЕКРЫТИЯ ПК 72.30-6АТУТ-I		
				СБОРОЧНЫЕ ЕДИНИЦЫ:		
А4		I	I.090.I-I 5-I 0040-03	КАРКАС КР4	I6	
А4		2	I.090.I-I 5-I 0010-03	СЕТКА С4	2	
А4		3	I.090.I-I 5-I 0020-09	СЕТКА СI5	I	
А4		4	I.090.I-I 5-I 0030	СЕТКА СI9	I	
А4		5	I.090.I-I 5-I 0050	ИЗДЕЛИЕ ЗАКЛ.МНI	2	
А4		6	I.090.I-I 5-I 0050-0I	ИЗДЕЛИЕ ЗАКЛ.МН2	2	
А4		7	I.090.I-I 5-I 0060	ИЗДЕЛИЕ ЗАКЛ.МН3	4	
				ДЕТАЛИ:		
А4		8	I.090.I-I 5-I 0002-02	СТЕРЖЕНЬ НАПР.СН3	8	
А4		9	I.090.I-I 5-I 0002-03	СТЕРЖЕНЬ НАПР.СН4	6	
А4		I0	I.090.I-I 5-I 0001-02	ПЕТЛЯ СТРОП.СП3	4	
				МАТЕРИАЛЫ:		
				БЕТОН ТЯЖ.М300		2,56М3
			I.090.I-I 5-I 4000-II	ПЛИТА ПЕРЕКРЫТИЯ ПК 72.30-8АТУТ-I		
				СБОРОЧНЫЕ ЕДИНИЦЫ:		
А4		I	I.090.I-I 5-I 0040-I2	КАРКАС КРI3	I6	
А4		2	I.090.I-I 5-I 0010-03	СЕТКА С4	2	
А4		3	I.090.I-I 5-I 0020-09	СЕТКА СI5	I	
А4		4	I.090.I-I 5-I 0030	СЕТКА СI9	I	
А4		5	I.090.I-I 5-I 0050	ИЗДЕЛИЕ ЗАКЛ.МНI	2	
А4		6	I.090.I-I 5-I 0050-0I	ИЗДЕЛИЕ ЗАКЛ.МН2	2	
А4		7	I.090.I-I 5-I 0060	ИЗДЕЛИЕ ЗАКЛ.МН3	4	

ВЗАМ.ИНВ.№ | ПОДПИСЬ И ДАТА | ИНВ.№ ПОДЛ.

https://zavodjbi.com/

ФОРМАТ	ЗОНА	ПОЗ.	ОБОЗНАЧЕНИЕ	НАИМЕНОВАНИЕ	КОЛ	ПРИМЕЧАНИЕ
				ДЕТАЛИ:		
А4		8	I.090.I-I 5-I 0002-02	СТЕРЖЕНЬ НАПР.СН3	2	
А4		9	I.090.I-I 5-I 0002-03	СТЕРЖЕНЬ НАПР.СН4	I4	
А4		I0	I.090.I-I 5-I 000I-02	ПЕТЛЯ СТРОП.СП3	4	
				МАТЕРИАЛЫ:		
				БЕТОН ТЯЖ.М300		2,56М3

Инв ЗНИИЭП

I.090.I-I 5-I 4000

ЛИСТ 5

ФОРМАТ А4

ФОРМАТ	ЗОНА	ПОЗ	ОБОЗНАЧЕНИЕ	НАИМЕНОВАНИЕ	КОЛ	ПРИМЕЧАНИЕ

ЭПВЦ Киев ЗНИИЭП

ОПЕРАТОР ТЛП КОРТ

ВЗАМ ИНВ №

ПОДПИСЬ И ДАТА

ИНВ № ПОДЛ

ЛИСТ

ФОРМАТ А4

https://zavodjbi.com/

Рис. 1

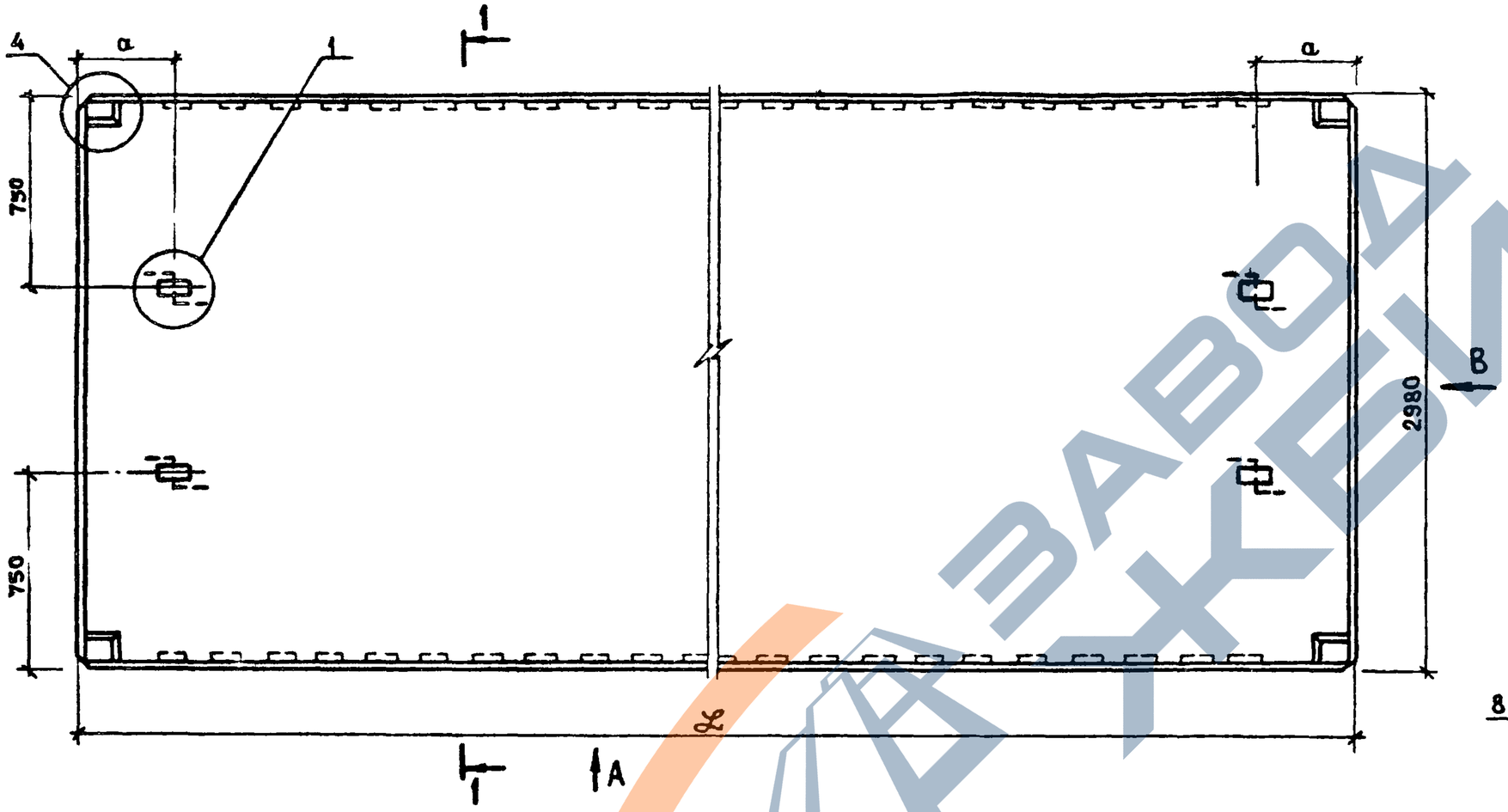

1-1

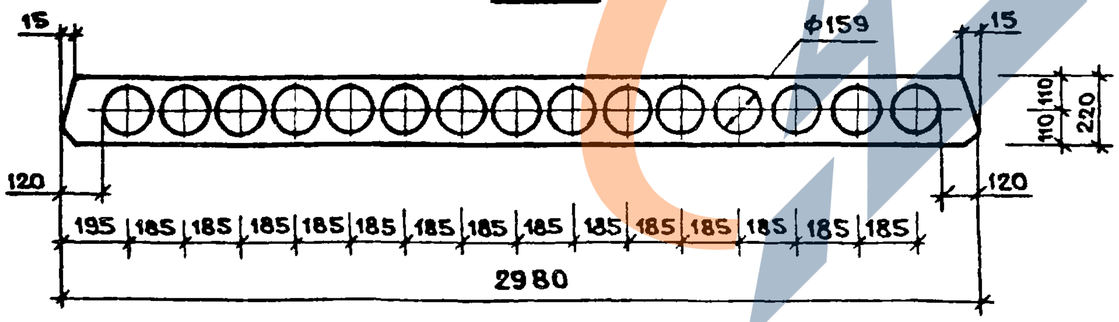

Рис. 2

ОСТАЛЬНОЕ СМ. РИС. 1

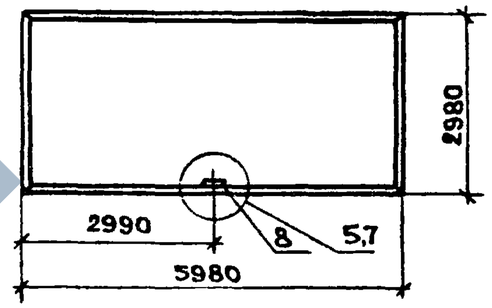

Рис. 3

ОСТАЛЬНОЕ СМ. РИС. 1

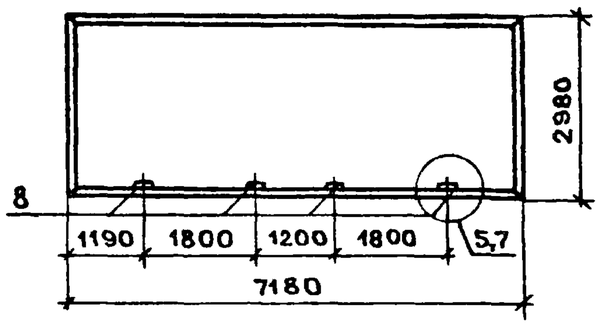

Узлы и вид А, В см. документ 0000У листы 1,2,3.

				1.090.1-1 5-1 4000 СБ			
Нач.отд	Волынский		27.10	Плита перекрытия ПК Сборочный чертеж	Стадия	Масса	Масштаб
Гл.кон.от	Шац		26.10		Р	см. табл.	1:20
Н.контр.	Берлова		26.10				
ГИП	Николаева		26.10		Лист 1	Листов 3	
ГИП	Коновалова		26.10		ЦНИИЭП торгово-бытовых зданий и туристских комплексов		
Проверил	Егоров		26.10				
Разраб.	Хорошилова		26.10				

Рис.4

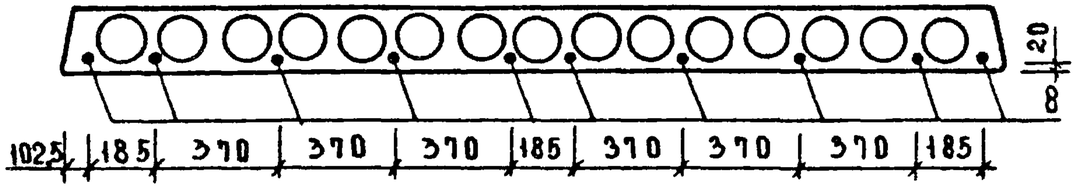

Рис. 5

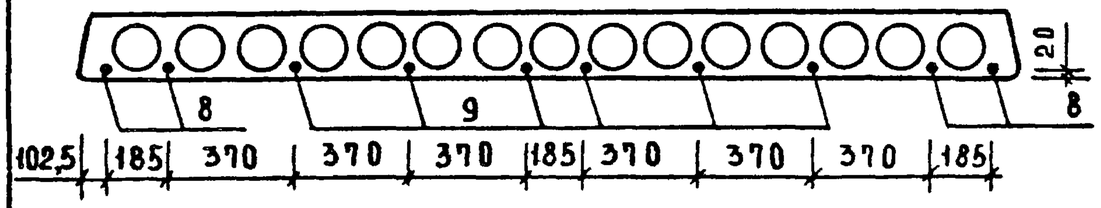

Рис. 6

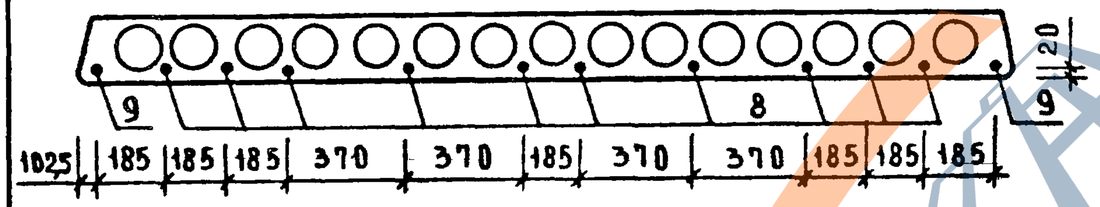

Рис.7

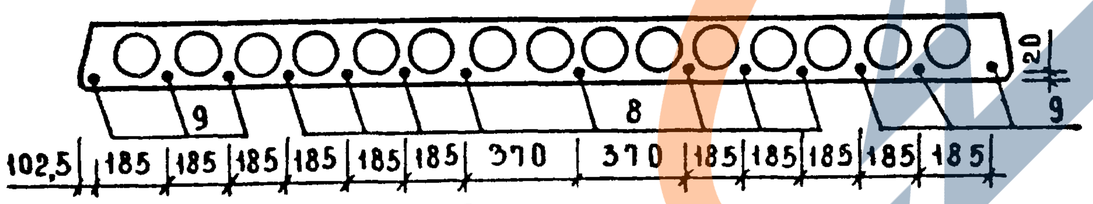

Рис. 8

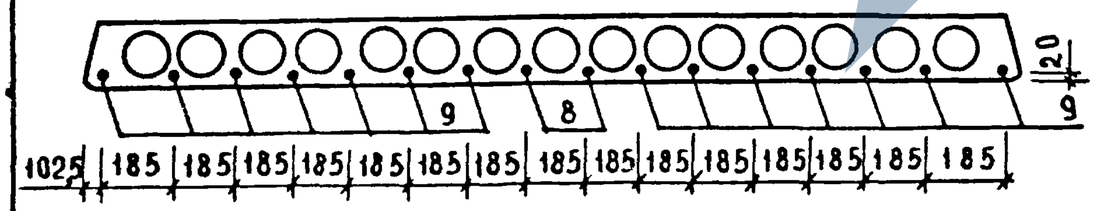

Обозначение	Марка	Рис	L, мм	a, мм	Масса, т
1.090.1-1 5-1 4000	ПК 60.30 - 4,5 АтVТ	1;4;9	5980	350	5,322
-01	ПК 60.30 - 6 АтVТ	1;4;9			
-02	ПК 60.30 - 8 АтVТ	1;5;9			
-03	ПК 72.30 - 4,5 АтVТ	1;6;9	7180	365	6,39
-04	ПК 72.30 - 6 АтVТ	1;7;9			
-05	ПК 72.30 - 8 АтVТ	1;8;9			
-06	ПК 60.30 - 4,5 АтVТ-1	2;4;9	5980	350	5,322
-07	ПК 60.30 - 6 АтVТ-1	2;4;9			
-08	ПК 60.30 - 8 АтVТ-1	2;4;9			
-09	ПК 72.30 - 4,5 АтVТ-1	3;7;9	7180	365	6,39
-10	ПК 72.30 - 6 АтVТ-1	3;7;9			
-11	ПК 72.30 - 8 АтVТ-1	3;8;9			

https://zavodjbi.com/

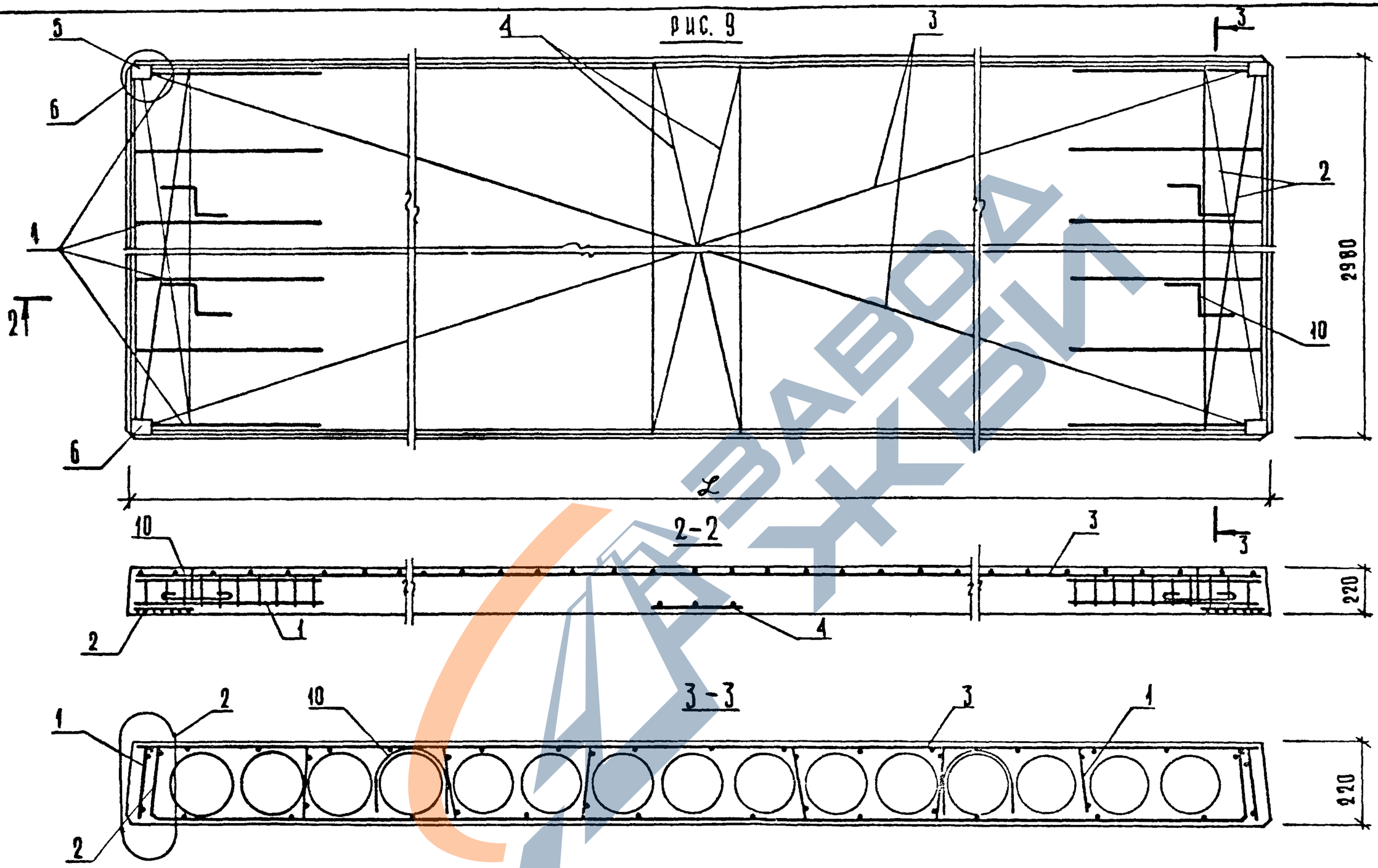

Расположение напрягаемой арматуры и закладных изделий см. лист 1.
Узлы см. документ 0000У листы 2,4.

1.090.1-1	5-1	40006		Лист 7

ФОРМАТ	ЗОНА	ПОЗ	ОБОЗНАЧЕНИЕ	НАИМЕНОВАНИЕ	КОЛ	ПРИМЕЧАНИЕ
				ДОКУМЕНТАЦИЯ:		
А3			I.090.I-I 5-I 5000 СБ	СБОРОЧНЫЙ ЧЕРТЕЖ		
А3			I.090.I-I 5-I 0000 У	УЗЛЫ		
А3			I.090.I-I 5-I 0000 ВС	ВЫБОРКА СТАЛИ		
А3			I.090.I-I 5-I 0000 ПЗ	ПОЯСНИТЕЛЬНАЯ ЗАПИСКА		
				ПЕРЕМЕННЫЕ ДАННЫЕ ДЛЯ ИСПОЛНЕНИЙ		
			I.090.I-I 5-I 5000	ПЛИТА ПЕРЕКРЫТИЯ ПР 30.I5-6Т		
				СБОРОЧНЫЕ ЕДИНИЦЫ:		
А4		I	I.090.I-I 5-I 0I00	КАРКАС ПР.КП-I	2	
А4		3	I.090.I-I 5-I 0040-I0	КАРКАС КРII	4	
А4		4	I.090.I-I 5-I 00I0-04	СЕТКА С30	I	
А4		5	I.090.I-I 5-I 0070	ИЗДЕЛИЕ ЗАКЛ.МН4	2	
А4		6	I.090.I-I 5-I 0070-0I	ИЗДЕЛИЕ ЗАКЛ.МН5	2	
				ДЕТАЛИ:		
А4		I0	I.090.I-I 5-I 000I-03	ПЕТЛЯ СТРОП.СП4	4	
				МАТЕРИАЛЫ:		
				БЕТОН ТЯЖ.М200		0,53М3
			I.090.I-I 5-I 5000-0I	ПЛИТА ПЕРЕКРЫТИЯ ПР 30.I5-8Т		
				СБОРОЧНЫЕ ЕДИНИЦЫ:		
А4		I	I.090.I-I 5-I 0I00-0I	КАРКАС ПР.КП-2	2	
А4		3	I.090.I-I 5-I 0040-I0	КАРКАС КРII	4	
А4		4	I.090.I-I 5-I 00I0-04	СЕТКА С30	I	
А4		5	I.090.I-I 5-I 0070	ИЗДЕЛИЕ ЗАКЛ.МН4	2	
А4		6	I.090.I-I 5-I 0070-0I	ИЗДЕЛИЕ ЗАКЛ.МН5	2	
				ДЕТАЛИ:		
А4		8	I.090.I-I 5-I 000I-03	ПЕТЛЯ СТРОП.СП4	4	
				МАТЕРИАЛЫ:		
				БЕТОН ТЯЖ.М200		0,53М3
			I.090.I-I 5-I 5000-02	ПЛИТА ПЕРЕКРЫТИЯ ПР 60.I5-6АТУТ		
				СБОРОЧНЫЕ ЕДИНИЦЫ:		
А4		I	I.090.I-I 5-I 0I00-02	КАРКАС ПР.КП-3	2	
А4		2	I.090.I-I 5-I 00I0-I3	СЕТКА С39	4	
А4		3	I.090.I-I 5-I 0040-09	КАРКАС КРI0	4	
А4		4	I.090.I-I 5-I 00I0-05	СЕТКА С3I	I	
А4		5	I.090.I-I 5-I 0070	ИЗДЕЛИЕ ЗАКЛ.МН4	2	
А4		6	I.090.I-I 5-I 0070-0I	ИЗДЕЛИЕ ЗАКЛ.МН5	2	
				ДЕТАЛИ:		
А4		8	I.090.I-I 5-I 0002-0I	СТЕРЖЕНЬ НАПР.СН2	2	

НАЧ.ОТД.	ВОЛЫНСКИЙ	
ГЛ.КОНСТ	ШАЦ	
Н.КОНТР.	БЕРЛОВА	
ГИП	НИКОЛАЕВА	
ГИП	КОНОВАЛОВА	
ПРОВЕРИЛ	ХОРОШИЛОВА	
РАЗРАБ.	ЕГОРОВ	

I.090.I-I 5-I 5000

ПЛИТА ПЕРЕКРЫТИЯ ПР

СТАДИЯ	ЛИСТ	ЛИСТОВ
Р	I	4

ЦНИИЭП торгово-бытовых зданий и туристских комплексов

ФОРМАТ А4

ЛАВРЫЧЕНКО

ОПЕРАТОР ТЛП КОРТ

ЭПВЦ Киев ЗНИИЭП

ФОРМАТ	ЗОНА	ПОЗ	ОБОЗНАЧЕНИЕ	НАИМЕНОВАНИЕ	КОЛ	ПРИМЕЧАНИЕ
А4		9	I.090.I-I 5-I 0002-06	СТЕРЖЕНЬ НАПР.СН7	2	
А4		I0	I.090.I-I 5-I 000I-04	ПЕТЛЯ СТРОП.СП5	4	
				МАТЕРИАЛЫ: БЕТОН ТЯЖ.М200		I,04М3
			I.090.I-I 5-I 5000-03	ПЛИТА ПЕРЕКРЫТИЯ ПР 60.I5-8АТУТ		
				СБОРОЧНЫЕ ЕДИНИЦЫ:		
А4		I	I.090.I-I 5-I 0I00-02	КАРКАС ПР.КП-3	2	
А4		2	I.090.I-I 5-I 00I0-I3	СЕТКА С39	4	
А4		3	I.090.I-I 5-I 0040-09	КАРКАС КРI0	4	
А4		4	I.090.I-I 5-I 00I0-05	СЕТКА С3I	I	
А4		5	I.090.I-I 5-I 0070	ИЗДЕЛИЕ ЗАКЛ.МН4	2	
А4		6	I.090.I-I 5-I 0070-0I	ИЗДЕЛИЕ ЗАКЛ.МН5	2	
				ДЕТАЛИ:		
А4		8	I.090.I-I 5-I 0002-0I	СТЕРЖЕНЬ НАПР.СН2	4	
А4		9	I.090.I-I 5-I 0002-06	СТЕРЖЕНЬ НАПР.СН7	2	
А4		I0	I.090.I-I 5-I 000I-04	ПЕТЛЯ СТРОП.СП5	4	
				МАТЕРИАЛЫ: БЕТОН ТЯЖ.М200		I,04М3
			I.090.I-I 5-I 5000-04	ПЛИТА ПЕРЕКРЫТИЯ ПР 72.I5-6АТУТ		
				СБОРОЧНЫЕ ЕДИНИЦЫ:		
А4		I	I.090.I-I 5-I 0I00-03	КАРКАС ПР.КП-4	2	
А4		2	I.090.I-I 5-I 00I0-I3	СЕТКА С39	4	
А4		3	I.090.I-I 5-I 0040-09	КАРКАС КРI0	4	
А4		4	I.090.I-I 5-I 00I0-06	СЕТКА С32	I	
А4		5	I.090.I-I 5-I 0070	ИЗДЕЛИЕ ЗАКЛ.МН4	2	
А4		6	I.090.I-I 5-I 0070-0I	ИЗДЕЛИЕ ЗАКЛ.МН5	2	
				ДЕТАЛИ:		
А4		8	I.090.I-I 5-I 0002-04	СТЕРЖЕНЬ НАПР.СН5	4	
А4		9	I.090.I-I 5-I 0002-05	СТЕРЖЕНЬ НАПР.СН6	2	
А4		I0	I.090.I-I 5-I 000I-05	ПЕТЛЯ СТРОП.СП6	4	
				МАТЕРИАЛЫ: БЕТОН ТЯЖ.М300		I,24М3
			I.090.I-I 5-I 5000-05	ПЛИТА ПЕРЕКРЫТИЯ ПР 72.I5-8АТУТ		
				СБОРОЧНЫЕ ЕДИНИЦЫ:		
А4		I	I.090.I-I 5-I 0I00-04	КАРКАС ПР.КП-5	2	
А4		2	I.090.I-I 5-I 00I0-I3	СЕТКА С39	4	
А4		3	I.090.I-I 5-I 0040-09	КАРКАС КРI0	4	
А4		4	I.090.I-I 5-I 00I0-06	СЕТКА С32	I	
А4		5	I.090.I-I 5-I 0070	ИЗДЕЛИЕ ЗАКЛ.МН4	2	
А4		6	I.090.I-I 5-I 0070-0I	ИЗДЕЛИЕ ЗАКЛ.МН5	2	
				ДЕТАЛИ:		
А4		8	I.090.I-I 5-I 0002-04	СТЕРЖЕНЬ НАПР.СН5	2	
А4		9	I.090.I-I 5-I 0002-05	СТЕРЖЕНЬ НАПР.СН6	4	
А4		I0	I.090.I-I 5-I 000I-05	ПЕТЛЯ СТРОП.СП6	4	
				МАТЕРИАЛЫ: БЕТОН ТЯЖ.М300		I,24М3

ВЗАМ.ИНВ№ | ПОДПИСЬ И ДАТА | ИНВ№ПОДЛ

I.090.I-I 5-I 5000

ЛИСТ 2

ФОРМАТ А4

ФОРМАТ	ЗОНА	ПОЗ	ОБОЗНАЧЕНИЕ	НАИМЕНОВАНИЕ	КОЛ	ПРИМЕЧАНИЕ
			I.090.I-I 5-I 5000-06	ПЛИТА ПЕРЕКРЫТИЯ ПР 30.I5-6Т-I		
				СБОРОЧНЫЕ ЕДИНИЦЫ:		
А4		I	I.090.I-I 5-I 0I00	КАРКАС ПР.КП-I	2	
А4		3	I.090.I-I 5-I 0040-I0	КАРКАС КРII	4	
А4		4	I.090.I-I 5-I 00I0-04	СЕТКА С30	I	
А4		5	I.090.I-I 5-I 0070	ИЗДЕЛИЕ ЗАКЛ.МН4	2	
А4		6	I.090.I-I 5-I 0070-0I	ИЗДЕЛИЕ ЗАКЛ.МН5	2	
А4		7	I.090.I-I 5-I 0080	ИЗДЕЛИЕ ЗАКЛ.МН6	4	
				ДЕТАЛИ:		
А4		I0	I.090.I-I 5-I 000I-03	ПЕТЛЯ СТРОП.СП4	4	
				МАТЕРИАЛЫ: БЕТОН ТЯЖ.М200		0,53М3
			I.090.I-I 5-I 5000-07	ПЛИТА ПЕРЕКРЫТИЯ ПР 30.I5-8Т-I		
				СБОРОЧНЫЕ ЕДИНИЦЫ:		
А4		I	I.090.I-I 5-I 0I00-0I	КАРКАС ПР.КП-2	2	
А4		3	I.090.I-I 5-I 0040-I0	КАРКАС КРII	4	
А4		4	I.090.I-I 5-I 00I0-04	СЕТКА С30	I	
А4		5	I.090.I-I 5-I 0070	ИЗДЕЛИЕ ЗАКЛ.МН4	2	
А4		6	I.090.I-I 5-I 0070-0I	ИЗДЕЛИЕ ЗАКЛ.МН5	2	
А4		7	I.090.I-I 5-I 0080	ИЗДЕЛИЕ ЗАКЛ.МН6	4	
				ДЕТАЛИ:		
А4		I0	I.090.I-I 5-I 000I-03	ПЕТЛЯ СТРОП.СП4	4	
				МАТЕРИАЛЫ: БЕТОН ТЯЖ.М200		0,53М3
			I.090.I-I 5-I 5000-08	ПЛИТА ПЕРЕКРЫТИЯ ПР 60.I5-6АТУТ-I		
				СБОРОЧНЫЕ ЕДИНИЦЫ:		
А4		I	I.090.I-I 5-I 0I00-02	КАРКАС ПР.КП-3	2	
А4		2	I.090.I-I 5-I 00I0-I3	СЕТКА С39	4	
А4		3	I.090.I-I 5-I 0040-09	КАРКАС КРI0	4	
А4		4	I.090.I-I 5-I 00I0-05	СЕТКА С3I	I	
А4		5	I.090.I-I 5-I 0070	ИЗДЕЛИЕ ЗАКЛ.МН4	2	
А4		6	I.090.I-I 5-I 0070-0I	ИЗДЕЛИЕ ЗАКЛ.МН5	2	
А4		7	I.090.I-I 5-I 0080	ИЗДЕЛИЕ ЗАКЛ.МН6	4	
				ДЕТАЛИ:		
А4		8	I.090.I-I 5-I 0002-0I	СТЕРЖЕНЬ НАПР.СН2	2	
А4		9	I.090.I-I 5-I 0002-06	СТЕРЖЕНЬ НАПР.СН7	2	
А4		I0	I.090.I-I 5-I 000I-04	ПЕТЛЯ СТРОП.СП5	4	
				МАТЕРИАЛЫ: БЕТОН ТЯЖ.М200		I,04М3
			I.090.I-I 5-I 5000-09	ПЛИТА ПЕРЕКРЫТИЯ ПР 60.I5-8АТУТ-I		
				СБОРОЧНЫЕ ЕДИНИЦЫ:		
А4		I	I.090.I-I 5-I 0I00-02	КАРКАС ПР.КП-3	2	
А4		2	I.090.I-I 5-I 00I0-I3	СЕТКА С39	4	

ФОРМАТ	ЗОНА	ПОЗ.	ОБОЗНАЧЕНИЕ	НАИМЕНОВАНИЕ	КОЛ	ПРИМЕЧАНИЕ
А4		3	I.090.I-I 5-I 0040-09	КАРКАС КРI0	4	
А4		4	I.090.I-I 5-I 00I0-05	СЕТКА С3I	I	
А4		5	I.090.I-I 5-I 0070	ИЗДЕЛИЕ ЗАКЛ.МН4	2	
А4		6	I.090.I-I 5-I 0070-0I	ИЗДЕЛИЕ ЗАКЛ.МН5	2	
А4		7	I.090.I-I 5-I 0080	ИЗДЕЛИЕ ЗАКЛ.МН6	4	
				ДЕТАЛИ:		
А4		8	I.090.I-I 5-I 0002-0I	СТЕРЖЕНЬ НАПР.СН2	4	
А4		9	I.090.I-I 5-I 0002-06	СТЕРЖЕНЬ НАПР.СН7	2	
А4		I0	I.090.I-I 5-I 000I-04	ПЕТЛЯ СТРОП.СП5	4	
				МАТЕРИАЛЫ: БЕТОН ТЯЖ.М200		I,04М3
			I.090.I-I 5-I 5000-I0	ПЛИТА ПЕРЕКРЫТИЯ ПР 72.I5-6АТУТ-I		
				СБОРОЧНЫЕ ЕДИНИЦЫ:		
А4		I	I.090.I-I 5-I 0I00-03	КАРКАС ПР.КП-4	2	
А4		2	I.090.I-I 5-I 00I0-I3	СЕТКА С39	4	
А4		3	I.090.I-I 5-I 0040-09	КАРКАС КРI0	4	
А4		4	I.090.I-I 5-I 00I0-06	СЕТКА С32	I	
А4		5	I.090.I-I 5-I 0070	ИЗДЕЛИЕ ЗАКЛ.МН4	2	
А4		6	I.090.I-I 5-I 0070-0I	ИЗДЕЛИЕ ЗАКЛ.МН5	2	
А4		7	I.090.I-I 5-I 0080	ИЗДЕЛИЕ ЗАКЛ.МН6	4	
				ДЕТАЛИ:		
А4		8	I.090.I-I 5-I 0002-04	СТЕРЖЕНЬ НАПР.СН5	4	
А4		9	I.090.I-I 5-I 0002-05	СТЕРЖЕНЬ НАПР.СН6	2	
А4		I0	I.090.I-I 5-I 000I-05	ПЕТЛЯ СТРОП.СП6	4	
				МАТЕРИАЛЫ: БЕТОЧ ТЯЖ.М300		I,24М3
			I.090.I-I 5-I 5000-II	ПЛИТА ПЕРЕКРЫТИЯ ПР 72.I5-8АТУТ-I		
				СБОРОЧНЫЕ ЕДИНИЦЫ:		
А4		I	I.090.I-I 5-I 0I00-04	КАРКАС ПР.КП-5	2	
А4		2	I.090.I-I 5-I 00I0-I3	СЕТКА С39	4	
А4		3	I.090.I-I 5-I 0040-09	КАРКАС КРI0	4	
А4		4	I.090.I-I 5-I 00I0-06	СЕТКА С32	I	
А4		5	I.090.I-I 5-I 0070	ИЗДЕЛИЕ ЗАКЛ.МН4	2	
А4		6	I.090.I-I 5-I 0070-0I	ИЗДЕЛИЕ ЗАКЛ.МН5	2	
А4		7	I.090.I-I 5-I 0080	ИЗДЕЛИЕ ЗАКЛ.МН6	4	
				ДЕТАЛИ:		
А4		8	I.090.I-I 5-I 0002-04	СТЕРЖЕНЬ НАПР.СН5	2	
А4		9	I.090.I-I 5-I 0002-05	СТЕРЖЕНЬ НАПР.СН6	4	
А4		I0	I.090.I-I 5-I 000I-05	ПЕТЛЯ СТРОП.СП6	4	
				МАТЕРИАЛЫ: БЕТОН ТЯЖ.М300		I,24М3

ЛАВРЫЧЕНКО

ОПЕРАТОР ТЛП КОРТ

ЭПВЦ Киев ЗНИИЭП

ВЗАМ.ИНВ.№ ПОДПИСЬ И ДАТА ИНВ.№ ПОДЛ.

Рис. 1

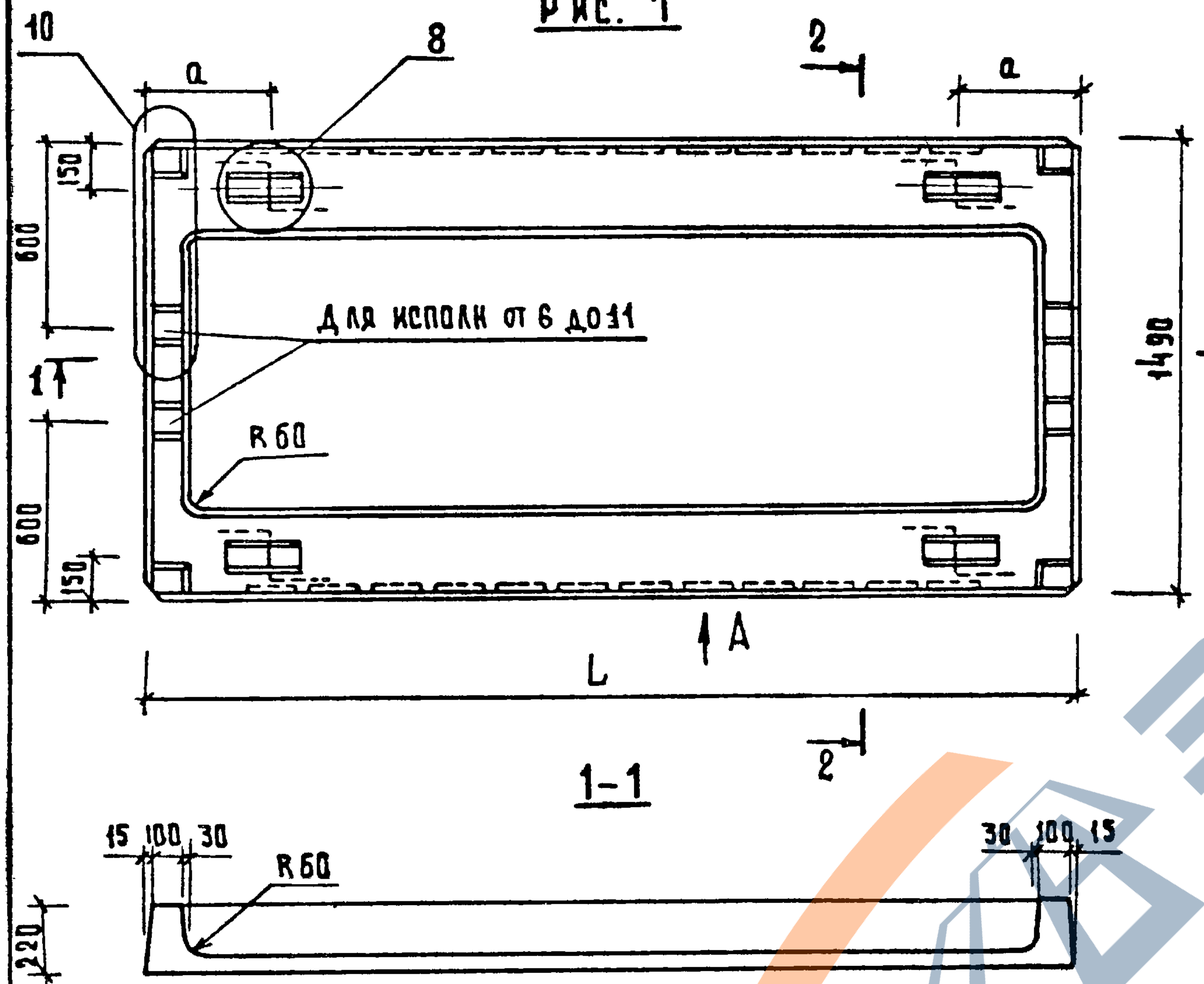

1-1

2-2

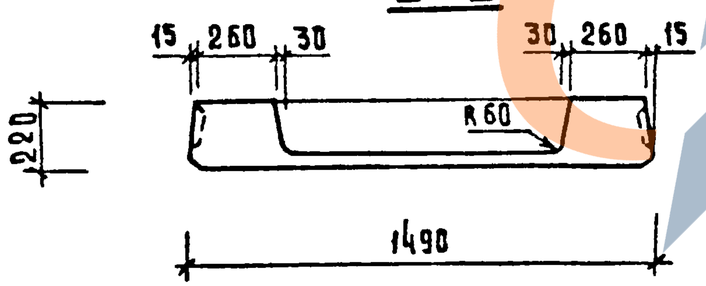

Рис. 2

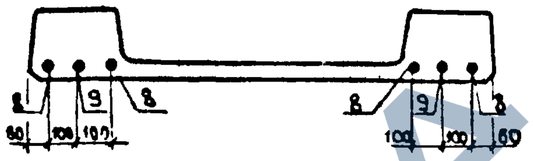

Рис. 3

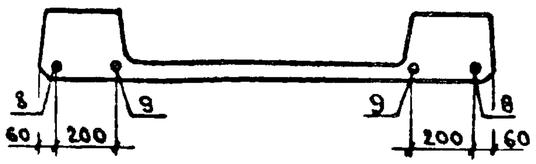

Обозначение	Наименование	L, мм	a, мм	Рис.	Масса, т
1.090.1-1 5-1 5000	пр 30.15 - 6Т-1	2980	600	1; 4	1,327
- 01	пр 30.15 - 8Т-1	2980	600	1; 4	1,327
- 02	пр 60.15 - 6АтVТ	5980	600	1; 3; 5	2,595
- 03	пр 60.15 - 8АтVТ	5980	600	1; 2; 5	2,595
- 04	пр 72.15 - 6АтVТ	7180	600	1; 2; 5	3,095
- 05	пр 72.15 - 8АтVТ	7180	600	1; 2; 5	3,095
- 06	пр 30.15 - 6Т-1	2980	600	1; 4	1,327
- 07	пр 30.15 - 8Т-1	2980	600	1; 4	1,327
- 08	пр 60.15 - 6АтVТ-1	5980	600	1; 3; 5	2,595
- 09	пр 60.15 - 8АтVТ-1	5980	600	1; 2; 5	2,595
- 10	пр 72.15 - 6АтVТ-1	7180	600	1; 2; 5	3,095
- 11	пр. 72.15 - 8АтVТ-1	7180	600	1; 2; 5	3,095

Узлы см. документ 0000У листы 5,6

нач.отд	Волынский		27.10
гл.конст.отд	Шац		26.10
н.контр.	Хорошилова		26.10
ГИП	Николаева		26.10
ГИП	Коновалова		26.10
провер.	Беркова		26.10
разраб.	Егоров		26.10

1.090.1-1 5-1 5000С6

Плита перекрытия пр

Сборочный чертеж

Стадия	Масса	Масштаб
Р	см. табл.	1:20
Лист 1	Листов 3	

ЦНИИЭП торгово-бытовых зданий и туристских комплексов

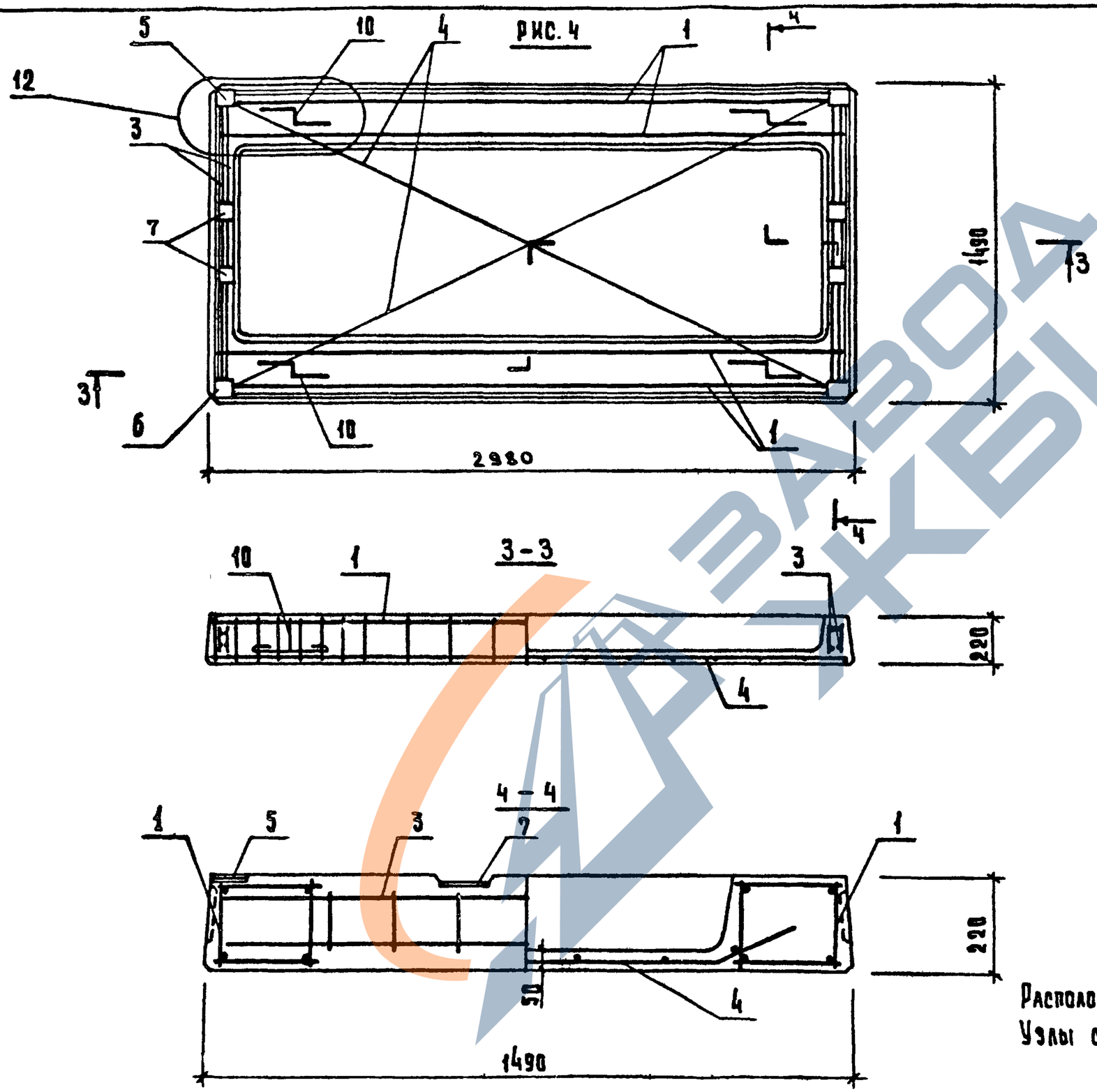

Расположение закладных изделий см. лист 1
Узлы см. документ 0000У лист 8

1.090.1-1	5-1	5000СБ		Лист 2

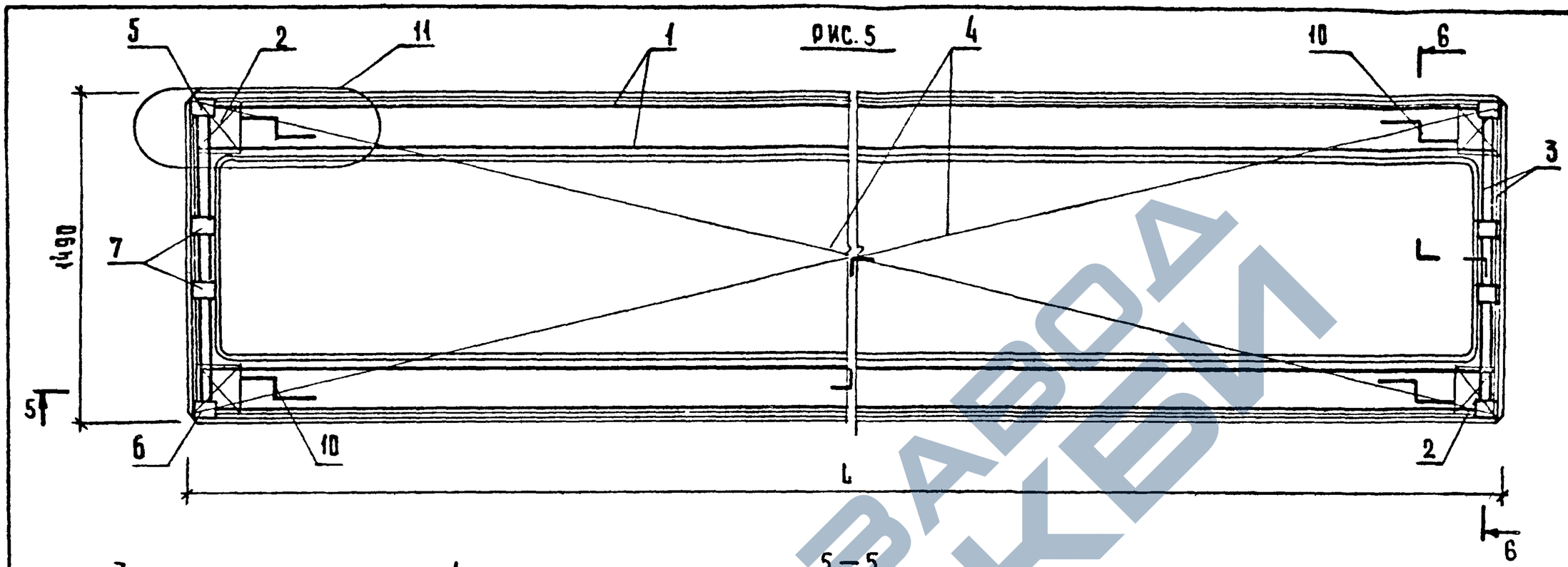

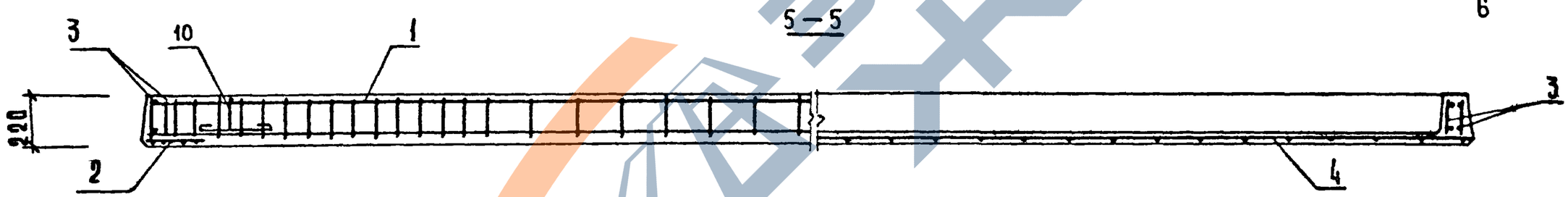

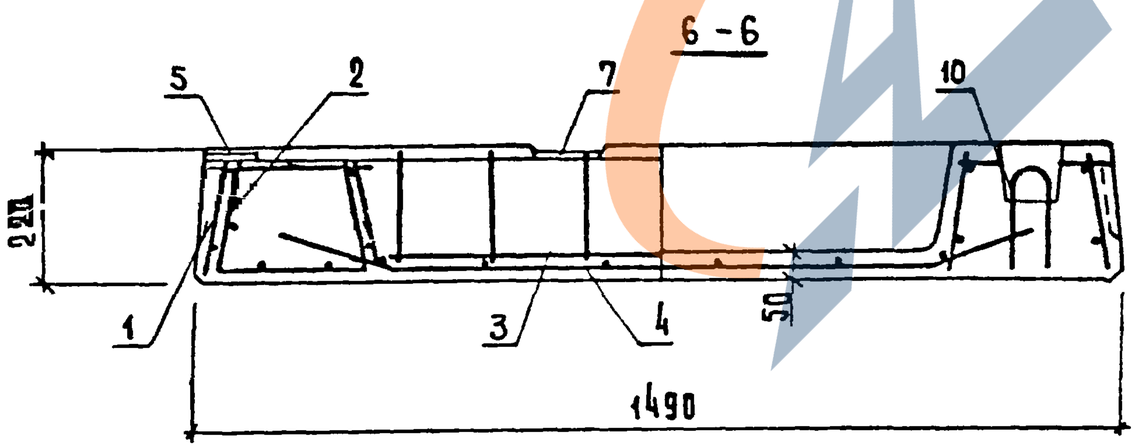

Расположение напрягаемой арматуры и закладных изделий см. лист 1

Узлы см. документ 0000У лист 7

1.090.1-1 5-1	5000СБ		Лист 3

ФОРМАТ	ЗОНА	ПОЗ	ОБОЗНАЧЕНИЕ	НАИМЕНОВАНИЕ	КОЛ	ПРИМЕЧАНИЕ
				ДОКУМЕНТАЦИЯ:		
А3			I.090.I-I 5-I 6000 СБ	СБОРОЧНЫЙ ЧЕРТЕЖ		
А3			I.090.I-I 5-I 0000 У	УЗЛЫ		
А3			I.090.I-I 5-I 0000 ВС	ВЫБОРКА СТАЛИ		
А3			I.090.I-I 5-I 0000 ПЗ	ПОЯСНИТЕЛЬНАЯ ЗАПИСКА		
				ПЕРЕМЕННЫЕ ДАННЫЕ ДЛЯ ИСПОЛНЕНИЙ		
			I.090.I-I 5-I 6000	ПЛИТА ПЕРЕКРЫТИЯ ПР 30.I5-6Т-2		
				СБОРОЧНЫЕ ЕДИНИЦЫ:		
А4		I	I.090.I-I 5-I 0I00	КАРКАС ПР.КП-I	2	
А4		3	I.090.I-I 5-I 0040-I0	КАРКАС КРII	4	
А4		4	I.090.I-I 5-I 00I0-I0	СЕТКА С36	I	
А4		5	I.090.I-I 5-I 0070	ИЗДЕЛИЕ ЗАКЛ.МН4	2	
А4		6	I.090.I-I 5-I 0070-0I	ИЗДЕЛИЕ ЗАКЛ.МН5	2	
				ДЕТАЛИ:		
А4		9	I.090.I-I 5-I 000I-03	ПЕТЛЯ СТРОП.СП4	4	
				МАТЕРИАЛЫ:		
				БЕТОН ТЯЖ.М200		0,5IМ3
			I.090.I-I 5-I 6000-0I	ПЛИТА ПЕРЕКРЫТИЯ ПР 30.I5-8Т-2		
				СБОРОЧНЫЕ ЕДИНИЦЫ:		
А4		I	I.090.I-I 5-I 0I00-0I	КАРКАС ПР.КП-2	2	
А4		3	I.090.I-I 5-I 0040-I0	КАРКАС КРII	4	
А4		4	I.090.I-I 5-I 00I0-I0	СЕТКА С36	I	
А4		5	I.090.I-I 5-I 0070	ИЗДЕЛИЕ ЗАКЛ.МН4	2	
А4		6	I.090.I-I 5-I 0070-0I	ИЗДЕЛИЕ ЗАКЛ.МН5	2	
				ДЕТАЛИ:		
А4		9	I.090.I-I 5-I 000I-03	ПЕТЛЯ СТРОП.СП4	4	
				МАТЕРИАЛЫ:		
				БЕТОН ТЯЖ.М200		0,5IМ3
			I.090.I-I 5-I 6000-02	ПЛИТА ПЕРЕКРЫТИЯ ПР 60.I5-6АТУТ-2		
				СБОРОЧНЫЕ ЕДИНИЦЫ:		
А4		I	I.090.I-I 5-I 0I00-02	КАРКАС ПР.КП-3	2	
А4		2	I.090.I-I 5-I 00I0-I3	СЕТКА С39	4	
А4		3	I.090.I-I 5-I 0040-09	КАРКАС КРI0	4	
А4		4	I.090.I-I 5-I 00I0-II	СЕТКА С37	I	
А4		5	I.090.I-I 5-I 0070	ИЗДЕЛИЕ ЗАКЛ.МН4	2	
А4		6	I.090.I-I 5-I 0070-0I	ИЗДЕЛИЕ ЗАКЛ.МН5	2	

НАЧОТД	ВОЛЫНСКИЙ		27.10
ГЛ.КОНСТ	ШАЦ		26.10
НКОНТР.	БЕРЛОВА		26.10
ГИП	НИКОЛАЕВА		26.10
ГИП	КОНОВАЛОВА		26.10
ПРОВ.РИП	ХОРОШИЛОВА		26.10
РАЗРАБ.	ЕГОРОВ		26.10

I.090.I-I 5-I 6000

ПЛИТА ПЕРЕКРЫТИЯ ПР

СТАДИЯ	ЛИСТ	ЛИСТОВ
Р	I	3

ЦНИИЭП торгово-бытовых зданий и туристских комплексов

ФОРМАТ А4

ЛАВРЫЧЕНКО

ОПЕРАТОР ТЛП КОРТ

ЭПВЦ Киев ЗНИИЭП

ФОРМАТ	ЗОНА	ПОЗ	ОБОЗНАЧЕНИЕ	НАИМЕНОВАНИЕ	КОЛ	ПРИМЕЧАНИЕ
				ДЕТАЛИ:		
А4		7	I.090.I-I 5-I 0002-0I	СТЕРЖЕНЬ НАПР.СН2	2	
А4		8	I.090.I-I 5-I 0002-06	СТЕРЖЕНЬ НАПР.СН7	2	
А4		9	I.090.I-I 5-I 000I-04	ПЕТЛЯ СТРОП.СП5	4	
				МАТЕРИАЛЫ:		
				БЕТОН ТЯЖ.М200		I,02М3
			I.090.I-I 5-I 6000-03	ПЛИТА ПЕРЕКРЫТИЯ ПР 60.I5-8АТУТ-2		
				СБОРОЧНЫЕ ЕДИНИЦЫ:		
А4		I	I.090.I-I 5-I 0I00-02	КАРКАС ПР.КП-3	2	
А4		2	I.090.I-I 5-I 00I0-I3	СЕТКА С39	4	
А4		3	I.090.I-I 5-I 0040-09	КАРКАС КРI0	4	
А4		4	I.090.I-I 5-I 00I0-II	СЕТКА С37	I	
А4		5	I.090.I-I 5-I 0070	ИЗДЕЛИЕ ЗАКЛ.МН4	2	
А4		6	I.090.I-I 5-I 0070-0I	ИЗДЕЛИЕ ЗАКЛ.МН5	2	
				ДЕТАЛИ:		
А4		7	I.090.I-I 5-I 0002-0I	СТЕРЖЕНЬ НАПР.СН2	4	
А4		8	I.090.I-I 5-I 0002-06	СТЕРЖЕНЬ НАПР.СН7	2	
А4		9	I.090.I-I 5-I 000I-04	ПЕТЛЯ СТРОП.СП5	4	
				МАТЕРИАЛЫ:		
				БЕТОН ТЯЖ.М200		I,02М3
			I.090.I-I 5-I 6000-04	ПЛИТА ПЕРЕКРЫТИЯ ПР 72.I5-6АТУТ-2		
				СБОРОЧНЫЕ ЕДИНИЦЫ:		
А4		I	I.090.I-I 5-I 0I00-03	КАРКАС ПР.КП-4	2	
А4		2	I.090.I-I 5-I 00I0-I3	СЕТКА С39	4	
А4		3	I.090.I-I 5-I 0040-09	КАРКАС КРI0	4	
А4		4	I.090.I-I 5-I 00I0-I2	СЕТКА С38	I	
А4		5	I.090.I-I 5-I 0070	ИЗДЕЛИЕ ЗАКЛ.МН4	2	
А4		6	I.090.I-I 5-I 0070-0I	ИЗДЕЛИЕ ЗАКЛ.МН5	2	
				ДЕТАЛИ:		
А4		7	I.090.I-I 5-I 0002-04	СТЕРЖЕНЬ НАПР.СН5	4	
А4		8	I.090.I-I 5-I 0002-05	СТЕРЖЕНЬ НАПР.СН6	2	
А4		9	I.090.I-I 5-I 000I-05	ПЕТЛЯ СТРОП.СП6	4	
				МАТЕРИАЛЫ:		
				БЕТОН ТЯЖ.М300		I,22М3
			I.090.I-I 5-I 6000-05	ПЛИТА ПЕРЕКРЫТИЯ ПР 72.I5-8АТУТ-2		
				СБОРОЧНЫЕ ЕДИНИЦЫ:		
А4		I	I.090.I-I 5-I 0I00-04	КАРКАС ПР.КП-5	2	
А4		2	I.090.I-I 5-I 00I0-I3	СЕТКА С39	4	
А4		3	I.090.I-I 5-I 0040-09	КАРКАС КРI0	4	
А4		4	I.090.I-I 5-I 00I0-I2	СЕТКА С38	I	
А4		5	I.090.I-I 5-I 0070	ИЗДЕЛИЕ ЗАКЛ.МН4	2	
А4		6	I.090.I-I 5-I 0070-0I	ИЗДЕЛИЕ ЗАКЛ.МШ5	2	

ВЗАМ.ИНВ № | ПОДПИСЬ И ДАТА | ИНВ.№ПОДЛ

I.090.I-I 5-I 6000

ЛИСТ 2

19265 41

ФОРМАТ А4

ФОРМАТ	ЗОНА	ПОЗ.	ОБОЗНАЧЕНИЕ	НАИМЕНОВАНИЕ	КОЛ	ПРИМЕ-ЧАНИЕ
				ДЕТАЛИ:		
А4		7	I.090.I-I 5-I 0002-04	СТЕРЖЕНЬ НАПР. СН5	2	
А4		8	I.090.I-I 5-I 0002-05	СТЕРЖЕНЬ НАПР. СН6	4	
А4		9	I.090.I-I 5-I 0001-05	ПЕТЛЯ СТРОП. СП6	4	
				МАТЕРИАЛЫ:		
				БЕТОН ТЯЖ. М300		I,22М3

ЭПВЦ Киев ЗНИИЭП

ОПЕРАТОР ТПП КОРТ

ВЗАМ. ИНВ. № | ПОДПИСЬ И ДАТА | ИНВ. № ПОДЛ.

ФОРМАТ	ЗОНА	ПОЗ	ОБОЗНАЧЕНИЕ	НАИМЕНОВАНИЕ	КОЛ	ПРИМЕ-ЧАНИЕ

https://zavodjbi.com/

рис. 1

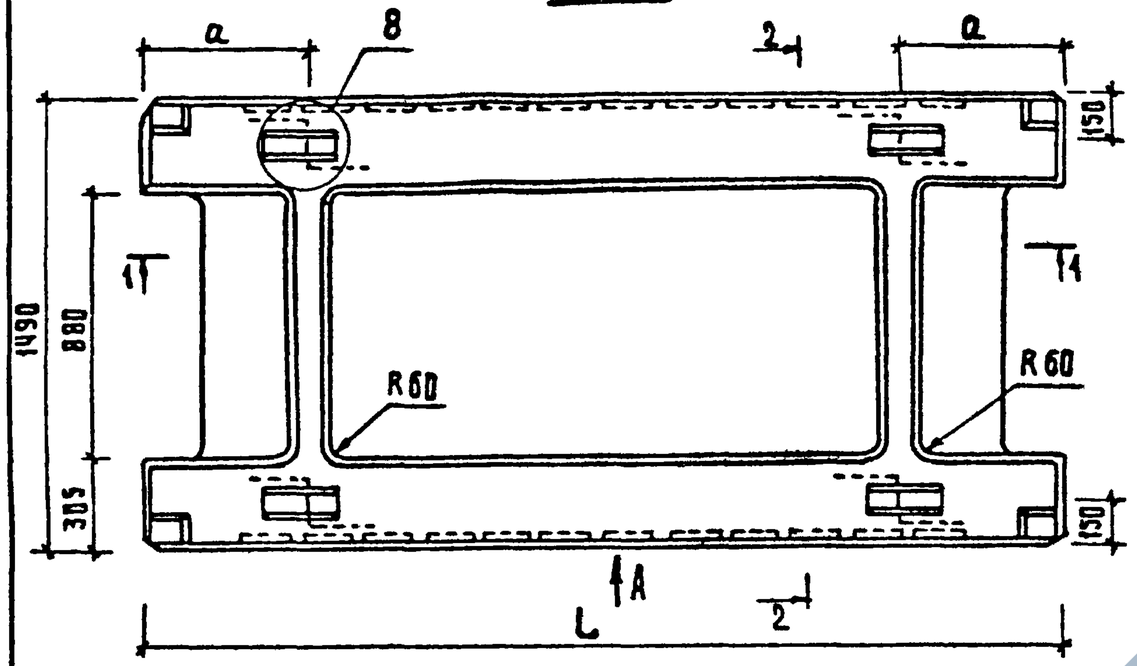

1-1

2-2

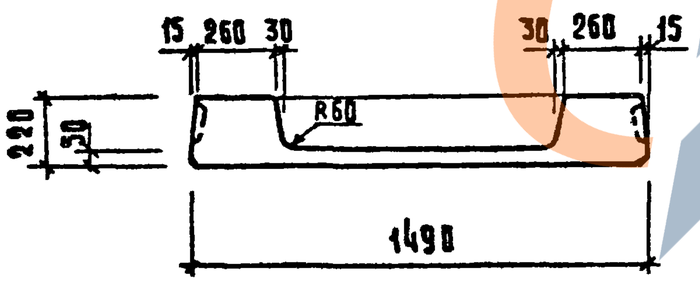

рис. 2

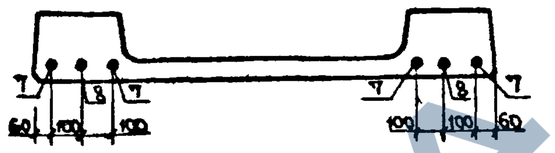

рис 3

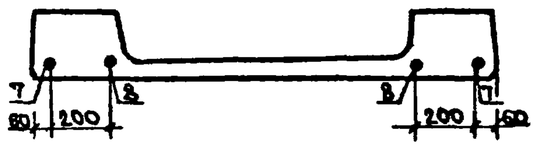

Обозначение	Наименование	L, мм	a, мм	Рис	Масса, т
1.090.1-1 5-1 6000	ПР 30.15-6Т-2	2980	430	1;4	1,285
-01	ПР 30.15-8Т-2	2980	430	1;4	1,285
-02	ПР 60.15-6АтVТ-2	5980	430	1;3;5	2,552
-03	ПР 60.15-8АтVТ-2	5980	430	1;2;5	2,552
-04	ПР 72.15-6АтVТ-2	7180	430	1;2;5	3,052
-05	ПР 72.15-8АтVТ-2	7180	430	1;2;5	3,052

Узлы и вида см. документ 0000У лист 5

Начотд	Волынский		27.10
Гл.конст	Шац		26.10
Н.контр.	Хорошилова		26.10
ГИП	Николаева		26.10
ГИП	Коновалова		26.10
провер.	Белова		26.10
разраб.	Егоров		26.10

1.090.1-1 5-1 6000СБ

Плита перекрытия ПР
Сборочный чертеж

Стадия	Масса	Масштаб
Р	см. табл.	1:20
Лист 1	Листов 3	

ЦНИИЭП торгово-бытовых зданий и туристских комплексов

19265 43 Формат А3

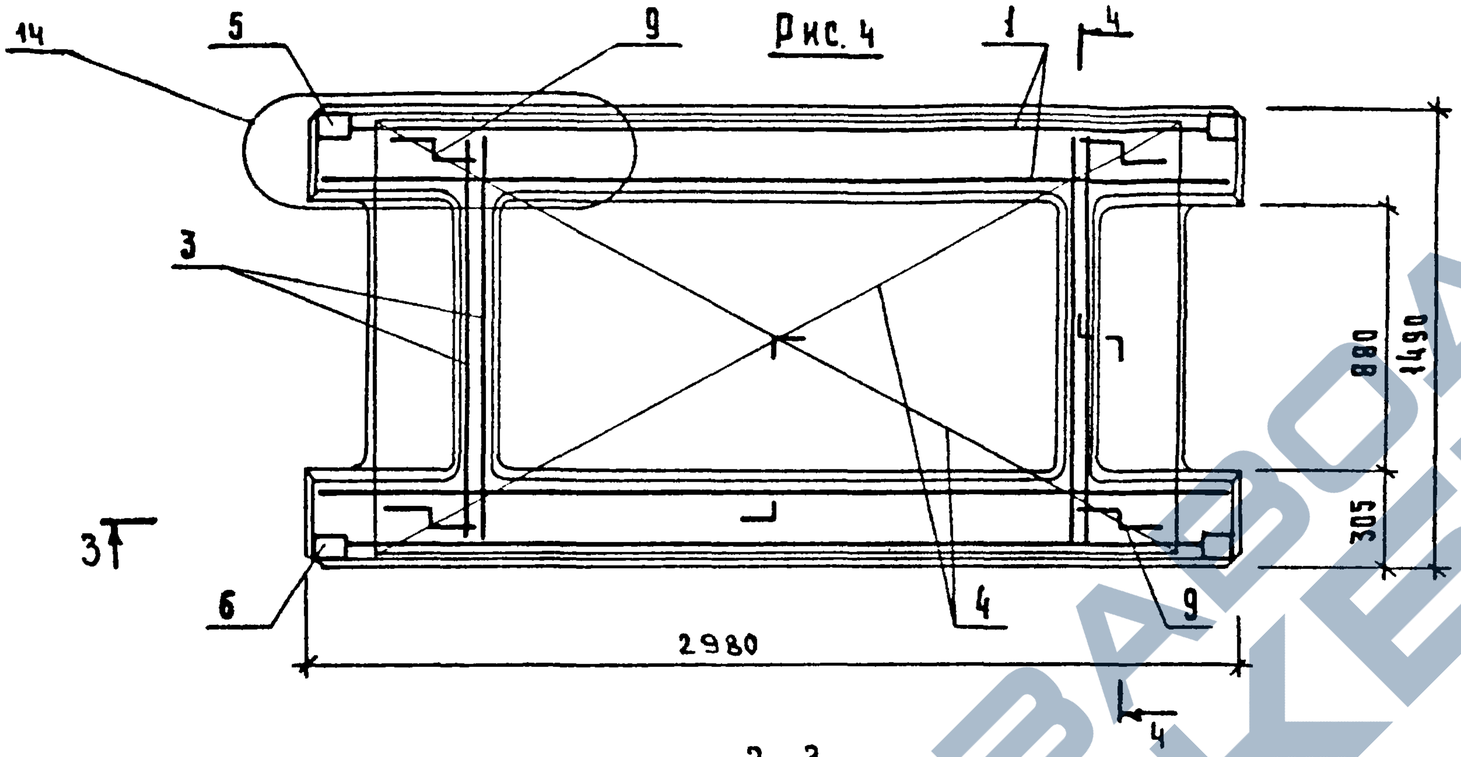

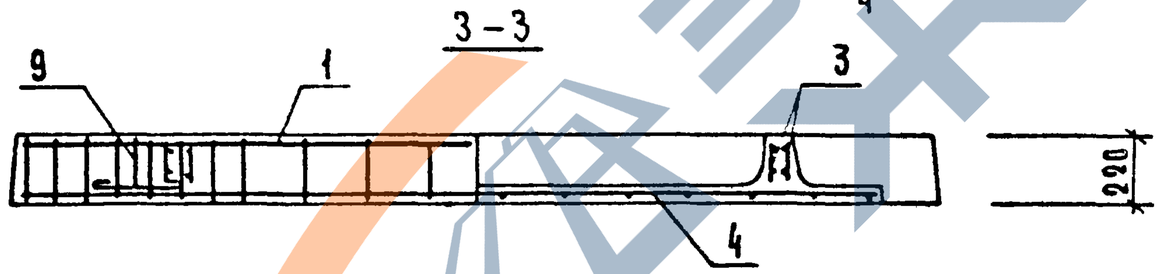

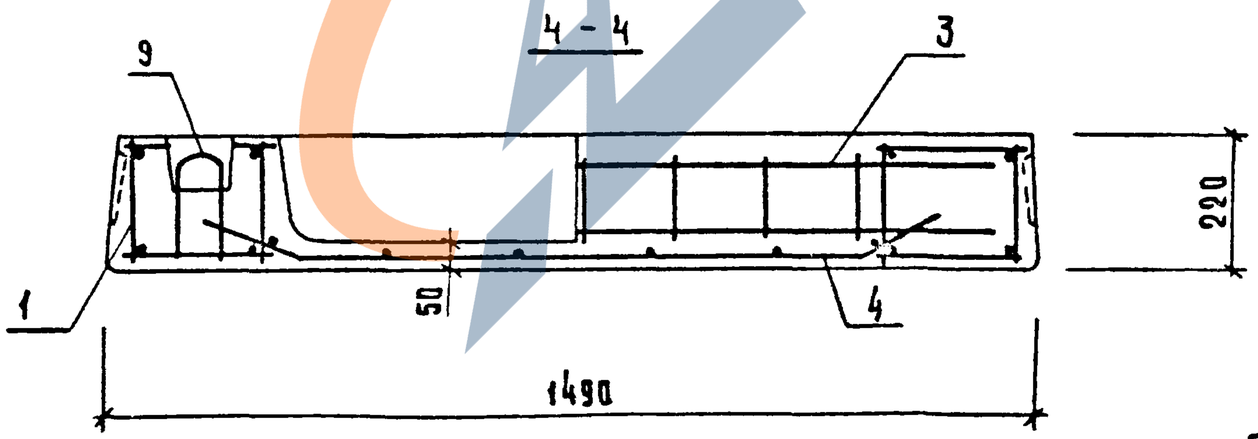

Узлы см. документ 0000У лист 10

1.090.1-1	5-1	0000СБ		Лист 2

https://zavodjbi.com/

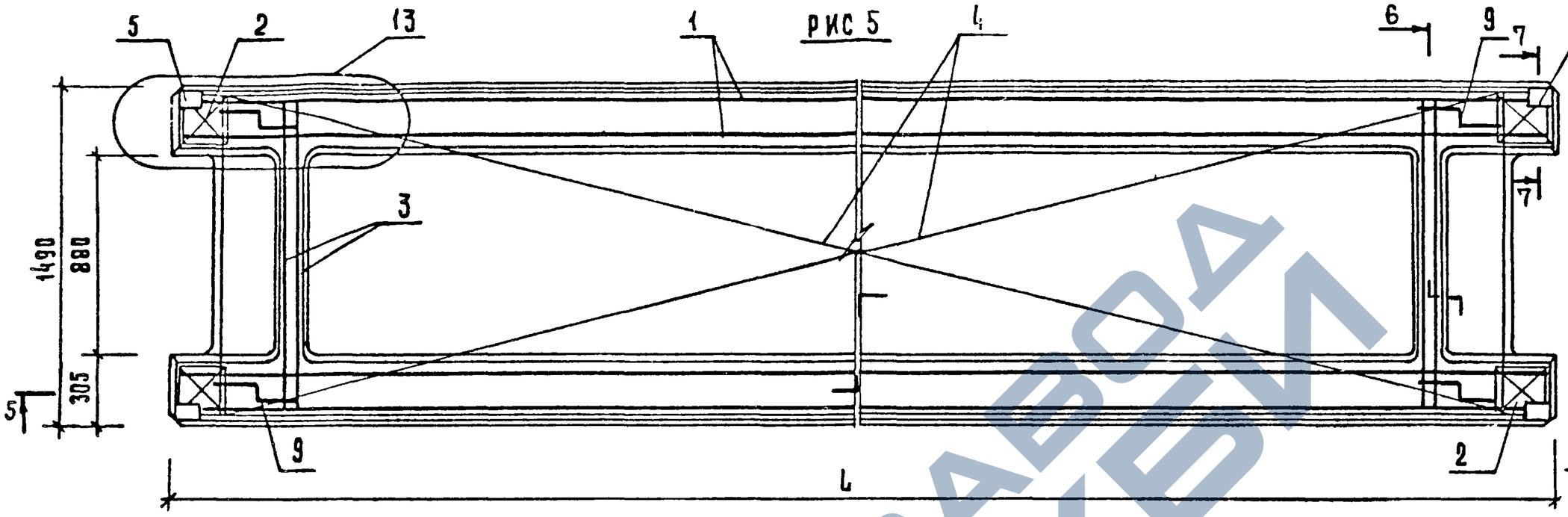

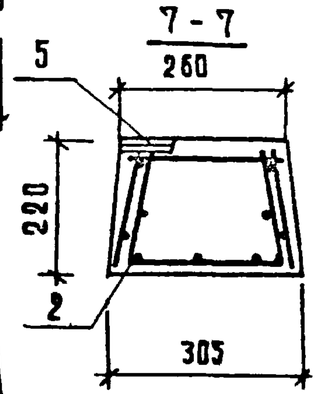

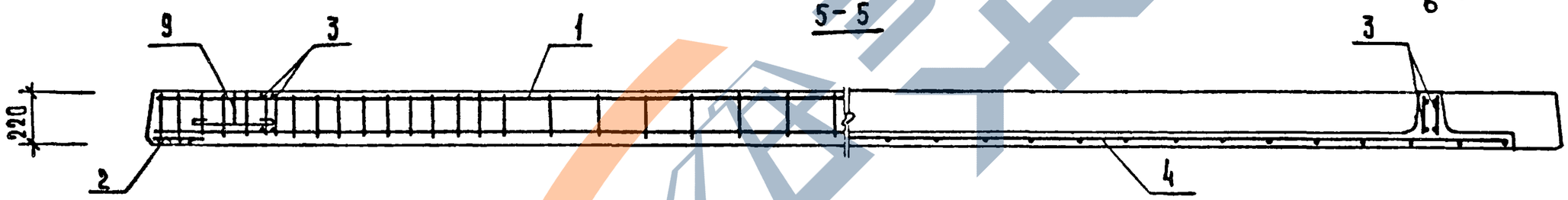

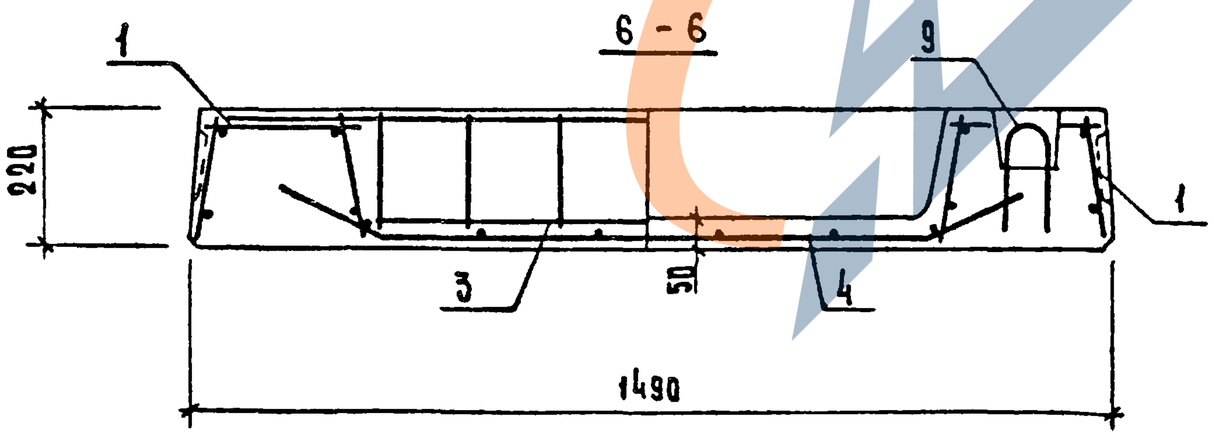

Расположение напрягаемой арматуры см лист 1

Узлы см. документ 0000У лист 9

1.090.1-1	5-1	6000С6	Лист 3

ФОРМАТ	ЗОНА	ПОЗ	ОБОЗНАЧЕНИЕ	НАИМЕНОВАНИЕ	КОЛ	ПРИМЕЧАНИЕ
				ДОКУМЕНТАЦИЯ:		
А3			I.090.I-I 5-I 7000 СБ	СБОРОЧНЫЙ ЧЕРТЕЖ		
А3			I.090.I-I 5-I 0000 У	УЗЛЫ		
А3			I.090.I-I 5-I 0000 ВС	ВЫБОРКА СТАЛИ		
А3			I.090.I-I 5-I 0000 ПЗ	ПОЯСНИТЕЛЬНАЯ ЗАПИСКА		
				ПЕРЕМЕННЫЕ ДАННЫЕ ДЛЯ ИСПОЛНЕНИЙ		
			I.090.I-I 5-I 7000	ПЛИТА ПЕРЕКРЫТИЯ ПР 30.I5-6Т-3		
				СБОРОЧНЫЕ ЕДИНИЦЫ:		
А4		I	I.090.I-I 5-I 0I00	КАРКАС ПР.КП-I	2	
А4		3	I.090.I-I 5-I 0040-I0	КАРКАС КРII	4	
А4		4	I.090.I-I 5-I 00I0-07	СЕТКА С33	I	
А4		5	I.090.I-I 5-I 0070	ИЗДЕЛИЕ ЗАКЛ.МН4	2	
А4		6	I.090.I-I 5-I 0070-0I	ИЗДЕЛИЕ ЗАКЛ.МН5	2	
				ДЕТАЛИ:		
А4		9	I.090.I-I 5-I 000I-03	ПЕТЛЯ СТРОП.СП4	4	
				МАТЕРИАЛЫ:		
				БЕТОН ТЯЖ.М200		0,52М3
			I.090.I-I 5-I 7000-0I	ПЛИТА ПЕРЕКРЫТИЯ ПР 30.I5-8Т-3		
				СБОРОЧНЫЕ ЕДИНИЦЫ:		
А4		I	I.090.I-I 5-I 0I00-0I	КАРКАС ПР.КП-2	2	
А4		3	I.090.I-I 5-I 0040-I0	КАРКАС КРII	4	
А4		4	I.090.I-I 5-I 00I0-07	СЕТКА С33	I	
А4		5	I.090.I-I 5-I 0070	ИЗДЕЛИЕ ЗАКЛ.МН4	2	
А4		6	I.090.I-I 5-I 0070-0I	ИЗДЕЛИЕ ЗАКЛ.МН5	2	
				ДЕТАЛИ:		
А4		7	I.090.I-I 5-I 0002-0I	ПЕТЛЯ СТРОП.СП4	4	
				МАТЕРИАЛЫ:		
				БЕТОН ТЯЖ.М200		0,52М3
			I.090.I-I 5-I 7000-02	ПЛИТА ПЕРЕКРЫТИЯ ПР 60.I5-6АТУТ-3		
				СБОРОЧНЫЕ ЕДИНИЦЫ:		
А4		I	I.090.I-I 5-I 0I00-02	КАРКАС ПР.КП-3	2	
А4		2	I.090.I-I 5-I 00I0-I3	СЕТКА С39	4	
А4		3	I.090.I-I 5-I 0040-09	КАРКАС КРI0	4	
А4		4	I.090.I-I 5-I 00I0-08	СЕТКА С34	I	
А4		5	I.090.I-I 5-I 0070	ИЗДЕЛИЕ ЗАКЛ.МН4	2	
А4		6	I.090.I-I 5-I 0070-0I	ИЗДЕЛИЕ ЗАКЛ.МН5	2	

НАЧОТД	ВОЛЫНСКИЙ		27.10
ГЛ.КОНСТ	ШАЦ		26.10
Н.КОНТР	БЕРЛОВА		26.10
ГИП	НИКОЛАЕВА		26.10
ГЦП	КОНОВАЛОВА		26.10
ПРОВЕРИЛ	ХОРОШИЛОВА		26.10
РАЗРАБ.	ЕГОРОВ		26.10

I.090.I-I 5-I 7000

ПЛИТА ПЕРЕКРЫТИЯ ПР

СТАДИЯ	ЛИСТ	ЛИСТОВ
Р	I	3

ЦНИИЭП торгово-бытовых зданий и туристских комплексов

ФОРМАТ А4

ЛАБРЫЧЕНКО

ОПЕРАТОР ТЛП КОРТ

ЭПВЦ К.инж ЗНИИЭП

ФОРМАТ	ЗОНА	ПОЗ	ОБОЗНАЧЕНИЕ	НАИМЕНОВАНИЕ	КОЛ	ПРИМЕЧАНИЕ
				ДЕТАЛИ:		
А4		7	I.090.I-I 5-I 0002-0I	СТЕРЖЕНЬ НАПР.СН2	2	
А4		8	I.090.I-I 5-I 0002-06	СТЕРЖЕНЬ НАПР.СН7	2	
А4		9	I.090.I-I 5-I 000I-04	ПЕТЛЯ СТРОП.СП5	4	
				МАТЕРИАЛЫ:		
				БЕТОН ТЯЖ.М200		I,03М3
			I.090.I-I 5-I 7000-03	ПЛИТА ПЕРЕКРЫТИЯ ПР 60.I5-8АТУТ-3		
				СБОРОЧНЫЕ ЕДИНИЦЫ:		
А4		I	I.090.I-I 5-I 0I00-02	КАРКАС ПР.КП-3	2	
А4		2	I.090.I-I 5-I 00I0-I3	СЕТКА С39	4	
А4		3	I.090.I-I 5-I 0040-09	КАРКАС КРI0	4	
А4		4	I.090.I-I 5-I 00I0-08	СЕТКА С34	I	
А4		5	I.090.I-I 5-I 0070	ИЗДЕЛИЕ ЗАКЛ.МН4	2	
А4		6	I.090.I-I 5-I 0070-0I	ИЗДЕЛИЕ ЗАКЛ.МН5	2	
				ДЕТАЛИ:		
А4		7	I.090.I-I 5-I 0002-0I	СТЕРЖЕНЬ НАПР.СН2	4	
А4		8	I.090.I-I 5-I 0002-06	СТЕРЖЕНЬ НАПР.СН7	2	
А4		9	I.090.I-I 5-I 000I-04	ПЕТЛЯ СТРОП.СП5	4	
				МАТЕРИАЛЫ:		
				БЕТОН ТЯЖ.М200		I,03М3
			I.090.I-I 5-I 7000-04	ПЛИТА ПЕРЕКРЫТИЯ ПР 72.I5-6АТУТ-3		
				СБОРОЧНЫЕ ЕДИНИЦЫ:		
А4		I	I.090.I-I 5-I 0I00-03	КАРКАС ПР.КП-4	2	
А4		2	I.090.I-I 5-I 00I0-I3	СЕТКА С39	4	
А4		3	I.090.I-I 5-I 0040-09	КАРКАС КРI0	4	
А4		4	I.090.I-I 5-I 00I0-09	СЕТКА С35	I	
А4		5	I.090.I-I 5-I 0070	ИЗДЕЛИЕ ЗАКЛ.МН4	2	
А4		6	I.090.I-I 5-I 0070-0I	ИЗДЕЛИЕ ЗАКЛ.МН5	2	
				ДЕТАЛИ:		
А4		7	I.090.I-I 5-I 0002-04	СТЕРЖЕНЬ НАПР.СН5	4	
А4		8	I.090.I-I 5-I 0002-05	СТЕРЖЕНЬ НАПР.СН6	2	
А4		9	I.090.I-I 5-I 000I-05	ПЕТЛЯ СТРОП.СП6	4	
				МАТЕРИАЛЫ:		
				БЕТОН ТЯЖ.М300		I,23М3
			I.090.I-I 5-I 7000-05	ПЛИТА ПЕРЕКРЫТИЯ ПР 72.I5-8АТУТ-3		
				СБОРОЧНЫЕ ЕДИНИЦЫ:		
А4		I	I.090.I-I 5-I 0I00-04	КАРКАС ПР.КП-5	2	
А4		2	I.090.I-I 5-I 00I0-I3	СЕТКА С39	4	
А4		3	I.090.I-I 5-I 0040-09	КАРКАС КРI0	4	
А4		4	I.090.I-I 5-I 00I0-09	СЕТКА С35	I	
А4		5	I.090.I-I 5-I 0070	ИЗДЕЛИЕ ЗАКЛ.МН4	2	
А4		6	I.090.I-I 5-I 0070-0I	ИЗДЕЛИЕ ЗАКЛ.МН5	2	

ВЗАМ.ИНВ.№ | ПОДПИСЬ И ДАТА | ИНВ.№ПОДЛ

I.090.I-I 5-I 7000

ЛИСТ 2

ФОРМАТ А4

ФОРМАТ	ЗОНА	ПОЗ	ОБОЗНАЧЕНИЕ	НАИМЕНОВАНИЕ	КОЛ	ПРИМЕЧАНИЕ
				ДЕТАЛИ:		
А4		7	I.090.I-I 5-I 0002-04	СТЕРЖЕНЬ НАПР. СН5	2	
А4		8	I.090.I-I 5-I 0002-05	СТЕРЖЕНЬ НАПР. СН6	4	
А4		9	I.090.I-I 5-I 0001-05	ПЕТЛЯ СТРОП. СП6	4	
				МАТЕРИАЛЫ;		
				БЕТОН ТЯЖ. М300		I,23М3

ЭПВЦ Киев ЗНИИЭП

ОПЕРАТОР ТЛП КОРТ

ФОРМАТ	ЗОНА	ПОЗ.	ОБОЗНАЧЕНИЕ	НАИМЕНОВАНИЕ	КОЛ	ПРИМЕЧАНИЕ

ВЗАМ. ИНВ. № | ПОДПИСЬ И ДАТА | ИНВ. № ПОДЛ.

ЗАВОД ЖБИ
https://zavodjbi.com/

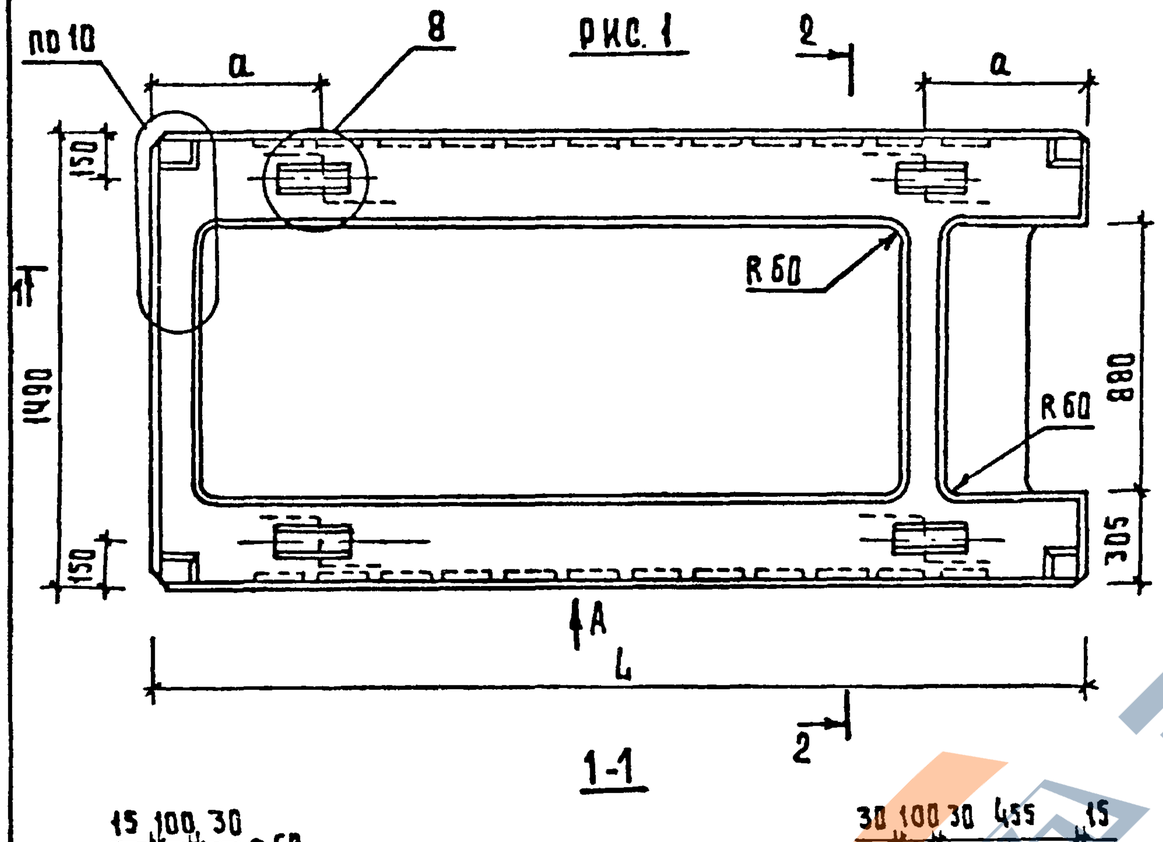

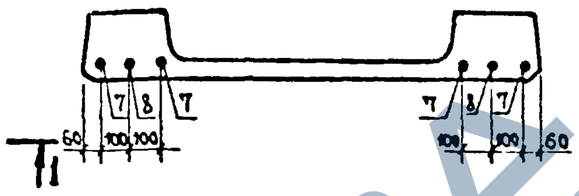

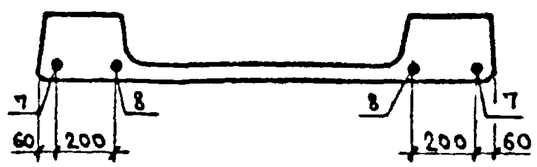

Обозначение	Наименование	L, мм	a, мм	рис.	масса, т
1.090.1-1 5-1 7000	пр 30.15-6т-3	2980	430	1;4	1,307
-01	пр 30.15-8т-3	2980	430	1;4	1,307
-02	пр 60.15-6АтVт-3	5980	430	1;3;5	2,592
-03	пр 60.15-8АтVт-3	5980	430	1;2;5	2,592
-04	пр 72.15-6АтVт-3	7180	430	1;2;5	3,075
-05	пр 72.15-8АтVт-3	7180	430	1;2;5	3,075

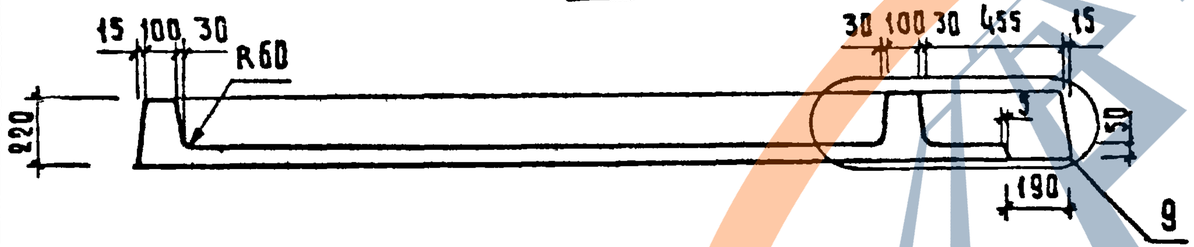

Узлы и вид А см. документ 0000У листы 5, 6

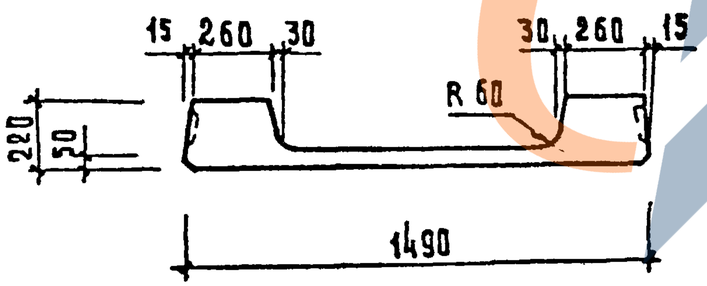

нач.отд.	Волынский		27.10
гл.конст.	Шац		26.10
н.контр.	Хорошилова		26.10
ГИП	Николаева		26.10
ГИП	Коновалова		26.10
провер.	Берлова		26.10
разраб.	Егоров		26.10

1.090.1-1 5-1 7000СБ

Плита перекрытия ПР
Сборочный чертеж

Стадия	Масса	Масштаб
Р	см. табл.	1:20
Лист 1	Листов 3	

ЦНИИЭП торгово-бытовых зданий и туристских комплексов

19265 48 Формат А3

https://zavodjbi.com/

Рис.4

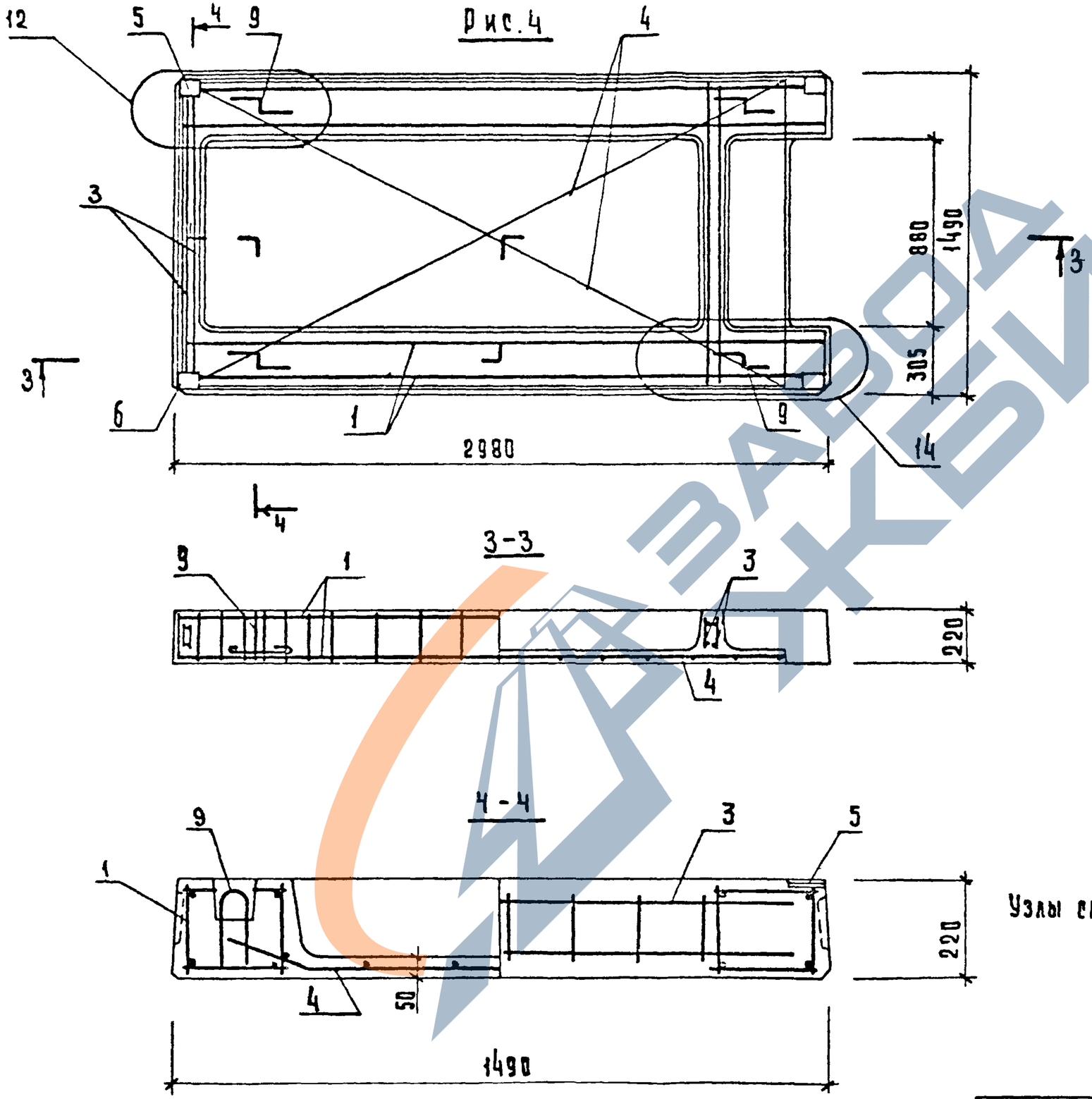

Узлы см. документ 0000У листы 8, 10

1.090.1-1 5-1 70000СБ	Лист 2

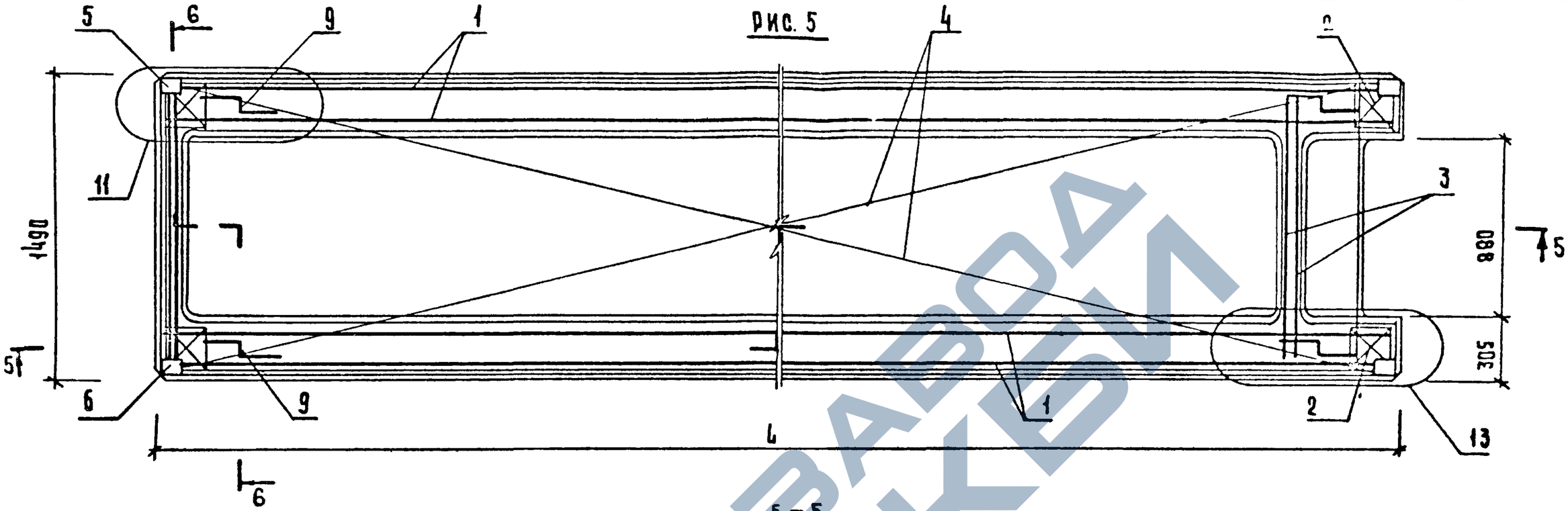

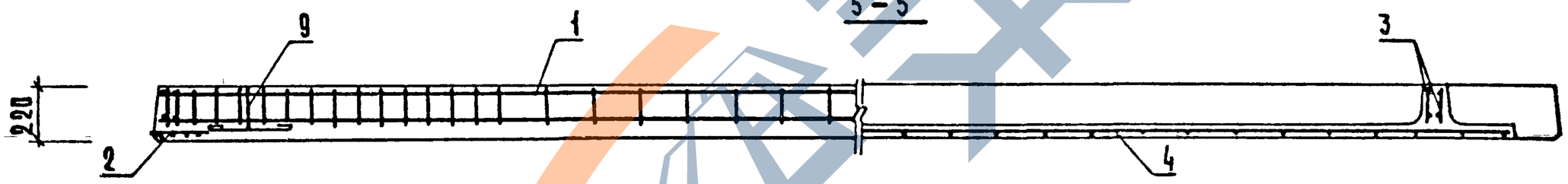

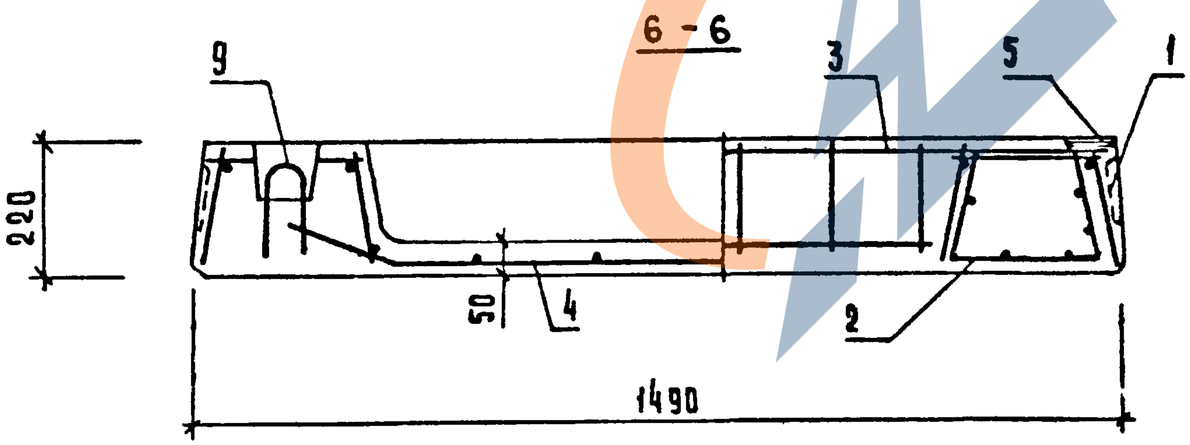

Расположение напрягаемой арматуры см лист 1

Узлы см. документ 0000У листы 7, 9

1090.1-1	5-1	70006	Лист 3

ВИД А

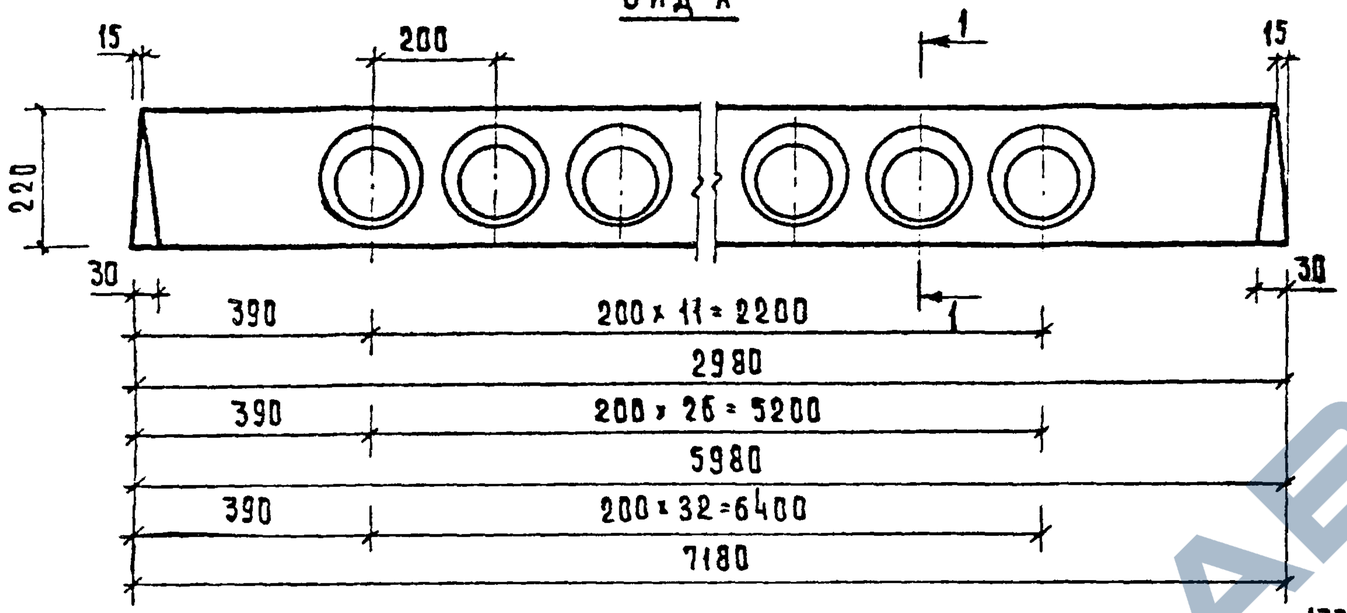

ВИД В

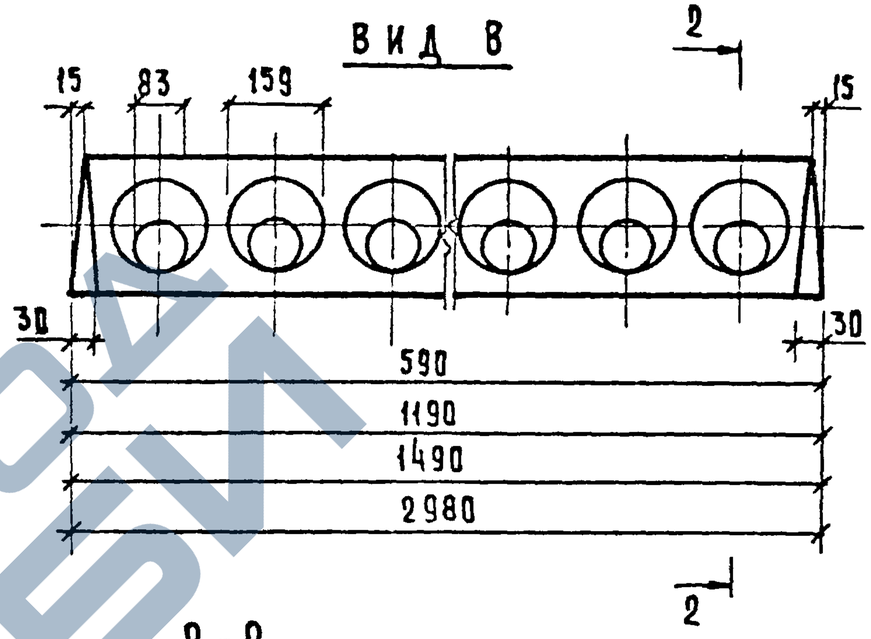

1-1

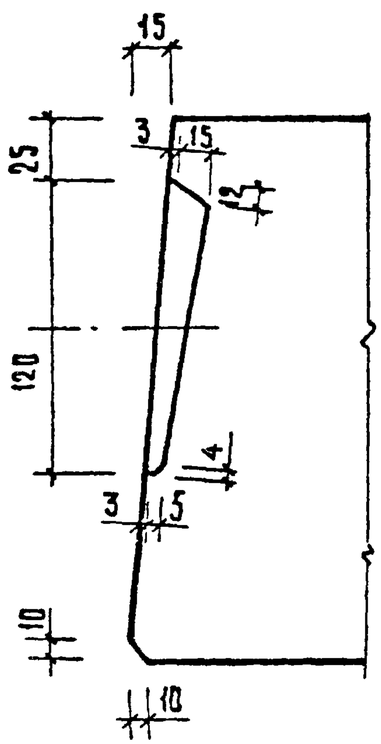

ВКЛАДЫШ, ОБРАЗУЮЩИЙ ШПОНКУ

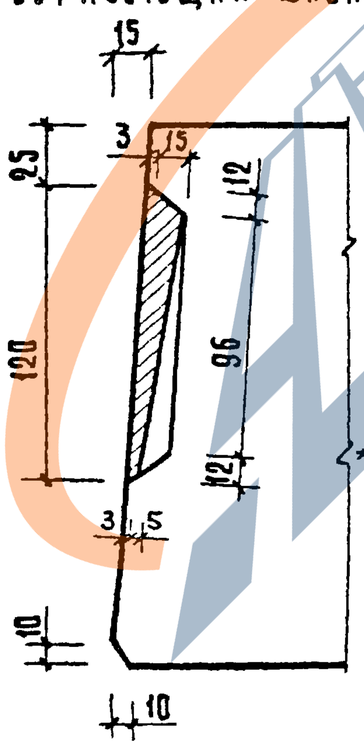

2-2

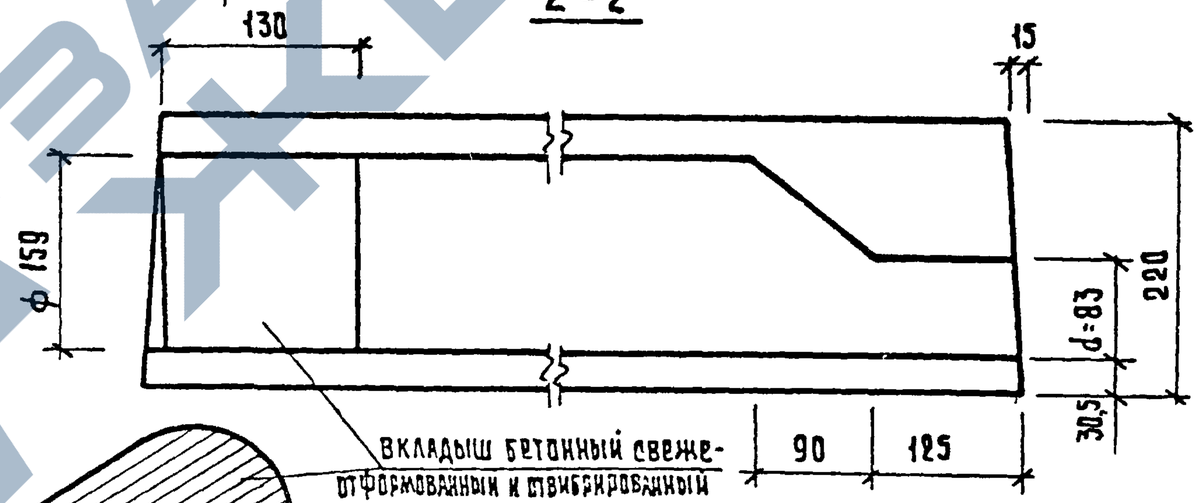

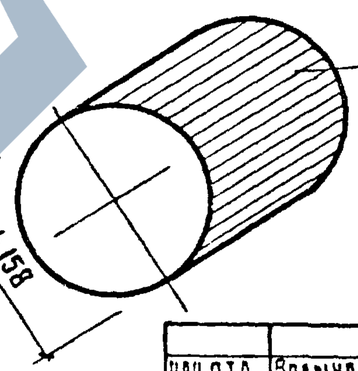

ВКЛАДЫШ БЕТОННЫЙ СВЕЖЕОТФОРМОВАННЫЙ И СТВИБРИРОВАННЫЙ

НАЧ.ОТД	Зольнский		27.10	1.090.1-1 5-1 0000У		
ГЛ.КОН.ОТД	Шац		26.10			
Н.КОНТР.	Хорошилова		26.10	Узлы	СТАДИЯ	ЛИСТ	ЛИСТОВ
ГИП	Николаева		26.10		Р	1	10
ГИП	Коновалова		26.10	ЦНИИЭП торгово-бытовых зданий и туристских комплексов			
ПРОВЕР.	Егоров		26.10				
РАЗРАБ.	Берлова		26.10				

ФОРМАТ А3

https://zavodjbi.com/

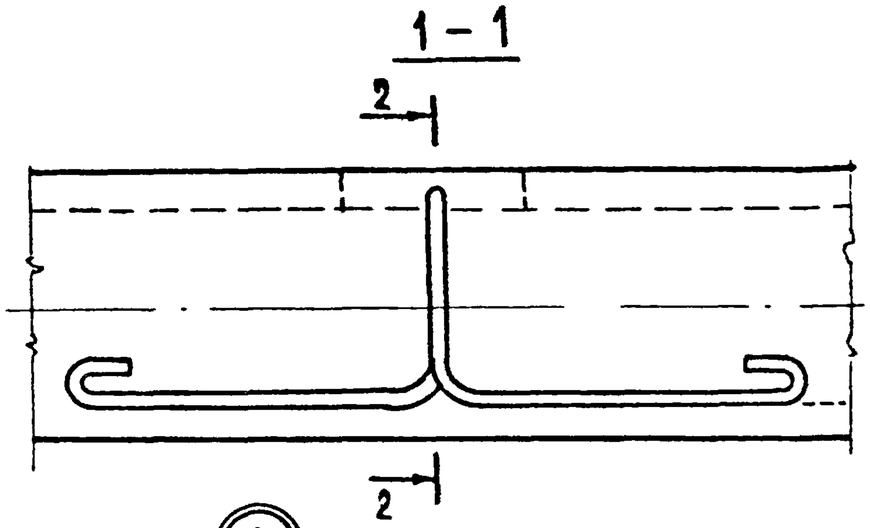

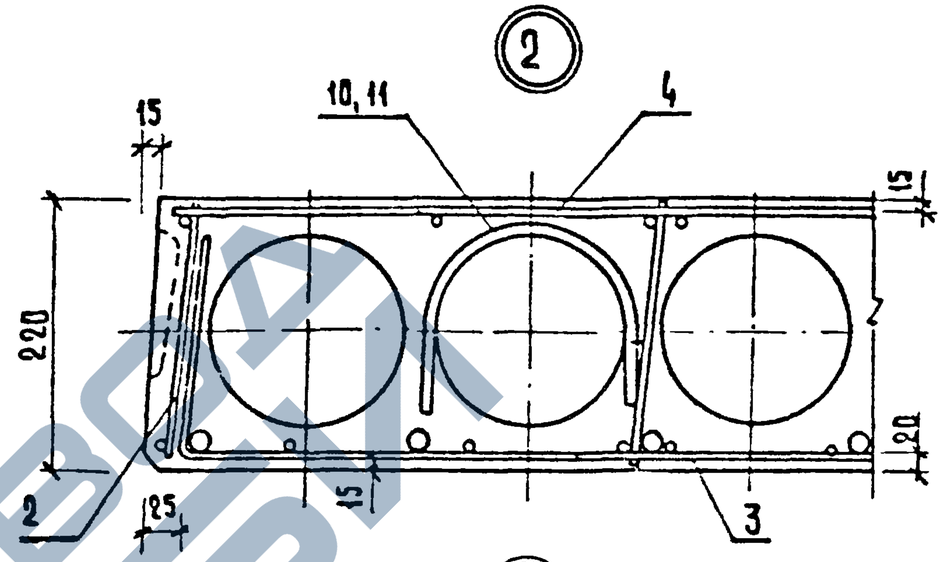

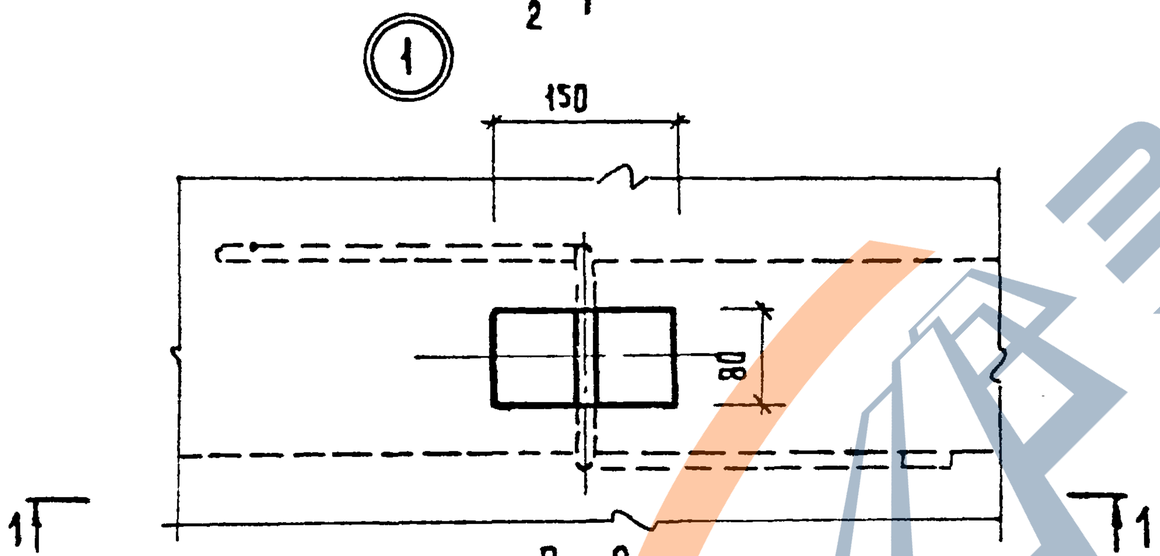

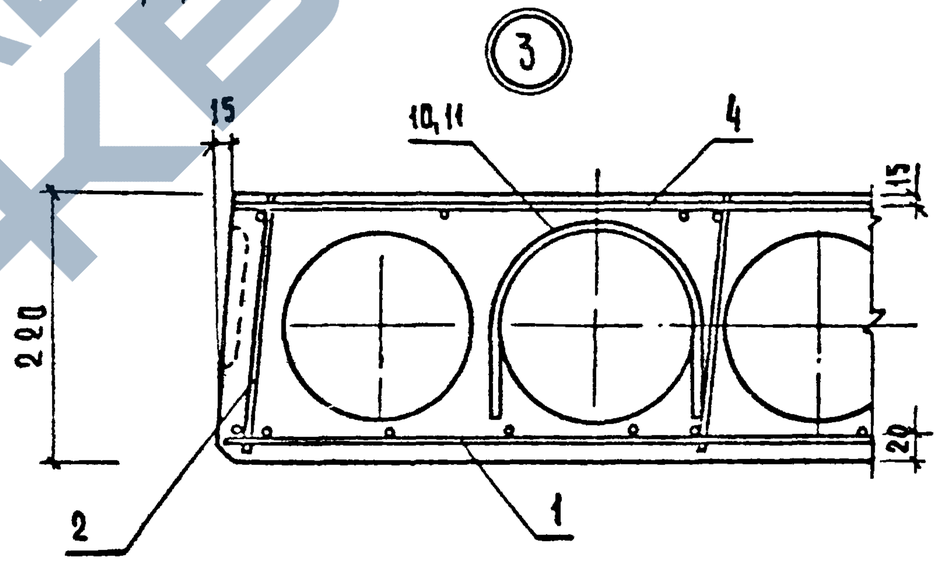

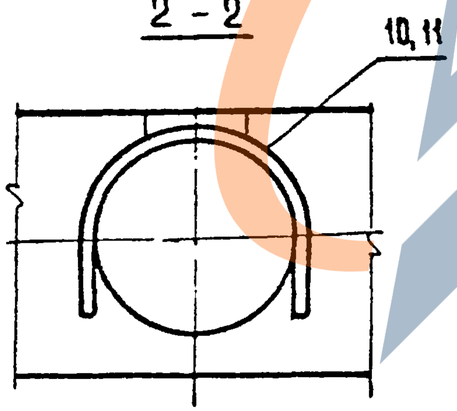

1.090.1-1	5-1	0000У	ЛИСТ 2

https://zavodjbi.com/

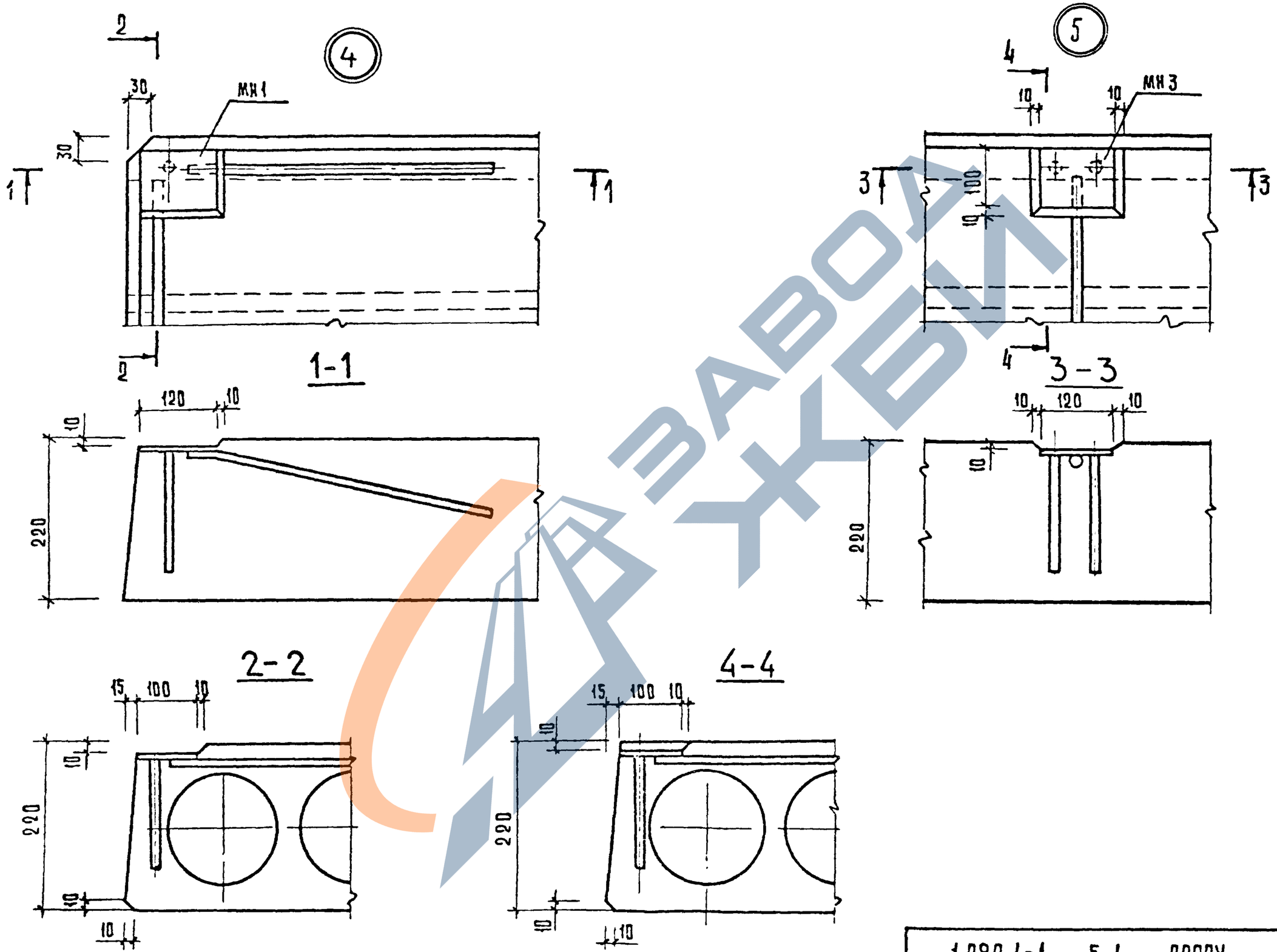

1.090.1-1	5-1	0000У		Лист 3

19265 53 Формат А3

https://zavodjbi.com/

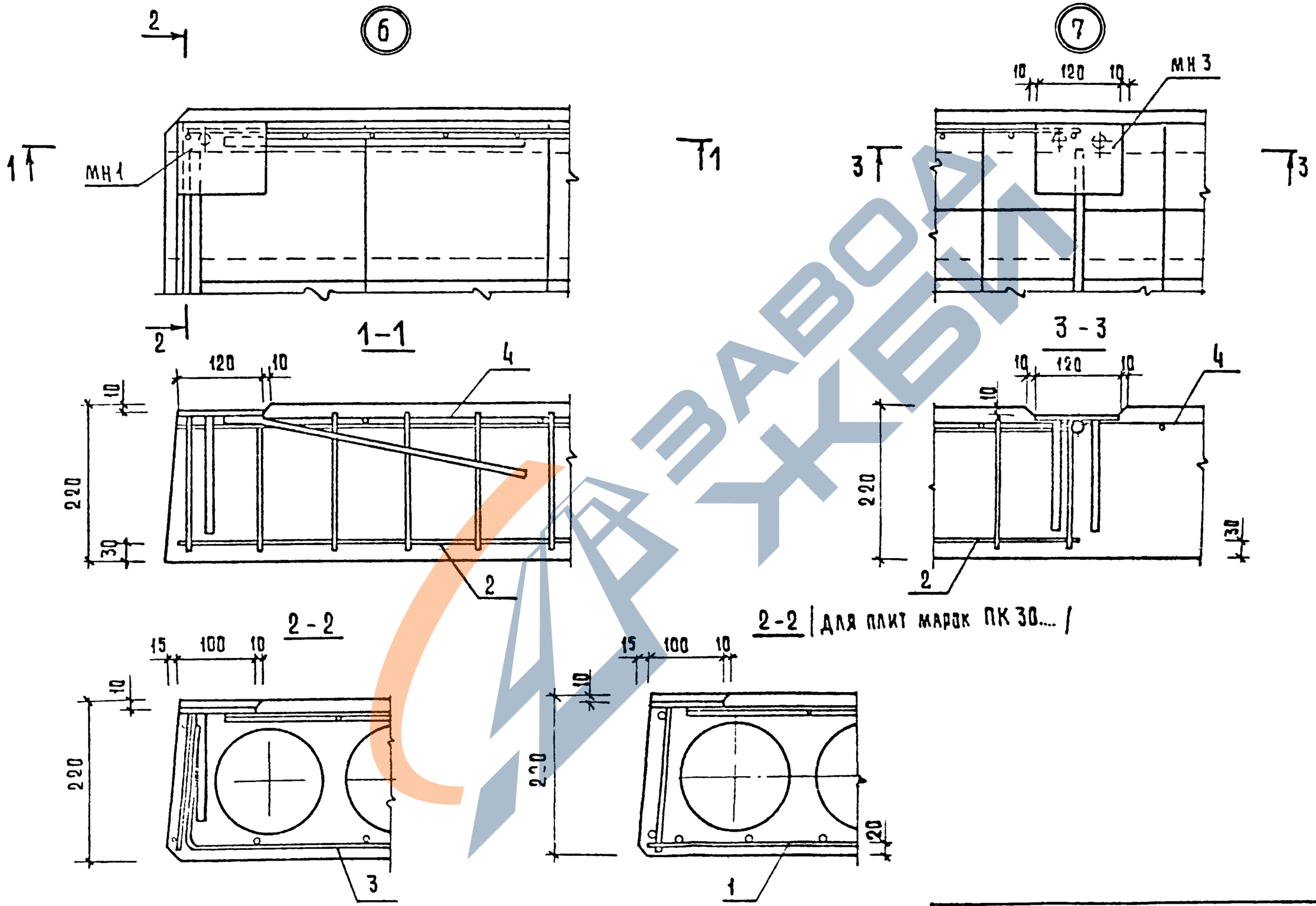

1.090.1-1	5-1	00004	ЛИСТ	4

https://zavodjbi.com/

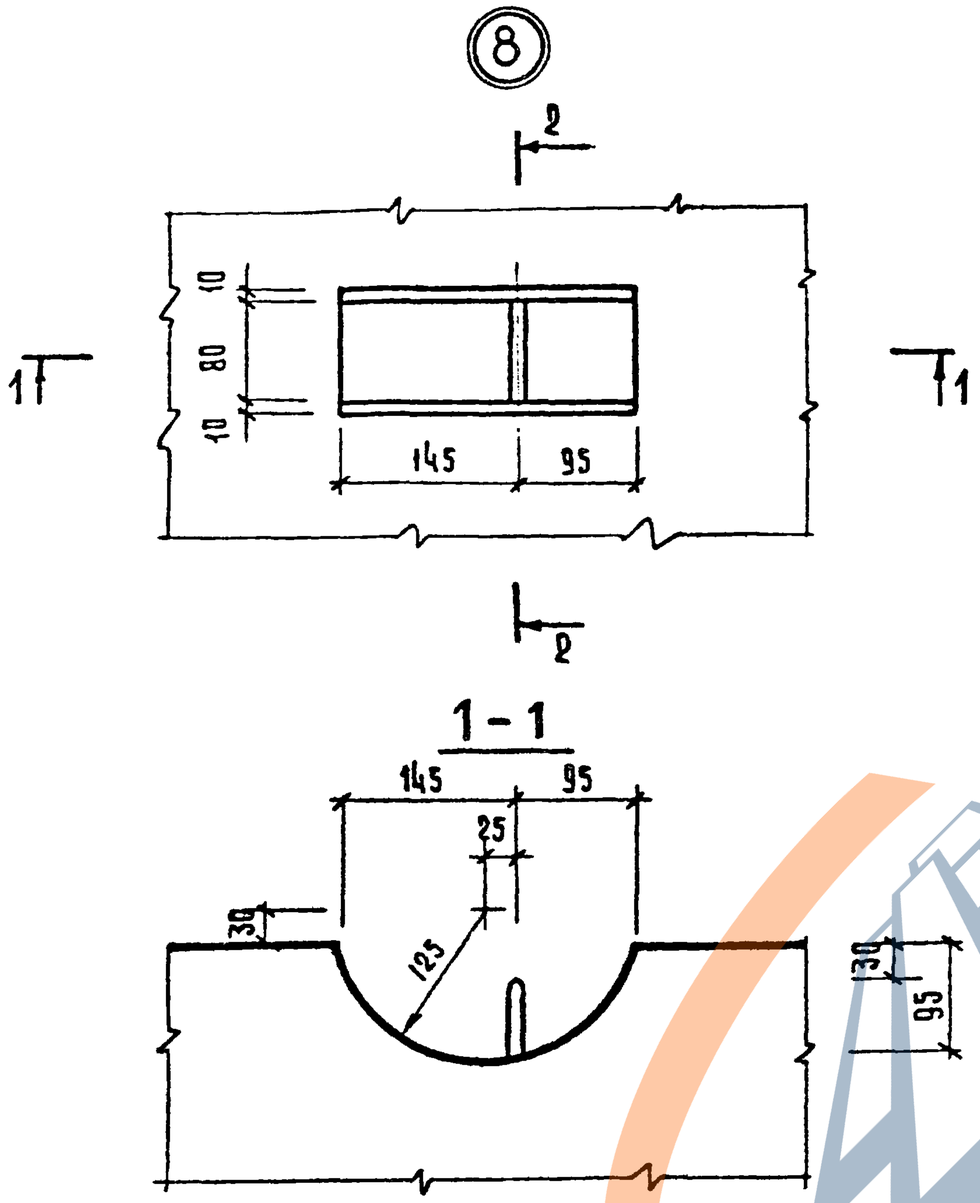

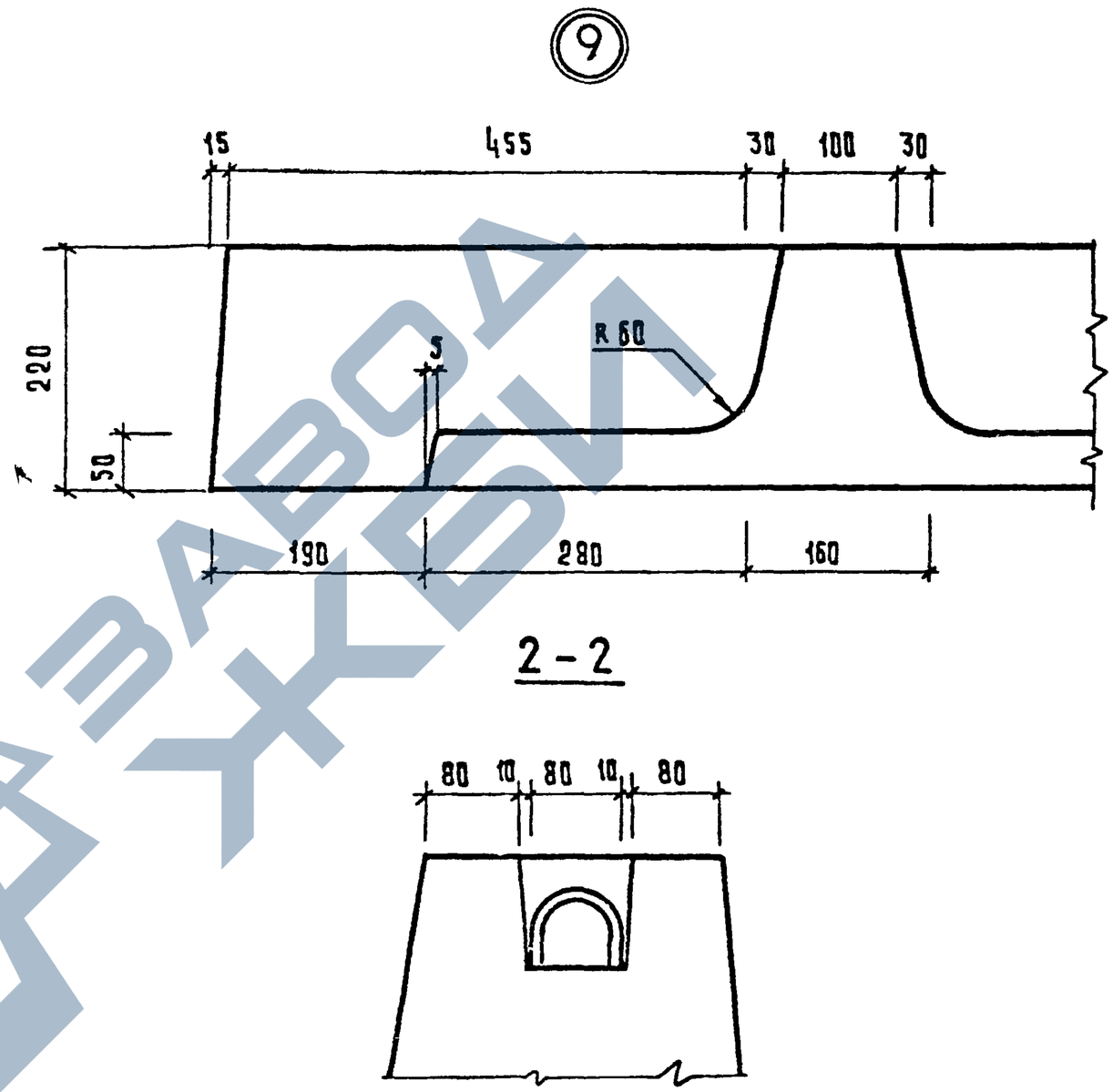

ЗАВОД ЖБИ

1.090.1-1 5-1 0000У	ЛИСТ 5

19265 55 ФОРМАТ А3

https://zavodjbi.com/

https://zavodjbi.com/

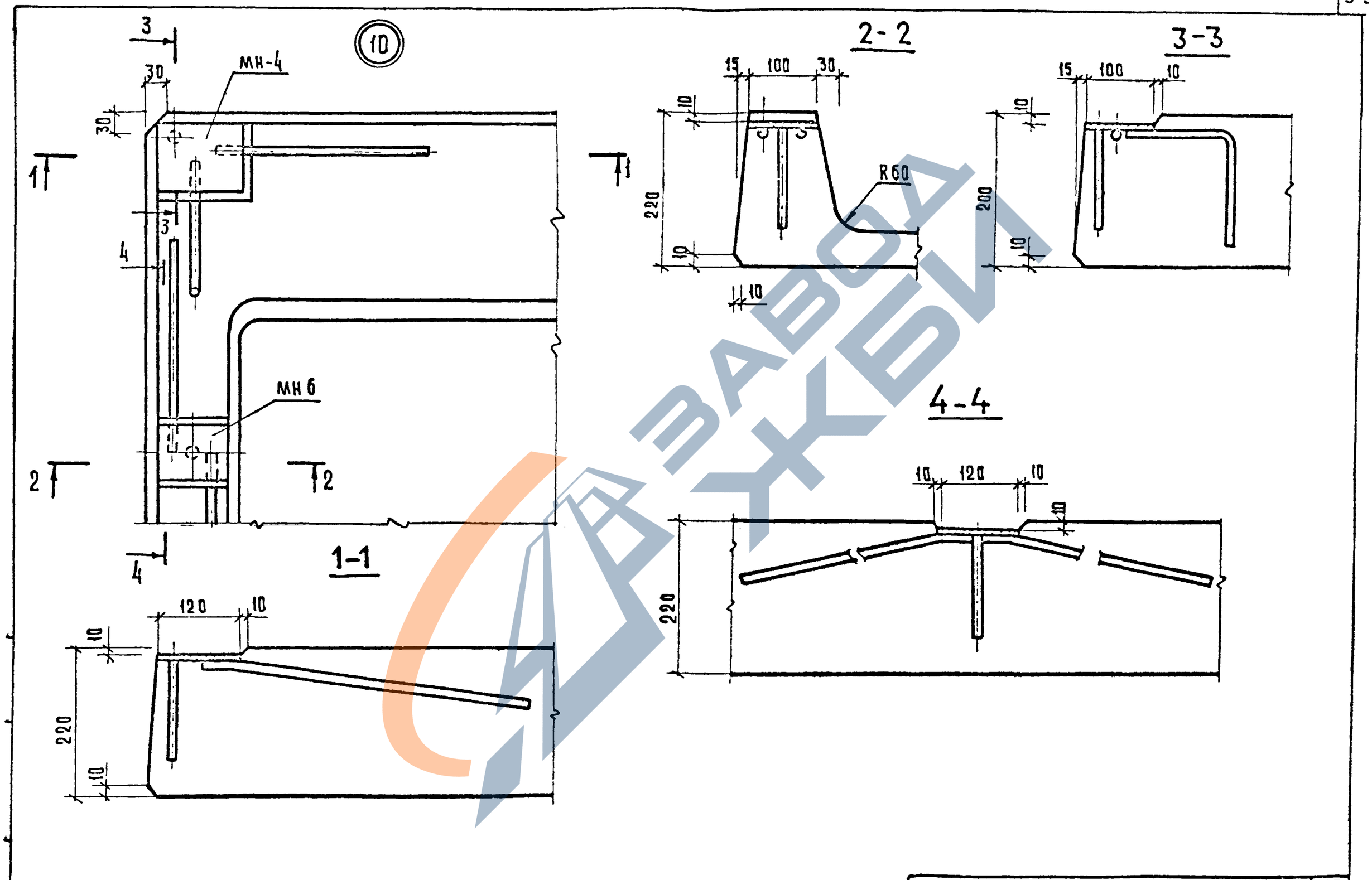

1.090.1-1 5-1 00000У	Лист 6

ФОРМАТ А3

https://zavodjbi.com/

https://zavodjbi.com/

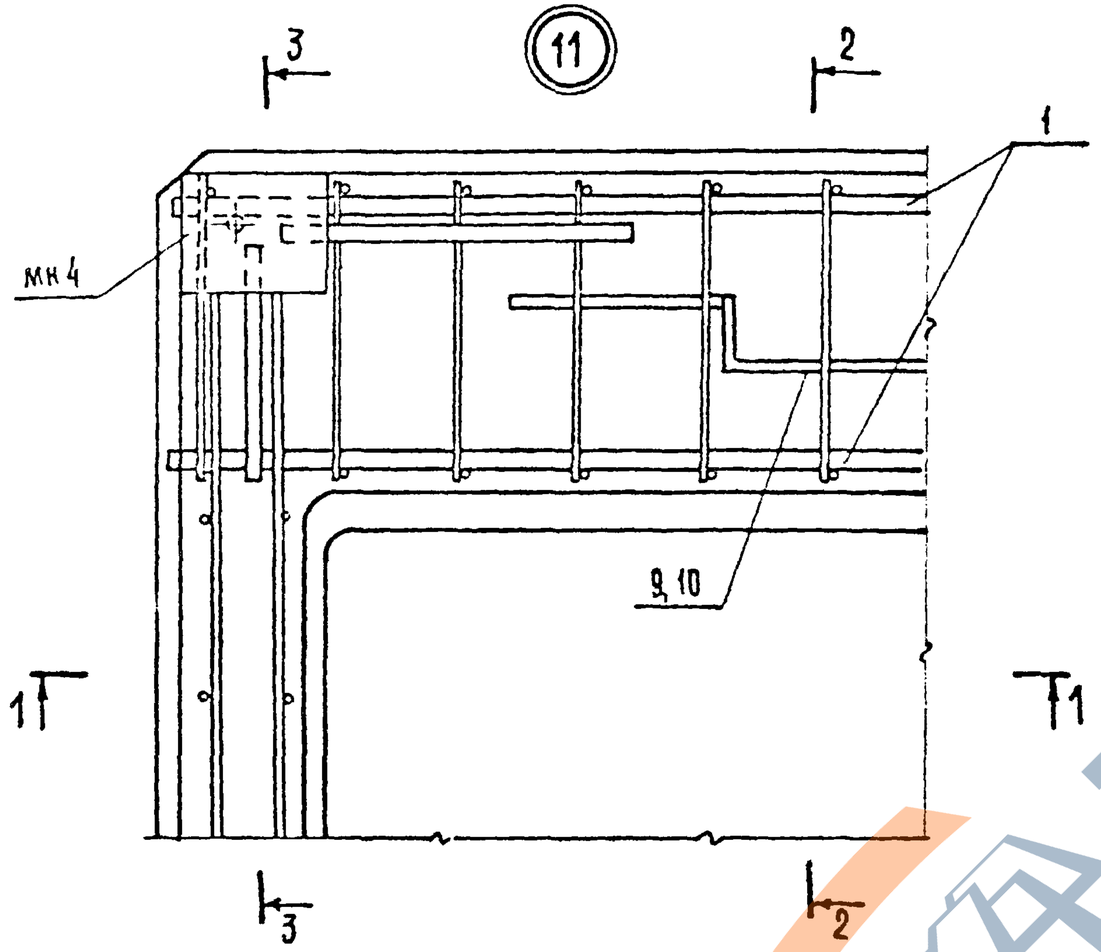

2-2

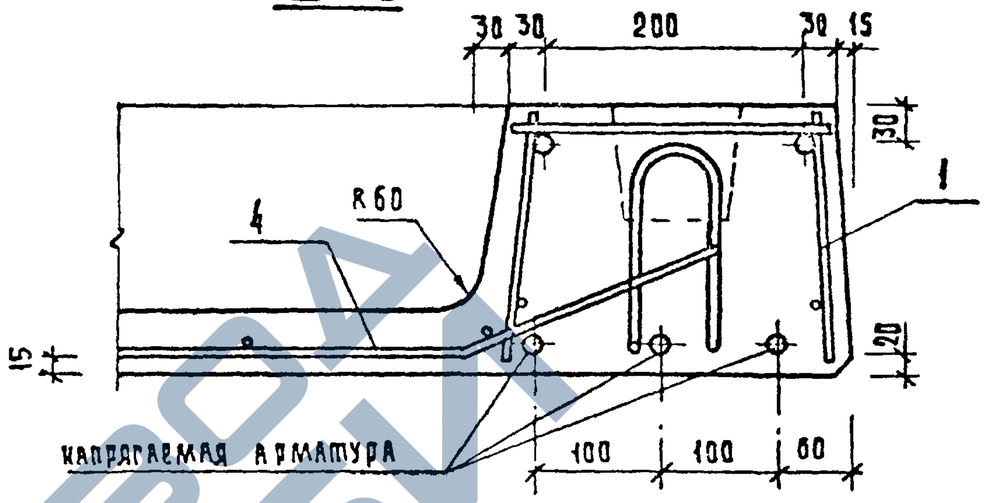

1-1

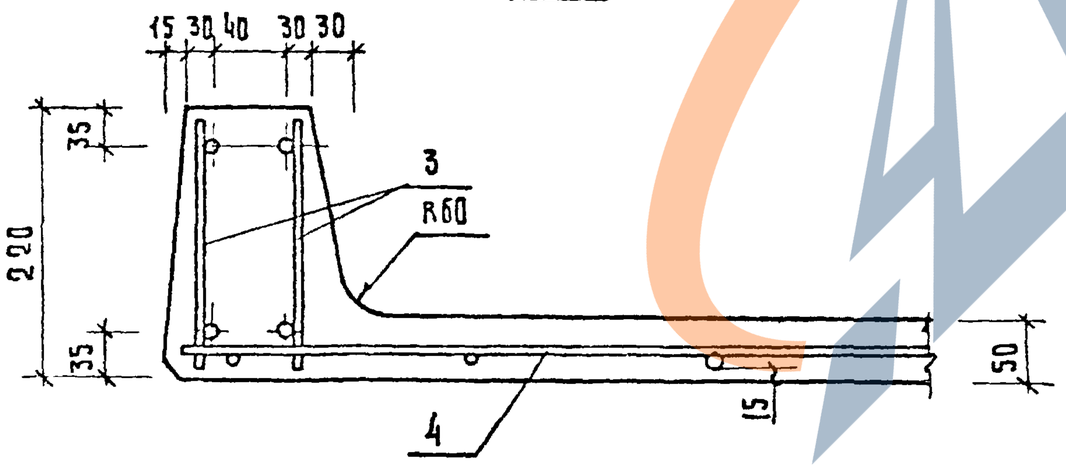

3-3

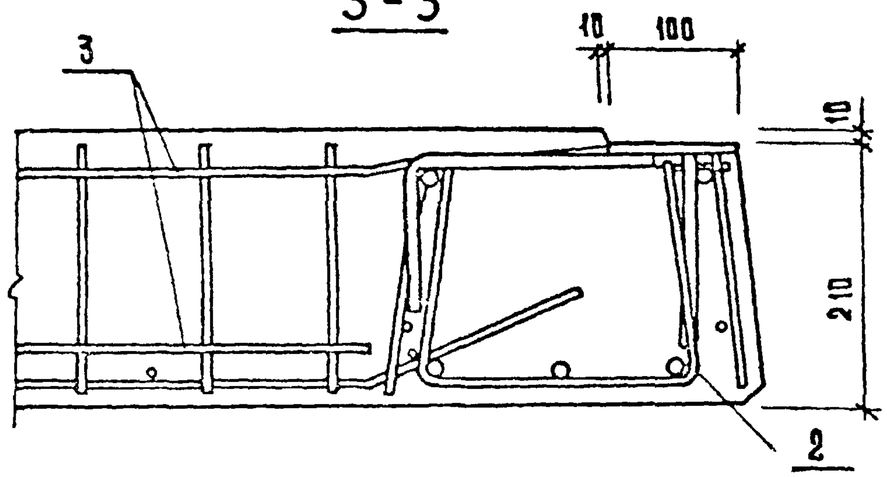

1.090.1-1	5-1	00001			Лист 7

19265 57 Формат А3

https://zavodjbi.com/

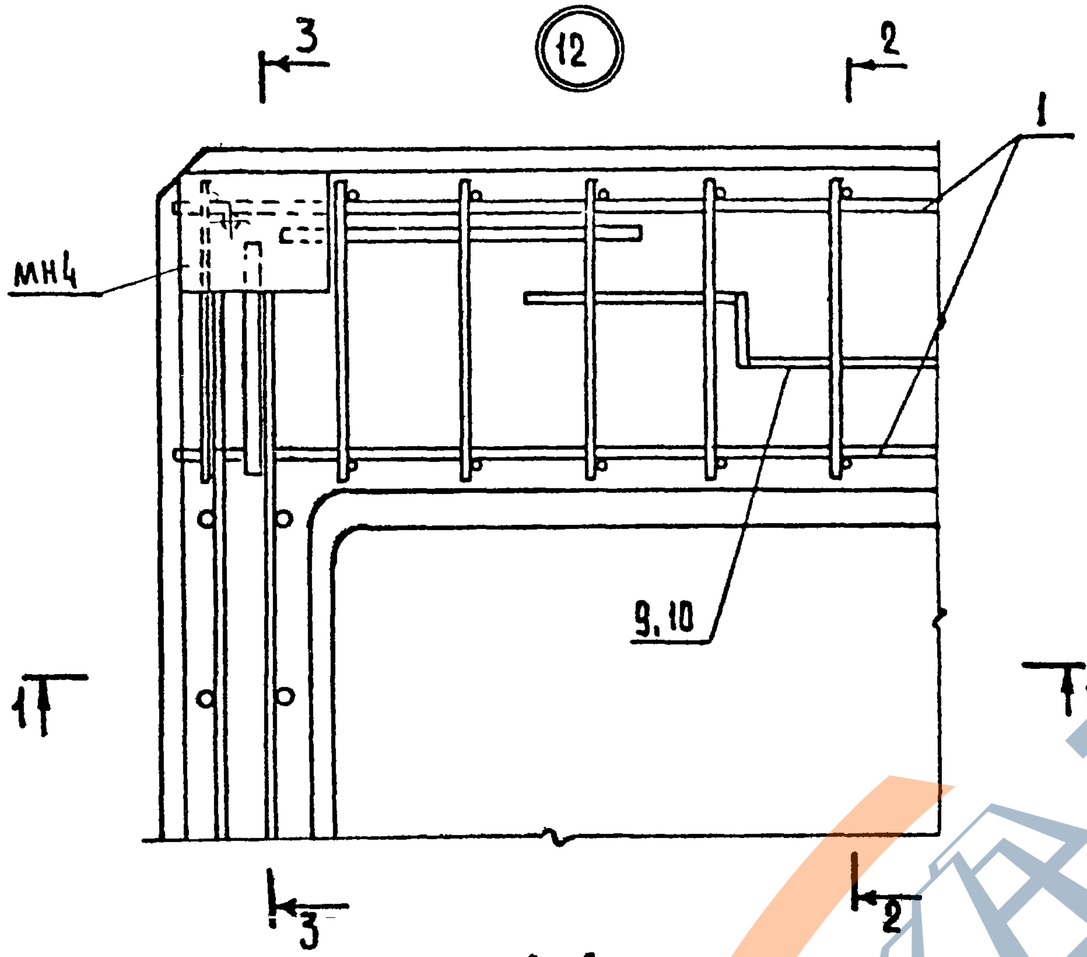

1-1

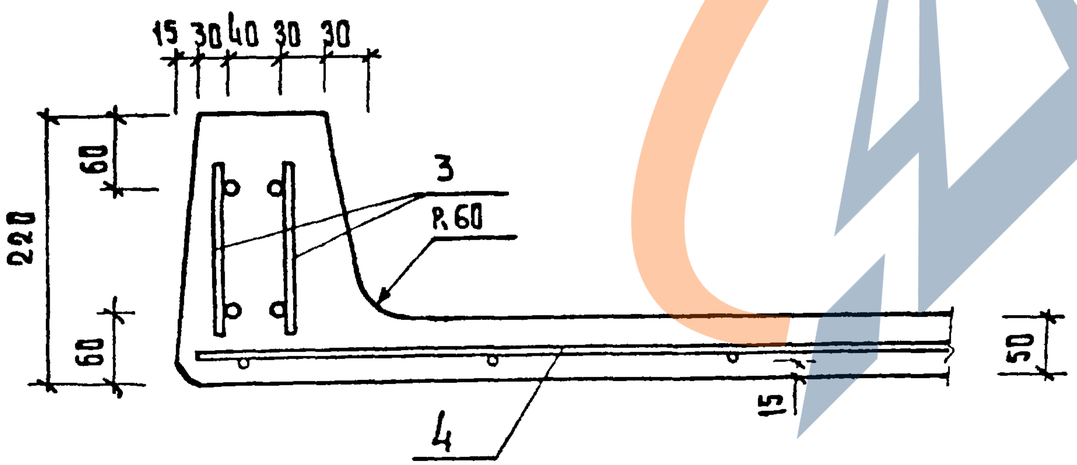

2-2

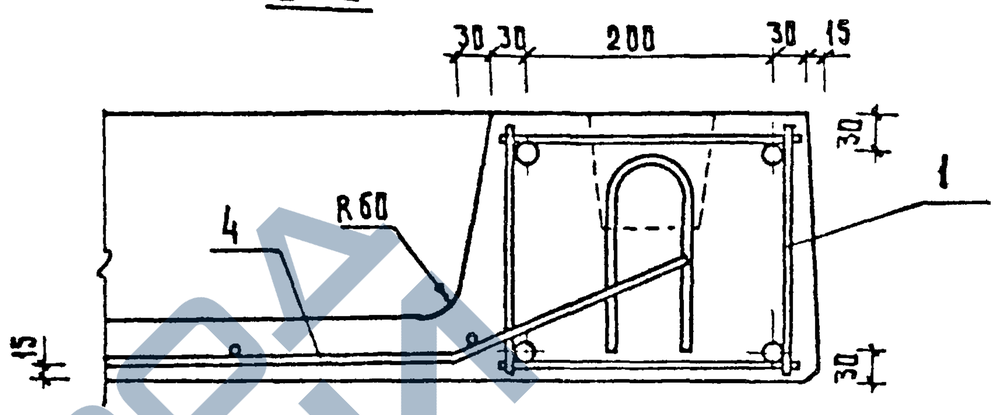

3-3

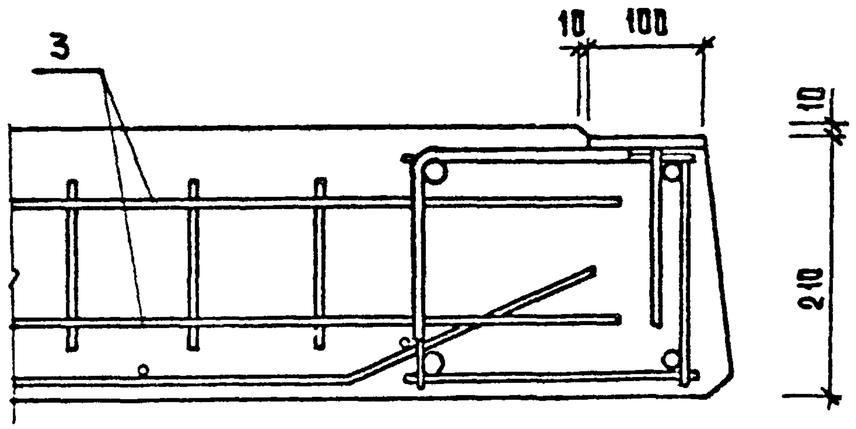

1.090.1-1 5-1 00004	Лист 8

Формат А3

https://zavodjbi.com/

https://zavodjbi.com/

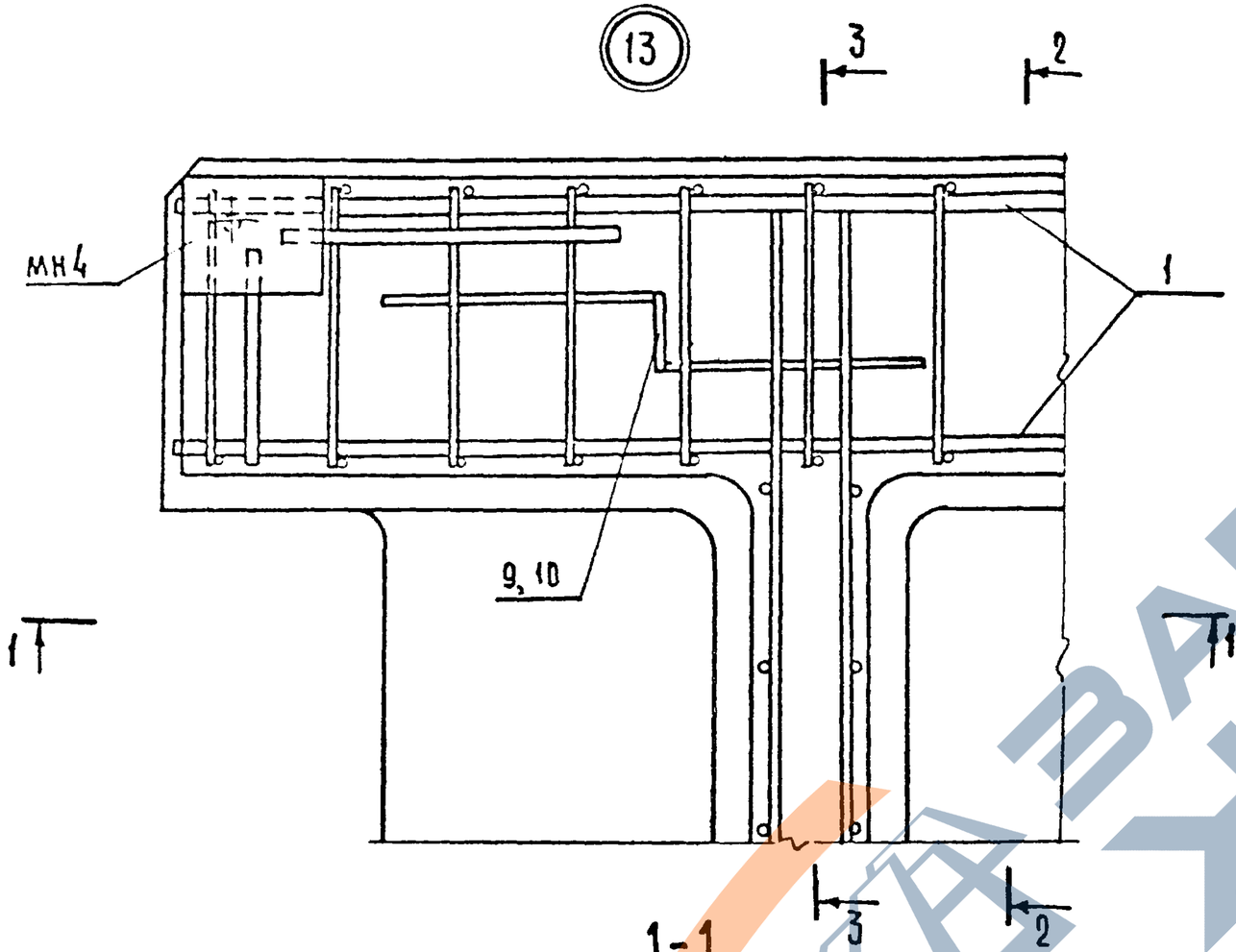

1-1

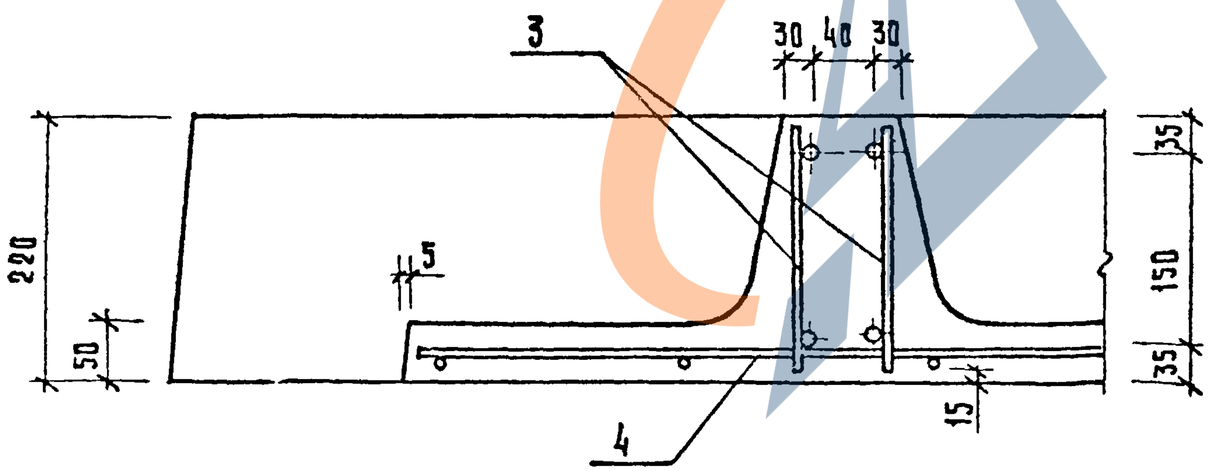

2-2

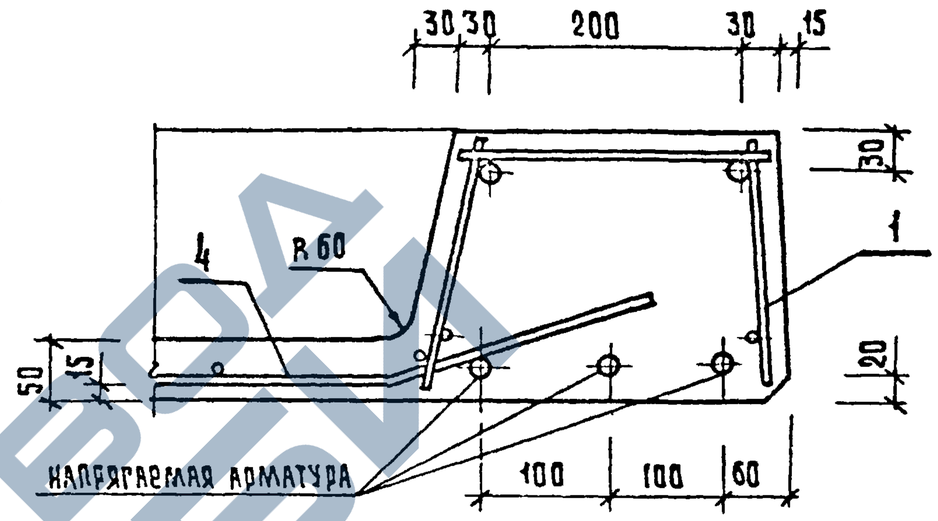

3-3

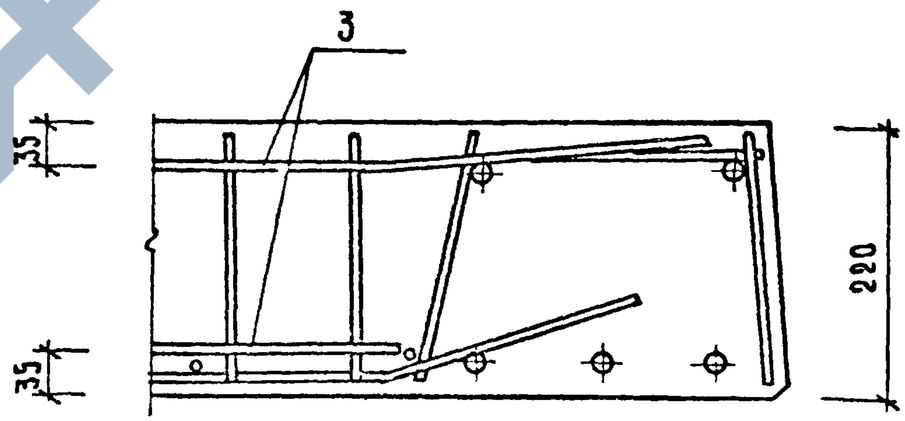

1.090.1-1	5-1	00000У		Лист 9

19265 59 Формат А3

https://zavodjbi.com/

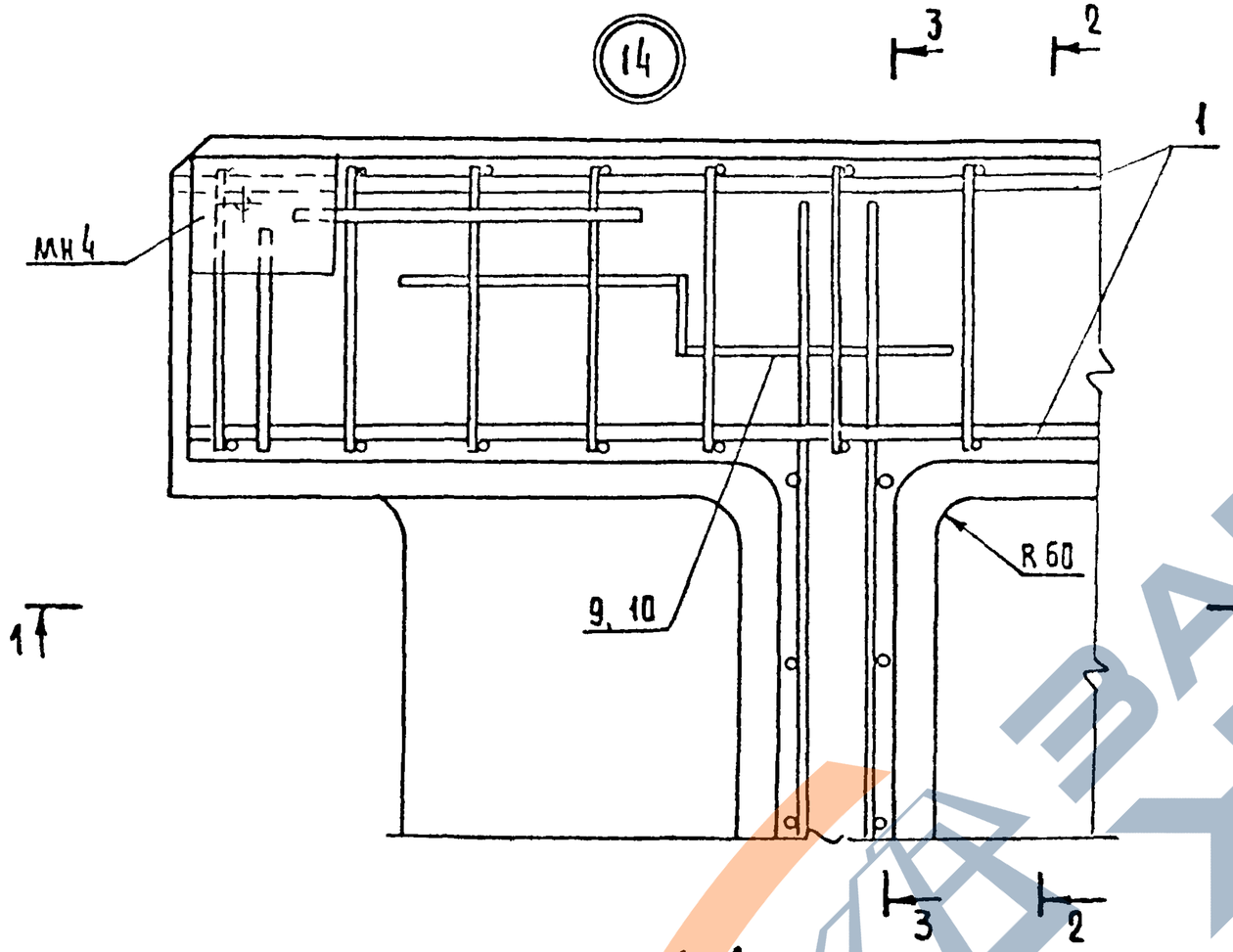

2 - 2

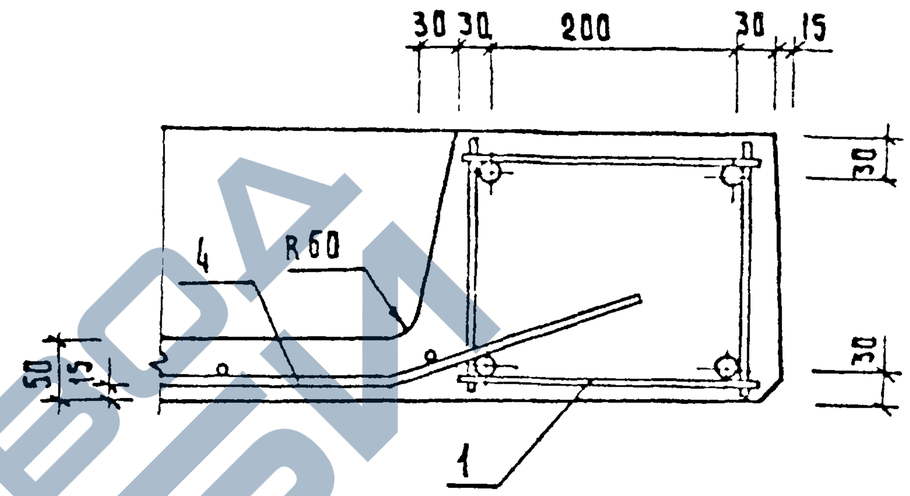

3 - 3

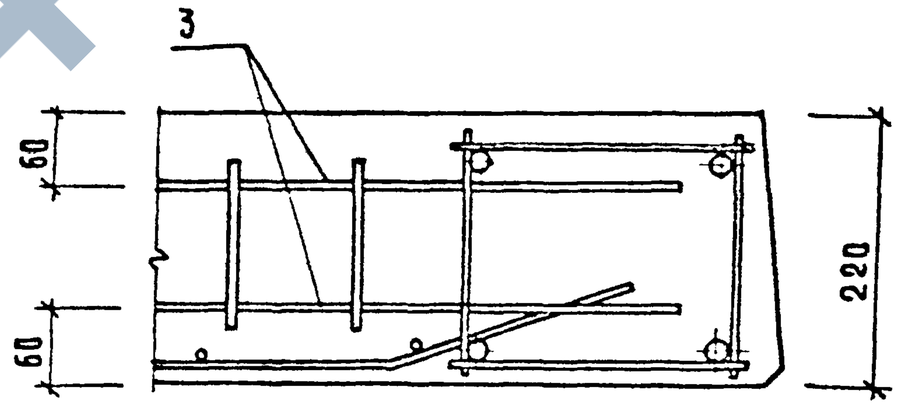

1-1

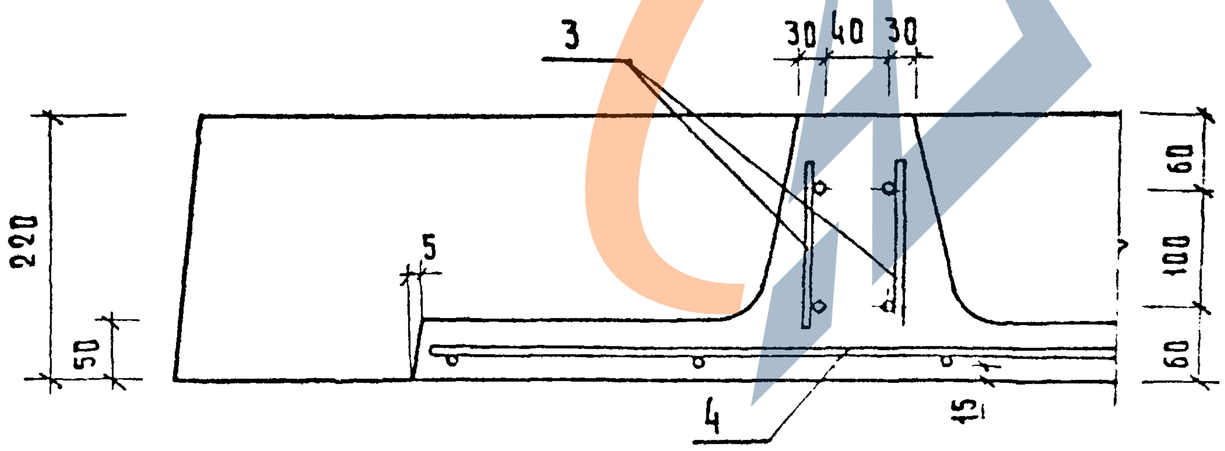

1.090.1-1 5-1 0000У	ЛИСТ 10

ФОРМАТ	ЗОНА	ПОЗ	ОБОЗНАЧЕНИЕ	НАИМЕНОВАНИЕ	КОЛ.	ПРИМЕЧАНИЕ
				ДОКУМЕНТАЦИЯ:		
А4			I.090.I-I 5-I 0100 СБ	СБОРОЧНЫЙ ЧЕРТЕЖ		
А3			I.090.I-I 5-I 0000 ПЗ	ПОЯСНИТЕЛЬНАЯ ЗАПИСКА		
				ПЕРЕМЕННЫЕ ДАННЫЕ ДЛЯ ИСПОЛНЕНИЙ		
			I.090.I-I 5-I 0100	КАРКАС ПРОСТРАНСТВЕННЫЙ КП-I		
				СБОРОЧНЫЕ ЕДИНИЦЫ:		
А4		I	I.090.I-I 5-I 0040-04	КАРКАС КР5	2	
				ДЕТАЛИ:		
БЧ		2	4.04I.240	СТ.ОТД.ГОСТ 6727-80 Ф4 ВРI L =240	50	
			I.090.I-I 5-I 0100-0I	КАРКАС ПРОСТРАНСТВЕННЫЙ КП-2		
				СБОРОЧНЫЕ ЕДИНИЦЫ:		
А4		I	I.090.I-I 5-I 0040-05	КАРКАС КР6	2	
				ДЕТАЛИ:		
БЧ		2	4.04I.240	СТ.ОТД.ГОСТ 6727-80 Ф4 ВРI L =240	50	
			I.090.I-I 5-I 0100-02	КАРКАС ПРОСТРАНСТВЕННЫЙ КП-3		
				СБОРОЧНЫЕ ЕДИНИЦЫ:		
А4		I	I.090.I-I 5-I 0040-06	КАРКАС КР7	2	
				ДЕТАЛИ:		
БЧ		2	4.04I.240	СТ.ОТД.ГОСТ 6727-80 Ф4 ВРI L =240	5I	
			I.090.I-I 5-I 0100-03	КАРКАС ПРОСТРАНСТВЕННЫЙ КП-4		
				СБОРОЧНЫЕ ЕДИНИЦЫ:		
А4		I	I.090.I-I 5-I 0040-07	КАРКАС КР8	2	
				ДЕТАЛИ:		
БЧ		2	4.04I.240	СТ.ОТД.ГОСТ 6727-80 Ф4 ВРI L =240	6I	
			I.090.I-I 5-I 0100-04	КАРКАС ПРОСТРАНСТВЕННЫЙ КП-5		
				СБОРОЧНЫЕ ЕДИНИЦЫ:		
А4		I	I.090.I-I 5-I 0040-08	КАРКАС КР9	2	
				ДЕТАЛИ:		
БЧ		2	4.04I.240	СТ.ОТД.ГОСТ 6727-80 Ф4 ВРI L =240	50	

НАЧ ОТД	ВОЛЫНСКИЙ		27.10
ГЛ.КОНСТ.	ШАЦ		26.10
Н.КОНСТ.	БЕРЛОВА		26.10
ГИП	НИКОЛАЕВА		26.10
ГИП	КОНОВАЛОВА		26.10
ПРОВЕРИЛ	ХОРОШИЛОВА		26.10
РАЗРАБ	ЕГОРОВ		26.10

I.090.I-I 5-I 0100

КАРКАС ПРОСТРАНСТВЕННЫЙ КП

СТАДИЯ	ЛИСТ	ЛИСТОВ
Р	I	2

ЦНИИЭП торгово-бытовых зданий и туристских комплексов

ФОРМАТ А4

ЭПВЦ КиевЗНИИЭП

ЛАВРЫЧЕНКО

ОПЕРАТОР ТПП КОРТ

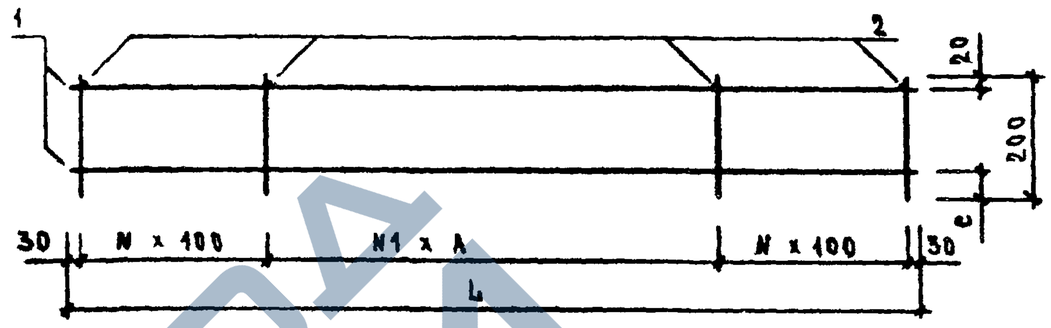

РИС.1

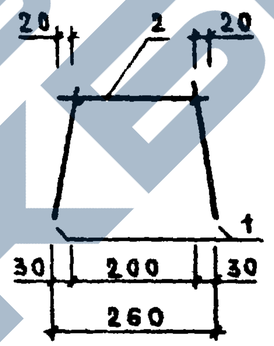

РИС.2

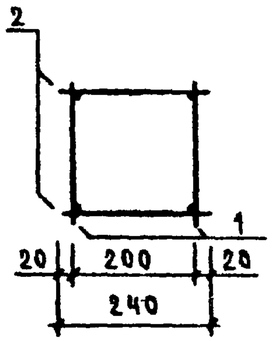

ОБОЗНАЧЕНИЕ	МАРКА	РИС.	L, мм	A, мм	N	N1,	C, мм	МАССА, кг
I.090.I-I 5-I 0100	КП-I	2	2960	I50	7	I0	20	3,593
-0I	КП-2	2	2960	I50	7	I0	20	4,250
-02	КП-3	I	5960	I50	I6	I8	50	4,95I
-03	КП-4	I	7I60	I50	I9	22	50	5,9I9
-04	КП-5	I	7I60	300	I9	II	50	I3,74

ВЗАМ. ИНВ. №

ПОДП. И ДАТА

ИНВ. № ПОДЛ.

I.090.I-I 5-I 0100СБ

НАЧ ОТД	ВОЛЫНСКИЙ		27.10
ГЛ.КОНСТ	ШАЦ		26.10
Н.КОНТР.	БЕРЛОВА		26.10
ГИП	НИКОЛАЕВА		26.10
ГИП	КОНОВАЛОВА		26.10
ПРОВЕРИЛ	ХОРОШИЛОВА		26.10
РАЗРАБ	ЕГОРОВ		26.10

КАРКАС ПРОСТРАНСТВЕННЫЙ КП

СТАДИЯ	МАССА	МАСШТАБ
Р	СМ ТАБЛ	
ЛИСТ	ЛИСТОВ 1	

ЦНИИЭП торгово бытовых зданий и туристских комплексов

19265 61

ФОРМАТ А4

ЗАВОД ЖЕЛЕЗОБЕТОНОВ

ФОРМАТ	ЗОНА	ПОЗ.	ОБОЗНАЧЕНИЕ	НАИМЕНОВАНИЕ	КОЛ.	ПРИМЕЧАНИЕ
				ДОКУМЕНТАЦИЯ:		
А3			I.090.I-I 5-I 00I0 СБ	СБОРОЧНЫЙ ЧЕРТЕЖ		
А3			I.090.I-I 5-I 0000 ПЗ	ПОЯСНИТЕЛЬНАЯ ЗАПИСКА		
				ПЕРЕМЕННЫЕ ДАННЫЕ ДЛЯ ИСПОЛНЕНИЙ		
			I.090.I-I 5-I 00I0	СЕТКА С1		
				ДЕТАЛИ:		
				СТ.ОТД.ГОСТ 6727-80		
БЧ		I	4.04I.880	Ф4 ВРI L =880	5	0,09КГ
БЧ		2	3.04I.300	Ф3 ВРI L =300	4	0,02КГ
			I.090.I-I 5-I 00I0-0I	СЕТКА С2		
				ДЕТАЛИ:		
				СТ.ОТД.ГОСТ 6727-80		
БЧ		I	4.04I.I480	Ф4 ВРI L =I480	5	0,I5КГ
БЧ		2	3.04I.300	Ф3 ВРI L =300	6	0,02КГ
			I.090.I-I 5-I 00I0-02	СЕТКА С3		
				ДЕТАЛИ:		
				СТ.ОТД.ГОСТ 6727-80		
БЧ		I	4.04I.I780	Ф4 ВРI L =I780	5	0,I8КГ
БЧ		2	3.04I.300	Ф3 ВРI L =300	7	0,02КГ
			I.090.I-I 5-I 00I0-03	СЕТКА С4		
				ДЕТАЛИ:		
				СТ.ОТД.ГОСТ 6727-80		
БЧ		I	4.04I.3280	Ф4 ВРI L =3280	5	0,32КГ
БЧ		2	3.04I.300	Ф3 ВРI L =300	I2	0,02КГ
			I.090.I-I 5-I 00I0-04	СЕТКА С30		
				ДЕТАЛИ:		
				СТ.ОТД.ГОСТ 6727-80		
БЧ		I	4.04I.2960	Ф4 ВРI L =2960	6	0,27КГ
БЧ		2	5.04I.I350	Ф5 ВРI L =I350	I5	0,I9КГ
			I.090.I-I 5-I 00I0-05	СЕТКА С3I		
				ДЕТАЛИ:		
				СТ.ОТД.ГОСТ 6727-80		
БЧ		I	4.04I.5960	Ф4 ВРI L =5960	6	0,55КГ
БЧ		2	5.04I.I350	Ф5 ВРI L =I350	30	0,I9КГ

НАЧ.ОТД.	Волынский		27.10
ГЛ.КОНСТ.	Шац		26.10
Н.КОНТР.	Берлова		26.10
ГИП	Николаева		26.10
ГЦП	Коновалова		26.10
ПРОВЕРИЛ	Хорошилова		26.10
РАЗРАБ.	Егоров		26.10

I.090.I-I 5-I 00I0

СЕТКА С

СТАДИЯ	ЛИСТ	ЛИСТОВ
Р	I	2

ЦНИИЭП торгово-бытовых зданий и туристских комплексов

ФОРМАТ А4

ЛАВРЫЧЕНКО

ОПЕРАТОР ТЛП КОРТ

ЭПВЦ К.ф.н. ЗНИИЭП

ФОРМАТ	ЗОНА	ПОЗ	ОБОЗНАЧЕНИЕ	НАИМЕНОВАНИЕ	КОЛ	ПРИМЕЧАНИЕ
			I.090.I-I 5-I 00I0-06	СЕТКА С32		
				ДЕТАЛИ:		
				СТ.ОТД.ГОСТ 6727-80		
БЧ		I	4.04I.7I60	Ф4 ВРI L =7I60	6	0,66КГ
БЧ		2	5.04I.I350	Ф5 ВРI L =I350	36	0,I9КГ
			I.090.I-I 5-I 00I0-07	СЕТКА С33		
				ДЕТАЛИ:		
				СТ.ОТД.ГОСТ 6727-80		
БЧ		I	4.04I.2770	Ф4 ВРI L =2770	6	0,25КГ
БЧ		2	5.04I.I350	Ф5 ВРI L =I350	I5	0,I9КГ
			I.090.I-I 5-I 00I0-08	СЕТКА С34		
				ДЕТАЛИ:		
				СТ.ОТД.ГОСТ 6727-80		
БЧ		I	4.04I.5770	Ф4 ВРI L =5770	6	0,53КГ
БЧ		2	5.04I.I350	Ф5 ВРI L =I350	30	0,I9КГ
			I.090.I-I 5-I 00I0-09	СЕТКА С35		
				ДЕТАЛИ:		
				СТ.ОТД.ГОСТ 6727-80		
БЧ		I	4.04I.6970	Ф4 ВРI L =6970	6	0,64КГ
БЧ		2	5.04I.I350	Ф5 ВРI L =I350	36	0,I9КГ
			I.090.I-I 5-I 00I0-I0	СЕТКА С36		
				ДЕТАЛИ:		
				СТ.ОТД.ГОСТ 6727-80		
БЧ		I	4.04I.2570	Ф4 ВРI L =2570	6	0,24КГ
БЧ		2	5.04I.I350	Ф5 ВРI L =I350	I4	0,I9КГ
			I.090.I-I 5-I 00I0-II	СЕТКА С37		
				ДЕТАЛИ:		
				СТ.ОТД.ГОСТ 6727-80		
БЧ		I	4.04I.5570	Ф4 ВРI L =5570	6	0,5IКГ
БЧ		2	5.04I.I350	Ф5 ВРI L =I350	29	0,I9КГ
			I.090.I-I 5-I 00I0-I2	СЕТКА С38		
				ДЕТАЛИ:		
				СТ.ОТД.ГОСТ.6727-80		
БЧ		I	4.04I.6770	Ф4 ВРI L =6770	6	0,62КГ
БЧ		2	5.04I.I350	Ф5 ВРI L =I350	35	0,I9КГ
			I.090.I-I 5-I 00I0-I3	СЕТКА С39		
				ДЕТАЛИ:		
				СТ.ОТД.ГОСТ 6727-80		
БЧ		I	4.04I.640	Ф4 ВРI L =640	5	0,06КГ
БЧ		2	4.04I.220	Ф4 ВРI L =220	7	0,02КГ

ВЗАМ.ИНВ.№ | ПОДПИСЬ И ДАТА | ИНВ.№ ПОДЛ.

I.090.I-I 5-I 00I0

ЛИСТ 2

ФОРМАТ А4

ЗАВОД ЖБИ

РИС.1

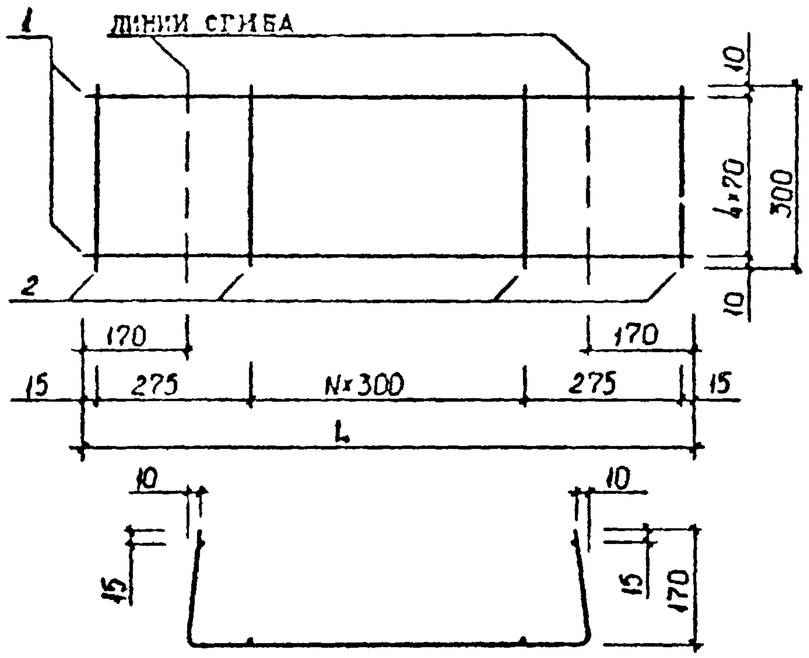

РИС.3

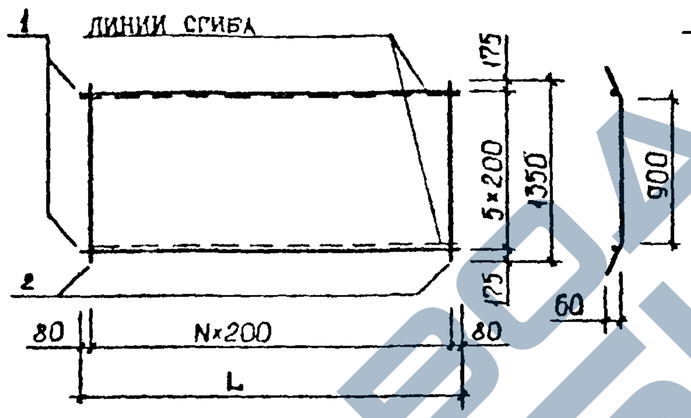

РИС.4

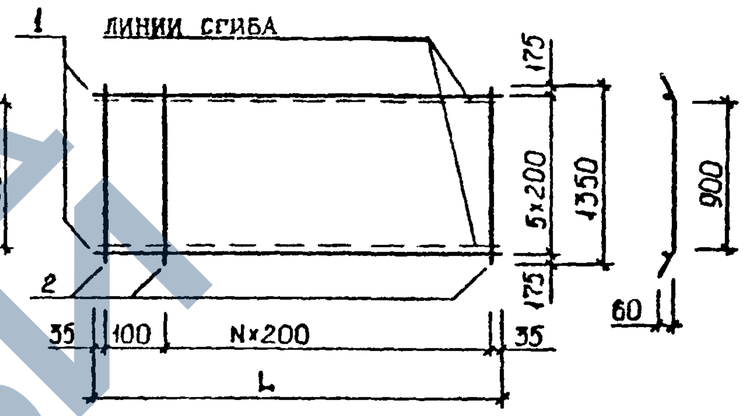

РИС.2

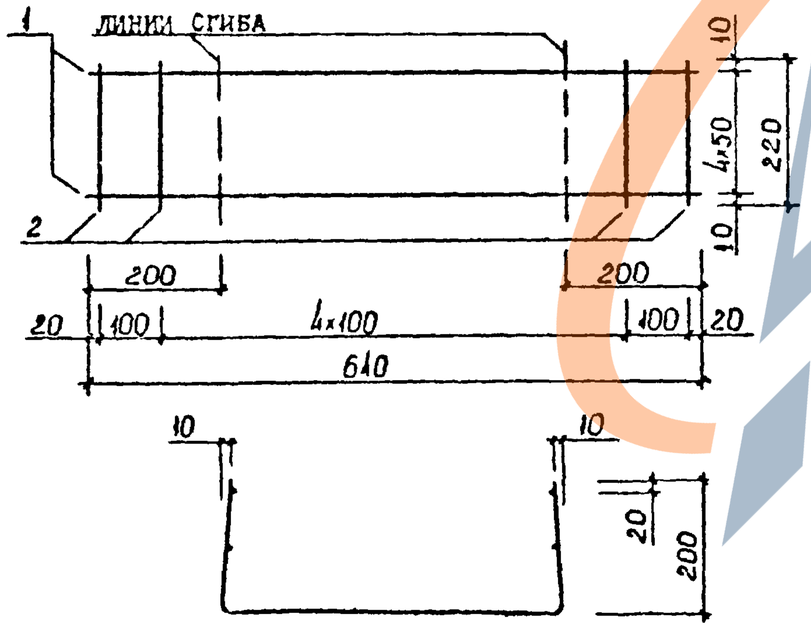

ОБОЗНАЧЕНИЕ	МАРКА	РИС.	L, мм	N	МАССА, кг
I.090.I-I 5-I 00I0	CI	I	880	I	0,500
-0I	C2	I	I480	3	0,533
-02	C3	I	I780	4	0,993
-03	C4	I	3280	9	I,8I5
-04	C30	3	2960	I4	4,869
-05	C3I	3	5960	29	9,762
-06	C32	3	7I60	35	II,72
-07	C33	4	2770	I3	4,757
-08	C34	4	5770	28	9,649
-09	C35	4	6970	34	II,6I
-I0	C36	4	2570	I2	4,395
-II	C37	4	5570	27	9,323
-I2	C38	4	6770	33	II,28
-I3	C39	2	-	-	0,466

НАЧ. ОТД.	ВОЛЫНСКИЙ		27.10	I.090.I-I 5-I 00I0 СБ	
ГЛ.КОНСТР.	ШАЦ		26.10	СЕТКА С	СТАДИЯ: Р; МАССА: СМ ТАБЛ; МАСШТАБ:
Н.КОНТР.	БЕРЛОВА		26.10		ЛИСТ; ЛИСТОВ 1
ГИП	НИКОЛАЕВА		26.10		
ГИП	КОНОВАЛОВА		26.10		ЦНИИЭП торгово-бытовых зданий и туристских комплексов
ПРОВЕРИЛ	ХОРОШИЛОВА		26.10		
РАЗРАБ.	ЕГОРОВ		26.10		

19265 63 ФОРМАТ А3

https://zavodjbi.com/

ФОРМАТ	ЗОНА	ПОЗ.	ОБОЗНАЧЕНИЕ	НАИМЕНОВАНИЕ	КОЛ.	ПРИМЕЧАНИЕ
				ДОКУМЕНТАЦИЯ:		
А3			I.090.I-I 5-I 0020 СБ	СБОРОЧНЫЙ ЧЕРТЕЖ		
А3			I.090.I-I 5-I 0000 ПЗ	ПОЯСНИТЕЛЬНАЯ ЗАПИСКА		
				ПЕРЕМЕННЫЕ ДАННЫЕ ДЛЯ ИСПОЛНЕНИЙ		
			I.090.I-I 5-I 0020	СЕТКА С5		
				ДЕТАЛИ: СТ.ОТД.ГОСТ 6727-80		
БЧ		I	3.04I.2940	Ф3 ВРI L =2940	4	0,I6КГ
БЧ		2	3.04I.540	Ф3 ВРI L =540	I3	0,03КГ
			I.090.I-I 5-I 0020-0I	СЕТКА С6		
				ДЕТАЛИ: СТ.ОТД.ГОСТ 6727-80		
БЧ		I	3.04I.5940	Ф3 ВРI L =5940	4	0,33КГ
БЧ		2	3.04I.540	Ф3 ВРI L =540	25	0,03КГ
			I.090.I-I 5-I 0020-02	СЕТКА С7		
				ДЕТАЛИ: СТ.ОТД.ГОСТ 6727-80		
БЧ		I	3.04I.7I40	Ф3 ВРI L =7I40	4	0,40КГ
БЧ		2	3.04I.540	Ф3 ВРI L =540	30	0,03КГ
			I.090.I-I 5-I 0020-03	СЕТКА С8		
				ДЕТАЛИ: СТ.ОТД.ГОСТ 6727-80		
БЧ		I	3.04I.2940	Ф3 ВРI L =2940	7	0,I6КГ
БЧ		2	3.04I.II40	Ф3 ВРI L =II40	I3	0,06КГ
			I.090.I-I 5-I 0020-04	СЕТКА С9		
				ДЕТАЛИ: СТ.ОТД.ГОСТ 6727-80		
БЧ		I	3.04I.5940	Ф3 ВРI L =5940	7	0,33КГ
БЧ		2	3.04I.II40	Ф3 ВРI L =II40	25	0,06КГ
			I.090.I-I 5-I 0020-05	СЕТКА СIO		
				ДЕТАЛИ: СТ.ОТД.ГОСТ 6727-80		
БЧ		I	3.04I.7I40	Ф3 ВРI L =7I40	7	0,40КГ
БЧ		2	3.04I.II40	Ф3 ВРI L =II40	30	0,06КГ

НАЧ.ОТД	ВОЛЫНСКИЙ		27.10
ГЛ.КОНСТ	ШАЦ		26.10
Н.КОНТР.	БЕРЛОВА		26.10
ГИП	НИКОЛАЕВА		26.10
ГЦП	КОНОВАЛОВА		26.10
ПРОВЕРИЛ	ХОРОШИЛОВА		26.10
РАЗРАБ.	ЕГОРОВ		26.10

I.090.I-I 5-I 0020

СЕТКА С

СТАДИЯ	ЛИСТ	ЛИСТОВ
Р	I	2

ЦНИИЭП торгово-бытовых зданий и туристских комплексов

ФОРМАТ А4

ЛАВРИЧЕНКО

ОПЕРАТОР ТЛП КОРТ

ЭПВЦ Киев ЗНИИЭП

ФОРМАТ	ЗОНА	ПОЗ	ОБОЗНАЧЕНИЕ	НАИМЕНОВАНИЕ	КОЛ	ПРИМЕЧАНИЕ
			I.090.I-I 5-I 0020-06	СЕТКА СII		
				ДЕТАЛИ: СТ.ОТД.ГОСТ 6727-80		
БЧ		I	3.04I.2940	Ф3 ВРI L =2940	8	0,I6КГ
БЧ		2	3.04I.I440	Ф3 ВРI L =I440	I3	0,08КГ
			I.090.I-I 5-I 0020-07	СЕТКА СI2		
				ДЕТАЛИ: СТ.ОТД.ГОСТ 6727-80		
БЧ		I	3.04I.5940	Ф3 ВРI L =5940	8	0,33КГ
БЧ		2	3.04I.I440	Ф3 ВРI L =I440	25	0,08КГ
			I.090.I-I 5-I 0020-08	СЕТКА СI3		
				ДЕТАЛИ: СТ.ОТД.ГОСТ 6727-80		
БЧ		I	3.04I.7I40	Ф3 ВРI L =7I40	8	0,40КГ
БЧ		2	3.04I.I440	Ф3 ВРI L =I440	30	0,08КГ
			I.090.I-I 5-I 0020-09	СЕТКА СI4		
				ДЕТАЛИ· СТ.ОТД.ГОСТ 6727-80		
БЧ		I	3.04I.5940	Ф3 ВРI L =5940	I6	0,33КГ
БЧ		2	3.04I.2940	Ф3 ВРI L =2940	25	0,I6КГ
			I.090.I-I 5-I 0020-I0	СЕТКА СI5		
				ДЕТАЛИ: СТ.ОТД.ГОСТ 6727-80		
БЧ		I	3.04I.7I40	Ф3 ВРI L =7I40	I6	0,40КГ
БЧ		2	3.04I.2940	Ф3 ВРI L =2940	30	0,I6КГ
			I.090.I-I 5-I 0020-II	СЕТКА СI6		
				ДЕТАЛИ: СТ.ОТД.ГОСТ 6727-80		
БЧ		I	4.04I.570	Ф4 ВРI L =570	3	0,06КГ
БЧ		2	4.04I.440	Ф4 ВРI L =440	3	0,04КГ
			I.090.I-I 5-I 0020-I2	СЕТКА СI7		
				ДЕТАЛИ: СТ.ОТД.ГОСТ 6727-80		
БЧ		I	4.04I.II70	Ф4 ВРI L =II70	3	0,I2КГ
БЧ		2	4.04I.440	Ф4 ВРI L =440	5	0,04КГ
			I.090.I-I 5-I 0020-I3	СЕТКА СI8		
				ДЕТАЛИ: СТ.ОТД.ГОСТ 6727-80		
БЧ		I	4.04I.I470	Ф4 ВРI L =I470	3	0,I4КГ
БЧ		2	4.04I.440	Ф4 ВРI L =440	6	0,04КГ

ВЗАМ.ИНВ.№ | ПОДПИСЬ И ДАТА | ИНВ.№ ПОДЛ.

I.090.I-I 5-I 0020

ЛИСТ 2

ФОРМАТ А4

ЗАВОД ЖБИ

РИС.1

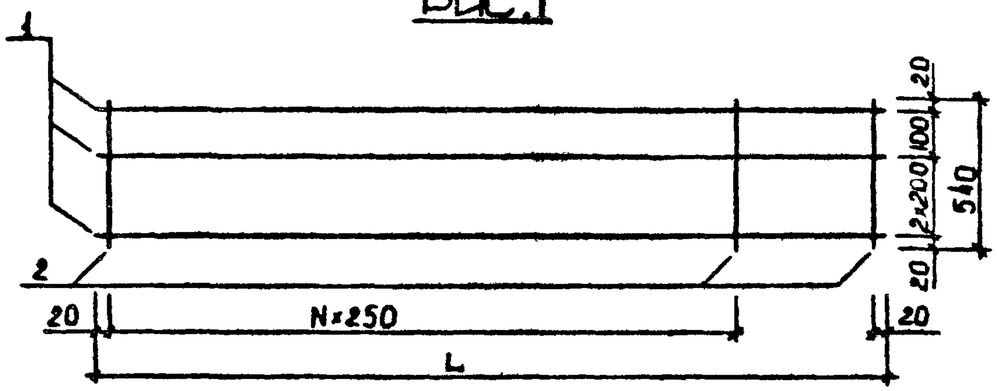

РИС.2

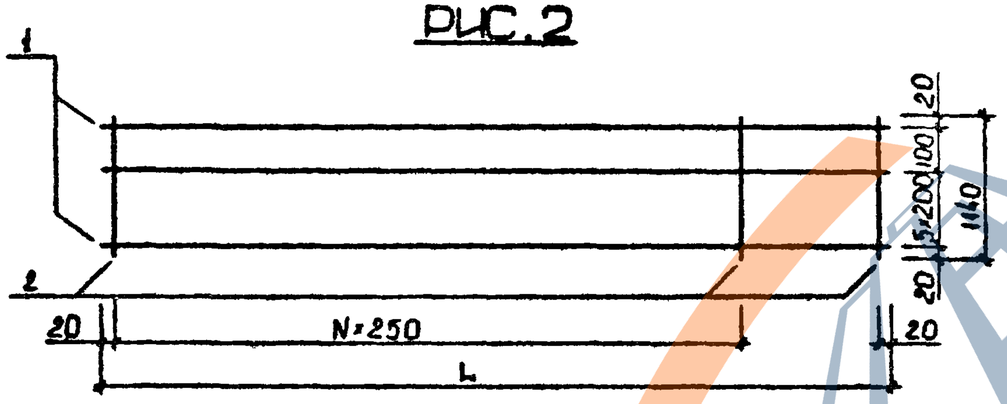

РИС.3

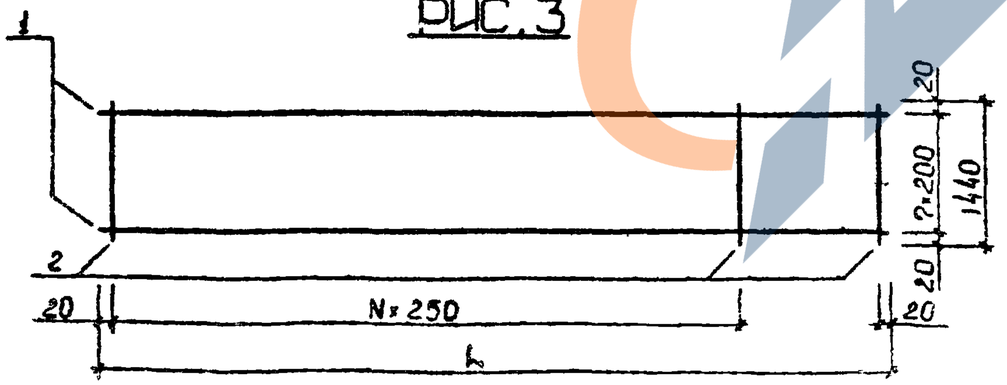

РИС.4

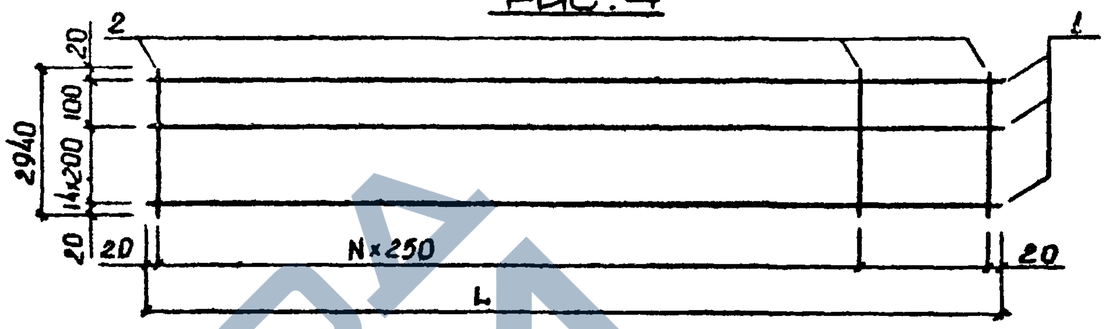

РИС.5

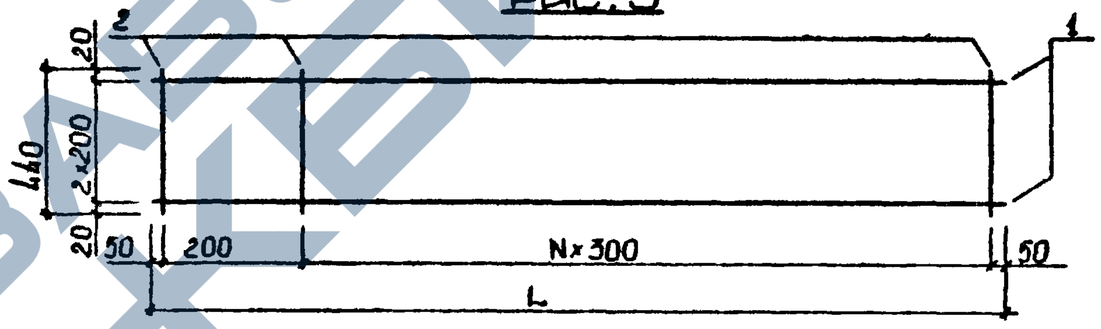

ОБОЗНАЧЕНИЕ	МАРКА	РИС.	L, мм	N	МАССА, кг
I.090.I-I 5-I 0020	C5	I	2940	II	I,04I
-0I	C6	I	5940	23	2,065
-02	C7	I	7I40	28	2,480
-03	C8	2	2940	II	I,962
-04	C9	2	5940	23	3,885
-05	CI0	2	7I40	28	4,667
-06	CII	3	2940	II	2,34I
-07	CI2	3	5940	23	4,630
-08	CI3	3	7I40	28	5,56I
-09	CI4	4	5940	23	9,345
-I0	CI5	4	7I40	28	II,22
-II	CI6	5	570	I	0,248
-I2	CI7	5	II70	3	0,562
-I3	CI8	5	I470	4	0,659

НАЧ. ОТД	ВОЛЫНСКИЙ		27.10
ГЛ. КОНСТ	ШАЦ		26.10
Н. КОНТР.	ХОРОШИЛОВА		26.10
ГИП	НИКОЛАЕВА		26.10
ГИП	КОНОВАЛОВА		26.10
ПРОВЕРИЛ	БЕРЛОВА		26.10
РАЗРАБ.	ЕГОРОВ		26.10

I.090.I-I 5-I 0020СБ

СЕТКА С

СТАДИЯ	МАССА	МАСШТАБ
Р	СМ ТАБЛ	
ЛИСТ	ЛИСТОВ	1

ЦНИИЭП торгово-бытовых зданий и туристских комплексов

ФОРМАТ	ЗОНА	ПОЗ.	ОБОЗНАЧЕНИЕ	НАИМЕНОВАНИЕ	КОЛ.	ПРИМЕЧАНИЕ
				ДОКУМЕНТАЦИЯ:		
А3			I.090.I-I 5-I 0030 СБ	СБОРОЧНЫЙ ЧЕРТЕЖ		
А3			I.090.I-I 5-I 0000 ПЗ	ПОЯСНИТЕЛЬНАЯ ЗАПИСКА		
				ПЕРЕМЕННЫЕ ДАННЫЕ ДЛЯ ИСПОЛНЕНИЙ		
			I.090.I-I 5-I 0030	СЕТКА СI9		
				ДЕТАЛИ:		
				СТ.ОТД.ГОСТ 6727-80		
БЧ		I	5.04I.2970	Ф5 ВРI L =2970	7	0,43КГ
БЧ		2	4.04I.I240	Ф4 ВРI L =I240	II	0,I2КГ
			I.090.I-I 5-I 0030-0I	СЕТКА С20		
				ДЕТАЛИ:		
				СТ.ОТД.ГОСТ 578I-82		
БЧ		I	6.0I3.2960	Ф6 АШ L =2960	8	0,66КГ
				СТ.ОТД.ГОСТ 6727-80		
БЧ		2	4.04I.II40	Ф4 ВРI L =II40	I2	0,I0КГ
			I.090.I-I 5-I 0030-02	СЕТКА С2I		
				ДЕТАЛИ:		
				СТ.ОТД.ГОСТ 578I-82		
БЧ		I	8.0I3.2960	Ф8 АШ L =2960	6	I,I7КГ
				СТ.ОТД.ГОСТ 6727-80		
БЧ		2	4.04I.II40	Ф4 ВРI L =II40	I2	0,I0КГ
			I.090.I-I 5-I 0030-03	СЕТКА С22		
				ДЕТАЛИ:		
				СТ.ОТД.ГОСТ 578I-82		
БЧ		I	6.0I3.2960	Ф6 АШ L =2960	6	0,66КГ
				СТ.ОТД.ГОСТ 6727-80		
БЧ		2	4.04I.II40	Ф4 ВРI L =II40	I2	0,I0КГ
			I.090.I-I 5-I 0030-04	СЕТКА С23		
				ДЕТАЛИ:		
				СТ.ОТД.ГОСТ 578I-82		
БЧ		I	6.0I3.2960	Ф6 АШ L =2960	8	0,66КГ
				СТ.ОТД.ГОСТ 6727-80		
БЧ		2	4.04I.I440	Ф4 ВРI L =I440	I2	0,I3КГ
			I.090.I-I 5-I 0030-05	СЕТКА С24		
				ДЕТАЛИ:		
				СТ.ОТД.ГОСТ 578I-82		
БЧ		I	8.0I3.2960	Ф8 АШ L =2960	6	I,I7КГ
				СТ.ОТД.ГОСТ 6727-80		
БЧ		2	4.04I.I440	Ф4 ВРI L =I440	I2	0,I3КГ

НАЧ.ОТД.	ВОЛЫНСКИЙ		27.10
ГЛ.КОНСТ	ШАЦ		26.10
Н.КОНТР.	ХОРОШИЛОВА		26.10
ГИП	НИКОЛАЕВА		26.10
ГИП	КОНОВАЛОВА		26.10
ПРОВЕРИЛ	БЕРЛОВА		26.10
РАЗРАБ.	ЕГОРОВ		26.10

I.090.I-I 5-I 0030

СЕТКА С

СТАДИЯ	ЛИСТ	ЛИСТОВ
Р	I	2

ЦНИИЭП торгово-бытовых зданий и туристских комплексов

ФОРМАТ А4

ЛАВРЕЧЕНКО

ОПЕРАТОР ТПП КОРТ

ЭПВЦ Киев ЗНИИЭП

ФОРМАТ	ЗОНА	ПОЗ	ОБОЗНАЧЕНИЕ	НАИМЕНОВАНИЕ	КОЛ	ПРИМЕЧАНИЕ
			I.090.I-I 5-I 0030-06	СЕТКА С25		
				ДЕТАЛИ:		
				СТ.ОТД.ГОСТ 578I-82		
БЧ		I	8.0I3.2960	Ф8 АШ L =2960	8	I,I7КГ
				СТ.ОТД.ГОСТ 6727-80		
БЧ		2	4.04I.I440	Ф4 ВРI L =I440	I2	0,I3КГ
			I.090.I-I 5-I 0030-07	СЕТКА С26		
				ДЕТАЛИ:		
				СТ.ОТД.578I-82		
БЧ		I	6.0I3.2960	Ф6 АШ L =2960	3	0,66КГ
				СТ.ОТД.ГОСТ 6727-80		
БЧ		2	4.04I.570	Ф4 ВРI L =570	I2	0,05КГ
			I.090.I-I 5-I 0030-08	СЕТКА С27		
				ДЕТАЛИ:		
				СТ.ОТД.ГОСТ 578I-82		
БЧ		I	8.0I3.2960	Ф8 АШ L =2960	3	I,I7КГ
				СТ.ОТД.ГОСТ 6727-80		
БЧ		2	4.04I.570	Ф4 ВРI L =570	I2	0,05КГ
			I.090.I-I 5-I 0030-09	СЕТКА С28		
				ДЕТАЛИ:		
				СТ.ОТД.ГОСТ 578I-82		
БЧ		I	I0.0I3.2960	Ф10 АШ L =2960	2	I,87КГ
				СТ.ОТД.ГОСТ 6727-80		
БЧ		2	4.04I.570	Ф4 ВРI L =570	I2	0,05КГ
			I.090.I-I 5-I 0030-I0	СЕТКА С29		
				ДЕТАЛИ:		
				СТ.ОТД.ГОСТ 578I-82		
БЧ		I	I0.0I3.2960	Ф10 АШ L =2960	3	I,87КГ
				СТ.ОТД.ГОСТ 6727-80		
БЧ		2	4.04I.570	Ф4 ВРI L =570	I2	0,05КГ

ВЗАМ.ИНВ.№

ПОДПИСЬ И ДАТА

ИНВ.№ПОДЛ.

I.090.I-I 5-I 0030

ЛИСТ 2

ФОРМАТ А4

https://zavodjbi.com/

РИС.1

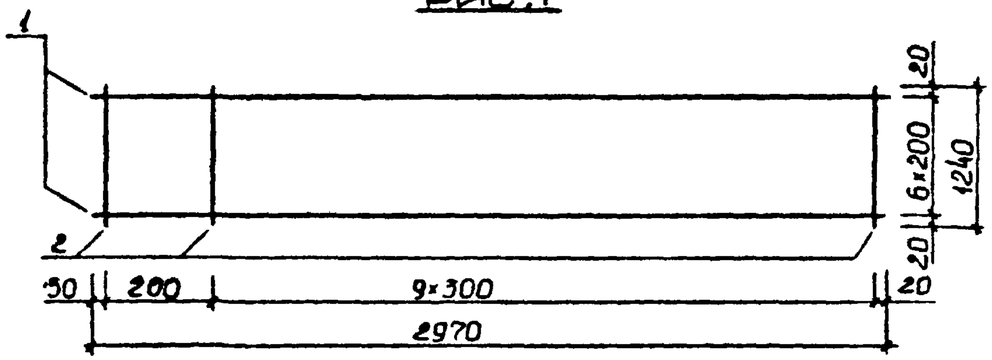

РИС.2

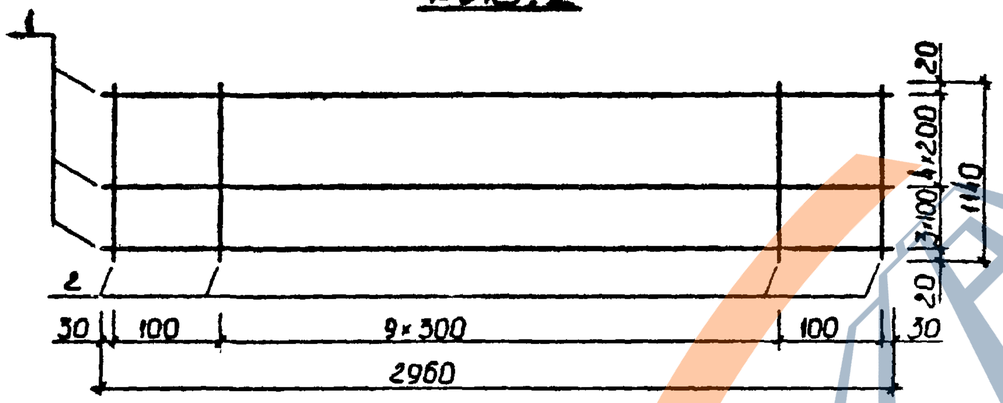

РИС.3

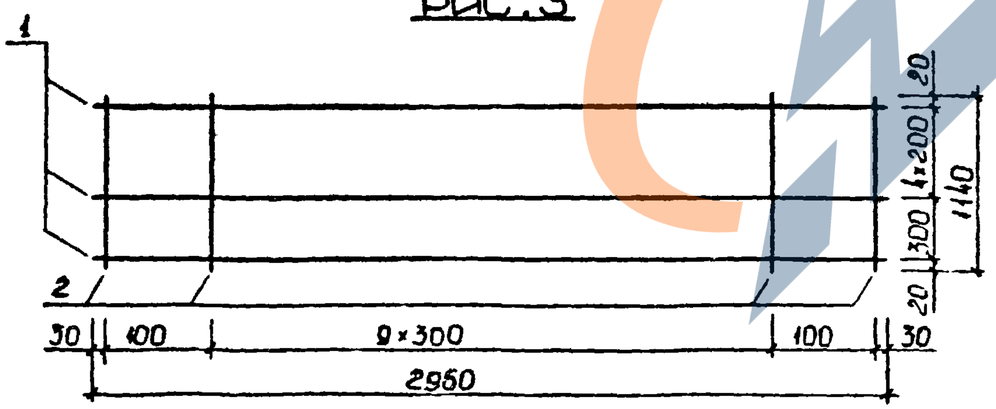

РИС.4

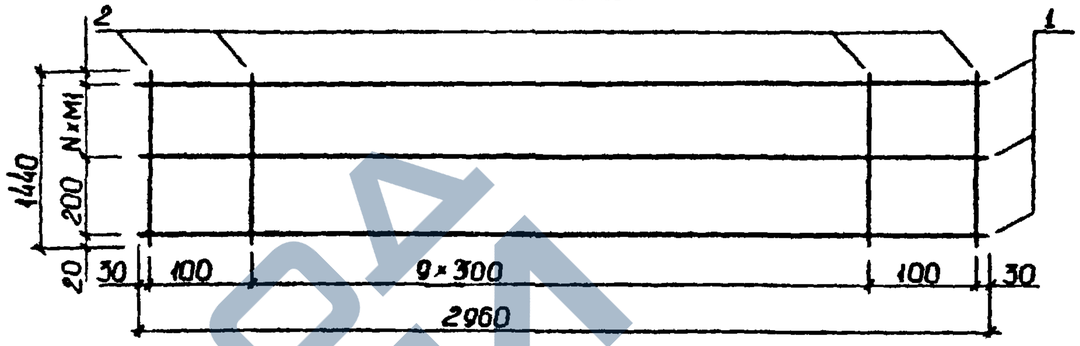

РИС.5

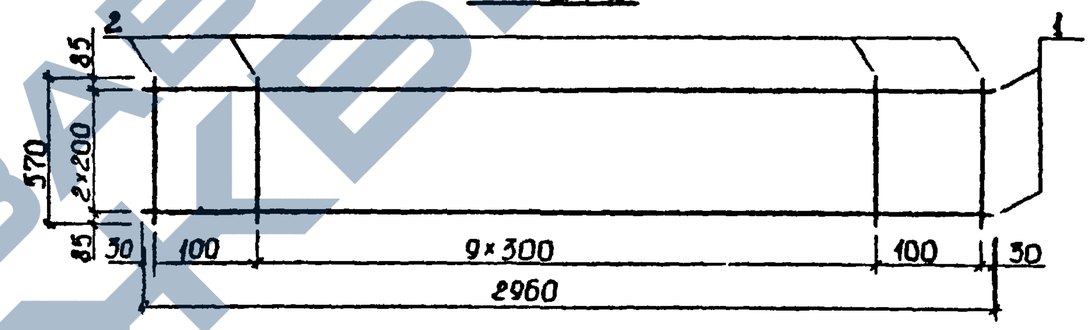

ОБОЗНАЧЕНИЕ	МАРКА	РИС.	N1	M1	МАССА, КГ
I.090.I-I 5-I 0030	C19	I	-	-	4,550
-0I	C20	2	-	-	6,600
-02	C2I	3	-	-	8,35I
-03	C22	3	-	-	5,287
-04	C23	4	6	200	6,955
-05	C24	4	4	300	8,706
-06	C25	4	6	200	II,04
-07	C26	5	-	-	2,643
-08	C27	5	-	-	4,I75
-09	C28	5	-	-	5,943
-I0	C29	5	-	-	4,48I

НАЧ. ОТД.	ВОЛЫНСКИЙ		27.10
ГЛ.КОНСТ.	ШАЦ		26.10
Н.КОНТР.	ХОРОШИЛОВА		26.10
ГИП	НИКОЛАЕВА		26.10
ГИП	КОНОВАЛОВА		26.10
ПРОВЕРИЛ	БЕРЛОВА		26.10
РАЗРАБ.	ЕГОРОВ		26.10

I.090.I-I 5-I 0030СБ

СЕТКА С

СТАДИЯ	МАССА	МАСШТАБ
Р	СМ ТАБЛ	
ЛИСТ	ЛИСТОВ 1	

ЦНИИЭП торгово бытовых зданий и туристских комплексов

https://zavodjbi.com/

ФОРМАТ	ЗОНА	ПОЗ	ОБОЗНАЧЕНИЕ	НАИМЕНОВАНИЕ	КОЛ	ПРИМЕЧАНИЕ
				ДОКУМЕНТАЦИЯ:		
А3			I.090.I-I 5-I 0040 СБ	СБОРОЧНЫЙ ЧЕРТЕЖ		
А3			I.090.I-I 5-I 0000 ПЗ	ПОЯСНИТЕЛЬНАЯ ЗАПИСКА		
				ПЕРЕМЕННЫЕ ДАННЫЕ ДЛЯ ИСПОЛНЕНИЙ		
			I.090.I-I 5-I 0040	КАРКАС КРI		
				ДЕТАЛИ:		
				СТ.ОТД.ГОСТ 6727-80		
БЧ		I	4.04I.740	Ф4 ВРI L =740	2	0,07КГ
БЧ		2	4.04I.205	Ф4 ВРI L =205	8	0,02КГ
			I.090.I-I 5-I 0040-0I	КАРКАС КР2		
				ДЕТАЛИ:		
				СТ.ОТД.ГОСТ 6727-80		
БЧ		I	4.04I.I040	Ф4 ВРI L =I040	2	0,I0КГ
БЧ		2	4.04I.205	Ф4 ВРI L =205	II	0,02КГ
			I.090.I-I 5-I 0040-02	КАРКАС КР3		
				ДЕТАЛИ:		
				СТ.ОТД.ГОСТ 6727-80		
БЧ		I	4.04I.I240	Ф4 ВРI L =I240	2	0,I2КГ
БЧ		2	4.04I.205	Ф4 ВРI L =205	I3	0,02КГ
			I.090.I-I 5-I 0040-03	КАРКАС КР4		
				ДЕТАЛИ:		
				СТ.ОТД.ГОСТ 6727-80		
БЧ		I	4.04I.I240	Ф4 ВРI L =I240	2	0,I2КГ
БЧ		2.	5.04I.205	Ф5 ВРI L =205	I3	0,03КГ
			I.090.I-I 5-I 0040-04	КАРКАС КР5		
				ДЕТАЛИ:		
				СТ.ОТД.ГОСТ 578I-82		
БЧ		I	8.0I3.2960	Ф 8 АШ L =2960	I	I,I7КГ
БЧ		2	I0.0I3.2960	ФI0 АШ L =2960	I	I,82КГ
				СТ.ОТД.ГОСТ 6727-80		
БЧ		3	4.04I.200	Ф 4 ВРI L =200	25	0,02КГ
			I.090.I-I 5-I 0040-05	КАРКАС КР6		
				ДЕТАЛИ:		
				СТ.ОТД.ГОСТ 578I-82		
БЧ		I	I0.0I3.2960	ФI0 АШ L =2960	I	I,82КГ
БЧ		2	I0.0I3.2960	ФI0 АШ L =2960	I	I,82КГ
				СТ.ОТД.ГОСТ 6727-80		
БЧ		3	4.04I.200	Ф 4 ВРI L =200	25	

НАЧ.ОТД.	ВОЛЫНСКИЙ		27.10
ГЛ.КОНСТ.	ШАЦ		26.10
Н.КОНТР.	БЕРЛОВА		26.10
ГИП	НИКОЛАЕВА		26.10
ГИП	КОНОВАЛОВА		26.10
ПРОВЕРИЛ	ХОРОШИЛОВА		26.10
РАЗРАБ.	ЕГОРОВ		26.10

I.090.I-I 5-I 0040

КАРКАС КР

СТАДИЯ	ЛИСТ	ЛИСТОВ
Р	I	2

ЦНИИЭП торгово-бытовых зданий и туристских комплексов

ФОРМАТ А4

ЭПВЦ Киев ЗНИИЭП — ОПЕРАТОР ТЛП КОРТ — ЛАВРЫЧЕНКО

ФОРМАТ	ЗОНА	ПОЗ	ОБОЗНАЧЕНИЕ	НАИМЕНОВАНИЕ	КОЛ	ПРИМЕЧАНИЕ
			I.090.I-I 5-I 0040-06	КАРКАС КР7		
				ДЕТАЛИ:		
				СТ.ОТД.ГОСТ 578I-82		
БЧ		I	8.0I3.5960	Ф8 АШ L =5960	I	2,35КГ
				СТ.ОТД.ГОСТ 6727-80		
БЧ		2	5.04I.5960	Ф5 ВРI L =5960	I	0,92КГ
БЧ		3	5.04I.200	Ф5 ВРI L =200	5I	0,03КГ
			I.090.I-I 5-I 0040-07	КАРКАС КР8		
				ДЕТАЛИ:		
				СТ.ОТД.ГОСТ 578I-82		
БЧ		I	8.0I3.7I60	Ф8 АШ L =7I60	I	2,82КГ
				СТ.ОТД.ГОСТ 6727-80		
БЧ		2	5.04I.7I60	Ф5 ВРI L =7I60	I	I,I0КГ
БЧ		3	5.04I.200	Ф5 ВРI L =200	6I	0,03КГ
			I.090.I-I 5-I 0040-08	КАРКАС КР9		
				ДЕТАЛИ:		
				СТ.ОТД.ГОСТ 578I-82		
БЧ		I	I6.0I3.7I60	Ф16 АШ L =7I60	I	II,3КГ
				СТ.ОТД.ГОСТ 6727-80		
БЧ		2	5.04I.7I60	Ф 5 ВРI L =7I60	I	I,I0КГ
БЧ		3	5.04I.200	Ф 5 ВРI L =200	40	0,03КГ
			I.090.I-I 5-I 0040-09	КАРКАС КРI0		
				ДЕТАЛИ:		
				СТ.ОТД.ГОСТ 6727-80		
БЧ		I	5.04I.I400	Ф5 ВРI L =I400	I	0,22КГ
БЧ		2	5.04I.940	Ф5 ВРI L =940	I	0,I4КГ
БЧ		3	4.04I.I90	Ф4 ВРI L =I90	7	0,02КГ
			I.090.I-I 5-I 0040-I0	КАРКАС КРII		
				ДЕТАЛИ:		
				СТ.ОТД.ГОСТ 6727-80		
БЧ		I	5.04I.I400	Ф5 ВРI L =I400	2	0,22КГ
БЧ		2	4.04I.I40	Ф4 ВРI L =I40	7	0,0IКГ
			I.090.I-I 5-I 0040-II	КАРКАС КРI2		
				ДЕТАЛИ:		
				СТ.ОТД.ГОСТ 6727-80		
БЧ		I	4.04I.I040	Ф 4 ВРI L =I040	2	0,I0КГ
БЧ		2	5.04I.205	Ф 5 ВРI L =205	II	0,03КГ
				СТ.ОТД.ГОСТ 578I-82		
БЧ		3	I0.CI3.740	ФI0 АШ L =740	I	0,46КГ
			I.090.I-I 5-I 0040-I2	КАРКАС КРI3		
				ДЕТАЛИ:		
				СТ.ОТД.ГОСТ 6727-80		
БЧ		I	4.04I.I240	Ф4 ВРI L =I240	2	0,I2КГ
БЧ		2	5.04I.205	Ф5 ВРI L =205	I3	0,03КГ
				СТ.ОТД.ГОСТ 578I-82		
БЧ		3	I0.0I3.740	ФI0 АШ L =740	I	0,46КГ

ВЗАМ.ИНВ.№ | ПОДПИСЬ И ДАТА | ИНВ.№ ПОДЛ.

I.090.I-I 5-I 0040

ЛИСТ 2

ФОРМАТ А4

Рис. 1

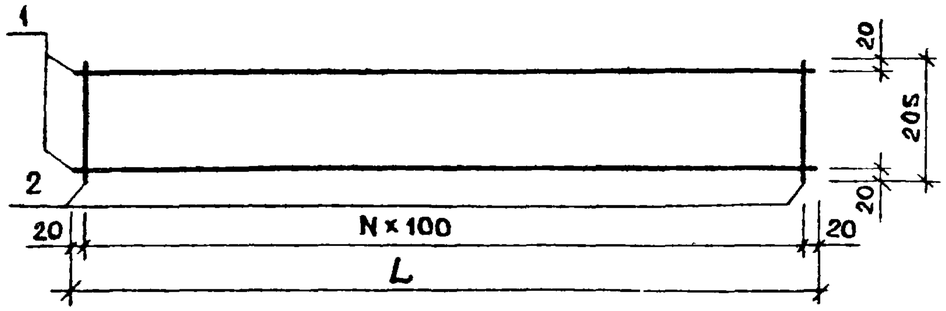

Рис. 2

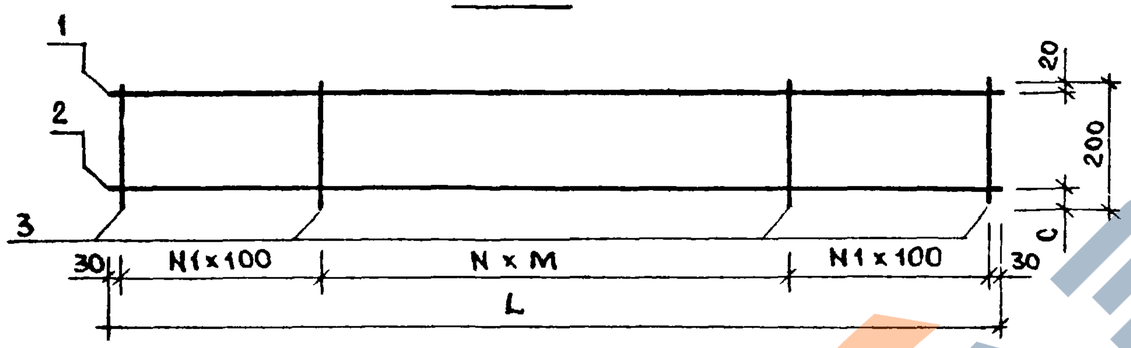

Рис 3

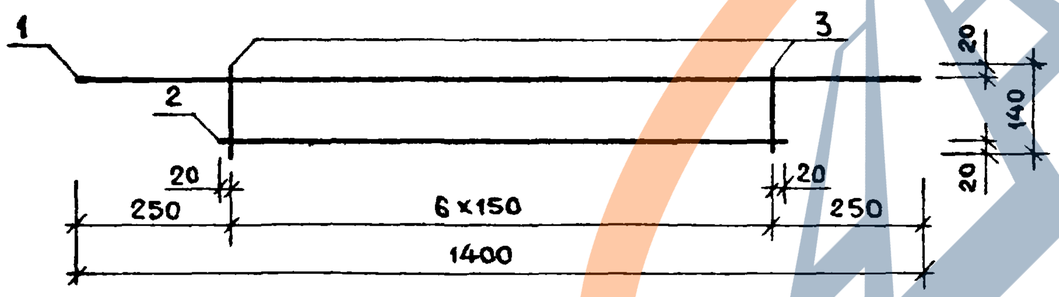

Рис. 4

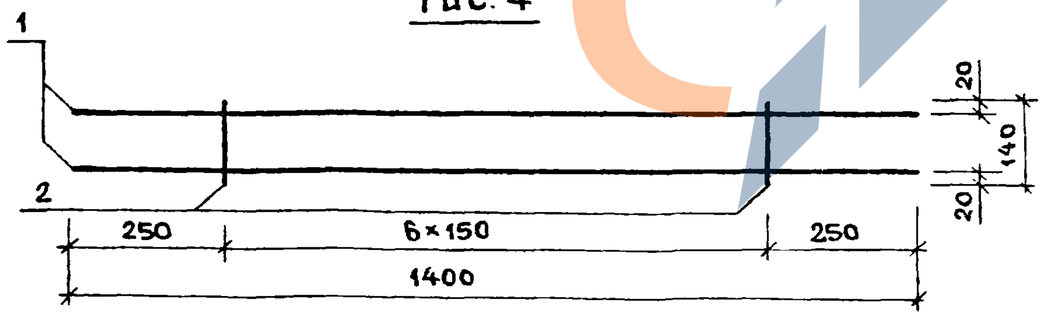

Рис. 5

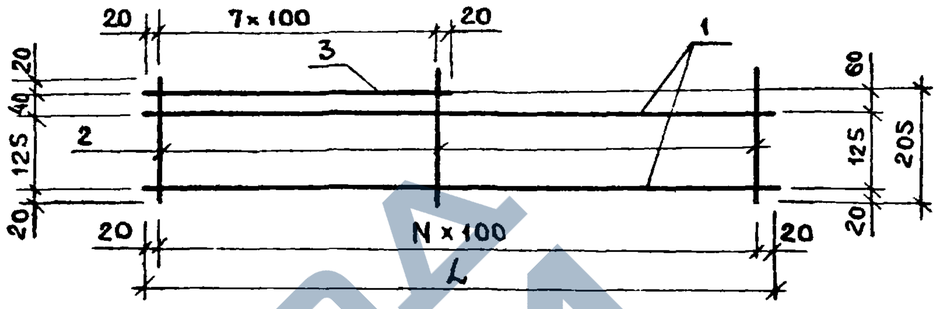

Обозначение	Марка	L, мм	N	M	N1	C	Рис	Масса кг
1 090 1-3 5-1 0020	КР1	740	7	—	—	—	1	0,307
-01	КР2	1040	10	—	—	—	1	0,427
-02	КР3	1240	12	—	—	—	1	0,507
-03	КР4	1240	12	—	—	—	1	0,654
-04	КР5	2960	10	150	7	20	2	3,483
-05	КР6	2960	10	150	7	20	2	4,140
-06	КР7	5960	18	150	16	50	2	4,839
-07	КР8	7160	22	150	19	50	2	5,805
-08	КР9	7160	11	300	19	50	2	13,63
-09	КР10	—	—	—	—	—	3	0,491
-10	КР11	—	—	—	—	—	4	0,527
-11	КР12	1040	12	—	—	—	5	1,106
-12	КР13	1240	12	—	—	—	5	0,953

Нач. отд.	Волынский		27.10
Гл. конст.	Шац		26.10
Н. контр.	Берлова		26.10
ГИП	Николаева		26.10
ГИП	Коновалова		26.10
Провер.	Хорошилова		26.10
Разраб.	Егоров		26.10

1.090.1-3 5-1.0040 СБ

Каркас КР

Стадия	Масса	Масшт
Р	см. табл.	
Лист	Листов 1	

ЦНИИЭП торгово-бытовых зданий и туристских комплексов

Формат А3

ФОРМАТ	ЗОНА	ПОЗ	ОБОЗНАЧЕНИЕ	НАИМЕНОВАНИЕ	КОЛ	ПРИМЕЧАНИЕ
				ДОКУМЕНТАЦИЯ:		
А 4			I.090.I-I 5-I 0050 СБ	СБОРОЧНЫЙ ЧЕРТЕЖ		
А 4			I.090.I-I 5-I 0000 ПЗ	ПОЯСНИТЕЛЬНАЯ ЗАПИСКА		
				ПЕРЕМЕННЫЕ ДАННЫЕ ДЛЯ ИСПОЛНЕНИЙ		
			I.090.I-I 5-I 0050	ИЗДЕЛИЕ ЗАКЛАДНОЕ МН1		
				ДЕТАЛИ:		
БЧ		I	6.I00.060.I20	ПОЛОСА ГОСТ I03-76 -6XI00 L =I20	I	0,57КГ
				СТ.ОТД.ГОСТ 578I-82		
БЧ		2	I2.0II.420	ФI2 AI L =420	2	0,37КГ
БЧ		3	I2.0II.I60	ФI2 AI L =I60	I	0,I4КГ
			I.090.I-I 5-I 0050-0I	ИЗДЕЛИЕ ЗАКЛАДНОЕ МН2		
				ДЕТАЛИ:		
БЧ		I	6.I00.060.I20	ПОЛОСА ГОСТ I03-76 -6XI00 L =I20	I	0,57КГ
				СТ.ОТД.ГОСТ 578I-82		
БЧ		2	I2.0II.420	ФI2 AI L =420	2	0,37КГ
БЧ		3	I2.0II.I60	ФI2 AI L =I60	I	0,I4КГ

НАЧ.ОТД	ВОЛЫНСКИЙ		27.10	I.090.I-I 5-I 0050		
ГЛ.КОНСТ	ШАЦ		26.10			
Н.КОНТР.	БЕРЛОВА		26.10	ИЗДЕЛИЕ ЗАКЛАДНОЕ МН	СТАДИЯ: Р	ЛИСТ	ЛИСТОВ I
ГИП	НИКОЛАЕВА		26.10		ЦНИИЭП торгово-бытовых зданий и туристских комплексов	
ГИП	КОНОВАЛОВА		26.10			
ПРОВЕРИЛ	ХОРОШИЛОВА		26.10			
РАЗРАБ.	ЕГОРОВ		26.10			

ФОРМАТ А4

ЛАВРИЧЕНКО

ОПЕРАТОР ТПП КОРТ

ЭПВЦ КиевЗНИИЭП

РИС.1

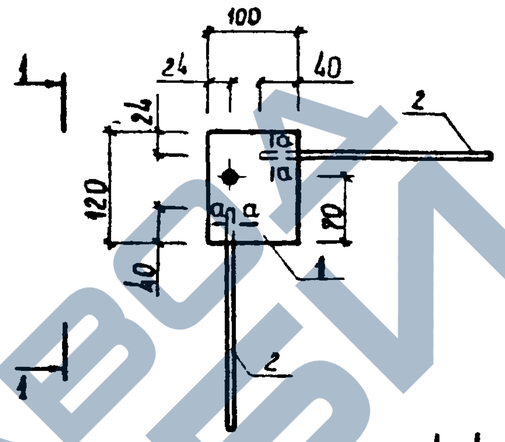

РИС.2

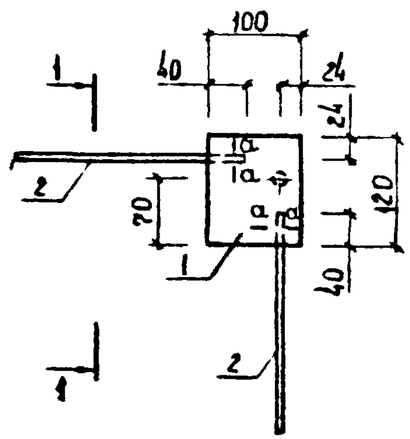

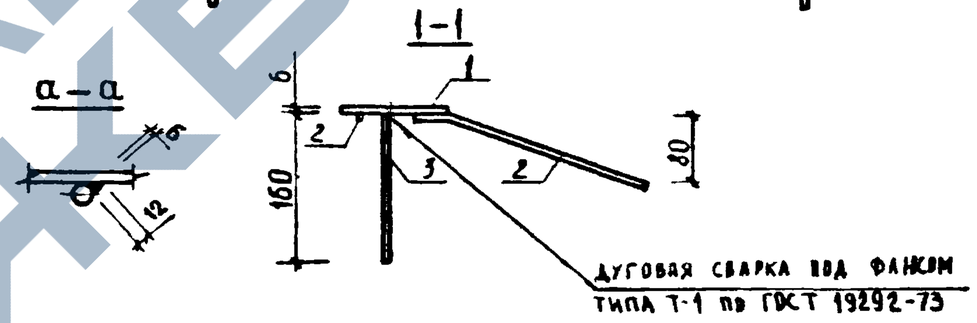

ОБОЗНАЧЕНИЕ	МАРКА	РИС.
I.090.I-I 5-I 0050	МН1	I
-0I	МН2	2

ВЗАМ. ИНВ №

ПОДП. И ДАТА

ИНВ № ПОДЛ.

НАЧ ОТД	ВОЛЫНСКИЙ		27.10	I.090.I-I 5-I 0050СБ		
ГЛ.КОНСТ	ШАЦ		26.10			
Н.КОНТР.	БЕРЛОВА		26.10	ИЗДЕЛИЕ ЗАКЛАДНОЕ МН	СТАДИЯ: Р	МАССА: 1,452	МАСШТАБ
ГИП	НИКОЛАЕВА		26.10		ЛИСТ	ЛИСТОВ 1
ГИП	КОНОВАЛОВА		26.10		ЦНИИЭП торгово-бытовых зданий и туристских комплексов	
ПРОВЕРИЛ	ХОРОШИЛОВА		26.10			
РАЗРАБ	ЕГОРОВ		26.10			

ФОРМАТ А4

https://zavodjbi.com/

ФОРМАТ	ЗОНА	ПОЗ	ОБОЗНАЧЕНИЕ	НАИМЕНОВАНИЕ	КОЛ.	ПРИМЕЧАНИЕ
				ДОКУМЕНТАЦИЯ:		
А4			I.090.I-I 5-I 0060 СБ	СБОРОЧНЫЙ ЧЕРТЕЖ		
А4			I.090.I-I 5-I 0000 ПЗ	ПОЯСНИТЕЛЬНАЯ ЗАПИСКА		
				ДЕТАЛИ:		
БЧ		I	6.I00.060.I20	ПОЛОСА ГОСТ I03-76 -6XI00 L =I20	I	0,57КГ
				СТ.ОТД.ГОСТ 578I-82		
БЧ		2	I2.0II.240	ФI2 AI L =240	I	0,2IКГ
БЧ		3	I2.0II.I60	ФI2 AI L =I60	2	0,I4КГ
БЧ		4	6.0II.I00	Ф 6 AI L =I00	I	0,02КГ

НАЧ.ОТД	ВОЛЫНСКИЙ		27.10
ГЛ.КОНСТ	ШАЦ		26.10
Н.КОНТР.	БЕРЛОВА		26.10
ГИП	НИКОЛАЕВА		26.10
ГИП	КОНОВАЛОВА		26.10
ПРОВЕРИЛ	ХОРОШИЛОВА		26.10
РАЗРАБ.	ЕГОРОВ		26.10

I.090.I-I 5-I 0060

ИЗДЕЛИЕ ЗАКЛАДНОЕ МН3

СТАДИЯ	ЛИСТ	ЛИСТОВ
Р		I

ЦНИИЭП торгово бытовых зданий и туристских комплексов

ФОРМАТ А4

ЛАБРИЧЕНКО

ОПЕРАТОР ТПП КОРТ

ЭПВЦ КиевЗНИИЭП

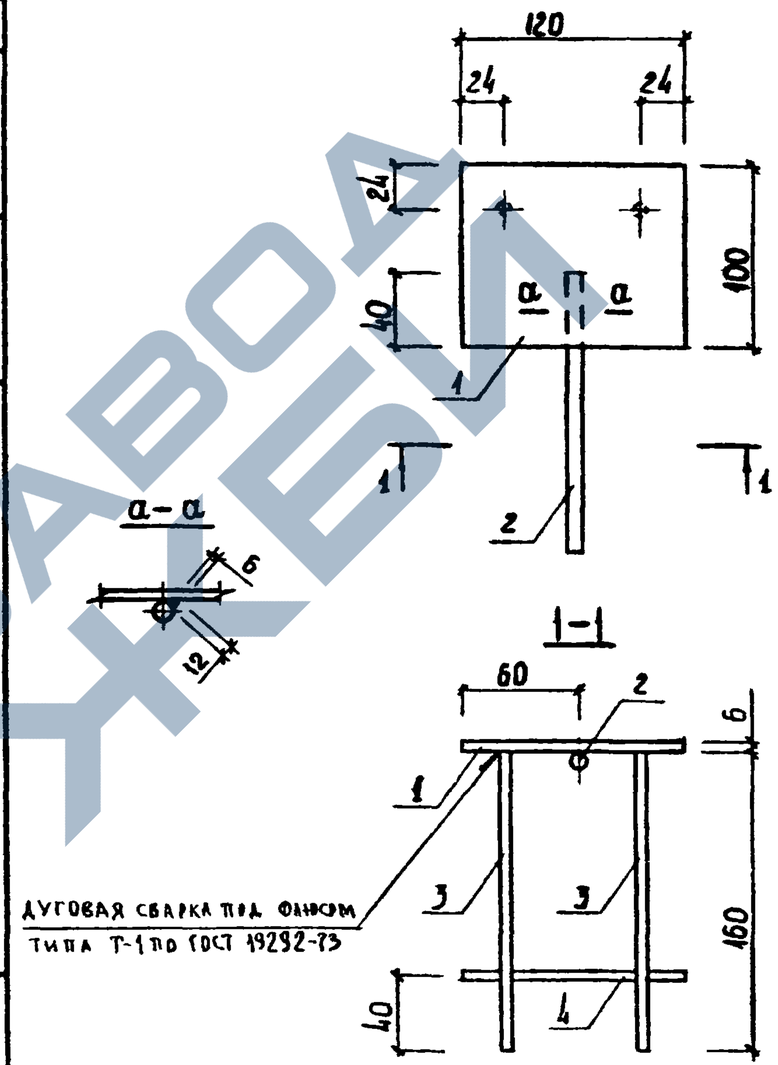

ВЗАМ. ИНВ №

ПОДП. И ДАТА

ИНВ № ПОДЛ.

НАЧ ОТД	ВОЛЫНСКИЙ		27.10
ГЛ.КОНСТ	ШАЦ		26.10
Н.КОНТР.	БЕРЛОВА		26.10
ГИП	НИКОЛАЕВА		26.10
ГИП	КОНОВАЛОВА		26.10
ПРОВЕРИЛ	ХОРОШИЛОВА		26.10
РАЗРАБ	ЕГОРОВ		26.10

I.090.I-I 5-I 0060СБ

ИЗДЕЛИЕ ЗАКЛАДНОЕ МН3

СТАДИЯ	МАССА	МАСШТАБ
Р	1,083	
ЛИСТ	ЛИСТОВ 1	

ЦНИИЭП торгово бытовых зданий и туристских комплексов

19265 71

ФОРМАТ А4

https://zavodjbi.com/

ФОРМАТ	ЗОНА	ПОЗ	ОБОЗНАЧЕНИЕ	НАИМЕНОВАНИЕ	КОЛ	ПРИМЕЧАНИЕ
				ДОКУМЕНТАЦИЯ:		
А4			I.090.I-I 5-I 0070 СБ	СБОРОЧНЫЙ ЧЕРТЕЖ		
А4			I.090.I-I 5-I 0000 ПЗ	ПОЯСНИТЕЛЬНАЯ ЗАПИСКА		
				ПЕРЕМЕННЫЕ ДАННЫЕ ДЛЯ ИСПОЛНЕНИЙ		
			I.090.I-I 5-I 0070	ИЗДЕЛИЕ ЗАКЛАДНОЕ МН4		
				ДЕТАЛИ:		
				ПОЛОСА ГОСТ I03-76		
БЧ		I	6.I00.060.I20	-6XI00 L =I20	I	0,57КГ
				СТ.ОТД.ГОСТ 578I-82		
БЧ		2	I2.0II.420	ФI2 AI L =420	I	0,37КГ
БЧ		3	I2.0II.I60	ФI2 AI L =I60	I	0,I4КГ
БЧ		4	I2.0II.360	ФI2 AI L =360	I	0,32КГ
			I.090.I-I 5-I 0070-0I	ИЗДЕЛИЕ ЗАКЛАДНОЕ МН5		1,40
				ДЕТАЛИ:		
				ПОЛОСА ГОСТ I03-76		
БЧ		I	6.I00.060.I20	-6XI00 L =I20	I	0,57КГ
				СТ.ОТД.ГОСТ 578I-82		
БЧ		2	I2.0II.420	ФI2 AI L =420	I	0,37КГ
БЧ		3	I2.0II.I60	ФI2 AI L =I60	I	0,I4КГ
БЧ		4	I2.0II.360	ФI2 AI L =360	I	0,32КГ
						1,04

НАЧ.ОТД	ВОЛЫНСКИЙ		27.10
ГЛ.КОНСТ.	ШАЦ		26.10
Н.КОНТР.	ЕГОРОВ		26.10
ГИП	НИКОЛАЕВА		26.10
ГИП	КОНОВАЛОВА		26.10
ПРОВЕРИЛ	БЕРЛОВА		26.10
РАЗРАБ.	ХОРОШИЛОВА		26.10

I.090.I-I 5-I 0070

ИЗДЕЛИЕ ЗАКЛАДНОЕ МН

СТАДИЯ	ЛИСТ	ЛИСТОВ
Р		I

ЦНИИЭП торгово бытовых зданий и туристских комплексов

ФОРМАТ А4

ЛАВРИЧЕНКО

ОПЕРАТОР ТПП КОРТ

ЭПВЦ КиевЗНИИЭП

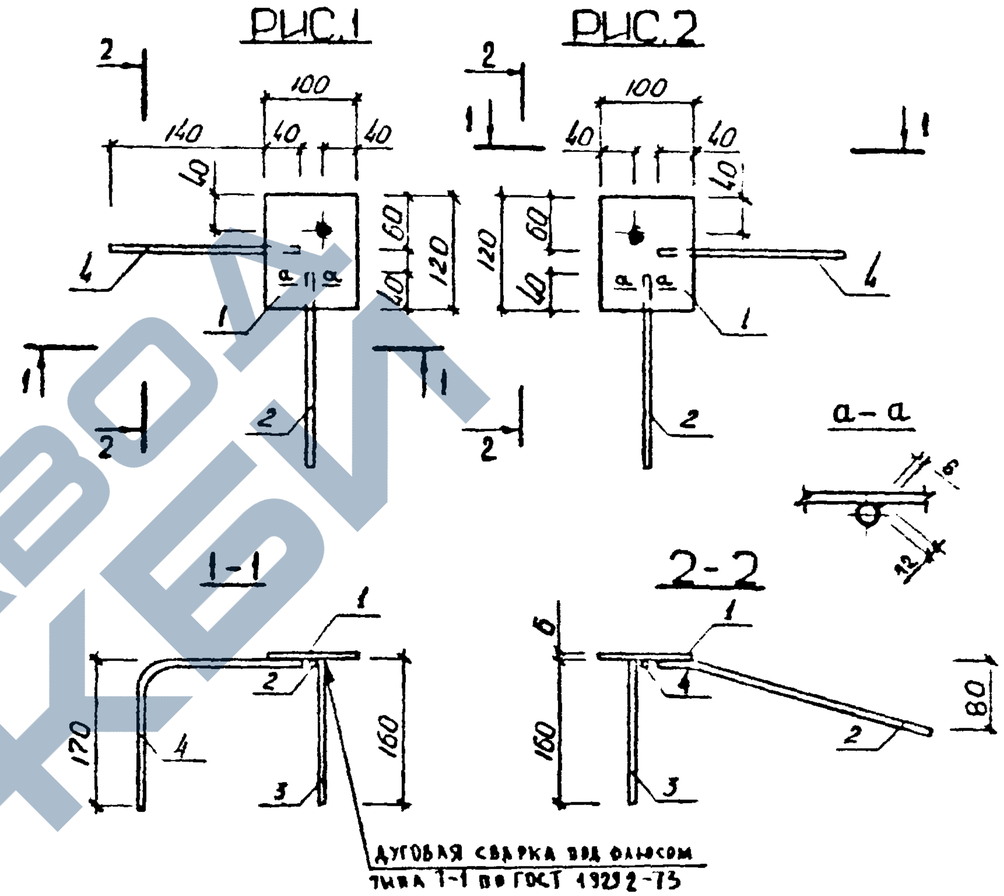

ОБОЗНАЧЕНИЕ	МАРКА	РИС.
I.090.I-I 5-I 0070	МН4	I
-0I	МН5	2

ВЗАМ. ИНВ №

ПОДП. И ДАТА

ИНВ № ПОДЛ.

НАЧ.ОТД	ВОЛЫНСКИЙ		27.10
ГЛ.КОНСТ	ШАЦ		26.10
Н.КОНТР.	ЕГОРОВ		26.10
ГИП	НИКОЛАЕВА		26.10
ГИП	КОНОВАЛОВА		26.10
ПРОВЕРИЛ	БЕРЛОВА		26.10
РАЗРАБ	ХОРОШИЛОВА		26.10

I.090.I-I 5-I 0070СБ

ИЗДЕЛИЕ ЗАКЛАДНОЕ МН

СТАДИЯ	МАССА	МАСШТАБ
Р	I.77I	
ЛИСТ	ЛИСТОВ I	

ЦНИИЭП торгово бытовых зданий и туристских комплексов

19265 72

ФОРМАТ А4

https://zavodjbi.com/

ФОРМАТ	ЗОНА	ПОЗ	ОБОЗНАЧЕНИЕ	НАИМЕНОВАНИЕ	КОЛ	ПРИМЕЧАНИЕ
				ДОКУМЕНТАЦИЯ:		
А4			I.090.I-I 5-I 0080 СБ	СБОРОЧНЫЙ ЧЕРТЕЖ		
А4			I.090.I-I 5-I 0000 ПЗ	ПОЯСНИТЕЛЬНАЯ ЗАПИСКА		
				ДЕТАЛИ:		
Г4		I	6.I00.060.I20	ПОЛОСА ГОСТ I03-76 -6XI00 L=I20 СТ.ОТД.ГОСТ 578I-82	I	0,57КГ
Б4		2	I2.0II.420	ФI2 AI L=420	2	0,37КГ
Б4		3	I2.0II.I60	ФI2 AI L=I60	I	0,I4КГ

НАЧ.ОТД	ВОЛЫНСКИЙ		27.10
ГЛ.КОНСТ	ШАЦ		26.10
Н.КОНТР	БЕРЛОВА		26.10
ГИП	НИКОЛАЕВА		26.10
ГИП	КОНОВАЛОВА		26.10
ПРОВЕРИЛ	ХОРОШИЛОВА		26.10
РАЗРАБ	ЕГОРОВ		26.10

I.090.I-I 5-I 0080

ИЗДЕЛИЕ ЗАКЛАДНОЕ МН6

СТАДИЯ	ЛИСТ	ЛИСТОВ
Р		I

ЦНИИЭП торгово-бытовых зданий и туристских комплексов

ФОРМАТ А4

ЛАВРЫЧЕНКО

ОПЕРАТОР ТПП КОРТ

ЭПВЦ КиевЗНИИЭП

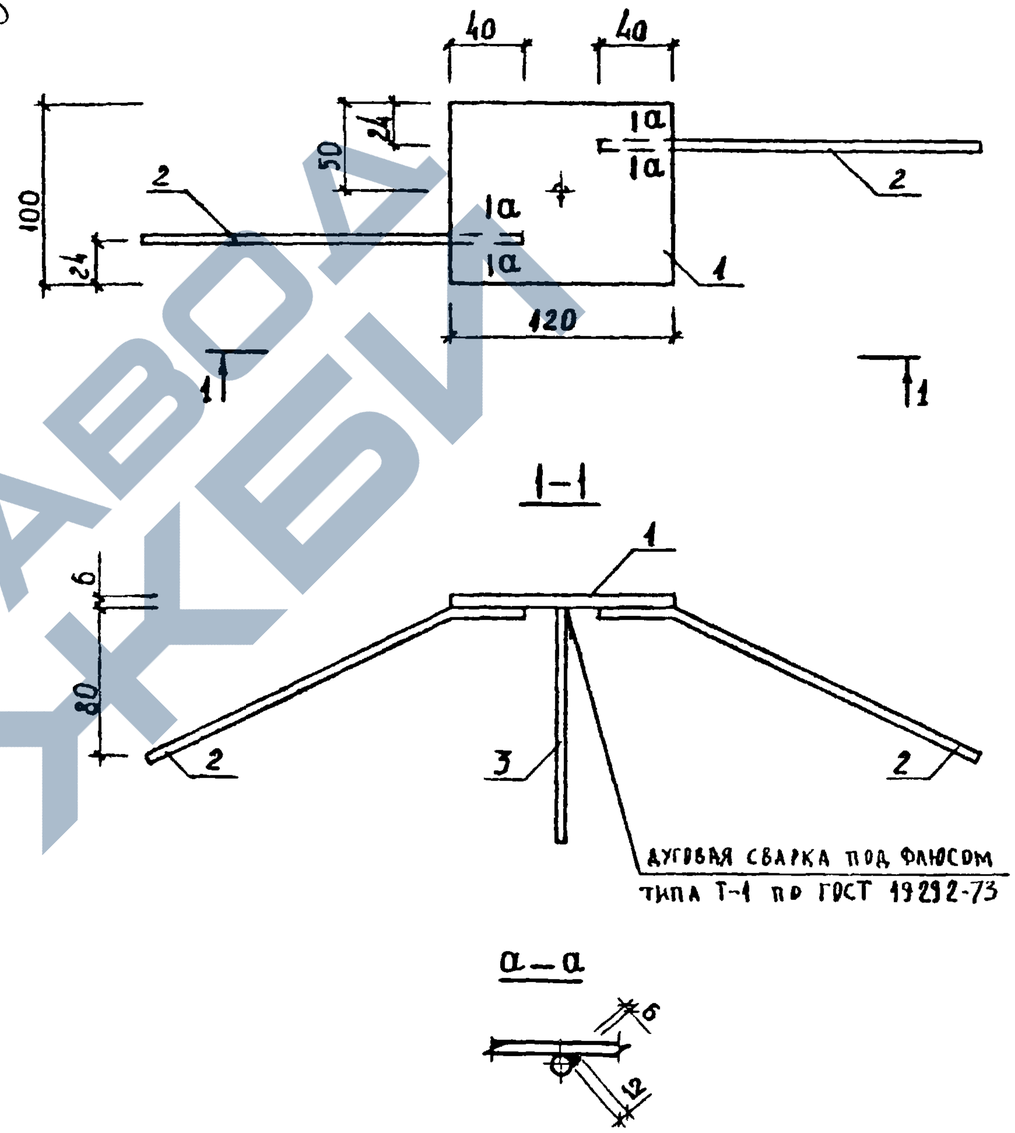

ВЗАМ ИНВ №

ПОДП И ДАТА

ИНВ № ПОДЛ

НАЧ ОТД	ВОЛЫНСКИЙ		27.10
ГЛ.КОНСТ	ШАЦ		26.10
Н.КОНТР.	БЕРЛОВА		26.10
ГИП	НИКОЛАЕВА		26.10
ГИП	КОНОВАЛОВА		26.10
ПРОВЕРИЛ	ХОРОШИЛОВА		26.10
РАЗРАБ	ЕГОРОВ		26.10

I.090.I-I 5-I 0080СБ

ИЗДЕЛИЕ ЗАКЛАДНОЕ МН6

СТАДИЯ	МАССА	МАСШТАБ
Р	I.452	
ЛИСТ	ЛИСТОВ I	

ЦНИИЭП торгово-бытовых зданий и туристских комплексов

19265 73

ФОРМАТ А4

ЗАВОД ЖБИ
https://zavodjbi.com/

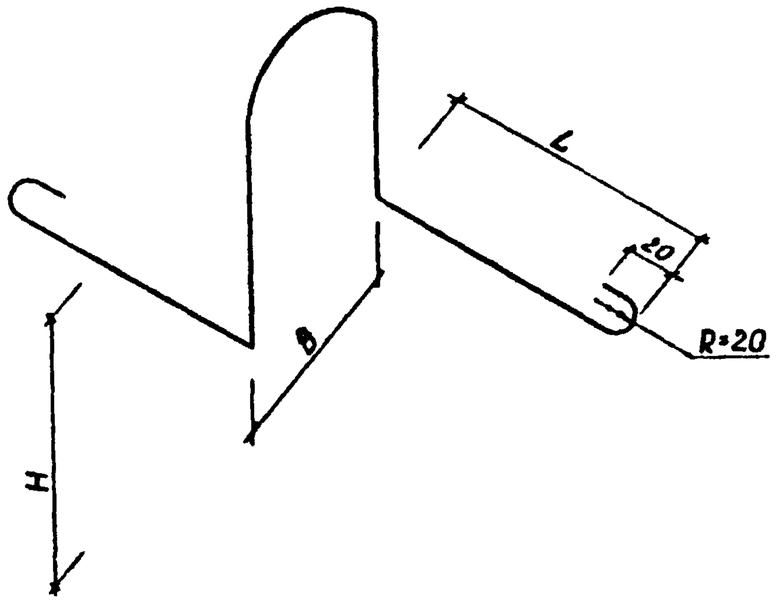

ОБОЗНАЧЕНИЕ	МАРКА	L, мм	B, мм	H, мм	ДЛИНА МАРКИ, мм	D, мм	МАССА, кг
I.090.I-I 5-I 0001	СП1	250	I60	I80	II60	I0	0,7I0
-0I	СП2	280	I60	I80	I220	I2	I,080
-02	СП3	360	I60	I80	I380	I8	2,755
-03	СП4	I80	60	I70	900	I0	0,554
-04	СП5	240	60	I70	I020	I2	0,905
-05	СП6	320	60	I70	I280	I4	I,550

НАЧ. ОТД.	ВОЛЫНСКИЙ		27.10	I.090.I-I 5-I 0001			
ГЛ. КОНСТ	ШАЦ		26.10	ПЕТЛЯ СТРОПОВОЧНАЯ СП	СТАДИЯ: Р	МАССА: СМ ТАБЛ	МАСШТАБ
Н. КОНТР.	ЕГОРОВ		26.10		ЛИСТ	ЛИСТОВ I	
ГИП	НИКОЛАЕВА		26.10				
ГИП	КОНОВАЛОВА		26.10	КЛАСС А-I	ЦНИИЭП торгово бытовых зданий и туристских комплексов		
ПРОВЕРИЛ	ХОРОШИЛОВА		26.10	ГОСТ 578I-82			
РАЗРАБ.	БЕРЛОВА		26.10				

ФОРМАТ А4

ЭПВЦ КиевЗНИИЭП | ОПЕРАТОР ТПП КОРТ | ЛАВРИЧЕНКО

ОБОЗНАЧЕНИЕ	МАРКА	L, мм	D, мм	МАССА, кг
I.090.I-I 5-I 0002	СН1	5980	I0	3,680
-0I	СН2	5980	I2	5,3I9
-02	СН3	7I80	I0	4,424
-03	СН4	7I80	I2	6,37I
-04	СН5	7I80	I4	8,672
-05	СН6	7I80	I6	II,32
-06	СН7	5980	I4	7,222

ВЗАМ. ИНВ. № | ПОДП. И ДАТА | ИНВ. № ПОДЛ.

НАЧ. ОТД.	ВОЛЫНСКИЙ		27.10	I.090.I-I 5-I 0002			
ГЛ. КОНСТ	ШАЦ		26.10	СТЕРЖЕНЬ НАПРЯГАЕМЫЙ СН	СТАДИЯ: Р	МАССА: СМ ТАБЛ	МАСШТАБ
Н. КОНТР.	ЕГОРОВ		26.10		ЛИСТ	ЛИСТОВ I	
ГИП	НИКОЛАЕВА		26.10				
ГИП	КОНОВАЛОВА		26.10	КЛАСС АТ-У	ЦНИИЭП торгово бытовых зданий и туристских комплексов		
ПРОВЕРИЛ	ХОРОШИЛОВА		26.10	ГОСТ I0884-8I			
РАЗРАБ.	БЕРЛОВА		26.10				

19265 74

ФОРМАТ А4

ЗАВОД ЖБИ

НАИМЕНОВАНИЕ	КОЛИЧЕСТВО НА МАРКУ																	
	ПК 30.6-4.5Т	ПК 30.6-6Т	ПК 30.6-8Т	ПК 30.6-12 5Т	ПК 60.6-4.5АТУТ	ПК 60.6-6 АТУТ	ПК 60.6-8 АТУТ	ПК 60.6-12.5АТУТ	ПК 72.6-4.5АТУТ	ПК 72.6-6 АТУТ	ПК 72.6-8 АТУТ	ПК 30.12-4.5Т	ПК 30.12-6 Т	ПК 30.12-8 Т	ПК 30.12-12.5Т	ПК 60.12-4.5АТУТ	ПК 60.12-6 АТУТ	ПК 60.12-8 АТУТ
МАССА СТАЛИ, КГ	12.35	13.88	15.11	17.08	19.10	22.34	24.05	31.97	29.39	31.33	39.23	15.91	17.23	21.43	21.43	30.41	30.41	37.51
НАПРЯГАЕМАЯ АРМАТУРА	-	-	-	-	7.369	10.61	10.61	15.92	15.22	17.16	22.65	-	-	-	-	14.74	14.74	18.42
КЛАСС АТ-У	-	-	-	-	7.369	10.61	10.61	15.92	15.22	17.16	22.65	-	-	-	-	14.74	14.74	18.42
Ф10 АТ-У ГОСТ 10884-81	-	-	-	-	7.369	-	-	-	8.848	4.424	-	-	-	-	-	14.74	14.74	18.42
Ф12 АТ-У ГОСТ 10884-81	-	-	-	-	-	10.61	10.61	15.92	6.371	12.74								
Ф16 АТ-У ГОСТ 10884-81	-	-	-	-	-	-	-	-	-	-	22.65							
ИЗДЕЛИЯ АРМАТУРНЫЕ	3.683	5.215	6.444	8.414	3.064	3.064	4.771	7.390	5.506	5.506	7.917	7.249	8.562	12.77	12.77	5.543	5.543	8.958
СТАЛЬ АРМАТУРНАЯ	3.683	5.215	6.444	8.414	3.064	3.064	4.771	7.390	5.506	5.506	7.917	7.249	8.562	12.77	12.77	5.543	5.543	8.958
КЛАСС А-Ш	1.969	3.501	3.501	5.472	-	-	-	1.823	-	-	1.823	3.939	5.252	7.003	7.003			
Ф6 А-Ш ГОСТ 5781-82	1.969	-	-	-	-	-	-	-	-	-	-	3.939	5.252					
Ф8 А-Ш ГОСТ 5781-82	-	3.501	3.501	-	-	-	-	-	-	-	-	-	-	7.003	7.003			
Ф10 А-Ш ГОСТ 5781-82	-	-	-	5.472	-	-	-	1.823	-	-	1.823							
КЛАСС ВР-I	1.713	1.713	2.941	2.941	3.064	3.064	4.771	5.565	5.505	5.505	6.093	3.309	3.309	5.765	5.765	5.542	5.542	8.957
Ф3 ВР-I ГОСТ 6727-80	1.040	1.040	1.040	1.040	2.197	2.197	2.197	2.197	2.612	2.612	2.612	1.962	1.962	1.962	1.962	4.084	4.084	4.084
Ф4 ВР-I ГОСТ 6727-80	0.673	0.673	1.901	1.901	0.866	0.866	2.573	1.983	2.893	2.893	1.843	1.347	1.347	3.803	3.803	1.458	1.458	4.873
Ф5 ВР-I ГОСТ 6727-80	-	-	-	-	-	-	-	1.385	-	-	1.637							
ИЗДЕЛИЯ ЗАКЛАДНЫЕ	8.664	8.664	8.664	8.664	8.664	8.664	8.664	8.664	8.664	8.664	8.664	8.664	8.664	8.664	8.664	10.13	10.13	10.13
СТАЛЬ АРМАТУРНАЯ	6.405	6.405	6.405	6.405	6.405	6.405	6.405	6.405	6.405	6.405	6.405	6.405	6.405	6.405	6.405	7.876	7.876	7.876
КЛАСС А-I	6.404	6.404	6.404	6.404	6.404	6.404	6.404	6.404	6.404	6.404	6.404	6.404	6.404	6.404	6.404	7.875	7.875	7.875
Ф10 А-I ГОСТ 5781-82	2.858	2.858	2.858	2.858	2.858	2.858	2.858	2.858	2.858	2.858	2.858	2.858	2.858	2.858	2.858			
Ф12 А-I ГОСТ 5781-82	3.546	3.546	3.546	3.546	3.546	3.546	3.546	3.546	3.546	3.546	3.546	3.546	3.546	3.546	3.546	7.875	7.875	7.875
СТАЛЬ ПРОКАТНАЯ	2.260	2.260	2.260	2.260	2.260	2.260	2.260	2.260	2.260	2.260	2.260	2.260	2.260	2.260	2.260	2.260	2.260	2.260
ПОЛОСОВАЯ	2.260	2.260	2.260	2.260	2.260	2.260	2.260	2.260	2.260	2.260	2.260	2.260	2.260	2.260	2.260	2.260	2.260	2.260
-6Х100 ГОСТ 103-76	2.260	2.260	2.260	2.260	2.260	2.260	2.260	2.260	2.260	2.260	2.260	2.260	2.260	2.260	2.260	2.260	2.260	2.260
ВСт3кп2 ГОСТ 380-71*																		

НАЧ.ОТД.	ВОЛЫНСКИЙ		27.10
ГЛ.КОНСТ	ШАЦ		26.10
Н.КОНТР.	ЕГОРОВ		26.10
ГИП	НИКОЛАЕВА		26.10
ГИП	КОНОВАЛОВА		26.10
ПРОВЕРИЛ	БЕРЛОВА		26.10
РАЗРАБ.	ХОРОШИЛОВА		26.10

I.090.I-I 5-I 0000ВС

ВЫБОРКА СТАЛИ

СТАДИЯ	ЛИСТ	ЛИСТОВ
Р	I	5

ЦНИИЭП торгово-бытовых зданий и туристских комплексов

19265 75

ФОРМАТ А3

НАИМЕНОВАНИЕ	КОЛИЧЕСТВО НА МАРКУ																	
	ПК 60.12-12.5АТУТ	ПК 72.12-4.5АТУТ	ПК 72.12-6АТУТ	ПК 72.12-8АТУТ	ПК 60.12-4.5АТУТ-I	ПК 60.12-6АТУТ-I	ПК 60.12-8АТУТ-I	ПК 72.12-4.5АТУТ-I	ПК 72.12-6АТУТ-I	ПК 72.12-8АТУТ-I	ПК 30.15-4.5Т	ПК 30.15-6Т	ПК 30.15-8Т	ПК 30.15-12.5Т	ПК 60.15-4.5АТУТ	ПК 60.15-6АТУТ	ПК 60.15-8АТУТ	ПК 60.15-12.5АТУТ
МАССА СТАЛИ, КГ	52.89	42.63	50.59	63.56	31.50	31.50	38.60	46.96	54.93	67.89	17.96	17.96	22.17	24.50	38.86	38.86	45.51	64.71
НАПРЯГАЕМАЯ АРМАТУРА	28.59	22.12	30.08	38.22	14.74	14.74	18.42	22.12	30.08	38.22	-	-	-	-	22.11	22.11	25.35	39.21
КЛАСС АТ-У	28.59	22.12	30.08	38.22	14.74	14.74	18.42	22.12	30.08	38.22	-	-	-	-	22.11	22.11	25.35	39.21
Ф10 АТ-У ГОСТ 10884-81	7.369	22.12	-	-	14.74	14.74	18.42	22.12	-	-	-	-	-	-	22.11	22.11	14.74	7.369
Ф12 АТ-У ГОСТ 10884-81	21.22	-	12.74	38.22	-	-	-	-	12.74	38.22	-	-	-	-	-	-	10.61	31.84
Ф14 АТ-У ГОСТ 10884-81	-	-	17.34	-	-	-	-	-	17.34									
ИЗДЕЛИЯ АРМАТУРНЫЕ	14.16	10.38	10.38	15.20	5.543	5.543	8.958	10.38	10.38	15.20	9.296	9.296	13.50	15.84	6.616	6.616	10.03	15.37
СТАЛЬ АРМАТУРНАЯ	14.16	10.38	10.38	15.20	5.543	5.543	8.958	10.38	10.38	15.20	9.296	9.296	13.50	15.84	6.616	6.616	10.03	15.37
КЛАСС А-Ш	3.646	-	-	3.646	-	-	-	-	-	3.646	5.252	5.252	7.003	9.338	-	-	-	3.646
Ф6 А-Ш ГОСТ 5781-82	-	-	-	-	-	-	-	-	-	-	5.252	5.252						
Ф8 А-Ш ГОСТ 5781-82	-	-	-	-	-	-	-	-	-	-	-	-	7.003	9.338				
Ф10 А-Ш ГОСТ 5781-82	3.646	-	-	3.646	-	-	-	-	-	3.646	-	-	-	-	-	-	-	3.646
КЛАСС ВР-I	10.51	10.38	10.38	11.55	5.542	5.542	8.957	10.38	10.38	11.55	4.043	4.043	6.499	6.499	6.616	6.616	10.03	11.72
Ф3 ВР-I ГОСТ 6727-80	4.084	4.865	4.865	4.865	4.084	4.084	4.084	4.865	4.865	4.865	2.341	2.341	2.341	2.341	4.862	4.862	4.862	4.862
Ф4 ВР-I ГОСТ 6727-80	3.659	5.511	5.511	3.412	1.458	1.458	4.873	5.511	5.511	3.412	1.702	1.702	4.158	4.158	1.754	1.754	5.169	4.087
Ф5 ВР-I ГОСТ 6727-80	2.770	-	-	3.274	-	-	-	-	-	3.274	-	-	-	-	-	-	-	2.770
ИЗДЕЛИЯ ЗАКЛАДНЫЕ	10.13	10.13	10.13	10.13	11.22	11.22	11.22	14.47	14.47	14.47	8.664	8.664	8.664	8.664	10.13	10.13	10.13	10.13
СТАЛЬ АРМАТУРНАЯ	7.876	7.876	7.876	7.876	8.394	8.394	8.394	9.949	9.949	9.949	6.405	6.405	6.405	6.405	7.876	7.876	7.876	7.876
КЛАСС А-I	7.875	7.875	7.875	7.875	8.393	8.393	8.393	9.947	9.947	9.947	6.404	6.404	6.404	6.404	7.875	7.875	7.875	7.875
Ф6 А-I ГОСТ 5781-82	-	-	-	-	0.022	0.022	0.022	0.088	0.088	0.088								
Ф10 А-I ГОСТ 5781-82	-	-	-	-	-	-	-	-	-	-	2.858	2.858	2.858	2.858				
Ф12 А-I ГОСТ 5781-82	7.875	7.875	7.875	7.875	8.371	8.371	8.371	9.860	9.860	9.860	3.546	3.546	3.546	3.546	7.875	7.875	7.875	7.875
СТАЛЬ ПРОКАТНАЯ	2.260	2.260	2.260	2.260	2.824	2.824	2.824	4.519	4.519	4.519	2.260	2.260	2.260	2.260	2.260	2.260	2.260	2.260
ПОЛОСОВАЯ	2.260	2.260	2.260	2.260	2.824	2.824	2.824	4.519	4.519	4.519	2.260	2.260	2.260	2.260	2.260	2.260	2.260	2.260
-6Х100 ГОСТ 103-76	2.260	2.260	2.260	2.260	2.824	2.824	2.824	4.519	4.519	4.519	2.260	2.260	2.260	2.260	2.260	2.260	2.260	2.260
ВСТ3кп2 ГОСТ 380-71*																		

НАИМЕНОВАНИЕ	КОЛИЧЕСТВО НА МАРКУ																	
	ПК 72.15-4.5АТУТ	ПК 72.15-6АТУТ	ПК 72.15-8АТУТ	ПК 60.15-4.5АТУТ-I	ПК 60.15-6АТУТ-I	ПК 60.15-8АТУТ-I	ПК 72.15-4.5АТУТ-I	ПК 72.15-6АТУТ-I	ПК 72.15-8АТУТ-I	ПК 60.30-4.5АТУТ	ПК 60.30-6АТУТ	ПК 60.30-8АТУТ	ПК 72.30-4.5АТУТ	ПК 72.30-6АТУТ	ПК 72.30-8АТУТ	ПК 60.30-4.5АТУТ-I	ПК 60.30-6АТУТ-I	ПК 60.30-8АТУТ-I
МАССА СТАЛИ, КГ	53.35	61.13	77.52	39.94	39.94	46.60	57.68	65.47	81.86	71.19	71.19	87.75	103.7	120.3	152.0	72.27	72.27	88.83
НАПРЯГАЕМАЯ АРМАТУРА	30.43	38.22	50.97	22.11	22.11	25.35	30.43	38.22	50.97	36.85	36.85	46.57	56.98	73.62	98.04	36.85	36.85	46.57
КЛАСС АТ-У	30.43	38.22	50.97	22.11	22.11	25.35	30.43	38.22	50.97	36.85	36.85	46.57	56.98	73.62	98.04	36.85	36.85	46.57
Ф10 АТ-У ГОСТ 10884-81	17.69	-	-	22.11	22.11	14.74	17.69	-	-	36.85	36.85	14.74	44.24	35.39	8.848	36.85	36.85	14.74
Ф12 АТ-У ГОСТ 10884-81	12.74	38.22	50.97	-	-	10.61	12.74	38.22	50.97	-	-	31.84	12.74	38.22	89.19	-	-	31.84
ИЗДЕЛИЯ АРМАТУРНЫЕ	12.78	12.78	16.42	6.616	6.616	10.03	12.78	12.78	16.42	17.52	17.52	24.35	29.86	29.86	37.15	17.52	17.52	24.35
СТАЛЬ АРМАТУРНАЯ	12.78	12.78	16.42	6.616	6.616	10.03	12.78	12.78	16.42	17.52	17.52	24.35	29.86	29.86	37.15	17.52	17.52	24.35
КЛАСС А-Ш	-	-	3.646	-	-	-	-	-	3.646	-	-	-	-	-	7.293			
Ф10 А-Ш ГОСТ 5781-82	-	-	3.646	-	-	-	-	-	3.646	-	-	-	-	-	7.293			
КЛАСС ВР-I	12.77	12.77	12.77	6.616	6.616	10.03	12.77	12.77	12.77	17.52	17.52	24.35	29.85	29.85	29.85	17.52	17.52	24.35
Ф3 ВР-I ГОСТ 6727-80	5.793	5.793	5.793	4.862	4.862	4.862	5.793	5.793	5.793	9.743	9.743	9.743	11.62	11.62	11.62	9.743	9.743	9.743
Ф4 ВР-I ГОСТ 6727-80	3.708	3.708	3.708	1.754	1.754	5.169	3.708	3.708	3.708	4.576	4.576	11.40	8.483	8.483	8.483	4.576	4.576	11.40
Ф5 ВР-I ГОСТ 6727-80	3.274	3.274	3.274	-	-	-	3.274	3.274	3.274	3.202	3.202	3.202	9.751	9.751	9.751	3.202	3.202	3.202
ИЗДЕЛИЯ ЗАКЛАДНЫЕ	10.13	10.13	10.13	11.22	11.22	11.22	14.47	14.47	14.47	16.82	16.82	16.82	16.82	16.82	16.82	17.91	17.91	17.91
СТАЛЬ АРМАТУРНАЯ	7.876	7.876	7.876	8.394	8.394	8.394	9.949	9.949	9.949	14.56	14.56	14.56	14.56	14.56	14.56	15.08	15.08	15.08
КЛАСС А-I	7.875	7.875	7.875	8.393	8.393	8.393	9.947	9.947	9.947	14.56	14.56	14.56	14.56	14.56	14.56	15.08	15.08	15.08
Ф6 А-I ГОСТ 5781-82	-	-	-	0.022	0.022	0.022	0.088	0.088	0.088	-	-	-	-	-	-	0.022	0.022	0.022
Ф12 А-I ГОСТ 5781-82	7.875	7.875	7.875	8.371	8.371	8.371	9.860	9.860	9.860	3.546	3.546	3.546	3.546	3.546	3.546	4.042	4.042	4.042
Ф18 А-I ГОСТ 5781-82	-	-	-	-	-	-	-	-	-	11.02	11.02	11.02	11.02	11.02	11.02	11.02	11.02	11.02
СТАЛЬ ПРОКАТНАЯ	2.260	2.260	2.260	2.824	2.824	2.824	4.519	4.519	4.519	2.260	2.260	2.260	2.260	2.260	2.260	2.824	2.824	2.824
ПОЛОСОВАЯ	2.260	2.260	2.260	2.824	2.824	2.824	4.519	4.519	4.519	2.260	2.260	2.260	2.260	2.260	2.260	2.824	2.824	2.824
-6X100 ГОСТ 103-76	2.260	2.260	2.260	2.824	2.824	2.824	4.519	4.519	4.519	2.260	2.260	2.260	2.260	2.260	2.260	2.824	2.824	2.824
ВСТ3кп2 ГОСТ 380-71*																		

НАИМЕНОВАНИЕ	КОЛИЧЕСТВО НА МАРКУ																	
	ПК 72.30-4.5АТУТ-I	ПК 72.30-6АТУТ-I	ПК 72.30-8АТУТ-I	ПР 30.I5-6Т	ПР 30.I5-8Т	ПР 60.I5-6Т	ПР 60.I5-8Т	ПР 72.I5-6АТУТ	ПР 72.I5-8АТУТ	ПР 30.I5-6Т-I	ПР 30.I5-8Т-I	ПР 60.I5-6АТУТ-I	ПР 60.I5-8АТУТ-I	ПР 72.I5-6АТУТ-I	ПР 72.I5-8АТУТ-I	ПР 30.I5-6Т-2	ПР 30.I5-8Т-2	ПР 60.I5-6АТУТ-2
МАССА СТАЛИ, КГ	108.0	124.7	156.4	31.08	33.70	69.61	80.23	110.8	146.9	36.88	39.51	75.42	86.03	116.6	152.7	30.64	33.26	69.18
НАПРЯГАЕМАЯ АРМАТУРА	56.98	73.62	98.04	-	-	25.05	35.67	57.33	62.64	-	-	25.05	35.67	57.33	62.64	-	-	25.05
КЛАСС АТ-У	56.98	73.62	98.04	-	-	25.05	35.67	57.33	62.64	-	-	25.05	35.67	57.33	62.64	-	-	25.05
Ф10 АТ-У ГОСТ 10884-81	44.24	35.39	8.848															
Ф12 АТ-У ГОСТ 10884-81	12.74	38.22	89.19	-	-	10.61	21.22	-	-	-	-	10.61	21.22	-	-	-	-	10.61
Ф14 АТ-У ГОСТ 10884-81	-	-	-	-	-	14.44	14.44	34.69	17.34	-	-	14.44	14.44	34.69	17.34	-	-	14.44
Ф16 АТ-У ГОСТ 10884-81	-	-	-	-	-	-	-	22.65	45.29	-	-	-	-	22.65	45.29			
ИЗДЕЛИЯ АРМАТУРНЫЕ	29.86	29.86	37.15	23.27	25.89	35.35	35.35	41.64	72.41	23.27	25.89	35.35	35.35	41.64	72.41	22.83	25.46	34.91
СТАЛЬ АРМАТУРНАЯ	29.86	29.86	37.15	23.27	25.89	35.35	35.35	41.64	72.41	23.27	25.89	35.35	35.35	41.64	72.41	22.83	25.46	34.91
КЛАСС А-Ш	-	-	7.293	11.96	14.59	9.401	9.401	11.29	45.17	11.96	14.59	9.401	9.401	11.29	45.17	11.96	14.59	9.401
Ф8 А-Ш ГОСТ 5781-82	-	-	-	4.668	-	9.401	9.401	11.29	-	4.668	-	9.401	9.401	11.29	-	4.668	-	9.401
Ф10 А-Ш ГОСТ 5781-82	-	-	7.293	7.295	14.59	-	-	-	-	7.295	14.59	-	-	-	-	7.295	14.59	
Ф16 А-Ш ГОСТ 5781-82	-	-	-	-	-	-	-	-	45.17	-	-	-	-	-	45.17			
КЛАСС ВР-I	29.85	29.85	29.85	11.29	11.29	25.94	25.94	30.33	27.23	11.29	11.29	25.94	25.94	30.33	27.23	10.86	10.86	25.50
Ф3 ВР-I ГОСТ 6727-80	11.62	11.62	11.62															
Ф4 ВР-I ГОСТ 6727-80	8.483	8.483	8.483	6.454	6.454	8.309	8.309	9.489	8.972	6.454	6.454	8.309	8.309	9.489	8.972	6.223	6.223	8.078
Ф5 ВР-I ГОСТ 6727-80	9.751	9.751	9.751	4.841	4.841	17.63	17.63	20.85	18.26	4.841	4.841	17.63	17.63	20.85	18.26	4.633	4.633	17.42
ИЗДЕЛИЯ ЗАКЛАДНЫЕ	21.16	21.16	21.16	7.811	7.811	9.213	9.213	11.77	11.77	13.62	13.62	15.02	15.02	17.58	17.58	7.811	7.811	9.213
СТАЛЬ АРМАТУРНАЯ	16.64	16.64	16.64	5.551	5.551	6.953	6.953	9.516	9.516	9.098	9.098	10.50	10.50	13.06	13.06	5.551	5.551	6.953
КЛАСС А-I	16.64	16.64	16.64	5.550	5.550	6.952	6.952	9.515	9.515	9.097	9.097	10.50	10.50	13.06	13.06	5.550	5.550	6.952
Ф6 А-I ГОСТ 5781-82	0.088	0.088	0.088															
Ф10 А-I ГОСТ 5781-82	-	-	-	2.217	2.217	-	-	-	-	2.217	2.217	-	-	-	-	2.217	2.217	
Ф12 А-I ГОСТ 5781-82	5.531	5.531	5.531	3.333	3.333	6.952	6.952	3.333	3.333	6.879	6.879	10.50	10.50	6.879	6.879	3.333	3.333	6.952
Ф14 А-I ГОСТ 5781-82	-	-	-	-	-	-	-	6.183	6.183	-	-	-	-	6.183	6.183			
Ф18 А-I ГОСТ 5781-82	11.02	11.02	11.02															
СТАЛЬ ПРОКАТНАЯ ПОЛОСОВАЯ	4.519	4.519	4.519	2.260	2.260	2.260	2.260	2.260	2.260	4.519	4.519	4.519	4.519	4.519	4.519	2.260	2.260	2.260
-6X100 ГОСТ 103-76	4.519	4.519	4.519	2.260	2.260	2.260	2.260	2.260	2.260	4.519	4.519	4.519	4.519	4.519	4.519	2.260	2.260	2.260
ВСт3кп2 ГОСТ 380-71*	4.519	4.519	4.519	2.260	2.260	2.260	2.260	2.260	2.260	4.519	4.519	4.519	4.519	4.519	4.519	2.260	2.260	2.260

НАИМЕНОВАНИЕ	КОЛИЧЕСТВО НА МАРКУ								
	ПР 60 .I5-8 АТУТ-2	ПР 72 .I5-6 АТУТ-2	ПР 72 .I5-8 АТУТ-2	ПР 30 .I5-6 Т-3	ПР 30 .I5-6 Т-3	ПР 60 .I5-8 АТУТ-3	ПР 60 .I5-6 АТУТ-3	ПР 72 .I5-6 АТУТ-3	ПР 72 .I5-8 АТУТ-3
МАССА СТАЛИ, КГ	79.79	110.3	146.4	30.96	33.59	69.50	80.11	110.7	146.7
НАПРЯГАЕМАЯ АРМАТУРА	35.67	57.33	62.64	-	-	25.05	35.67	57.33	62.64
КЛАСС АТ-У	35.67	57.33	62.64	-	-	25.05	35.67	57.33	62.64
Ф12 АТ-У ГОСТ 10884-81	21.22	-	-	-	-	10.61	21.22		
Ф14 АТ-У ГОСТ 10884-81	14.44	34.69	17.34	-	-	14.44	14.44	34.69	17.34
Ф16 АТ-У ГОСТ 10884-81	-	22.65	45.29	-	-	-	-	22.65	45.29
ИЗДЕЛИЯ АРМАТУРНЫЕ	34.91	41.20	71.97	23.16	25.78	35.24	35.24	41.53	72.30
СТАЛЬ АРМАТУРНАЯ	34.91	41.20	71.97	23.16	25.78	35.24	35.24	41.53	72.30
КЛАСС А-III	9.401	11.29	45.17	11.96	14.59	9.401	9.401	11.29	45.17
Ф8 А-III ГОСТ 5781-82	9.401	11.29	-	4.668	-	9.401	9.401	11.29	
Ф10 А-III ГОСТ 5781-82	-	-	-	7.295	14.59				
Ф16 А-III ГОСТ 5781-82	-	-	45.17	-	-	-	-	-	45.17
КЛАСС ВР-I	25.50	29.90	26.79	11.18	11.18	25.83	25.83	30.22	27.12
Ф4 ВР-I ГОСТ 6727-80	8.078	9.258	8.741	6.342	6.342	8.197	8.197	9.377	8.860
Ф5 ВР-I ГОСТ 6727-80	17.42	20.64	18.05	4.841	4.841	17.63	17.63	20.85	18.26
ИЗДЕЛИЯ ЗАКЛАДНЫЕ	9.213	11.77	11.77	7.811	7.811	9.213	9.213	11.77	11.77
СТАЛЬ АРМАТУРНАЯ	6.953	9.516	9.516	5.551	5.551	6.953	6.953	9.516	9.516
КЛАСС А-I	6.952	9.515	9.515	5.550	5.550	6.952	6.952	9.515	9.515
Ф10 А-I ГОСТ 5781-82	-	-	-	2.217	2.217				
Ф12 А-I ГОСТ 5781-82	6.952	3.333	3.333	3.333	3.333	6.952	6.952	3.333	3.333
Ф14 А-I ГОСТ 5781-82	-	6.183	6.183	-	-	-	-	6.183	6.183
СТАЛЬ ПРОКАТНАЯ	2.260	2.260	2.260	2.260	2.260	2.260	2.260	2.260	2.260
ПОЛОСОВАЯ	2.260	2.260	2.260	2.260	2.260	2.260	2.260	2.260	2.260
-6Х100 ГОСТ 103-76	2.260	2.260	2.260	2.260	2.260	2.260	2.260	2.260	2.260
ВСт3кп2 ГОСТ 380-71*									

КиевЗНИИЭП
https://zavodjbi.com/