https://zavodjbi.com/

ТИПОВЫЕ КОНСТРУКЦИИ, ИЗДЕЛИЯ И УЗЛЫ ЗДАНИЙ И СООРУЖЕНИЙ.

СЕРИЯ 1.141-1

ПАНЕЛИ ПЕРЕКРЫТИЙ ЖЕЛЕЗОБЕТОННЫЕ МНОГОПУСТОТНЫЕ

ВЫПУСК 65

ПРЕДВАРИТЕЛЬНО НАПРЯЖЕННЫЕ ПАНЕЛИ С КРУГЛЫМИ ПУСТОТАМИ ДЛИНОЙ 6280, 5980, 5680, 5380, 5080 И 4780 мм, ШИРИНОЙ 1790, 1490, 1190 И 990 мм, АРМИРОВАННЫЕ ВЫСОКОПРОЧНОЙ АРМАТУРНОЙ ПРОВОЛОКОЙ КЛАССА Вр-II С ВЫСАЖЕННЫМИ АНКЕРНЫМИ ГОЛОВКАМИ

МЕТОД НАТЯЖЕНИЯ - ЭЛЕКТРОТЕРМИЧЕСКИЙ

РАБОЧИЕ ЧЕРТЕЖИ

20924
ЦЕНА 2-93

https://zavodjbi.com/

https://zavodjbi.com/

ЦЕНТРАЛЬНЫЙ ИНСТИТУТ ТИПОВОГО ПРОЕКТИРОВАНИЯ
ГОССТРОЯ СССР

Москва, А-445, Смольная ул., 22

Сдано в печать I 1986 года

Заказ № Тираж 3040 экз

https://zavodjbi.com/

ТИПОВЫЕ КОНСТРУКЦИИ, ИЗДЕЛИЯ И УЗЛЫ ЗДАНИЙ И СООРУЖЕНИЙ.

СЕРИЯ 1.141-1

ПАНЕЛИ ПЕРЕКРЫТИЙ ЖЕЛЕЗОБЕТОННЫЕ МНОГОПУСТОТНЫЕ

ВЫПУСК 65

ПРЕДВАРИТЕЛЬНО НАПРЯЖЕННЫЕ ПАНЕЛИ С КРУГЛЫМИ ПУСТОТАМИ ДЛИНОЙ 6280, 5980, 5680, 5380, 5080 И 4780 мм, ШИРИНОЙ 1790, 1490, 1190 И 990 мм, АРМИРОВАННЫЕ ВЫСОКОПРОЧНОЙ АРМАТУРНОЙ ПРОВОЛОКОЙ КЛАССА Вр-II С ВЫСАЖЕННЫМИ АНКЕРНЫМИ ГОЛОВКАМИ

МЕТОД НАТЯЖЕНИЯ - ЭЛЕКТРОТЕРМИЧЕСКИЙ

РАБОЧИЕ ЧЕРТЕЖИ

Разработаны ЦНИИЭП жилища
Рук. отделения проектных работ — В.М. Острецов
Начальник отдела №24 — Н.Б. Росинский
Гл. инженер проекта — Н.А. Лихацкая

при участии НИИЖБ

Зам. директора — Н.Н. Коровин
Рук. лаборатории предварительно напряженных конструкций — Г.И. Бердичевский
Рук. сектора предварительно напряженных конструкций зданий — Б.Г. Крамарь

Утверждены и введены в действие с 20.12.85 г
Госгражданстроем
приказ №372 от 29.11.85 г.

https://zavodjbi.com/

Обозначение	Наименование	Стр.
1.141-1.65 000 ТО	Техническое описание	3
1.141-1.65 100	Панель перекрытия многопустотная	
	шириной 1790 мм	31
1.141-1.65 100 СБ	Панель перекрытия многопустотная	
	шириной 1790 мм.	
	Сборочный чертеж	33
1.141-1.65 200	Панель перекрытия многопустотная	
	шириной 1490 мм	37
1.141-1.65 200 СБ	Панель. перекрытия многопустотная	
	шириной 1490 мм.	
	Сборочный чертеж	39
1.141-1.65 300	Панель перекрытия многопустотная	
	шириной 1190 мм	42
1.141-1.65 300 СБ	Панель перекрытия многопустотная	
	шириной 1190 мм.	
	Сборочный чертеж	44
1.141-1.65 400	Панель перекрытия многопустотная	
	шириной 990 мм	46
1.141-1.65 400 СБ	Панель перекрытия многопустотная	
	шириной 990 мм.	
	Сборочный чертеж	48
1.141-1.65 110	Каркас (КР1... КР3)	50
1.141-1.65 110 СБ	Каркас (КР1... КР3)	
	Сборочный чертеж	50
1.141-1.65 120	Каркас (КР4... КР5)	51
1.141-1.65 120 СБ	Каркас (КР4... КР5)	
	Сборочный чертеж	51
1.141-1.65 130	Сетка (С1... С4)	52
1.141-1.65 130 СБ	Сетка (С1... С4). Сборочный чертеж	52
1.141-1.65 140	Сетка С5	53
1.141-1.65 150	Сетка (С6... С11)	54
1.141-1.65 210	Сетка (С12... С17)	55
1.141-1.65 310	Сетка (С18... С23)	56
1.141-1.65 410	Сетка (С24... С29)	57
1.141-1.65 101	Стержень напрягаемый (Т1... Т6)	58
1.141-1.65 102	Петля (П1... П3)	58
1.141-1.65 000 РС	Ведомость расхода стали	
	на элемент	59
1.141-1.65 000 РМ	Ведомость расхода материалов	64

Н. контр.	Гиберман	
Нач. отд.	Росинский	
Гл. конс. отд.	Пальман	
Гл. инж. пр.	Лиханская	
Ст. инж.	Милосердова	

1.141-1.65 000

Содержание

Стадия	Лист	Листов
Р		1

ЦНИИЭП жилища

1. Общая часть

1.1. Чертежи панелей предназначены для применения при проектировании жилых и общественных зданий и для производства изделий предприятиями строительной промышленности.

Панели перекрытий относятся к 3й категории трещиностойкости, в них допускаются трещины при эксплуатации, при этом ширина раскрытия трещин должна быть не более 0,1 мм.

В связи с этим панели следует применять для перекрытий жилых и общественных зданий с центральным отоплением, нормально работающей вентиляцией и качественно выполненной гидроизоляцией в санузлах, душевых и ванных комнатах.

1.2. Рабочие чертежи разработаны на расчетные нагрузки (без учета собственного веса панели) 300, 450, 600 и 800 кгс/м². Состав нагрузок, принятых при расчете панелей, приводится на листе 4 (табл. 1)

1.3. Глубина опирания панелей должна быть не менее 90 мм.

Места опирания при складировании и транспортировке принимаются на расстоянии 300 мм от торцов.

1.4. Для обеспечения распределения нагрузки на смежные панели и улучшения звукоизоляции перекрытий в проектах должны быть даны указания по необходимости тщательного заполнения швов бетоном марки не ниже М150 или раствором марки не ниже М100

Применение панелей без заделки открытого торца (с отверстием диаметром 159 мм) допускается в тех случаях, когда величина напряжений на уровне верхней поверхности панелей не превышает 17 кгс/см².

При величинах напряжений более 17 кгс/см² открытые торцы усиливаются в заводских условиях заделкой бетонными вкладышами.

Рабочая арматура в этих панелях тождественна арматуре, принятой для панелей, изготовляемых без вкладышей.

Бетонные вкладыши и панели должны быть изготовлены из бетона одинаковой марки.

Заделка вкладышей в торцы выполняется непосредственно после извлечения пуансонов, до пропаривания панелей, при этом должно быть обеспечено плотное примыкание вкладышей. Торцы панелей с выходным отверстием малого диаметра, образуемым при формовании, укладываются на стену, несущую бо́льшую нагрузку.

Допускаемые напряжения от нагрузок на опорные торцы (исходя из прочности бетона марки 200) могут быть приняты: при глубине опирания 100 мм не более 45 кгс/см²
при глубине опирания 250 мм не более 30 кгс/см²

При промежуточных значениях глубины опирания панелей величины напряжений принимаются по интерполяции.

1.5. Номенклатура панелей на листах 5...14

Маркировка панелей принята по ГОСТ 23009-78.

Марка панели состоит из буквенно цифровых групп. Так, например, марка панели ПК63.12-8 Вр II Т-а расшифровывается следующим образом:

ПК - панель перекрытия с круглыми пустотами
63.12 - длиной 628, шириной 119 см (размеры с округлением в дм)
8 - под расчетную нагрузку 800 кгс/м² (без учета собственного веса)
Вр II - с напрягаемой рабочей арматурой из стали класса Вр II
Т - изготавливается из тяжелого бетона.
а - индекс для панелей с усиленными торцами.

Марка должна быть нанесена на боковой грани каждой

				1.141-1.65 000 ТО		
Ч. контр.	Гиберман			Техническое описание	Стадия	Лист	Листов
Нач. отд.	Росинский				Р	1	28
Гл. конс. отд.	Пальман				ЦНИИЭП жилища		
Гл. инж. пр.	Лиханская						
Ст. инж.	Милосердова						

https://zavodpi.com/

панели несмываемой краской. Внесение изменений в обозначения марок панелей не допускается

1.6. Расчет панелей по прочности сечений, наклонных к продольной оси элемента, с учетом дополнения пункта 3.36 СНиП II-21-75 дал возможность снять расчетные приопорные каркасы в панелях перекрытий, запроектированных под нагрузку 300, 450 кгс/м^2, а так же в панелях под нагрузку 600 кгс/м^2 длиной 5680, 5380, 5080 и 4780 мм.

Каркасы КР4 и КР5 длиной 840 мм установлены в выше указанных панелях в качестве рабочего армирования при расчете на изгибающий момент, появляющийся при защемлении торцов.

Все каркасы, имеющие продольные стержни разного диаметра, устанавливаются таким образом, чтобы больший диаметр находился в верхней зоне панели.

1.7. Предел огнестойкости панелей 1 час, что соответствует требованиям СНиП II-2-80 для зданий 1 степени огнестойкости

2. Технические требования.

2.1. Панели должны изготовляться в соответствии с техническими требованиями ГОСТ 9561-76, ГОСТ 13015.0-83.

Панели перекрытий армируются высокопрочной проволокой периодического профиля класса Вр-II (ГОСТ 7348-81) с высаженными анкерными головками; $R^н_a$ = 12800 кгс/см^2, R_a = 10700 кгс/см^2.

Защитный слой до низа рабочей арматуры принят 20 мм.

2.2. Метод натяжения рабочей арматуры принят электротермический.

При натяжении температура электронагрева стержней должна строго контролироваться и не превышать 500°С. При электронагреве в пределах от 400°-500°С принято снижение величин нормативного и расчетного сопротивлений на 10%. Контроль механических свойств проволок до и после нагрева должен производиться систематически. Величина контролируемых предварительных натяжений в арматуре определялась исходя из принятой на заводах поточно-агрегатной или конвейерной технологии с натяжением арматуры на упоры. Длина натягиваемых проволок показана условно равной длине панели. Длину заготовки натягиваемой арматуры следует определять с учетом выпусков для захватных приспособлений, применяемых на заводах, а также в соответствии с указаниями „Руководство по технологии изготовления предварительно напряженных железобетонных конструкции" (НИИЖБ Госстроя СССР, 1975г) Концы напрягаемой арматуры должны быть защищены слоем раствора толщиной не менее 5мм.

2.3. Величина остаточного предварительного напряжения перед бетонированием - 7500 кгс/см^2.

Допустимые отклонения предварительного напряжения приняты:

при длине панели	6280 мм	— 870 кгс/см^2,
при длине панели	5980 мм	— 900 кгс/см^2,
при длине панели	5680	- 930 кгс/см^2
при длине панели	5380	- 955 кгс/см^2
при длине панели	5080	- 1005 кгс/см^2
при длине панели	4780	- 1050 кгс/см^2

2.4. Верхние сетки, каркасы и корытообразные сетки изготавливаются из арматуры класса Вр-I (ГОСТ 6727-80). Изготовление каркасов и сеток должно производиться контактной точечной электросваркой в соответствии с ГОСТ 10922-75 и ГОСТ 14098-68.

Монтажные петли изготавливаются из стали класса А-I в соответствии с требованиями ГОСТ 13015.0-83, СНиП II-21-75 и ГОСТ 380-71* (марки стали ВСт3сп2 и ВСт3пс2). При монтаже панелей при температуре ниже минус 40°С сталь марки ВСт3пс2 не применять.

2.5. Проектная марка бетона по прочности на сжатие м200, передаточная прочность бетона Ro=160 кгс/см^2.

Бетон для панелей должен изготовляться на фракционированном, незагрязненном щебне из скальных пород типа гранита, известняка и др; допускается применение в качестве заполнителя гравия в соответствии с требованиями ГОСТа 8268-82. Содержание крупного заполнителя должно быть не менее 800л на 1м^3 бетона.

Поставка панелей потребителю производится по достижении бетоном отпускной прочности.

Величина отпускной прочности бетона панелей устанавливается предприятием-изготовителем по согласованию с потребителем и проектной организацией.
Назначение этой величины должно производиться с учетом условий транспортирования, монтажа и срока загружения панелей, а также с учетом технологии их изготовления и возможности дальнейшего нарастания прочности бетона в панелях в зависимости от климатических условий района строительства и времени года.
При отпускной прочности бетона панелей ниже его проектной марки предприятие-изготовитель обязано гарантировать достижение бетоном проектной прочности через 28 суток со дня изготовления. При производстве работ в зимнее время и в других случаях, когда по условиям возведения зданий не может быть обеспечено своевременное приращение прочности бетона, предприятие-изготовитель обязано поставлять панели с прочностью не ниже 100%.

Марка бетона по морозостойкости должна назначаться в зависимости от условий эксплуатации панелей в зданиях и сооружениях и должна быть не менее указанной в таблице 2 ГОСТ 9561-76 (раздел 2)

3. Методы контроля и испытаний.

Методы испытаний и оценки прочности, жесткости и трещиностойкости производить в соответствии с ГОСТ 8829-77.

Данные для испытаний приведены на листах 14...28

4. Правила приемки.

4.1. Отклонения от размеров панелей не должны превышать по длине ±6мм, по толщине и ширине ±5мм, по длине вкладышей ±10мм.
4.2. Панели должны иметь прямолинеиные грани; в отдельных панелях допускается искривление нижней или боковой поверхности не более 3мм на длине 2м и не более 8мм по всей длине панели.
4.3. На поверхности панелей не допускаются:

а) раковины, местные наплывы и впадины, размеры которых превышают указанные в табл. 3 ГОСТ 9561-76;

б) околы бетона глубиной более 5мм, длиной более 50мм на длине 1м продольных нижних ребер, глубиной более 10мм и длиной более 100 мм на верхних гранях и кромках торцов;

в) трещины в бетоне панелей, за исключением местных поверхностных усадочных шириной не более 0,1 мм;

г) жировые и ржавые пятна на лицевых поверхностях.

4.4. Нижняя потолочная поверхность должна быть гладкая, подготовленная под окраску.

5. Правила хранения и транспортировки

5.1. Панели следует хранить в рабочем положении, между панелями должны быть уложены деревянные прокладки прямоугольного сечения. (см. п. 1.3)

5.2. Прокладки под нижний ряд панелей следует укладывать по плотному тщательно выравненному основанию Прокладки всех вышележащих панелей должны быть расположены по вертикали одна над другой.

5.3. При хранении панели должны быть рассортированы по маркам.

При перевозке панели следует укладывать в рабочем положении продольной осью по направлению движения, с деревянными прокладками согласно пункта 5.1 и 5.2

5.5. Все операции, связанные с погрузкой, разгрузкой и складированием панелей, должны производиться с соблюдением мер, исключающих возможность их повреждения.

6. Нагрузки

6.1. Панели разработаны на расчетные нагрузки (без учета собственного веса панели) 300, 450, 600 и 800 кгс/м². Состав нагрузок, принятых при расчете панелей, приводится в таблице 1.

Таблица 1

Вид нагрузки		Величина нагрузки на панели, кгс/м²			
		ПК...-3 $В_{pII}$ Т*	ПК...-4 $В_{pII}$ Т*	ПК...-6 $В_{pII}$ Т	ПК...-8 $В_{pII}$ Т
Расчет по предельным состояниям I группы	Расчетная	630 / 300	780 / 450	930 / 600	1130 / 800
Расчет по предельным состояниям II группы	Полная нормативная	540 / 240	660 / 360	800 / 500	970 / 670
	Постоянная и длительная	500 / 200	560 / 260	700 / 400	870 / 570
	Кратковременная	40	100	100	100

Нагрузки приняты в соответствии с указаниями СНиП II-6-74. В числителе указаны нагрузки, включающие собственный вес панели, в знаменателе – нагрузки без собственного веса панели.

* Панели под нагрузки 300 и 450 кгс/м² разработаны с учетом коэффициента надежности по назначению $\gamma_n = 0.95$

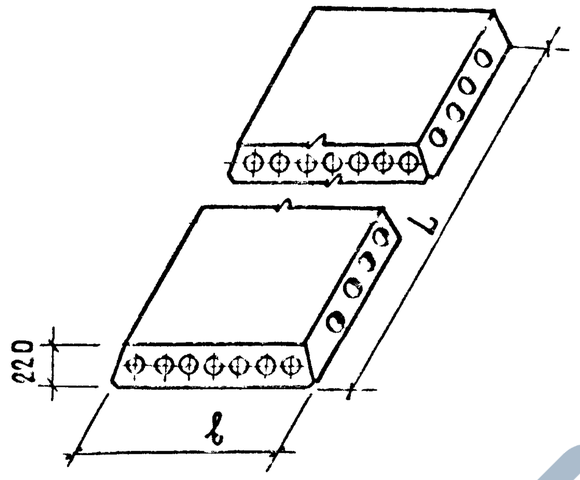

Таблица 2

Номенклатура панелей

Обозначение	Марка панели	Размеры, мм		Приведенн. толщина бетона, см.	Масса, кг	Расход стали на 1 м², кг	
		L	b			Натуральный	Приведенн. к классу А-I
1.141-1.65 100	ПК 63.18-8 Вр II Т	6280	1790	11,90	3350	4,93	10,99
-01	ПК 60.18-8 Вр II Т	5980	1790	11,90	3175	4,34	9,62
-02	ПК 57.18-8 Вр II Т	5680	1790	11,91	3025	4,28	9,36
-03	ПК 54.18-8 Вр II Т	5380	1790	11,91	2875	3,80	8,24
-04	ПК 51.18-8 Вр II Т	5080	1790	11,91	2700	3,60	7,58
-05	ПК 48.18-8 Вр II Т	4780	1790	11,92	2550	3,30	6,68
-06	ПК 63.18-6 Вр II Т	6280	1790	11,90	3350	4,14	9,07
-07	ПК 60.18-6 Вр II Т	5980	1790	11,90	3175	3,68	8,07
-08	ПК 57.18-6 Вр II Т	5680	1790	11,91	3025	3,39	7,34
-09	ПК 54.18-6 Вр II Т	5380	1790	11,91	2875	3,20	6,78
-10	ПК 51.18-6 Вр II Т	5080	1790	11,91	2700	3,07	6,35
-11	ПК 48.18-6 Вр II Т	4780	1790	11,92	2550	2,72	5,26
-12	ПК 63.18-4 Вр II Т	6280	1790	11,90	3350	3,47	7,35

https://zavodjbi.com/

Продолжение табл. 2

Обозначение	Марка панели	Размеры, мм		Приведенн толщина бетона, см.	Масса, кг	Расход стали на 1м², кг	
		L	в			натуральный	Приведенн к классу А-I
1.141-1.65 100 - 13	ПК 60.18 - 4 Вр II Т	5980	1790	11,90	3175	3,13	6,70
- 14	ПК 57.18 - 4 Вр II Т	5680	1790	11,91	3025	2,70	5,53
- 15	ПК 54.18 - 4 Вр II Т	5380	1790	11,91	2875	2,57	5,06
- 16	ПК 51.18 - 4 Вр II Т	5080	1790	11,91	2700	2,52	4,83
- 17	ПК 48.18 - 4 Вр II Т	4780	1790	11,92	2550	2,50	4,70
- 18	ПК 63.18 - 3 Вр II Т	6280	1790	11,90	3350	2,74	5,36
- 19	ПК 60.18 - 3 Вр II Т	5980	1790	11,90	3175	2,47	4,92
- 20	ПК 57.18 - 3 Вр II Т	5680	1790	11,91	3025	2,44	4,79
- 21	ПК 54.18 - 3 Вр II Т	5380	1790	11,91	2875	2,48	4,78
- 22	ПК 51.18 - 3 Вр II Т	5080	1790	11,91	2700	2,32	4,32
- 23	ПК 48.18 - 3 Вр II Т	4780	1790	11,92	2550	2,29	4,18
1.141-1.65 200	ПК 63.15 - 8 Вр II Т	6280	1490	12,55	2950	4,80	10,98
- 01	ПК 60.15 - 8 Вр II Т	5980	1490	12,60	2800	4,44	9,87
- 02	ПК 57.15 - 8 Вр II Т	5680	1490	12,60	2675	4,34	9,51
- 03	ПК 54.15 - 8 Вр II Т	5380	1490	12,60	2525	3,81	8,24
- 04	ПК 51.15 - 8 Вр II Т	5080	1490	12,60	2400	3,66	7,72
- 05	ПК 48.15 - 8 Вр II Т	4780	1490	12,63	2250	3,40	6,93
- 06	ПК 63.15 - 6 Вр II Т	6280	1490	12,55	2950	3,95	8,91
- 07	ПК 60.15 - 6 Вр II Т	5980	1490	12,60	2800	3,69	8,08
- 08	ПК 57.15 - 6 Вр II Т	5680	1490	12,60	2675	3,45	7,50
- 09	ПК 54.15 - 6 Вр II Т	5380	1490	12,60	2525	3,22	6,83

https://zavodjbi.com/

ПРОДОЛЖЕНИЕ ТАБЛ. 2

Обозначение	Марка панели	Размеры, мм		Приведенн. толщина бетона, см.	Масса, кг	Расход стали на 1м², кг	
		L	в			натуральный	Приведенн. к классу А-I
1.141-1.65 200 – 10	ПК 51.15 – 6Вр II Т	5080	1490	12,60	2400	2,86	5,72
– 11	ПК 48.15 – 6Вр II Т	4780	1490	12,63	2250	2,74	5,26
– 12	ПК 63.15 – 4Вр II Т	6280	1490	12,55	2950	3,33	7,30
– 13	ПК 60.15 – 4Вр II Т	5980	1490	12,60	2800	3,16	6,75
– 14	ПК 57.15 – 4Вр II Т	5680	1490	12,60	2675	2,77	5,66
– 15	ПК 54.15 – 4Вр II Т	5380	1490	12,60	2525	2,58	5,05
– 16	ПК 51.15 – 4Вр II Т	5080	1490	12,60	2400	2,62	5,10
– 17	ПК 48.15 – 4Вр II Т	4780	1490	12,63	2250	2,57	4,88
– 18	ПК 63.15 – 3Вр II Т	6280	1490	12,55	2950	2,56	5,20
– 19	ПК 60.15 – 3Вр II Т	5980	1490	12,60	2800	2,37	4,63
– 20	ПК 57.15 – 3Вр II Т	5680	1490	12,60	2675	2,43	4,74
– 21	ПК 54.15 – 3Вр II Т	5380	1490	12,60	2525	2,34	4,43
– 22	ПК 51.15 – 3Вр II Т	5080	1490	12,60	2400	2,39	4,48
– 23	ПК 48.15 – 3Вр II Т	4780	1490	12,63	2250	2,37	4,30
1.141-1.65 300 –	ПК 63.12 – 8Вр II Т	6280	1190	11,80	2200	5,11	11,57
– 01	ПК 60.12 – 8Вр II Т	5980	1190	11,82	2100	4,78	10,53
– 02	ПК 57.12 – 8Вр II Т	5680	1190	11,85	2000	4,42	9,66
– 03	ПК 54.12 – 8Вр II Т	5380	1190	11,85	1900	4,07	9,06
– 04	ПК 51.12 – 8Вр II Т	5080	1190	11,88	1800	3,73	8,02
– 05	ПК 48.12 – 8Вр II Т	4780	1190	11,92	1700	3,51	7,36
– 06	ПК 63.12 – 6Вр II Т	6280	1190	11,80	2200	4,24	9,42

Продолжение табл. 2

Обозначение	Марка панели	Размеры, мм		Приведенн. толщина бетона, см.	Масса, кг	Расход стали на 1м², кг	
		L	b			натуральный	Приведенн. к классу А-I
1.141-1.65 300 - 07	ПК 60.12 - 6 B_p II T	5980	1190	11,82	2100	4,16	9,10
- 08	ПК 57.12 - 6 B_p II T	5680	1190	11,85	2000	3,52	7,79
- 09	ПК 54.12 - 6 B_p II T	5380	1190	11,85	1900	3,37	7,35
- 10	ПК 51.12 - 6 B_p II T	5080	1190	11,88	1800	2,90	5,92
- 11	ПК 48.12 - 6 B_p II T	4780	1190	11,92	1700	2,72	5,33
- 12	ПК 63.12 - 4 B_p II T	6280	1190	11,80	2200	3,61	7,81
- 13	ПК 60.12 - 4 B_p II T	5980	1190	11,82	2100	3,40	7,12
- 14	ПК 57.12 - 4 B_p II T	5680	1190	11,85	2000	2,82	5,88
- 15	ПК 54.12 - 4 B_p II T	5380	1190	11,85	1900	2,59	5,17
- 16	ПК 51.12 - 4 B_p II T	5080	1190	11,88	1800	2,48	4,80
- 17	ПК 48.12 - 4 B_p II T	4780	1190	11,92	1700	2,55	4,91
- 18	ПК 63.12 - 3 B_p II T	6280	1190	11,80	2200	2,79	5,56
- 19	ПК 60.12 - 3 B_p II T	5980	1190	11,82	2100	2,71	5,26
- 20	ПК 57.12 - 3 B_p II T	5680	1190	11,85	2000	2,39	4,73
- 21	ПК 54.12 - 3 B_p II T	5380	1190	11,85	1900	2,43	4,75
- 22	ПК 51.12 - 3 B_p II T	5080	1190	11,88	1800	2,35	4,45
- 23	ПК 48.12 - 3 B_p II T	4780	1190	11,92	1700	2,42	4,54
1.141-1.65 400 -	ПК 63.10 - 8 B_p II T	6280	990	11,72	1825	5,17	11,75
- 01	ПК 60.10 - 8 B_p II T	5980	990	11,72	1725	4,77	10,51
- 02	ПК 57.10 - 8 B_p II T	5680	990	11,75	1650	4,74	10,32
- 03	ПК 54.10 - 8 B_p II T	5380	990	11,75	1575	4,00	8,54

ПРОДОЛЖЕНИЕ ТАБЛ. 2

Обозначение	Марка панели	Размеры, мм		Приведенн толщина бетона, см	Масса, кг	Расход стали на 1м², кг	
		L	b			Натуральный	Приведенн к классу А-I
1.141-1.65 400 - 04	ПК 51.10 - 8 Вр II Т	5080	990	11,78	1475	3,91	8,18
- 05	ПК 48.10 - 8 Вр II Т	4780	990	11,80	1400	3,65	7,38
- 06	ПК 63.10 - 6 Вр II Т	6280	990	11,72	1825	4,27	9,60
- 07	ПК 60.10 - 6 Вр II Т	5980	990	11,72	1725	4,17	9,22
- 08	ПК 57.10 - 6 Вр II Т	5680	990	11,75	1650	3,66	7,90
- 09	ПК 54.10 - 6 Вр II Т	5380	990	11,75	1575	3,32	6,92
- 10	ПК 51.10 - 6 Вр II Т	5080	990	11,78	1475	3,38	6,98
- 11	ПК 48.10 - 6 Вр II Т	4780	990	11,80	1400	3,00	5,82
- 12	ПК 63.10 - 4 Вр II Т	6280	990	11,72	1825	3,52	7,67
- 13	ПК 60.10 - 4 Вр II Т	5980	990	11,72	1725	3,26	6,85
- 14	ПК 57.10 - 4 Вр II Т	5680	990	11,75	1650	2,97	6,04
- 15	ПК 54.10 - 4 Вр II Т	5380	990	11,75	1575	2,62	5,55
- 16	ПК 51.10 - 4 Вр II Т	5080	990	11,78	1475	2,72	5,18
- 17	ПК 48.10 - 4 Вр II Т	4780	990	11,80	1400	2,65	4,87
- 18	ПК 63.10 - 3 Вр II Т	6280	990	11,72	1825	2,69	5,41
- 19	ПК 60.10 - 3 Вр II Т	5980	990	11,72	1725	2,55	4,98
- 20	ПК 57.10 - 3 Вр II Т	5680	990	11,75	1650	2,62	5,09
- 21	ПК 54.10 - 3 Вр II Т	5380	990	11,75	1575	2,51	4,68
- 22	ПК 51.10 - 3 Вр II Т	5080	990	11,78	1475	2,56	4,75
- 23	ПК 48.10 - 3 Вр II Т	4780	990	11,80	1400	2,65	4,87

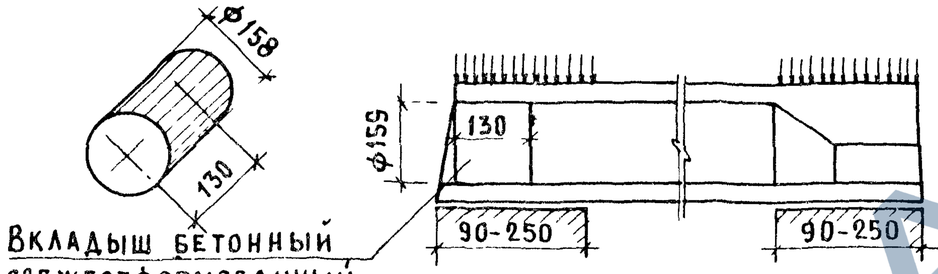

Таблица 3

8. Номенклатура панелей с усиленными торцами.

Марка панели	Приведенная толщина бетона, см	Масса, кг	Расход стали на 1 м², кг.	
			натуральный	приведенный к классу А-I
ПК 63.18-8 B_p II Т-а	12,10	3400	4,93	10,99
ПК 60.18-8 B_p II Т-а	12,10	3250	4,34	9,62
ПК 57.18-8 B_p II Т-а	12,12	3075	4,28	9,36
ПК 54.18-8 B_p II Т-а	12,14	2925	3,80	8,24
ПК 51.18-8 B_p II Т-а	12,15	2775	3,60	7,58
ПК 48.18-8 B_p II Т-а	12,20	2600	3,30	6,68
ПК 63.18-6 B_p II Т-а	12,10	3400	4,14	9,07
ПК 60.18-6 B_p II Т-а	12,10	3250	3,68	8,07
ПК 57.18-6 B_p II Т-а	12,12	3075	3,39	7,34
ПК 54.18-6 B_p II Т-а	12,14	2925	3,20	6,78
ПК 51.18-6 B_p II Т-а	12,15	2775	3,07	6,35
ПК 48.18-6 B_p II Т-а	12,20	2600	2,72	5,26
ПК 63.18-4 B_p II Т-а	12,10	3400	3,47	7,35
ПК 60.18-4 B_p II Т-а	12,10	3250	3,13	6,70

Продолжение табл.3

Марка панели	Приведенн толщина бетона, см	Масса, кг	Расход стали на 1м², кг.	
			натуральный	Приведенн. к классу A-I
ПК 57.18-4 Вр II Т-а	12,12	3075	2,70	5,53
ПК 54.18-4 Вр II Т-а	12,14	2925	2,57	5,06
ПК 51.18-4 Вр II Т-а	12,15	2775	2,52	4,83
ПК 48.18-4 Вр II Т-а	12,20	2600	2,50	4,70
ПК 63.18-3 Вр II Т-а	12,10	3400	2,74	5,36
ПК 60.18-3 Вр II Т-а	12,10	3250	2,47	4,92
ПК 57.18-3 Вр II Т-а	12,12	3075	2,44	4,79
ПК 54.18-3 Вр II Т-а	12,14	2925	2,48	4,78
ПК 51.18-3 Вр II Т-а	12,15	2775	2,32	4,32
ПК 48.18-3 Вр II Т-а	12,20	2600	2,29	4,18
ПК 63.15-8 Вр II Т-а	12,75	2975	4,80	10,98
ПК 60.15-8 Вр II Т-а	12,77	2850	4,44	9,87
ПК 57.15-8 Вр II Т-а	12,80	2700	4,34	9,51
ПК 54.15-8 Вр II Т-а	12,82	2575	3,81	8,24
ПК 51.15-8 Вр II Т-а	12,83	2425	3,66	7,72
ПК 48.15-8 Вр II Т-а	12,90	2300	3,40	6,93
ПК 63.15-6 Вр II Т-а	12,75	2975	3,95	8,91
ПК 60.15-6 Вр II Т-а	12,77	2850	3,69	8,08
ПК 57.15-6 Вр II Т-а	12,80	2700	3,45	7,50
ПК 54.15-6 Вр II Т-а	12,82	2575	3,22	6,83
ПК 51.15-6 Вр II Т-а	12,83	2425	2,86	5,72

Марка панели	Приведенн толщина бетона, см	Масса, кг	Расход стали на 1м², кг.	
			натуральный	Приведенн. к классу A-I
ПК 48.15-6 Вр II Т-а	12,90	2300	2,74	5,26
ПК 63.15-4 Вр II Т-а	12,75	2975	3,33	7,30
ПК 60.15-4 Вр II Т-а	12,77	2850	3,16	6,75
ПК 57.15-4 Вр II Т-а	12,80	2700	2,77	5,66
ПК 54.15-4 Вр II Т-а	12,82	2575	2,58	5,05
ПК 51.15-4 Вр II Т-а	12,83	2425	2,62	5,10
ПК 48.15-4 Вр II Т-а	12,90	2300	2,57	4,88
ПК 63.15-3 Вр II Т-а	12,75	2975	2,56	5,20
ПК 60.15-3 Вр II Т-а	12,77	2850	2,37	4,63
ПК 57.15-3 Вр II Т-а	12,80	2700	2,43	4,74
ПК 54.15-3 Вр II Т-а	12,82	2575	2,34	4,43
ПК 51.15-3 Вр II Т-а	12,83	2425	2,39	4,48
ПК 48.15-3 Вр II Т-а	12,90	2300	2,37	4,30
ПК 63.12-8 Вр II Т-а	12,00	2250	5,11	11,57
ПК 60.12-8 Вр II Т-а	12,05	2150	4,78	10,53
ПК 57.12-8 Вр II Т-а	12,07	2050	4,42	9,66
ПК 54.12-8 Вр II Т-а	12,08	1950	4,07	9,06
ПК 51.12-8 Вр II Т-а	12,12	1825	3,73	8,02
ПК 48.12-8 Вр II Т-а	12,15	1725	3,51	7,36
ПК 63.12-6 Вр II Т-а	12,00	2250	4,24	9,42
ПК 60.12-6 Вр II Т-а	12,05	2150	4,16	9,10

ПРОДОЛЖЕНИЕ ТАБЛ. 3

Марка панели	Приведенн толщина бетона, см	Масса, кг	Расход стали на 1м², кг	
			натуральный	приведенн к классу А-I
ПК 57.12-6 Вр II Т-а	12,07	2050	3,52	7,79
ПК 54.12-6 Вр II Т-а	12,08	1950	3,37	7,35
ПК 51.12-6 Вр II Т-а	12,12	1825	2,90	5,92
ПК 48.12-6 Вр II Т-а	12,15	1725	2,72	5,33
ПК 63.12-4 Вр II Т-а	12,00	2250	3,61	7,81
ПК 60.12-4 Вр II Т-а	12,05	2150	3,40	7,12
ПК 57.12-4 Вр II Т-а	12,07	2050	2,52	5,88
ПК 54.12-4 Вр II Т-а	12,08	1950	2,59	5,17
ПК 51.12-4 Вр II Т-а	12,12	1825	2,48	4,80
ПК 48.12-4 Вр II Т-а	12,15	1725	2,55	4,91
ПК 63.12-3 Вр II Т-а	12,00	2250	2,79	5,56
ПК 60.12-3 Вр II Т-а	12,05	2150	2,71	5,26
ПК 57.12-3 Вр II Т-а	12,07	2050	2,39	4,73
ПК 54.12-3 Вр II Т-а	12,08	1950	2,43	4,75
ПК 51.12-3 Вр II Т-а	12,12	1825	2,35	4,45
ПК 48.12-3 Вр II Т-а	12,15	1725	2,42	4,54
ПК 63.10-8 Вр II Т-а	11,93	1850	5,17	11,75
ПК 60.10-8 Вр II Т-а	11,96	1775	4,77	10,51
ПК 57.10-8 Вр II Т-а	11,98	1675	4,74	10,32
ПК 54.10-8 Вр II Т-а	12,00	1600	4,00	8,54

Марка панели	Приведенн толщина бетона, см	Масса, кг	Расход стали на 1м², кг.	
			натуральный	приведенн. к классу А-I
ПК 51.10-8 Вр II Т-а	12,04	1525	3,91	8,18
ПК 48.10-8 Вр II Т-а	12,05	1425	3,65	7,38
ПК 63.10-6 Вр II Т-а	11,93	1850	4,27	9,60
ПК 60.10-6 Вр II Т-а	11,96	1775	4,17	9,22
ПК 57.10-6 Вр II Т-а	11,98	1675	3,66	7,90
ПК 54.10-6 Вр II Т-а	12,00	1600	3,32	6,92
ПК 51.10-6 Вр II Т-а	12,04	1525	3,38	6,98
ПК 48.10-6 Вр II Т-а	12,05	1425	3,00	5,82
ПК 63.10-4 Вр II Т-а	11,93	1850	3,52	7,67
ПК 60.10-4 Вр II Т-а	11,96	1775	3,26	6,85
ПК 57.10-4 Вр II Т-а	11,98	1675	2,97	6,04
ПК 54.10-4 Вр II Т-а	12,00	1600	2,82	5,55
ПК 51.10-4 Вр II Т-а	12,04	1525	2,72	5,18
ПК 48.10-4 Вр II Т-а	12,05	1425	2,65	4,87
ПК 63.10-3 Вр II Т-а	11,93	1850	2,69	5,41
ПК 60.10-3 Вр II Т-а	11,96	1775	2,55	4,98
ПК 57.10-3 Вр II Т-а	11,98	1675	2,62	5,09
ПК 54.10-3 Вр II Т-а	12,00	1600	2,51	4,68
ПК 51.10-3 Вр II Т-а	12,04	1525	2,56	4,75
ПК 48.10-3 Вр II Т-а	12,05	1425	2,65	4,87

Таблица 4.

9. Величина расчетного прогиба.

Марка панели	Расчетн. пролет L_o, мм	Расчетный прогиб от постоянной и длительн. нагрузки, см	Марка панели	Расчетн. пролет L_o, мм	Расчетный прогиб от постоянной и длительн. нагрузки, см	Марка панели	Расчетн. пролет L_o, мм	Расчетный прогиб от постоянной и длительн. нагрузки, см	Марка панели	Расчетн. пролет L_o, мм	Расчетный прогиб от постоянной и длительн. нагрузки, см
ПК 63.18-8 $Bp\overline{II}T$	6200	1,71	ПК 63.15-8 $Bp\overline{II}T$	6200	1,56	ПК 63.12-8 $Bp\overline{II}T$	6200	1,82	ПК 63.10-8 $Bp\overline{II}T$	6200	1,67
ПК 60.18-8 $Bp\overline{II}T$	5900	1,45	ПК 60.15-8 $Bp\overline{II}T$	5900	1,41	ПК 60.12-8 $Bp\overline{II}T$	5900	1,35	ПК 60.10-8 $Bp\overline{II}T$	5900	1,45
ПК 57.18-8 $Bp\overline{II}T$	5600	0,87	ПК 57.15-8 $Bp\overline{II}T$	5600	0,91	ПК 57.12-8 $Bp\overline{II}T$	5600	0,95	ПК 57.10-8 $Bp\overline{II}T$	5600	0,85
ПК 54.18-8 $Bp\overline{II}T$	5300	0,63	ПК 54.15-8 $Bp\overline{II}T$	5300	0,62	ПК 54.12-8 $Bp\overline{II}T$	5300	0,60	ПК 54.10-8 $Bp\overline{II}T$	5300	0,72
ПК 51.18-8 $Bp\overline{II}T$	5000	0,50	ПК 51.15-8 $Bp\overline{II}T$	5000	0,54	ПК 51.12-8 $Bp\overline{II}T$	5000	0,45	ПК 51.10-8 $Bp\overline{II}T$	5000	0,41
ПК 48.18-8 $Bp\overline{II}T$	4700	0,57	ПК 48.15-8 $Bp\overline{II}T$	4700	0,45	ПК 48.12-8 $Bp\overline{II}T$	4700	0,34	ПК 48.10-8 $Bp\overline{II}T$	4700	0,62
ПК 63.18-6 $Bp\overline{II}T$	6200	1,53	ПК 63.15-6 $Bp\overline{II}T$	6200	1,22	ПК 63.12-6 $Bp\overline{II}T$	6200	1,10	ПК 63.10-6 $Bp\overline{II}T$	6200	1,48
ПК 60.18-6 $Bp\overline{II}T$	5900	1,48	ПК 60.15-6 $Bp\overline{II}T$	5900	0,98	ПК 60.12-6 $Bp\overline{II}T$	5900	1,09	ПК 60.10-6 $Bp\overline{II}T$	5900	0,89
ПК 57.18-6 $Bp\overline{II}T$	5600	0,76	ПК 57.15-6 $Bp\overline{II}T$	5600	0,60	ПК 57.12-6 $Bp\overline{II}T$	5600	0,95	ПК 57.10-6 $Bp\overline{II}T$	5600	0,81
ПК 54.18-6 $Bp\overline{II}T$	5300	0,67	ПК 54.15-6 $Bp\overline{II}T$	5300	0,55	ПК 54.12-6 $Bp\overline{II}T$	5300	0,60	ПК 54.10-6 $Bp\overline{II}T$	5300	0,52
ПК 51.18-6 $Bp\overline{II}T$	5000	0,50	ПК 51.15-6 $Bp\overline{II}T$	5000	0,45	ПК 51.12-6 $Bp\overline{II}T$	5000	0,45	ПК 51.10-6 $Bp\overline{II}T$	5000	0,41
ПК 48.18-6 $Bp\overline{II}T$	4700	0,35	ПК 48.15-6 $Bp\overline{II}T$	4700	0,33	ПК 48.12-6 $Bp\overline{II}T$	4700	0,34	ПК 48.10-6 $Bp\overline{II}T$	4700	0,36
ПК 63.18-4 $Bp\overline{II}T$	6200	1,00	ПК 63.15-4 $Bp\overline{II}T$	6200	0,85	ПК 63.12-4 $Bp\overline{II}T$	6200	0,87	ПК 63.10-4 $Bp\overline{II}T$	6200	0,91
ПК 60.18-4 $Bp\overline{II}T$	5900	0,88	ПК 60.15-4 $Bp\overline{II}T$	5900	0,60	ПК 60.12-4 $Bp\overline{II}T$	5900	0,69	ПК 60.10-4 $Bp\overline{II}T$	5900	0,68
ПК 57.18-4 $Bp\overline{II}T$	5600	0,54	ПК 57.15-4 $Bp\overline{II}T$	5600	0,51	ПК 57.12-4 $Bp\overline{II}T$	5600	0,50	ПК 57.10-4 $Bp\overline{II}T$	5600	0,47
ПК 54.18-4 $Bp\overline{II}T$	5300	0,39	ПК 54.15-4 $Bp\overline{II}T$	5300	0,40	ПК 54.12-4 $Bp\overline{II}T$	5300	0,40	ПК 54.10-4 $Bp\overline{II}T$	5300	0,42
ПК 51.18-4 $Bp\overline{II}T$	5000	0,33	ПК 51.15-4 $Bp\overline{II}T$	5000	0,33	ПК 51.12-4 $Bp\overline{II}T$	5000	0,32	ПК 51.10-4 $Bp\overline{II}T$	5000	0,35
ПК 48.18-4 $Bp\overline{II}T$	4700	0,27	ПК 48.15-4 $Bp\overline{II}T$	4700	0,27	ПК 48.12-4 $Bp\overline{II}T$	4700	0,24	ПК 48.10-4 $Bp\overline{II}T$	4700	0,38
ПК 63.18-3 $Bp\overline{II}T$	6200	0,76	ПК 63.15-3 $Bp\overline{II}T$	6200	0,73	ПК 63.12-3 $Bp\overline{II}T$	6200	0,73	ПК 63.10-3 $Bp\overline{II}T$	6200	0,77
ПК 60.18-3 $Bp\overline{II}T$	5900	0,63	ПК 60.15-3 $Bp\overline{II}T$	5900	0,66	ПК 60.12-3 $Bp\overline{II}T$	5900	0,66	ПК 60.10-3 $Bp\overline{II}T$	5900	0,66
ПК 57.18-3 $Bp\overline{II}T$	5600	0,50	ПК 57.15-3 $Bp\overline{II}T$	5600	0,50	ПК 57.12-3 $Bp\overline{II}T$	5600	0,50	ПК 57.10-3 $Bp\overline{II}T$	5600	0,47
ПК 54.18-3 $Bp\overline{II}T$	5300	0,42	ПК 54.15-3 $Bp\overline{II}T$	5300	0,40	ПК 54.12-3 $Bp\overline{II}T$	5300	0,40	ПК 54.10-3 $Bp\overline{II}T$	5300	0
ПК 51.18-3 $Bp\overline{II}T$	5000	0,33	ПК 51.15-3 $Bp\overline{II}T$	5000	0,30	ПК 51.12-3 $Bp\overline{II}T$	5000	0,30	ПК 51.10-3 $Bp\overline{II}T$	5000	0
ПК 48.18-3 $Bp\overline{II}T$	4700	0,24	ПК 48.15-3 $Bp\overline{II}T$	4700	0,24	ПК 48.12-3 $Bp\overline{II}T$	4700	0,22	ПК 48.10-3 $Bp\overline{II}T$	4700	0

10 Данные для испытаний.

Схема опирания и загружения при испытании

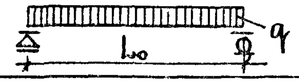

Таблица 5

Расчетные пролеты, площади загружения при испытании панелей

Марка панели	Расчетн. пролет l_o, мм	Площадь загружен. м×м	Марка панели	Расчетн. пролет l_o, мм	Площадь загружен. м×м
ПК 63.18 – 8 Вр II т	6200	6,2×1,76	ПК 63.15 – 8 Вр II т	6200	6,2×1,46
ПК 60.18 – 8 Вр II т	5900	5,9×1,76	ПК 60.15 – 8 Вр II т	5900	5,9×1,46
ПК 57.18 – 8 Вр II т	5600	5,6×1,76	ПК 57.15 – 8 Вр II т	5600	5,6×1,46
ПК 54.18 – 8 Вр II т	5300	5,3×1,76	ПК 54.15 – 8 Вр II т	5300	5,3×1,46
ПК 51.18 – 8 Вр II т	5000	5,0×1,76	ПК 51.15 – 8 Вр II т	5000	5,0×1,46
ПК 48.18 – 8 Вр II т	4700	4,7×1,76	ПК 48.15 – 8 Вр II т	4700	4,7×1,46
ПК 63.18 – 6 Вр II т	6200	6,2×1,76	ПК 63.15 – 6 Вр II т	6200	6,2×1,46
ПК 60.18 – 6 Вр II т	5900	5,9×1,76	ПК 60.15 – 6 Вр II т	5900	5,9×1,46
ПК 57.18 – 6 Вр II т	5600	5,6×1,76	ПК 57.15 – 6 Вр II т	5600	5,6×1,46
ПК 54.18 – 6 Вр II т	5300	5,3×1,76	ПК 54.15 – 6 Вр II т	5300	5,3×1,46
ПК 51.18 – 6 Вр II т	5000	5,0×1,76	ПК 51.15 – 6 Вр II т	5000	5,0×1,46
ПК 48.18 – 6 Вр II т	4700	4,7×1,76	ПК 48.15 – 6 Вр II т	4700	4,7×1,46
ПК 63.18 – 4 Вр II т	6200	6,2×1,76	ПК 63.15 – 4 Вр II т	6200	6,2×1,46
ПК 60.18 – 4 Вр II т	5900	5,9×1,76	ПК 60.15 – 4 Вр II т	5900	5,9×1,46
ПК 57.18 – 4 Вр II т	5600	5,6×1,76	ПК 57.15 – 4 Вр II т	5600	5,6×1,46
ПК 54.18 – 4 Вр II т	5300	5,3×1,76	ПК 54.15 – 4 Вр II т	5300	5,3×1,46
ПК 51.18 – 4 Вр II т	5000	5,0×1,76	ПК 51.15 – 4 Вр II т	5000	5,0×1,46
ПК 48.18 – 4 Вр II т	4700	4,7×1,76	ПК 48.15 – 4 Вр II т	4700	4,7×1,46
ПК 63.18 – 3 Вр II т	6200	6,2×1,76	ПК 63.15 – 3 Вр II т	6200	6,2×1,46
ПК 60.18 – 3 Вр II т	5900	5,9×1,76	ПК 60.15 – 3 Вр II т	5900	5,9×1,46
ПК 57.18 – 3 Вр II т	5600	5,6×1,76	ПК 57.15 – 3 Вр II т	5600	5,6×1,46
ПК 54.18 – 3 Вр II т	5300	5,3×1,76	ПК 54.15 – 3 Вр II т	5300	5,3×1,46
ПК 51.18 – 3 Вр II т	5000	5,0×1,76	ПК 51.15 – 3 Вр II т	5000	5,0×1,46
ПК 48.18 – 3 Вр II т	4700	4,7×1,76	ПК 48.15 – 3 Вр II т	4700	4,7×1,46

Расчетные пролеты, площади загружения при испытании панелей

Марка панели	Расчетн. пролет l_o, мм	Площадь загружен. м×м	Марка панели	Расчетн. пролет l_o, мм	Площадь загружен. м×м
ПК 63.12 – 8 Вр II т	6200	6,2×1,16	ПК 63.10 – 8 Вр II т	6200	6,2×0,96
ПК 60.12 – 8 Вр II т	5900	5,9×1,16	ПК 60.10 – 8 Вр II т	5900	5,9×0,96
ПК 57.12 – 8 Вр II т	5600	5,6×1,16	ПК 57.10 – 8 Вр II т	5600	5,6×0,96
ПК 54.12 – 8 Вр II т	5300	5,3×1,16	ПК 54.10 – 8 Вр II т	5300	5,3×0,96
ПК 51.12 – 8 Вр II т	5000	5,0×1,16	ПК 51.10 – 8 Вр II т	5000	5,0×0,96
ПК 48.12 – 8 Вр II т	4700	4,7×1,16	ПК 48.10 – 8 Вр II т	4700	4,7×0,96
ПК 63.12 – 6 Вр II т	6200	6,2×1,16	ПК 63.10 – 6 Вр II т	6200	6,2×0,96
ПК 60.12 – 6 Вр II т	5900	5,9×1,16	ПК 60.10 – 6 Вр II т	5900	5,9×0,96
ПК 57.12 – 6 Вр II т	5600	5,6×1,16	ПК 57.10 – 6 Вр II т	5600	5,6×0,96
ПК 54.12 – 6 Вр II т	5300	5,3×1,16	ПК 54.10 – 6 Вр II т	5300	5,3×0,96
ПК 51.12 – 6 Вр II т	5000	5,0×1,16	ПК 51.10 – 6 Вр II т	5000	5,0×0,96
ПК 48.12 – 6 Вр II т	4700	4,7×1,16	ПК 48.10 – 6 Вр II т	4700	4,7×0,96
ПК 63.12 – 4 Вр II т	6200	6,2×1,16	ПК 63.10 – 4 Вр II т	6200	6,2×0,96
ПК 60.12 – 4 Вр II т	5900	5,9×1,16	ПК 60.10 – 4 Вр II т	5900	5,9×0,96
ПК 57.12 – 4 Вр II т	5600	5,6×1,16	ПК 57.10 – 4 Вр II т	5600	5,6×0,96
ПК 54.12 – 4 Вр II т	5300	5,3×1,16	ПК 54.10 – 4 Вр II т	5300	5,3×0,96
ПК 51.12 – 4 Вр II т	5000	5,0×1,16	ПК 51.10 – 4 Вр II т	5000	5,0×0,96
ПК 48.12 – 4 Вр II т	4700	4,7×1,16	ПК 48.10 – 4 Вр II т	4700	4,7×0,96
ПК 63.12 – 3 Вр II т	6200	6,2×1,16	ПК 63.10 – 3 Вр II т	6200	6,2×0,96
ПК 60.12 – 3 Вр II т	5900	5,9×1,16	ПК 60.10 – 3 Вр II т	5900	5,9×0,96
ПК 57.12 – 3 Вр II т	5600	5,6×1,16	ПК 57.10 – 3 Вр II т	5600	5,6×0,96
ПК 54.12 – 3 Вр II т	5300	5,3×1,16	ПК 54.10 – 3 Вр II т	5300	5,3×0,96
ПК 51.12 – 3 Вр II т	5000	5,0×1,16	ПК 51.10 – 3 Вр II т	5000	5,0×0,96
ПК 48.12 – 3 Вр II т	4700	4,7×1,16	ПК 48.10 – 3 Вр II т	4700	4,7×0,96

Таблица 6

Проверка прочности.

Марка панели	Виды разрушений и величина коэффициента С по ГОСТ 8829-77	Величина разрушающей нагрузки - q, кгс/м²		
		при которой панели признаются годными		при которой требуется повторное испытание
		с учетом собств. веса панели	за вычетом собств веса панели	с учетом собственного веса панели
ПК 63.18-8Вр$\overline{\text{II}}$т ПК 60.18-8Вр$\overline{\text{II}}$т ПК 57.18-8Вр$\overline{\text{II}}$т	1. Текучесть продольной растянутой арматуры до наступления раздробления сжатой зоны С=1,4	≥1618	≥1319	<1618, но ≥1375
ПК 54.18-8Вр$\overline{\text{II}}$т ПК 51.18-8Вр$\overline{\text{II}}$т ПК 48.18-8Вр$\overline{\text{II}}$т	1. Разрыв продольной растянутой арматуры. С=1,6 2. Раздробление бетона сжатой зоны до наступления текучести продольной растянутой арматуры С=1,6	≥1850	≥1551	<1850, но ≥1573
ПК 63.18-6Вр$\overline{\text{II}}$т ПК 60.18-6Вр$\overline{\text{II}}$т ПК 57.18-6Вр$\overline{\text{II}}$т	1. Текучесть продольной растянутой арматуры до наступления раздробления сжатой зоны С=1,4	≥1331	≥1032	<1331, но ≥1131
ПК 54.18-6Вр$\overline{\text{II}}$т ПК 51.18-6Вр$\overline{\text{II}}$т ПК 48.18-6Вр$\overline{\text{II}}$т	1. Разрыв продольной растянутой арматуры. С=1,6 2. Раздробление бетона сжатой зоны до наступления текучести продольной растянутой арматуры С=1,6	≥1522	≥1223	<1522, но ≥1294
ПК 63.18-4Вр$\overline{\text{II}}$т ПК 60.18-4Вр$\overline{\text{II}}$т ПК 57.18-4Вр$\overline{\text{II}}$т	1. Текучесть продольной растянутой арматуры до наступления раздробления сжатой зоны С=1,4	≥1117	≥818	<1117, но ≥949
ПК 54.18-4Вр$\overline{\text{II}}$т ПК 51.18-4Вр$\overline{\text{II}}$т ПК 48.18-4Вр$\overline{\text{II}}$т	1. Разрыв продольной растянутой арматуры. С=1,6 2. Раздробление бетона сжатой зоны до наступления текучести продольной растянутой арматуры С=1,6	≥1277	≥978	<1277, но ≥1085
ПК 63.18-3Вр$\overline{\text{II}}$т ПК 60.18-3Вр$\overline{\text{II}}$т ПК 57.18-3Вр$\overline{\text{II}}$т	1. Текучесть продольной растянутой арматуры до наступления раздробления сжатой зоны С=1,4	≥903	≥604	<903, но ≥767
ПК 54.18-3Вр$\overline{\text{II}}$т ПК 51.18-3Вр$\overline{\text{II}}$т ПК 48.18-3Вр$\overline{\text{II}}$т	1. Разрыв продольной растянутой арматуры. С=1,6 2. Раздробление бетона сжатой зоны до наступления текучести продольной растянутой арматуры С=1,6	≥1032	≥733	<1032, но ≥877

Марка панели	Виды разрушений и величина коэффициента С по ГОСТ 8829-77	Величина разрушающей нагрузки - q, кгс/м²		
		при которой панели признаются годными		при которой требуется повторное испытание
		с учетом собств веса панели	за вычетом собст веса панели	с учетом собственного веса панели
ПК 63.15-8Вр$\overline{\text{II}}$т ПК 60.15-8Вр$\overline{\text{II}}$т ПК 57.15-8Вр$\overline{\text{II}}$т	1. Текучесть продольной растянутой арматуры до наступления раздробления сжатой зоны С=1,4	≥1625	≥1310	<1625, но ≥1380
ПК 54.15-8Вр$\overline{\text{II}}$т ПК 51.15-8Вр$\overline{\text{II}}$т ПК 48.15-8Вр$\overline{\text{II}}$т	1. Разрыв продольной растянутой арматуры С=1,6 2. Раздробление бетона сжатой зоны до наступления текучести продольной растянутой арматуры С=1,6	≥1857	≥1543	<1857, но ≥1579
ПК 63.15-6Вр$\overline{\text{II}}$т ПК 60.15-6Вр$\overline{\text{II}}$т ПК 57.15-6Вр$\overline{\text{II}}$т	1. Текучесть продольной растянутой арматуры до наступления раздробления сжатой зоны С=1,4	≥1338	≥1024	<1338, но ≥1138
ПК 54.15-6Вр$\overline{\text{II}}$т ПК 51.15-6Вр$\overline{\text{II}}$т ПК 48.15-6Вр$\overline{\text{II}}$т	1. Разрыв продольной растянутой арматуры С=1,6 2. Раздробление бетона сжатой зоны до наступления текучести продольной растянутой арматуры С=1,6	≥1528	≥1214	<1528, но ≥1298
ПК 63.15-4Вр$\overline{\text{II}}$т ПК 60.15-4Вр$\overline{\text{II}}$т ПК 57.15-4Вр$\overline{\text{II}}$т	1. Текучесть продольной растянутой арматуры до наступления раздробления сжатой зоны С=1,4	≥1123	≥809	<1123, но ≥955
ПК 54.15-4Вр$\overline{\text{II}}$т ПК 51.15-4Вр$\overline{\text{II}}$т ПК 48.15-4Вр$\overline{\text{II}}$т	1. Разрыв продольной растянутой арматуры С=1,6 2. Раздробление бетона сжатой зоны до наступления текучести продольной растянутой арматуры С=1,6	≥1283	≥969	<1283, но ≥1090
ПК 63.15-3Вр$\overline{\text{II}}$т ПК 60.15-3Вр$\overline{\text{II}}$т ПК 57.15-3Вр$\overline{\text{II}}$т	1. Текучесть продольной растянутой арматуры до наступления раздробления сжатой зоны С=1,4	≥906	≥591	<906, но ≥790
ПК 5 3Вр$\overline{\text{II}}$т ПК 5 -3Вр$\overline{\text{II}}$т ПК 4 -3Вр$\overline{\text{II}}$т	1. Разрыв продольной растянутой арматуры С=1,6 2. Раздробление бетона сжатой зоны до наступления текучести продольной растянутой арматуры С=1,6	≥1035	≥720	<1035, но ≥880

Марка панели	Виды разрушений и величина коэффициента С по ГОСТ 8829-77	Величина разрушающей нагрузки - q, кгс/м²		
	1. Текучесть продольной растянутой арматуры до наступления раздробления сжатой зоны С=1,4	при которой панели признаются годными		при которой требуется повторное испытание
	1. Разрыв продольной растянутой арматуры С=1,6 2. Раздробление бетона сжатой зоны до наступления текучести продольной растянутой арматуры С=1,6	с учетом собств. веса панели	за вычетом собств. веса панели	с учетом собственного веса панели
ПК 63.12-8ВрIIIт ПК 60.12-8ВрIIIт ПК 57.12-8ВрIIIт	1,4	⩾1637	⩾1339	<1637, но 1391
ПК 54.12-8ВрIIIт ПК 51.12-8ВрIIIт ПК 48.12-8ВрIIIт	1,6	⩾1870	⩾1572	<1870, но 1590
ПК 63.12-6ВрIIIт ПК 60.12-6ВрIIIт ПК 57.12-6ВрIIIт	1,4	⩾1347	⩾1049	<1347, но 1144
ПК 54.12-6ВрIIIт ПК 51.12-6ВрIIIт ПК 48.12-6ВрIIIт	1,6	⩾1540	⩾1242	<1540, но 1308
ПК 63.12-4ВрIIIт ПК 60.12-4ВрIIIт ПК 57.12-4ВрIIIт	1,4	⩾1130	⩾832	<1130, но 961
ПК 54.12-4ВрIIIт ПК 51.12-4ВрIIIт ПК 48.12-4ВрIIIт	1,6	⩾1290	⩾992	<1290, но 1098
ПК 63.12-3ВрIIIт ПК 60.12-3ВрIIIт ПК 57.12-3ВрIIIт	1,4	⩾913	⩾615	<913, но 776
ПК 54.12-3ВрIIIт ПК 51.12-3ВрIIIт ПК 48.12-3ВрIIIт	1,6	⩾1043	⩾745	<1043, но 887

Марка панели	Виды разрушений и величина коэффициента С по ГОСТ 8829-77	Величина разрушающей нагрузки - q, кгс/м²		
	1. Текучесть продольной растянутой арматуры до наступления раздробления сжатой зоны С=1,4	при которой панели признаются годными		при которой требуется повторное испытание
	1. Разрыв продольной растянутой арматуры С=1,6 2. Раздробление бетона сжатой зоны до наступления текучести продольной растянутой арматуры С=1,6	с учетом собств веса панели	за вычетом собст. веса панели	с учетом собственного веса панели
ПК 63.10-8ВрIIIт ПК 60.10-8ВрIIIт ПК 57.10-8ВрIIIт	1,4	⩾1646	⩾1349	<1646, но 1400
ПК 54.10-8ВрIIIт ПК 51.10-8ВрIIIт ПК 48.10-8ВрIIIт	1,6	⩾1880	⩾1583	<1880, но 1600
ПК 63.10-6ВрIIIт ПК 60.10-6ВрIIIт ПК 57.10-6ВрIIIт	1,4	⩾1352	⩾1055	<1352, но 1150
ПК 54.10-6ВрIIIт ПК 51.10-6ВрIIIт ПК 48.10-6ВрIIIт	1,6	⩾1548	⩾1251	<1548, но 1315
ПК 63.10-4ВрIIIт ПК 60.10-4ВрIIIт ПК 57.10-4ВрIIIт	1,4	⩾1140	⩾843	<1140, но 969
ПК 54.10-4ВрIIIт ПК 51.10-4ВрIIIт ПК 48.10-4ВрIIIт	1,6	⩾1301	⩾1004	<1301, но 1105
ПК 63.10-3ВрIIIт ПК 60.10-3ВрIIIт ПК 57.10-3ВрIIIт	1,4	⩾918	⩾621	<918, но 780
ПК 54.10-3ВрIIIт ПК 51.10-3ВрIIIт ПК 48.10-3ВрIIIт	1,6	⩾1050	⩾753	<1050, но 893

Проверка жесткости

Таблица 7

Марка панели	Срок испытания панелей после их изгот. в сутках	Контрольн. нагрузка за вычетом собств. веса панели, кгс/м²	$f_{дл}/f_{пред}$ %	Прогиб от полной контрольн. нагрузки $f_к$, мм	Прогиб f измеренный, мм: при котором панели признаются годными	Прогиб f измеренный, мм: при котором требуется повторн. испытание
ПК 63.18-8Вр-IIIт	3	711	55	13,2	≤ 16,8	> 16,8, но ≤ 17,2
	7	711		11,7	≤ 14,0	> 14,0, но ≤ 15,2
	14	710		10,3	≤ 12,4	> 12,4, но ≤ 13,4
	28	713		8,0	≤ 9,6	> 9,6, но ≤ 10,4
	100	692		6,5	≤ 7,8	> 7,8, но ≤ 8,5
ПК 60.18-8Вр-IIIт	3	700	48	10,3	≤ 12,4	> 12,4, но ≤ 13,3
	7	704		9,4	≤ 11,3	> 11,3, но ≤ 12,2
	14	705		8,2	≤ 9,9	> 9,9, но ≤ 10,6
	28	711		6,7	≤ 8,0	> 8,0, но ≤ 8,7
	100	692		5,5	≤ 6,0	> 6,0, но ≤ 7,2
ПК 57.18-8Вр-IIIт	3	692	29	8,1	≤ 9,7	> 9,7, но ≤ 10,6
	7	692		6,8	≤ 8,2	> 8,2, но ≤ 8,8
	14	694		6,3	≤ 7,5	> 7,5, но ≤ 8,2
	28	707		6,0	≤ 7,2	> 7,2, но ≤ 7,8
	100	692		5,5	≤ 6,6	> 6,6 но ≤ 7,2
ПК 54.18-8Вр-IIIт	3	692	24	6,7	≤ 8,0	> 8,0, но ≤ 8,7
	7	692		6,3	≤ 7,6	> 7,6, но ≤ 8,2
	14	698		6,0	≤ 7,2	> 7,2, но ≤ 7,8
	28	709		5,5	≤ 6,6	> 6,6, но ≤ 7,2
	100	692		5,3	≤ 6,3	> 6,3, но ≤ 6,9
ПК 51.18-8Вр-IIIт	3	692	20	5,3	≤ 6,4	> 6,4, но ≤ 6,9
	7	692		4,9	≤ 5,9	> 5,9, но ≤ 6,4
	14	694		4,7	≤ 5,6	> 5,6, но ≤ 6,1
	28	707		4,3	≤ 5,2	> 5,2, но ≤ 5,6
	100	692		4,2	≤ 5,0	> 5,0, но ≤ 5,4

Марка панели	Срок испытания панелей после их изгот. в сутках	Контрольн. нагрузка за вычетом собственн. веса панели, кгс/м²	$f_{дл}/f_{пред}$ %	Прогиб от полной контрольн. нагрузки $f_к$, мм	Прогиб f измеренный, мм: при котором панели признаются годными	Прогиб f измеренный, мм: при котором требуется повторн. испытание
ПК 48.18-8Вр-IIIт	3	692	24	4,8	≤ 5,8	> 5,8, но ≤ 6,2
	7	692		4,2	≤ 5,0	> 5,0, но ≤ 5,4
	14	692		3,6	≤ 4,3	> 4,3, но ≤ 4,7
	28	703		3,2	≤ 3,8	> 3,8, но ≤ 4,1
	100	692		3,0	≤ 3,6	> 3,6, но ≤ 3,9
ПК 63.18-6Вр-IIIт	3	519	52	9,9	≤ 11,9	> 11,9, но ≤ 12,9
	7	521		9,0	≤ 10,8	> 10,8, но ≤ 11,7
	14	523		8,1	≤ 9,7	> 9,7, но ≤ 10,5
	28	530		6,7	≤ 8,1	> 8,1, но ≤ 8,7
	100	518		5,0	≤ 6,0	> 6,0, но ≤ 6,5
ПК 60.18-6Вр-IIIт	3	518	50	9,7	≤ 11,6	> 11,6, но ≤ 12,4
	7	519		9,1	≤ 10,9	> 10,9, но ≤ 11,8
	14	525		8,0	≤ 9,6	> 9,6, но ≤ 10,4
	28	532		6,8	≤ 8,2	> 8,2, но ≤ 8,8
	100	518		5,0	≤ 6,0	> 6,0, но ≤ 6,5
ПК 57.18-6Вр-IIIт	3	518	27	6,8	≤ 8,1	> 8,1, но ≤ 8,8
	7	518		6,2	≤ 7,4	> 7,4, но ≤ 8,1
	14	518		5,9	≤ 7,1	> 7,1, но ≤ 7,7
	28	527		5,1	≤ 6,1	> 6,1, но ≤ 6,6
	100	518		4,5	≤ 5,4	> 5,4, но ≤ 5,8
ПК 54.18-6Вр-IIIт	3	518	25	5,0	≤ 6,0	> 6,0, но ≤ 6,5
	7	518		4,8	≤ 5,8	> 5,8, но ≤ 6,3
	14	518		4,7	≤ 5,6	> 5,6, но ≤ 6,1
	28	525		4,6	≤ 5,5	> 5,5, но ≤ 6,0
	100	518		4,3	≤ 5,2	> 5,2, но ≤ 5,6

ПРОДОЛЖЕНИЕ ТАБЛ. 7

Марка панели	Срок испытания панелей после их изгот. в сутках.	Контрольн. нагрузка за вычетом собственн. веса панели, кгс/м²	$f_{дл}$ / $f_{пред}$ %	Прогиб от полной контрольн. нагрузки $f_к$, мм	Прогиб f измеренный, мм	
					при котором панели признаются годными.	при котором требуется повторное испытание.
ПК 51.18-6Вр II Т	3	518	20	3,8	≤ 4,6	> 4,6, но ≤ 5,0
	7	518		3,3	≤ 4,0	> 4,0, но ≤ 4,3
	14	518		3,2	≤ 3,8	> 3,8, но ≤ 4,2
	28	524		3,0	≤ 3,6	> 3,6, но ≤ 3,9
	100	518		2,9	≤ 3,5	> 3,5, но ≤ 3,8
ПК 48.18-6Вр II Т	3	518	14	3,1	≤ 3,7	> 3,7, но ≤ 4,0
	7	518		2,9	≤ 3,5	> 3,5, но ≤ 3,8
	14	518		2,7	≤ 3,2	> 3,2, но ≤ 3,5
	28	524		2,5	≤ 3,0	> 3,0, но ≤ 3,2
	100	518		2,4	≤ 2,9	> 2,9, но ≤ 3,1
ПК 63.18-4Вр II Т	3	375	32	7,2	≤ 8,6	> 8,6, но ≤ 9,3
	7	375		6,4	≤ 7,7	> 7,7, но ≤ 8,3
	14	375		5,6	≤ 6,7	> 6,7, но ≤ 7,3
	28	381		4,7	≤ 5,6	> 5,6, но ≤ 6,1
	100	375		4,5	≤ 5,4	> 5,4, но ≤ 5,9
ПК 60.18-4Вр II Т	3	375	30	5,0	≤ 6,0	> 6,0, но ≤ 6,5
	7	375		4,6	≤ 5,5	> 5,5, но ≤ 6,0
	14	375		4,2	≤ 5,0	> 5,0, но ≤ 5,4
	28	380		3,8	≤ 4,5	> 4,5, но ≤ 4,9
	100	375		3,5	≤ 4,2	> 4,2, но ≤ 4,5
ПК 57.18-4Вр II Т	3	375	19	4,0	≤ 4,8	> 4,8, но ≤ 5,2
	7	375		3,8	≤ 4,5	> 4,5, но ≤ 4,9
	14	375		3,6	≤ 4,3	> 4,3, но ≤ 4,7
	28	380		3,3	≤ 3,9	> 3,9, но ≤ 4,3
	100	375		3,2	≤ 3,8	> 3,8, но ≤ 4,1

Марка панели	Срок испытания панелей после их изгот. в сутках.	Контрольн. нагрузка за вычетом собственн. веса панели, кгс/м²	$f_{дл}$ / $f_{пред}$ %	Прогиб от полной контрольн. нагрузки $f_к$, мм	Прогиб f измеренный, мм	
					при котором панели признаются годными	при котором требуется повторное испытание
ПК 54.18-4Вр II Т	3	375	15	3,3	≤ 4,0	> 4,0, но ≤ 4,3
	7	375		3,1	≤ 3,7	> 3,7, но ≤ 4,0
	14	375		2,9	≤ 3,5	> 3,5, но ≤ 3,8
	28	380		2,7	≤ 3,2	> 3,2, но ≤ 3,5
	100	375		2,6	≤ 3,1	> 3,1, но ≤ 3,4
ПК 51.18-4Вр II Т	3	375	13	2,6	≤ 3,1	> 3,1, но ≤ 3,4
	7	375		2,4	≤ 2,9	> 2,9, но ≤ 3,1
	14	375		2,3	≤ 2,7	> 2,7, но ≤ 3,0
	28	378		2,1	≤ 2,5	> 2,5, но ≤ 2,7
	100	375		2,0	≤ 2,4	> 2,4, но ≤ 2,6
ПК 48.18-4Вр II Т	3	375	11	2,0	≤ 2,4	> 2,4, но ≤ 2,6
	7	375		1,9	≤ 2,3	> 2,3, но ≤ 2,5
	14	375		1,8	≤ 2,2	> 2,2, но ≤ 2,4
	28	378		1,6	≤ 1,9	> 1,9, но ≤ 2,1
	100	375		1,6	≤ 1,9	> 1,9, но ≤ 2,1
ПК 63.18-3Вр II Т	3	253	24	3,5	≤ 4,2	> 4,2, но ≤ 4,6
	7	253		3,3	≤ 4,0	> 4,0, но ≤ 4,3
	14	253		3,2	≤ 3,8	> 3,8, но ≤ 4,1
	28	256		3,1	≤ 3,7	> 3,7, но ≤ 4,0
	100	253		3,0	≤ 3,6	> 3,6, но ≤ 3,9
ПК 60.18-3Вр II Т	3	253	21	3,3	≤ 4,0	> 4,0, но ≤ 4,3
	7	253		3,1	≤ 3,7	> 3,7, но ≤ 4,0
	14	253		2,9	≤ 3,5	> 3,5, но ≤ 3,8
	28	256		2,7	≤ 3,2	> 3,2, но ≤ 3,5
	100	253		2,6	≤ 3,1	> 3,1, но ≤ 3,4

ПРОДОЛЖЕНИЕ ТАБЛ. 7

Марка панели	Срок испытания панелей после их изгот. в сутках.	Контрольн. нагрузка за вычетом собственн. веса панели, кгс/м²	$f_{дл}/f_{пред}$ %	Прогиб от полной контрольн. нагрузки $f_к$, мм	Прогиб f измеренный, мм	
					при котором панели признаются годными.	при котором требуется повторное испытание.
ПК 57.18-3Вр II Т	3	253	18	2,8	⩽ 3,4	> 3,4, но ⩽ 3,7
	7	253		2,6	⩽ 3,1	> 3,1, но ⩽ 3,4
	14	253		2,5	⩽ 3,0	> 3,0, но ⩽ 3,3
	28	255		2,3	⩽ 2,8	> 2,8, но ⩽ 3,0
	100	253		2,2	⩽ 2,7	> 2,7, но ⩽ 2,9
ПК 54.18-3Вр II Т	3	253	16	2,1	⩽ 2,5	> 2,5, но ⩽ 2,7
	7	253		2,0	⩽ 2,4	> 2,4, но ⩽ 2,6
	14	253		1,9	⩽ 2,3	> 2,3, но ⩽ 2,5
	28	255		1,7	⩽ 2,0	> 2,0, но ⩽ 2,2
	100	253		1,7	⩽ 2,0	> 2,0, но ⩽ 2,2
ПК 51.18-3Вр II Т	3	253	13	1,7	⩽ 2,0	> 2,0, но ⩽ 2,2
	7	253		1,6	⩽ 1,9	> 1,9, но ⩽ 2,1
	14	253		1,5	⩽ 1,8	> 1,8, но ⩽ 2,0
	28	255		1,4	⩽ 1,7	> 1,7, но ⩽ 1,8
	100	253		1,3	⩽ 1,6	> 1,6, но ⩽ 1,7
ПК 48.18-3Вр II Т	3	253	10	1,3	⩽ 1,6	> 1,6, но ⩽ 1,7
	7	253		1,2	⩽ 1,5	> 1,5, но ⩽ 1,6
	14	253		1,2	⩽ 1,5	> 1,5, но ⩽ 1,6
	28	255		1,1	⩽ 1,3	> 1,3, но ⩽ 1,4
	100	253		1,0	⩽ 1,2	> 1,2, но ⩽ 1,3
ПК 63.15-8Вр II Т	3	714	50	11,2	⩽ 13,4	> 13,4, но ⩽ 14,6
	7	715		10,0	⩽ 12,0	> 12,0, но ⩽ 13,0
	14	712		9,0	⩽ 10,8	> 10,8, но ⩽ 11,7
	28	718		7,4	⩽ 8,9	> 8,9, но ⩽ 9,6
	100	696		5,9	⩽ 7,1	> 7,1, но ⩽ 7,7
ПК 60.15-8Вр II Т	3	705	48	10,3	⩽ 12,3	> 12,3, но ⩽ 13,3
	7	708		9,3	⩽ 11,1	> 11,1, но ⩽ 12,1
	14	709		8,2	⩽ 9,8	> 9,8, но ⩽ 10,7
	28	714		6,6	⩽ 7,9	> 7,9, но ⩽ 8,6
	100	696		5,2	⩽ 6,2	> 6,2, но ⩽ 6,7
ПК 57.15-8Вр II Т	3	701	32	7,3	⩽ 8,8	> 8,8, но ⩽ 9,5
	7	704		6,5	⩽ 7,8	> 7,8, но ⩽ 8,4
	14	706		5,6	⩽ 6,7	> 6,7, но ⩽ 7,3
	28	713		4,3	⩽ 5,2	> 5,2, но ⩽ 5,6
	100	696		3,8	⩽ 4,5	> 4,5, но ⩽ 4,9
ПК 54.15-8Вр II Т	3	696	26	6,2	⩽ 7,4	> 7,4, но ⩽ 8,0
	7	696		5,8	⩽ 7,0	> 7,0, но ⩽ 7,5
	14	696		5,4	⩽ 6,5	> 6,5, но ⩽ 7,0
	28	709		4,4	⩽ 5,3	> 5,3, но ⩽ 5,7
	100	696		3,8	⩽ 4,6	> 4,6, но ⩽ 5,0
ПК 51.15-8Вр II Т	3	696	22	4,8	⩽ 5,8	> 5,8, но ⩽ 6,2
	7	696		4,4	⩽ 5,3	> 5,3, но ⩽ 5,7
	14	696		4,1	⩽ 4,4	> 4,4, но ⩽ 5,3
	28	708		3,9	⩽ 4,6	> 4,6, но ⩽ 5,1
	100	696		3,5	⩽ 4,2	> 4,2, но ⩽ 4,6
ПК 48.15-8Вр II Т	3	696	20	4,0	⩽ 4,8	> 4,8, но ⩽ 5,2
	7	696		3,8	⩽ 4,6	> 4,6, но ⩽ 4,9
	14	696		3,5	⩽ 3,5	> 3,5, но ⩽ 4,5
	28	707		3,2	⩽ 3,8	> 3,8, но ⩽ 4,2
	100	696		3,0	⩽ 3,6	> 3,6, но ⩽ 3,9

Марка панели	Срок испытания панелей после их изгот. в сутках	Контрольн. нагрузка за вычетом собственн. веса панели, кгс/м²	$f_{дл}/f_{пред}$ %	Прогиб от полной контрольн. нагрузки $f_к$, мм	Прогиб f измеренный, мм: при котором панели признаются годными	Прогиб f измеренный, мм: при котором требуется повторное испытание
ПК 63.15-6Вр II Т	3	521	39	8,4	⩽ 10,0	> 10,0, но ⩽ 10,8
	7	526		7,5	⩽ 9,0	> 9,0, но ⩽ 9,8
	14	527		6,5	⩽ 7,8	> 7,8, но ⩽ 8,4
	28	531		5,1	⩽ 6,1	> 6,1, но ⩽ 6,6
	100	521		3,4	⩽ 4,1	> 4,1, но ⩽ 4,4
К 60.15-6Вр II Т	3	521	44	9,5	⩽ 11,4	> 11,4, но ⩽ 12,4
	7	523		9,0	⩽ 10,8	> 10,8, но ⩽ 11,7
	14	526		8,1	⩽ 9,7	> 9,7, но ⩽ 10,5
	28	532		6,6	⩽ 7,9	> 7,9, но ⩽ 8,6
	100	521		4,9	⩽ 5,9	> 5,9, но ⩽ 6,4
ПК 57.15-6Вр II Т	3	521	22	6,1	⩽ 7,3	> 7,3, но ⩽ 7,9
	7	521		5,7	⩽ 6,9	> 6,9, но ⩽ 7,4
	14	522		5,4	⩽ 6,5	> 6,5, но ⩽ 7,0
	28	532		5,1	⩽ 6,1	> 6,1, но ⩽ 6,6
	100	521		4,0	⩽ 4,8	> 4,8, но ⩽ 5,5
ПК 54.15-6Вр II Т	3	521	23	5,0	⩽ 6,0	> 6,0, но ⩽ 6,5
	7	521		4,8	⩽ 5,7	> 5,7, но ⩽ 6,2
	14	521		4,3	⩽ 5,2	> 5,2, но ⩽ 5,6
	28	529		4,0	⩽ 4,8	> 4,8, но ⩽ 5,2
	100	521		3,1	⩽ 3,7	> 3,7, но ⩽ 4,0
ПК 51.15-6Вр II Т	3	521	18	4,2	⩽ 5,0	> 5,0, но ⩽ 5
	7	521		3,4	⩽ 4,1	> 4,1, но ⩽ 4
	14	521		3,4	⩽ 4,1	> 4,1, но ⩽ 4
	28	528		3,2	⩽ 3,8	> 3,8, но ⩽ 1
	100	521		3,1	⩽ 3,7	> 3,7, но ⩽ 0

Марка панели	Срок испытания панелей после их изгот. в сутках	Контрольн. нагрузка за вычетом собственн. веса панели, кгс/м²	$f_{дл}/f_{пред}$ %	Прогиб от полной контрольн. нагрузки $f_к$, мм	Прогиб f измеренный, мм: при котором панели признаются годными	Прогиб f измеренный, мм: при котором требуется повторное испытание
ПК 48.15-6Вр II Т	3	521	14	3,1	⩽ 3,7	> 3,7, но ⩽ 4,0
	7	521		2,9	⩽ 3,5	> 3,5, но ⩽ 3,8
	14	521		2,7	⩽ 3,2	> 3,2, но ⩽ 3,5
	28	528		2,5	⩽ 3,0	> 3,0, но ⩽ 3,2
	100	521		2,4	⩽ 2,9	> 2,9, но ⩽ 3,1
ПК 63.15-4Вр II Т	3	377	29	6,2	⩽ 7,4	> 7,4, но ⩽ 8,0
	7	377		5,9	⩽ 7,1	> 7,1, но ⩽ 7,7
	14	377		5,7	⩽ 6,8	> 6,8, но ⩽ 7,4
	28	383		4,6	⩽ 5,5	> 5,5, но ⩽ 6,0
	100	377		3,7	⩽ 4,4	> 4,4, но ⩽ 4,8
ПК 60.15-4Вр II Т	3	377	20	4,7	⩽ 5,7	> 5,7, но ⩽ 6,1
	7	377		4,2	⩽ 5,0	> 5,0, но ⩽ 5,4
	14	377		4,2	⩽ 5,0	> 5,0, но ⩽ 5,4
	28	383		4,0	⩽ 4,8	> 4,8, но ⩽ 5,2
	100	377		3,2	⩽ 3,8	> 3,8, но ⩽ 4,1
ПК 57.15-4Вр II Т	3	377	18	4,0	⩽ 4,8	> 4,8, но ⩽ 5,2
	7	377		3,7	⩽ 4,4	> 4,4, но ⩽ 4,8
	14	377		3,5	⩽ 4,2	> 4,2, но ⩽ 4,6
	28	382		3,3	⩽ 4,0	> 4,0, но ⩽ 4,3
	100	377		3,2	⩽ 3,8	> 3,8, но ⩽ 4,2
ПК 54.15-4Вр II Т	3	377	15	3,2	⩽ 3,8	> 3,8, но ⩽ 4,2
	7	377		3,0	⩽ 3,6	> 3,6, но ⩽ 3,9
	14	377		2,8	⩽ 3,4	> 3,4, но ⩽ 3,7
	28	382		2,6	⩽ 3,1	> 3,1, но ⩽ 3,4
	100	377		2,6	⩽ 3,1	> 3,1, но ⩽ 3,4

ПРОДОЛЖЕНИЕ ТАБЛ. 7

Марка панели	Срок испытания панелей после их изгот. в сутках.	Контрольн. нагрузка за вычетом собственн. веса панели кгс/м²	$f_{дл}/f_{пред}$ %	Прогиб от полной контрольн. нагрузки $f_к$, мм	Прогиб f измеренный, мм	
					при котором панели признаются годными	при котором требуется повторное испытание
ПК 51.15-4Вр-IIIт	3	377	13	2,5	≤ 3,0	> 3,0, но ≤ 3,3
	7	377		2,4	≤ 2,9	> 2,9, но ≤ 3,1
	14	377		2,2	≤ 2,6	> 2,6, но ≤ 2,9
	28	382		2,1	≤ 2,5	> 2,5, но ≤ 2,7
	100	377		2,0	≤ 2,4	> 2,4, но ≤ 2,6
ПК 48.15-4Вр-IIIт	3	377	12	2,0	≤ 2,4	> 2,4, но ≤ 2,6
	7	377		1,9	≤ 2,3	> 2,3, но ≤ 2,5
	14	377		1,8	≤ 2,2	> 2,2, но ≤ 2,3
	28	382		1,6	≤ 1,9	> 1,9, но ≤ 2,1
	100	377		1,6	≤ 1,9	> 1,9, но ≤ 2,1
ПК 63.15-3Вр-IIIт	3	255	23	3,9	≤ 4,7	> 4,7, но ≤ 5,1
	7	255		3,7	≤ 4,5	> 4,5, но ≤ 4,8
	14	255		3,5	≤ 4,2	> 4,2, но ≤ 4,5
	28	259		3,2	≤ 3,8	> 3,8, но ≤ 4,2
	100	255		3,1	≤ 3,7	> 3,7, но ≤ 4,0
ПК 60.15-3Вр-IIIт	3	255	22	4,0	≤ 4,8	> 4,8, но ≤ 5,2
	7	255		3,0	≤ 3,6	> 3,6, но ≤ 3,9
	14	255		2,8	≤ 3,4	> 3,4, но ≤ 3,7
	28	259		2,6	≤ 3,1	> 3,1, но ≤ 3,4
	100	255		2,6	≤ 3,1	> 3,1, но ≤ 3,4
ПК 57.15-3Вр-IIIт	3	255	18	2,8	≤ 3,4	> 3,4, но ≤ 3,6
	7	256		2,6	≤ 3,1	> 3,1, но ≤ 3,4
	14	255		2,5	≤ 3,0	> 3,0, но ≤ 3,2
	28	258		2,3	≤ 2,8	> 2,8, но ≤ 3,0
	100	255		2,2	≤ 2,6	> 2,6, но ≤ 2,8
ПК 54.15-3Вр-IIIт	3	255	15	2,1	≤ 2,5	> 2,5, но ≤ 2,7
	7	255		2,0	≤ 2,4	> 2,4, но ≤ 2,6
	14	255		1,9	≤ 2,3	> 2,3, но ≤ 2,5
	28	257		1,7	≤ 2,0	> 2,0, но ≤ 2,2
	100	255		1,7	≤ 2,0	> 2,0, но ≤ 2,2
ПК 51.15-3Вр-IIIт	3	255	12	1,7	≤ 2,0	> 2,0, но ≤ 2,2
	7	255		1,6	≤ 1,9	> 1,9, но ≤ 2,1
	14	255		1,5	≤ 1,8	> 1,8, но ≤ 1,9
	28	257		1,4	≤ 1,7	> 1,7, но ≤ 1,8
	100	255		1,3	≤ 1,6	> 1,6, но ≤ 1,7
ПК 48.15-3Вр-IIIт	3	255	10	1,4	≤ 1,7	> 1,7, но ≤ 1,8
	7	255		1,4	≤ 1,7	> 1,7, но ≤ 1,8
	14	255		1,3	≤ 1,6	> 1,6, но ≤ 1,7
	28	257		1,2	≤ 1,5	> 1,5, но ≤ 1,6
	100	255		1,1	≤ 1,3	> 1,3, но ≤ 1,4
ПК 63.12-8Вр-IIIт	3	725	45	11,9	≤ 14,3	> 14,3, но ≤ 15,5
	7	724		10,5	≤ 12,6	> 12,6, но ≤ 13,6
	14	722		8,7	≤ 10,4	> 10,4, но ≤ 11,3
	28	724		6,3	≤ 7,6	> 7,6, но ≤ 8,2
	100	700		4,1	≤ 4,9	> 4,9, но ≤ 5,3
ПК 60.12-8Вр-IIIт	3	700	44	10,1	≤ 12,1	> 12,1, но ≤ 13,1
	7	706		9,2	≤ 11,0	> 11,0, но ≤ 12,0
	14	708		8,6	≤ 10,3	> 10,3, но ≤ 11,2
	28	708		6,5	≤ 7,8	> 7,8, но ≤ 8,4
	100	700		4,6	≤ 5,5	> 5,5, но ≤ 6,0

https://zavodjbi.com/

ПРОДОЛЖЕНИЕ ТАБЛ. 7

Марка панели	Срок испытания панелей после их изгот. в сутках.	Контрольн. нагрузка за вычетом собственн. веса панели кгс/м²	f пред / f пр %	Прогиб от полной контрольн. нагрузки $f_к$, мм	Прогиб f измеренный, мм: при котором панели признаются годными.	Прогиб f измеренный, мм: при котором требуется повторное испытание.
ПК 57.12-8Вр II Т	3	700	34	7,5	≤ 9,0	> 9,0, но ≤ 9,7
	7	700		6,1	≤ 7,3	> 7,3, но ≤ 7,9
	14	703		5,6	≤ 6,7	> 6,7, но ≤ 7,3
	28	715		4,5	≤ 5,4	> 5,4, но ≤ 5,9
	100	700		4,0	≤ 4,8	> 4,8, но ≤ 5,2
ПК 54.12-8Вр II Т	3	700	26	4,0	≤ 4,8	> 4,8, но ≤ 5,2
	7	700		3,9	≤ 4,7	> 4,7, но ≤ 5,1
	14	701		3,7	≤ 4,4	> 4,4, но ≤ 4,8
	28	708		3,4	≤ 4,1	> 4,1, но ≤ 4,4
	100	700		3,2	≤ 3,8	> 3,8, но ≤ 4,2
ПК 51.12-8Вр II Т	3	700	22	3,8	≤ 4,6	> 4,6, но ≤ 4,9
	7	700		3,6	≤ 4,3	> 4,3, но ≤ 4,7
	14	700		3,3	≤ 4,0	> 4,0, но ≤ 4,3
	28	708		3,1	≤ 3,7	> 3,7, но ≤ 4,0
	100	700		2,9	≤ 3,5	> 3,5, но ≤ 3,8
ПК 48.12-8Вр II Т	3	700	20	3,2	≤ 3,8	> 3,8, но ≤ 4,2
	7	700		3,1	≤ 3,7	> 3,7, но ≤ 4,0
	14	700		2,9	≤ 3,5	> 3,5, но ≤ 3,8
	28	708		2,8	≤ 3,3	> 3,3, но ≤ 3,6
	100	700		2,6	≤ 3,1	> 3,1, но ≤ 3,4
ПК 63.12-6Вр II Т	3	526	35	8,2	≤ 9,9	> 9,9, но ≤ 10,7
	7	526		7,3	≤ 8,8	> 8,8, но ≤ 9,5
	14	526		6,5	≤ 7,8	> 7,8, но ≤ 8,4
	28	537		5,6	≤ 6,7	> 6,7, но ≤ 7,3
	100	526		4,2	≤ 5,0	> 5,0, но ≤ 5,4

Марка панели	Срок испытания панелей после их изготов. в сутках.	Контрольная нагрузка за вычетом собственн. веса панели кгс/м²	f пред / f пр %	Прогиб от полной контрольн. нагрузки $f_к$, мм	Прогиб f измеренный, мм: при котором панели признаются годными.	Прогиб f измеренный, мм: при котором требуется повторное испытание.
ПК 60.12-6Вр II Т	3	526	38	8,1	≤ 9,7	> 9,7, но ≤ 10,5
	7	526		7,6	≤ 9,1	> 9,1, но ≤ 9,8
	14	526		6,8	≤ 8,2	> 8,2, но ≤ 8,8
	28	536		5,6	≤ 6,7	> 6,7, но ≤ 7,3
	100	526		4,5	≤ 5,4	> 5,4, но ≤ 5,8
ПК 57.12-6Вр II Т	3	526	27	5,3	≤ 6,4	> 6,4, но ≤ 6,9
	7	526		4,9	≤ 5,9	> 5,9, но ≤ 6,4
	14	526		4,6	≤ 5,5	> 5,5, но ≤ 6,0
	28	535		4,3	≤ 5,2	> 5,2, но ≤ 5,6
	100	526		3,8	≤ 4,5	> 4,5, но ≤ 4,9
ПК 54.12-6Вр II Т	3	526	19,5	4,9	≤ 5,9	> 5,9, но ≤ 6,3
	7	526		4,6	≤ 5,5	> 5,5, но ≤ 6,0
	14	526		4,1	≤ 4,9	> 4,9, но ≤ 5,3
	28	535		3,8	≤ 4,5	> 4,5, но ≤ 4,9
	100	526		3,0	≤ 3,6	> 3,6, но ≤ 3,9
ПК 51.12-6Вр II Т	3	526	18	3,0	≤ 3,6	> 3,6, но ≤ 3,9
	7	526		2,8	≤ 3,4	> 3,4, но ≤ 3,6
	14	526		2,7	≤ 3,2	> 3,2, но ≤ 3,5
	28	535		2,4	≤ 2,9	> 2,9, но ≤ 3,1
	100	526		2,4	≤ 2,9	> 2,9, но ≤ 3,1
ПК 48.12-6Вр II Т	3	526	15	3,2	≤ 3,8	> 3,8, но ≤ 4,2
	7	526		3,0	≤ 3,6	> 3,6, но ≤ 3,9
	14	526		2,8	≤ 3,4	> 3,4, но ≤ 3,7
	28	534		2,6	≤ 3,1	> 3,1, но ≤ 3,4
	100	526		2,5	≤ 3,0	> 3,0, но ≤ 3,2

https://zavodjbi.com/

Продолжение табл.7

Марка панели	Срок испытания панелей после их изгот. в сутках.	Контрольн. нагрузка за вычетом собствен. веса панели, кгс/м²	$f_{дл}/f_{пред}$ %	Прогиб от полной контрольн. нагрузки $f_к$, мм	Прогиб f измеренный, мм	
					при котором панели признаются годными.	при котором требуется повторное испытание
ПК 63.12-4ВрIIIт	3	384	28	6,9	≤ 8,3	> 8,3, но ≤ 9,0
	7	384		6,1	≤ 7,3	> 7,3, но ≤ 7,9
	14	384		5,6	≤ 6,7	> 6,7, но ≤ 7,3
	28	390		4,8	≤ 5,8	> 5,8, но ≤ 6,2
	100	384		3,8	≤ 4,6	> 4,6, но ≤ 4,9
ПК 60.12-4ВрIIIт	3	384	23	4,9	≤ 5,9	> 5,9, но ≤ 6,4
	7	384		4,6	≤ 5,5	> 5,5, но ≤ 6,0
	14	384		4,4	≤ 5,3	> 5,3, но ≤ 5,7
	28	389		4,1	≤ 4,9	> 4,9, но ≤ 5,3
	100	384		3,6	≤ 4,3	> 4,3, но ≤ 4,7
ПК 57.12-4ВрIIIт	3	384	18	4,1	≤ 4,9	> 4,9, но ≤ 5,3
	7	384		3,9	≤ 4,7	> 4,7, но ≤ 5,1
	14	384		3,7	≤ 4,4	> 4,4, но ≤ 4,8
	28	389		3,4	≤ 4,1	> 4,1, но ≤ 4,4
	100	384		3,3	≤ 4,0	> 4,0, но ≤ 4,3
ПК 54.12-4ВрIIIт	3	384	15	3,3	≤ 4,0	> 4,0, но ≤ 4,3
	7	384		3,1	≤ 3,7	> 3,7, но ≤ 4,0
	14	384		3,0	≤ 3,6	> 3,6, но ≤ 3,9
	28	389		2,8	≤ 3,4	> 3,4, но ≤ 3,6
	100	384		2,7	≤ 3,2	> 3,2, но ≤ 3,5
ПК 51.12-4ВрIIIт	3	384	12	2,6	≤ 3,1	> 3,1, но ≤ 3,4
	7	384		2,4	≤ 2,9	> 2,9, но ≤ 3,1
	14	384		2,3	≤ 2,8	> 2,8, но ≤ 3,0
	28	389		2,2	≤ 2,7	> 2,7, но ≤ 2,9
	100	384		2,1	≤ 2,5	> 2,5, но ≤ 2,7

Марка панели	Срок испытания панелей после их изгот. в сутках.	Контрольн. нагрузка за вычетом собствен. веса панели, кгс/м²	$f_{дл}/f_{пред}$ %	Прогиб от полной контрольн. нагрузки $f_к$, мм	Прогиб f измеренный, мм	
					при котором панели признаются годными.	при котором требуется повторное испытание.
ПК 48.12-4ВрIIIт	3	384	11	2,1	≤ 2,5	> 2,5, но ≤ 2,7
	7	384		2,0	≤ 2,4	> 2,4, но ≤ 2,6
	14	384		1,8	≤ 2,2	> 2,2, но ≤ 2,4
	28	388		1,7	≤ 2,0	> 2,0, но ≤ 2,2
	100	384		1,6	≤ 1,9	> 1,9, но ≤ 2,1
ПК 63.12-3ВрIIIт	3	259	24	4,0	≤ 4,8	> 4,8, но ≤ 5,2
	7	259		3,8	≤ 4,5	> 4,5, но ≤ 4,9
	14	259		3,6	≤ 4,3	> 4,3, но ≤ 4,7
	28	262		3,3	≤ 4,0	> 4,0, но ≤ 4,3
	100	259		3,2	≤ 3,8	> 3,8, но ≤ 4,2
ПК 60.12-3ВрIIIт	3	259	22	3,7	≤ 4,4	> 4,4, но ≤ 4,8
	7	259		3,4	≤ 4,1	> 4,1, но ≤ 4,4
	14	259		3,0	≤ 3,6	> 3,6, но ≤ 3,9
	28	262		2,7	≤ 3,2	> 3,2, но ≤ 3,5
	100	259		2,6	≤ 3,1	> 3,1, но ≤ 3,4
ПК 57.12-3ВрIIIт	3	259	18	2,9	≤ 3,5	> 3,5, но ≤ 3,8
	7	259		2,7	≤ 3,2	> 3,2, но ≤ 3,5
	14	259		2,5	≤ 3,0	> 3,0, но ≤ 3,2
	28	262		2,3	≤ 2,8	> 2,8, но ≤ 3,0
	100	259		2,3	≤ 2,8	> 2,8, но ≤ 3,0
ПК 54.12-3ВрIIIт	3	259	15	2,2	≤ 2,6	> 2,6, но ≤ 2,8
	7	259		2,1	≤ 2,5	> 2,5, но ≤ 2,7
	14	259		2,0	≤ 2,4	> 2,4, но ≤ 2,6
	28	262		1,8	≤ 2,3	> 2,3, но ≤ 2,4
	100	259		1,8	≤ 2,3	> 2,3, но ≤ 2,4

Продолжение табл. 7

Марка панели	Срок испытания панелей после их изгот. в сутках.	Контрольн. нагрузка за вычетом собственн. веса панели, кгс/м²	$f_{дл}/f_{пред}$ %	Прогиб от полной контрольн. нагрузки $f_к$, мм	Прогиб f измеренный, мм	
					При котором панели признаются годными	При котором требуется повторное испытание
ПК 51.12-3ВрIIIТ	3	259	12	1,6	≤ 1,9	> 1,9, но ≤ 2,1
	7	259		1,6	≤ 1,9	> 1,9, но ≤ 2,1
	14	259		1,4	≤ 1,7	> 1,7, но ≤ 1,8
	28	260		1,4	≤ 1,7	> 1,7, но ≤ 1,8
	100	259		1,3	≤ 1,5	> 1,5, но ≤ 1,7
ПК 48.12-3ВрIIIТ	3	259	10	1,3	≤ 1,6	> 1,6, но ≤ 1,7
	7	259		1,3	≤ 1,6	> 1,6, но ≤ 1,7
	14	259		1,2	≤ 1,4	> 1,4, но ≤ 1,5
	28	262		1,1	≤ 1,3	> 1,3, но ≤ 1,4
	100	259		1,1	≤ 1,3	> 1,3, но ≤ 1,4
ПК 63.10-8ВрIIIТ	3	716	54	13,1	≤ 15,7	> 15,7, но ≤ 17,0
	7	719		11,8	≤ 14,1	> 14,1, но ≤ 15,3
	14	721		10,5	≤ 12,6	> 12,6, но ≤ 13,6
	28	728		8,2	≤ 9,8	> 9,8, но ≤ 10,6
	100	710		6,6	≤ 7,9	> 7,9, но ≤ 8,6
ПК 60.10-8ВрIIIТ	3	710	49	10,8	≤ 13,0	> 13,0, но ≤ 14,0
	7	714		9,7	≤ 11,6	> 11,6, но ≤ 12,6
	14	716		8,7	≤ 10,4	> 10,4, но ≤ 11,3
	28	726		7,0	≤ 8,4	> 8,4, но ≤ 9,1
	100	710		5,0	≤ 6,0	> 6,0, но ≤ 6,5
ПК 57.10-8ВрIIIТ	3	710	31	8,0	≤ 9,6	> 9,6, но ≤ 10,4
	7	710		6,5	≤ 7,8	> 7,8, но ≤ 8,4
	14	714		6,1	≤ 7,3	> 7,3, но ≤ 7,9
	28	725		6,9	≤ 7,1	> 7,1, но ≤ 7,6
	100	710		5,1	≤ 6,1	> 6,1, но ≤ 6,6
ПК 54.10-8ВрIIIТ	3	710	27	5,4	≤ 6,5	> 6,5, но ≤ 7,0
	7	710		4,9	≤ 5,9	> 5,9, но ≤ 6,4
	14	710		4,6	≤ 5,5	> 5,5, но ≤ 6,0
	28	724		4,2	≤ 5,0	> 5,0, но ≤ 5,4
	100	710		4,0	≤ 4,8	> 4,8, но ≤ 5,2
ПК 51.10-8ВрIIIТ	3	710	20	4,4	≤ 5,3	> 5,3, но ≤ 5,7
	7	710		4,1	≤ 4,9	> 4,9, но ≤ 5,3
	14	710		3,9	≤ 4,7	> 4,7, но ≤ 5,1
	28	722		3,8	≤ 4,5	> 4,5, но ≤ 4,9
	100	710		3,2	≤ 3,9	> 3,9, но ≤ 4,2
ПК 4810-8ВрIIIТ	3	710	26	4,1	≤ 4,9	> 4,9, но ≤ 5,3
	7	710		3,6	≤ 4,3	> 4,3, но ≤ 4,7
	14	710		3,3	≤ 4,0	> 4,0, но ≤ 4,3
	28	722		3,0	≤ 3,6	> 3,6, но ≤ 3,9
	100	710		2,5	≤ 3,0	> 3,0, но ≤ 3,3
ПК 63.10-6ВрIIIТ	3	532	48	8,2	≤ 9,8	> 9,8, но ≤ 10,6
	7	532		7,4	≤ 8,9	> 8,9, но ≤ 9,6
	14	534		6,3	≤ 7,6	> 7,6, но ≤ 8,2
	28	543		4,9	≤ 5,9	> 5,9, но ≤ 6,4
	100	532		4,1	≤ 4,9	> 4,9, но ≤ 5,3
ПК 60.10-6ВрIIIТ	3	532	30	7,3	≤ 8,7	> 8,7, но ≤ 9,5
	7	532		6,5	≤ 7,8	> 7,8, но ≤ 8,4
	14	533		5,2	≤ 6,2	> 6,2, но ≤ 6,7
	28	543		4,7	≤ 5,6	> 5,6, но ≤ 6,1
	100	532		3,6	≤ 4,3	> 4,3, но ≤ 4,7

ПРОДОЛЖЕНИЕ ТАБЛ. 7

Марка панели	Срок испытания панелей после их изгот. в сутках.	Контрольн. нагрузка за вычетом собствен. веса панели, кгс/м²	fдл/fпред %	Прогиб от полной контрольн. нагрузки fк, мм	Прогиб f измеренный, мм	
					при котором панели признаются годными.	при котором требуется повторное испытание.
ПК 57.10-6 Вр II Т	3	532	29	6,2	≤ 7,4	> 7,4, но ≤ 8,0
	7	532		5,9	≤ 7,1	> 7,1, но ≤ 7,7
	14	532		5,1	≤ 6,1	> 6,1, но ≤ 6,6
	28	541		4,8	≤ 5,7	> 5,7, но ≤ 6,2
	100	532		4,0	≤ 4,8	> 4,8, но ≤ 5,2
ПК 54.10-6 Вр II Т	3	532	20	4,2	≤ 5,0	> 5,0, но ≤ 5,4
	7	532		3,8	≤ 4,5	> 4,5, но ≤ 4,9
	14	532		3,6	≤ 4,3	> 4,3, но ≤ 4,7
	28	541		3,4	≤ 4,1	> 4,1, но ≤ 4,4
	100	532		3,0	≤ 3,6	> 3,6, но ≤ 3,9
ПК 51.10-6 Вр II Т	3	532	17	3,4	≤ 4,1	> 4,1, но ≤ 4,4
	7	532		3,1	≤ 3,7	> 3,7, но ≤ 4,0
	14	532		3,0	≤ 3,6	> 3,6, но ≤ 3,9
	28	540		2,9	≤ 3,5	> 3,5, но ≤ 3,8
	100	532		2,8	≤ 3,3	> 3,3, но ≤ 3,6
ПК 48.10-6 Вр II Т	3	532	16	3,1	≤ 3,7	> 3,7, но ≤ 4,0
	7	532		2,9	≤ 3,5	> 3,5, но ≤ 3,8
	14	532		2,8	≤ 3,4	> 3,4, но ≤ 3,6
	28	539		2,6	≤ 3,1	> 3,1, но ≤ 3,4
	100	532		2,5	≤ 3,0	> 3,0, но ≤ 3,3
ПК 63.10-4 Вр II Т	3	385	29	6,2	≤ 7,4	> 7,4, но ≤ 8,0
	7	385		5,8	≤ 6,9	> 6,9, но ≤ 7,5
	14	385		5,2	≤ 6,2	> 6,2, но ≤ 6,7
	28	391		4,3	≤ 5,1	> 5,1, но ≤ 5,6
	100	385		3,7	≤ 4,4	> 4,4, но ≤ 4,8

Марка панели	Срок испытания панелей после их изгот. в сутках.	Контрольн. нагрузка за вычетом собствен. веса панели кгс/м²	fдл/fпред %	Прогиб от полной контрольн. нагрузки fк, мм	Прогиб f измеренный, мм	
					при котором панели признаются годными.	при котором требуется повторное испытание.
ПК 60.10-4 Вр II Т	3	385	23	4,8	≤ 5,7	> 5,7, но ≤ 6,2
	7	385		4,3	≤ 5,1	> 5,1, но ≤ 5,6
	14	385		4,0	≤ 4,8	> 4,8, но ≤ 5,2
	28	391		3,8	≤ 4,5	> 4,5, но ≤ 4,9
	100	385		3,2	≤ 3,8	> 3,8, но ≤ 4,2
ПК 57.10-4 Вр II Т	3	385	16	4,1	≤ 4,9	> 4,9, но ≤ 5,3
	7	385		3,9	≤ 4,7	> 4,7, но ≤ 5,1
	14	385		3,7	≤ 4,4	> 4,4, но ≤ 4,8
	28	391		3,4	≤ 4,1	> 4,1, но ≤ 4,4
	100	385		3,3	≤ 4,0	> 4,0, но ≤ 4,3
ПК 54.10-4 Вр II Т	3	385	16	3,4	≤ 4,1	> 4,1, но ≤ 4,4
	7	385		3,2	≤ 3,8	> 3,8, но ≤ 4,1
	14	385		3,0	≤ 3,6	> 3,6, но ≤ 3,9
	28	390		2,7	≤ 3,2	> 3,2, но ≤ 3,5
	100	385		2,7	≤ 3,2	> 3,2, но ≤ 3,5
ПК 51.10-4 Вр II Т	3	385	14	2,5	≤ 3,0	> 3,0, но ≤ 3,3
	7	385		2,4	≤ 2,9	> 2,9, но ≤ 3,1
	14	385		2,3	≤ 2,8	> 2,8, но ≤ 3,0
	28	390		2,1	≤ 2,5	> 2,5, но ≤ 2,7
	100	385		2,1	≤ 2,5	> 2,5 но ≤ 2,7
ПК 48.10-4 Вр II Т	3	385	17	3,8	≤ 4,5	> 4,5, но ≤ 4,9
	7	385		2,7	≤ 3,2	> 3,2, но ≤ 3,5
	14	385		2,6	≤ 3,1	> 3,1, но ≤ 3,4
	28	390		2,3	≤ 2,7	> 2,7, но ≤ 3,0
	100	385		2,3	≤ 2,7	> 2,7, но ≤ 3,0

ПРОДОЛЖЕНИЕ ТАБЛ. 7

Марка панели	Срок испытания панелей после их изготов в сутках.	Контрольн. нагрузка за вычетом собствен. веса панели, кгс/м²	$f_{дл}/f_{пред}$ %	Прогиб от полной контрольн нагрузки $f_к$, мм	Прогиб f измеренный, мм	
					при котором панели признаются годными.	при котором требуется повторное испытание
ПК 63.10-3Вр II Т	3	261	24	4,6	⩽ 5,5	> 5,5 , но ⩽ 6,0
	7	261		3,6	⩽ 4,3	> 4,3 , но ⩽ 4,7
	14	261		3,6	⩽ 4,3	> 4,3 , но ⩽ 4,7
	28	264		3,4	⩽ 4,1	> 4,1 , но ⩽ 4,4
	100	261		3,3	⩽ 4,0	> 4,0 , но ⩽ 4,3
ПК 60.10-3Вр II Т	3	261	22	3,3	⩽ 4,0	> 4,0 , но ⩽ 4,3
	7	261		3,1	⩽ 3,7	> 3,7 , но ⩽ 4,0
	14	261		2,9	⩽ 3,5	> 3,5 , но ⩽ 3,8
	28	264		2,7	⩽ 3,2	> 3,2 , но ⩽ 3,5
	100	261		2,6	⩽ 3,1	> 3,1 , но ⩽ 3,4
ПК 57.10-3Вр II Т	3	261	16	2,7	⩽ 3,2	> 3,2 , но ⩽ 3,5
	7	261		2,5	⩽ 3,0	> 3,0 , но ⩽ 3,3
	14	261		2,4	⩽ 2,9	> 2,9 , но ⩽ 3,1
	28	264		2,2	⩽ 2,6	> 2,6 , но ⩽ 2,8
	100	261		2,1	⩽ 2,5	> 2,5 , но ⩽ 2,7

Марка панели	Срок испытания панелей после их изготов в сутках.	Контрольн. нагрузка за вычетом собствен. веса панели, кгс/м²	$f_{дл}/f_{пред}$ %	Прогиб от полной контрольн нагрузки $f_к$, мм	Прогиб f измеренный, мм	
					при котором панели признаются годными	при котором требуется повторное испытание.
ПК 54.10-3Вр II Т	3	261	15	2,2	⩽ 2,6	> 2,6 , но ⩽ 2,8
	7	261		2,0	⩽ 2,4	> 2,4 , но ⩽ 2,6
	14	261		1,9	⩽ 2,3	> 2,3 , но ⩽ 2,5
	28	264		1,8	⩽ 2,2	> 2,2 , но ⩽ 2,4
	100	261		1,7	⩽ 2,0	> 2,0 , но ⩽ 2,2
ПК 51.10-3Вр II Т	3	261	15	1,7	⩽ 2,0	> 2,0 , но ⩽ 2,2
	7	261		1,6	⩽ 1,9	> 1,9 , но ⩽ 2,1
	14	261		1,6	⩽ 1,9	> 1,9 , но ⩽ 2,1
	28	263		1,4	⩽ 1,7	> 1,7 , но ⩽ 1,8
	100	261		1,4	⩽ 1,7	> 1,7 , но ⩽ 1,8
ПК 48.10-3Вр II Т	3	261	10	1,4	⩽ 1,7	> 1,7 , но ⩽ 1,8
	7	261		1,3	⩽ 1,6	> 1,6 , но ⩽ 1,7
	14	261		1,2	⩽ 1,4	> 1,4 , но ⩽ 1,6
	28	264		1,1	⩽ 1,3	> 1,3 , но ⩽ 1,4
	100	261		1,1	⩽ 1,3	> 1,3 , но ⩽ 1,4

Таблица 8

Проверка трещиностойкости.

Марка панели	Срок испытания панелей после их изготовления в сутках					Контрольн. ширина раскрыт. трещин, мм.
	3	7	14	28	100	
	Контрольная нагрузка за вычетом собственного веса панели, кгс/м²					
ПК 63.18 – 8 Вр II Т	711	711	710	713	692	
ПК 60.18 – 8 Вр II Т	700	704	705	711	692	
ПК 57.18 – 8 Вр II Т	692	692	695	707	692	
ПК 54.18 – 8 Вр II Т	692	692	698	709	692	
ПК 51.18 – 8 Вр II Т	692	692	694	707	692	
ПК 48.18 – 8 Вр II Т	692	692	692	703	692	
ПК 63.18 – 6 Вр II Т	519	521	523	530	518	
ПК 60.18 – 6 Вр II Т	518	519	525	532	518	
ПК 57.18 – 6 Вр II Т	518	518	518	527	518	
ПК 54.18 – 6 Вр II Т	518	518	518	525	518	
ПК 51.18 – 6 Вр II Т	518	518	518	524	518	
ПК 48.18 – 6 Вр II Т	518	518	518	524	518	0,10
ПК 63.18 – 4 Вр II Т	375	375	375	381	375	
ПК 60.18 – 4 Вр II Т	375	375	375	380	375	
ПК 57.18 – 4 Вр II Т	375	375	375	380	375	
ПК 54.18 – 4 Вр II Т	375	375	375	380	375	
ПК 51.18 – 4 Вр II Т	375	375	375	378	375	
ПК 48.18 – 4 Вр II Т	375	375	375	378	375	
ПК 63.18 – 3 Вр II Т	253	253	253	256	253	
ПК 60.18 – 3 Вр II Т	253	253	253	256	253	
ПК 57.18 – 3 Вр II Т	253	253	253	255	253	
ПК 54.18 – 3 Вр II Т	253	253	253	255	253	
ПК 51.18 – 3 Вр II Т	253	253	253	255	253	
ПК 48.18 – 3 Вр II Т	253	253	253	255	253	

Марка панели	Срок испытания панелей после их изготовления в сутках.					Контрольн. ширина раскрыт. трещин, мм.
	3	7	14	28	100	
	Контрольная нагрузка за вычетом собственного веса панели, кгс/м²					
ПК 63.15 – 8 Вр II Т	714	715	714	718	696	
ПК 60.15 – 8 Вр II Т	705	708	709	714	696	
ПК 57.15 – 8 Вр II Т	701	704	706	713	696	
ПК 54.15 – 8 Вр II Т	696	696	696	709	696	
ПК 51.15 – 8 Вр II Т	696	696	696	708	696	
ПК 48.15 – 8 Вр II Т	696	696	696	707	696	
ПК 63.15 – 6 Вр II Т	521	526	527	533	521	
ПК 60.15 – 6 Вр II Т	521	523	526	532	521	
ПК 57.15 – 6 Вр II Т	521	521	522	532	521	
ПК 54.15 – 6 Вр II Т	521	521	521	529	521	
ПК 51.15 – 6 Вр II Т	521	521	521	528	521	
ПК 48.15 – 6 Вр II Т	521	521	521	528	521	0,10
ПК 63.15 – 4 Вр II Т	377	377	377	383	377	
ПК 60.15 – 4 Вр II Т	377	377	377	383	377	
ПК 57.15 – 4 Вр II Т	377	377	377	382	377	
ПК 54.15 – 4 Вр II Т	377	377	377	382	377	
ПК 51.15 – 4 Вр II Т	377	377	377	381	377	
ПК 48.15 – 4 Вр II Т	377	377	377	381	377	
ПК 63.15 – 3 Вр II Т	255	255	255	259	255	
ПК 60.15 – 3 Вр II Т	255	255	255	258	255	
ПК 57.15 – 3 Вр II Т	255	255	255	258	255	
ПК 54.15 – 3 Вр II Т	255	255	255	257	255	
ПК 51.15 – 3 Вр II Т	255	255	255	257	255	
ПК 48.15 – 3 Вр II Т	255	255	255	257	255	

Продолжение табл. 8

Марка панели	Срок испытания панелей после их изготовления в сутках. 3	7	14	28	100	Контрольная ширина раскрытия трещин, мм.
	Контрольная нагрузка за вычетом собственного веса панели, кгс/м²					
ПК 63.12-8 Вр II Т	725	724	722	724	700	
ПК 60.12-8 Вр II Т	700	706	708	718	700	
ПК 57.12-8 Вр II Т	700	700	703	715	700	
ПК 54.12-8 Вр II Т	700	700	701	708	700	
ПК 51.12-8 Вр II Т	700	700	700	708	700	
ПК 48.12-8 Вр II Т	700	700	700	711	700	
ПК 63.12-6 Вр II Т	526	526	526	537	526	
ПК 60.12-6 Вр II Т	526	526	526	536	526	
ПК 57.12-6 Вр II Т	526	526	526	535	526	
ПК 54.12-6 Вр II Т	526	526	526	535	526	
ПК 51.12-6 Вр II Т	526	526	526	530	526	
ПК 48.12-6 Вр II Т	526	526	526	534	526	
ПК 63.12-4 Вр II Т	384	384	384	390	384	
ПК 60.12-4 Вр II Т	384	384	384	389	384	
ПК 57.12-4 Вр II Т	384	384	384	389	384	
ПК 54.12-4 Вр II Т	384	384	384	389	384	
ПК 51.12-4 Вр II Т	384	384	384	389	384	
ПК 48.12-4 Вр II Т	384	384	384	388	384	
ПК 63.12-3 Вр II Т	259	259	259	262	259	
ПК 60.12-3 Вр II Т	259	259	259	262	259	
ПК 57.12-3 Вр II Т	259	259	259	262	259	
ПК 54.12-3 Вр II Т	259	259	259	262	259	
ПК 51.12-3 Вр II Т	259	259	259	260	259	
ПК 48.12-3 Вр II Т	259	259	259	262	259	

Марка панели	Срок испытания панелей после их изготовления в сутках 3	7	14	28	100	Контрольная ширина раскрытия трещин, мм.
	Контрольная нагрузка за вычетом собственного веса панели, кгс/м²					
ПК 63.10-8 Вр II Т	716	719	721	728	710	
ПК 60.10-8 Вр II Т	710	714	716	726	710	
ПК 57.10-8 Вр II Т	710	710	714	725	710	
ПК 54.10-8 Вр II Т	710	710	710	724	710	
ПК 51.10-8 Вр II Т	710	710	710	722	710	
ПК 48.10-8 Вр II Т	710	710	710	722	710	
ПК 63.10-6 Вр II Т	532	532	534	543	532	
ПК 60.10-6 Вр II Т	532	532	533	543	532	
ПК 57.10-6 Вр II Т	532	532	532	541	532	
ПК 54.10-6 Вр II Т	532	532	532	541	532	
ПК 51.10-6 Вр II Т	532	532	532	540	532	
ПК 48.10-6 Вр II Т	532	532	532	539	532	0,10
ПК 63.10-4 Вр II Т	385	385	385	391	385	
ПК 60.10-4 Вр II Т	385	385	385	391	385	
ПК 57.10-4 Вр II Т	385	385	385	391	385	
ПК 54.10-4 Вр II Т	385	385	385	390	385	
ПК 51.10-4 Вр II Т	385	385	385	390	385	
ПК 48.10-4 Вр II Т	385	385	385	390	385	
ПК 63.10-3 Вр II Т	261	261	261	264	261	
ПК 60.10-3 Вр II Т	261	261	261	264	261	
ПК 57.10-3 Вр II Т	261	261	261	264	261	
ПК 54.10-3 Вр II Т	261	261	261	264	261	
ПК 51.10-3 Вр II Т	261	261	261	263	261	
ПК 48.10-3 Вр II Т	261	261	261	264	261	

Формат	Зона	Позиция	Обозначение	Наименование	Количество на исполнение 1.141-1. 65 100-																							
					–	01	02	03	04	05	06	07	08	09	10	11	12	13	14	15	16	17	18	19	20	21	22	23
				Документация																								
А3			1. 141-1. 65 100 СБ	Сборочный чертеж	×	×	×	×	×	×	×	×	×	×	×	×	×	×	×	×	×	×	×	×	×	×	×	×	×	×
А3			1. 141-1. 65 000 ТО	Техническое описание	×	×	×	×	×	×	×	×	×	×	×	×	×	×	×	×	×	×	×	×	×	×	×	×	×	×
А3			1. 141-1. 65 000 РС	Ведомость расхода стали	×	×	×	×	×	×	×	×	×	×	×	×	×	×	×	×	×	×	×	×	×	×	×	×	×	×
				Сборочные единицы.																								
		1	1. 141-1. 65 110	Каркас КР1	12	12	12																					
			– 01	Каркас КР2				12	12		12	12																
			– 02	Каркас КР3						12																		
		1	1. 141-1. 65 120	Каркас КР4									12				12	12										
			– 01	Каркас КР5										12	12	12			10	10	8	8	12	10	10	8	6	6
		2	1. 141-1. 65 130	Сетка С1	2	2	2	2	2	2	2	2	2	2	2	2	2	2	2	2	2	2	2	2	2	2	2	2
		3	1. 141-1. 65 140	Сетка С5	1	1	1	1	1	1	1	1	1	1	1	1	1	1	1	1	1	1	1	1	1	1	1	1
		4	1. 141-1. 65 150	Сетка С6	1						1						1						1					
			– 01	Сетка С7		1						1						1						1				
			– 02	Сетка С8			1						1						1						1			
			– 03	Сетка С9				1						1						1						1		
			– 04	Сетка С10					1						1						1						1	
			– 05	Сетка С11						1						1						1						1

Н. контр.	Гиберман		1.141-1.65 100
Рук. отд 24	Росинский		Панель перекрытия многопустотная шириной 1790 мм
Гл. конс. отд.	Пальман		Стадия Р; Лист 1; Листов 2
Гл. инж. пр.	Лиханская		ЦНИИЭПжилища
Ст. инж.	Милосердова		

Формат	Зона	Позиц.	Обозначение	Наименование	Количество на исполнение 1.141-1. 65 100-																							
					-	01	02	03	04	05	06	07	08	09	10	11	12	13	14	15	16	17	18	19	20	21	22	23
				Детали																								
А4		5	1.141-1. 65 101	Стержень Т1	35						28						22						14					
			- 01	Стержень Т2		30						25						20						13				
			- 02	Стержень Т3			28						22						15						12			
			- 03	Стержень Т4				25						20						13						12		
			- 04	Стержень Т5					22						18						12						10	
			- 05	Стержень Т6						18						13						11						9
А4		6	1.141-1. 65 102 - 01	Петля П2		4	4	4	4	4		4	4	4	4	4		4	4	4	4	4		4	4	4	4	4
			- 02	Петля П3	4						4						4						4					
				Материалы																								
				Бетон марки М200 м^3	1,34	1,27	1,21	1,15	1,08	1,02	1,34	1,27	1,21	1,15	1,08	1,02	1,34	1,27	1,21	1,15	1,08	1,02	1,34	1,27	1,21	1,15	1,08	1,02

https://zavodpi.com/

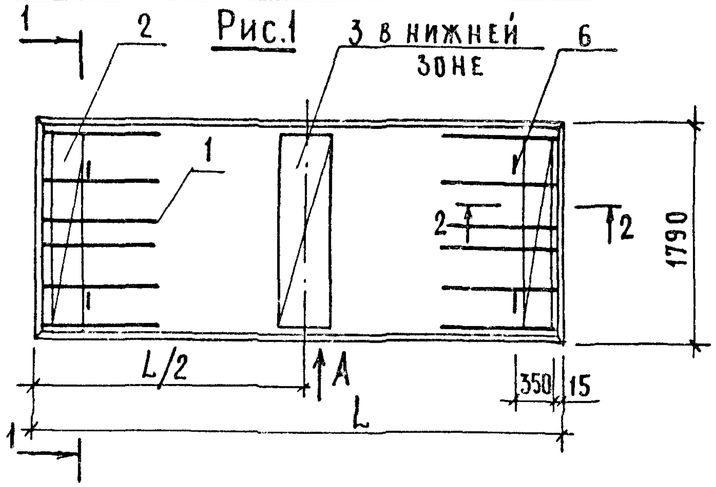

Рис.1

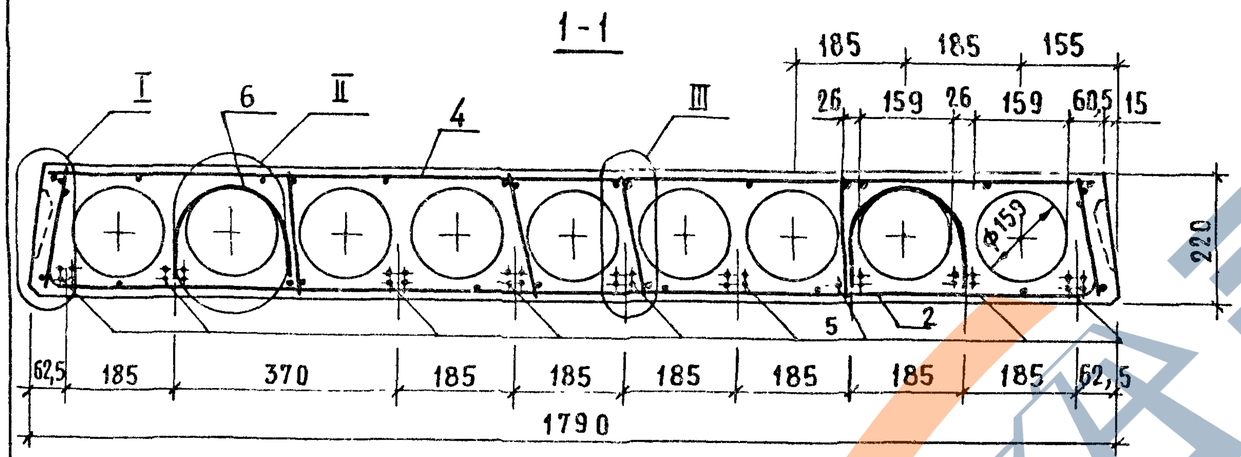

Рис.2

ОСТАЛЬНОЕ - СМ. РИС.1

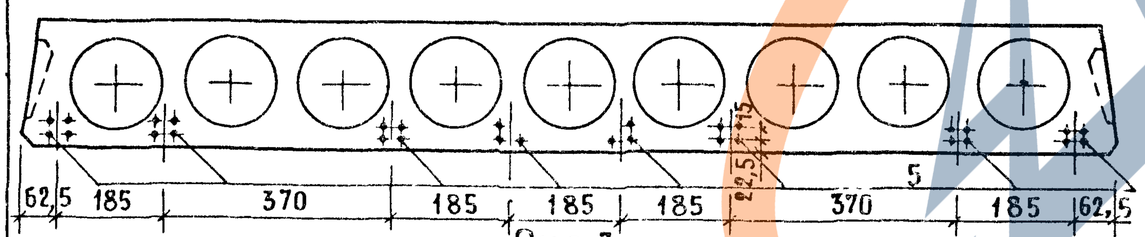

Рис.3

ОСТАЛЬНОЕ -СМ. Рис.1

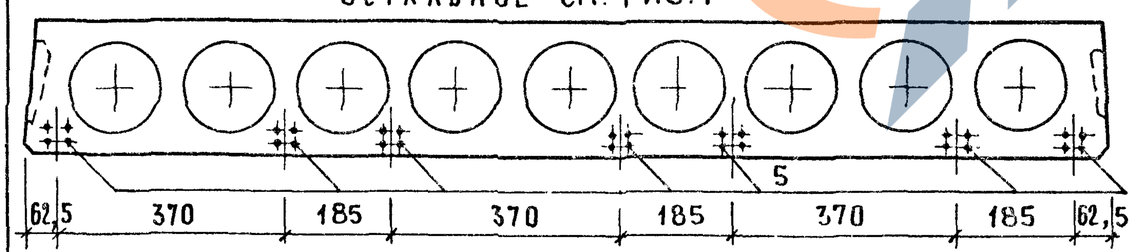

Обозначение	Марка	Рис.	L, мм	L/2, мм	Масса, кг
1.141-1.65 100	ПК 63.18-8Вр II т	1	6280	3140	3350
-01	ПК 60.18-8Вр II т	2	5980	2990	3175
-02	ПК 57.18-8Вр II т	3	5680	2840	3025
-03	ПК 54.18-8Вр II т	4	5380	2690	2875
-04	ПК 51.18-8Вр II т	5	5080	2540	2700
-05	ПК 48.18-8Вр II т	6	4780	2390	2550
-06	ПК 63.18-6Вр II т	3	6280	3140	3350
-07	ПК 60.18-6Вр II т	4	5980	2990	3175
-08	ПК 57.18-6Вр II т	5	5680	2840	3025
-09	ПК 54.18-6Вр II т	8	5380	2690	2875
-10	ПК 51.18-6Вр II т	6	5080	2540	2700
-11	ПК 48.18-6Вр II т	10	4780	2390	2550
-12	ПК 63.18-4Вр II т	5	6280	3140	3350
-13	ПК 60.18-4Вр II т	8	5980	2990	3175
-14	ПК 57.18-4Вр II т	7	5680	2840	3025
-15	ПК 54.18-4Вр II т	11	5380	2690	2875
-16	ПК 51.18-4Вр II т	14	5080	2540	2700
-17	ПК 48.18-4Вр II т	13	4780	2390	2550
-18	ПК 63.18-3Вр II т	9	6280	3140	3350
-19	ПК 60.18-3Вр II т	11	5980	2990	3175
-20	ПК 57.18-3Вр II т	12	5680	2840	3025
-21	ПК 54.18-3Вр II т	14	5380	2690	2875
-22	ПК 51.18-3Вр II т	15	5080	2540	2700
-23	ПК 48.18-3Вр II т	16	4780	2390	2550

Н. контр.	Гиберман	
Нач.отд.24	Росинский	
Гл.констр.д	Пальман	
Гл.инж.пр.	Лиханская	
Ст.инж.	Милосердова	

1.141-1.65 100 СБ

Панель перекрытия многопустотная шириной 1790 мм
Сборочный чертеж

Стадия	Масса	Масштаб
Р	См. табл.	
Лист 1	Листов 4	

ЦНИИЭПжилища

https://zavodpi.com/

Рис. 4

ОСТАЛЬНОЕ - см. Рис.1

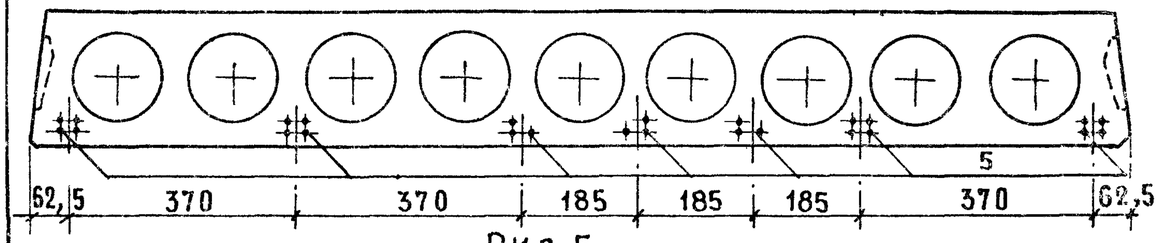

Рис. 5

ОСТАЛЬНОЕ - см. Рис.1

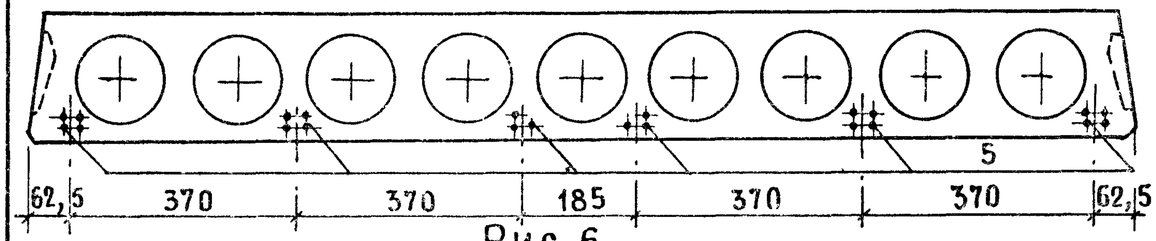

Рис. 6

ОСТАЛЬНОЕ - см. Рис.1

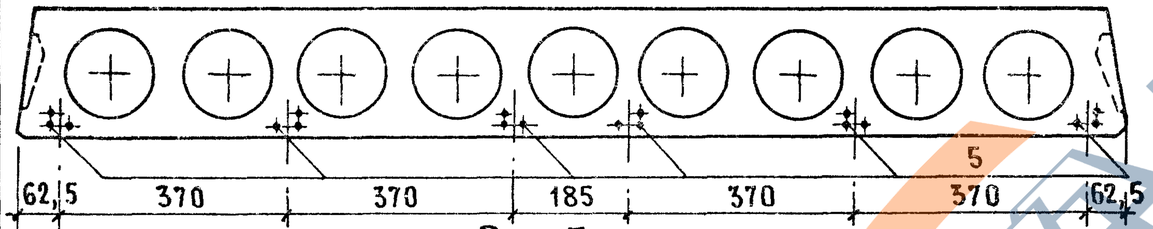

Рис. 7

ОСТАЛЬНОЕ - см. Рис.1

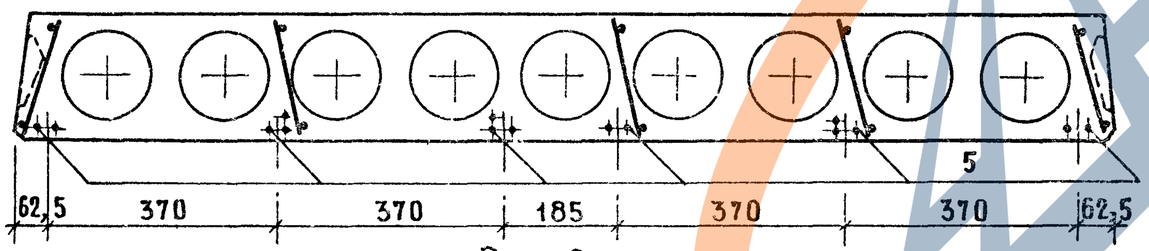

Рис. 8

ОСТАЛЬНОЕ - см. Рис.1

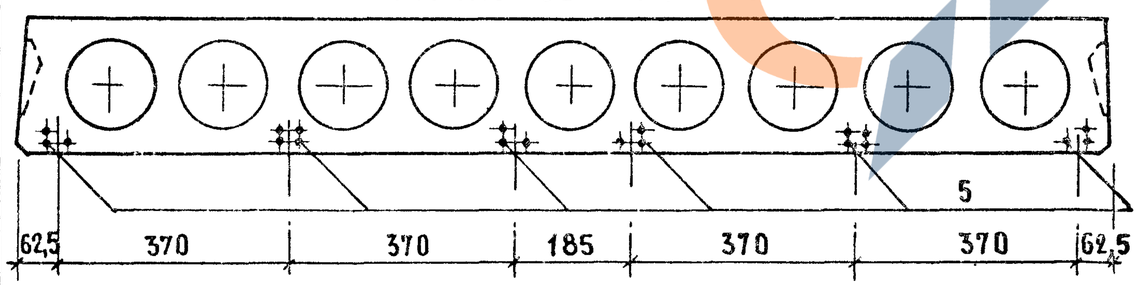

Рис. 9

ОСТАЛЬНОЕ см. Рис.1

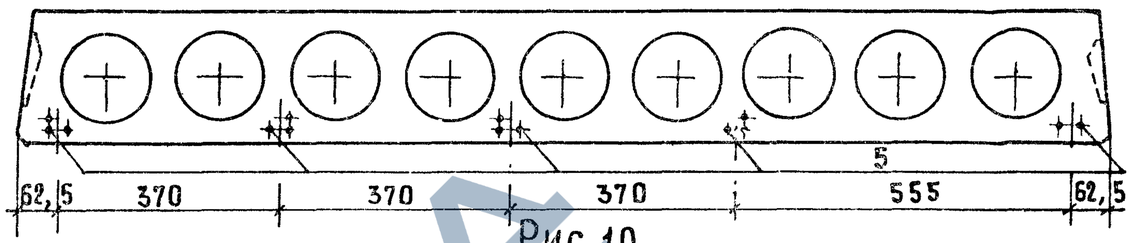

Рис. 10

ОСТАЛЬНОЕ - см. Рис.1

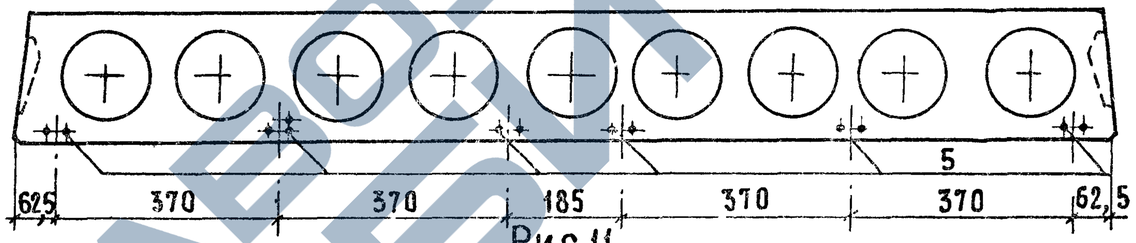

Рис. 11

ОСТАЛЬНОЕ - см. Рис.1

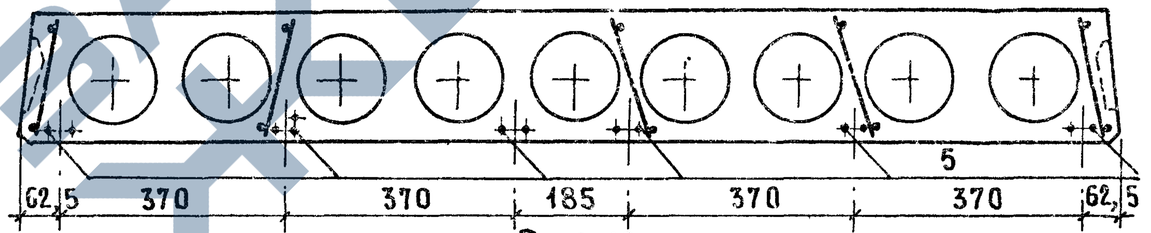

Рис. 12

ОСТАЛЬНОЕ - см. Рис.1

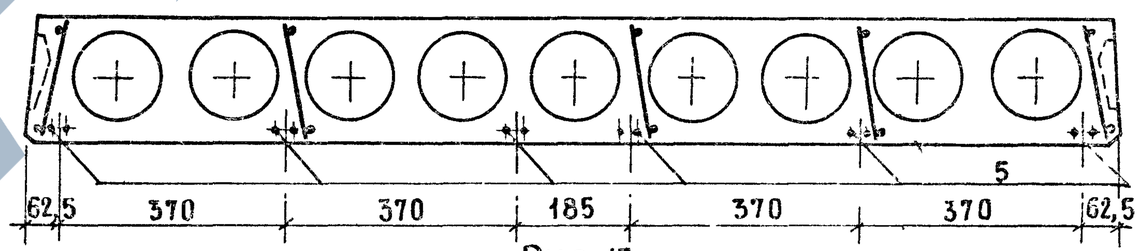

Рис. 13

ОСТАЛЬНОЕ - см. Рис.1

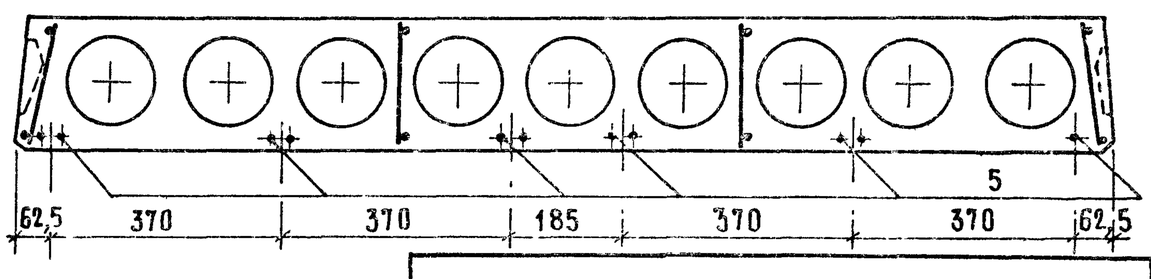

Рис. 14

ОСТАЛЬНОЕ - СМ. Рис.1

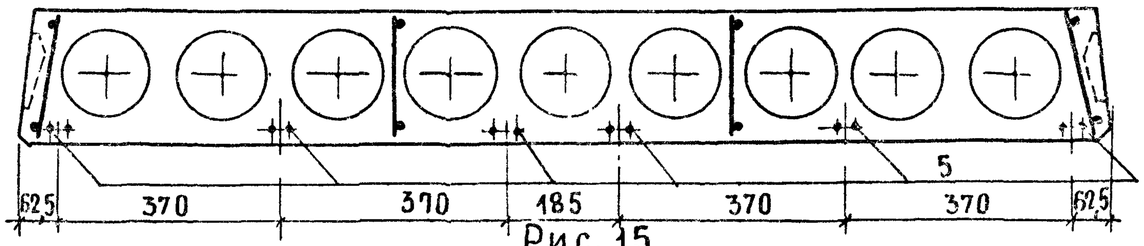

Рис. 15

ОСТАЛЬНОЕ СМ. Рис.1

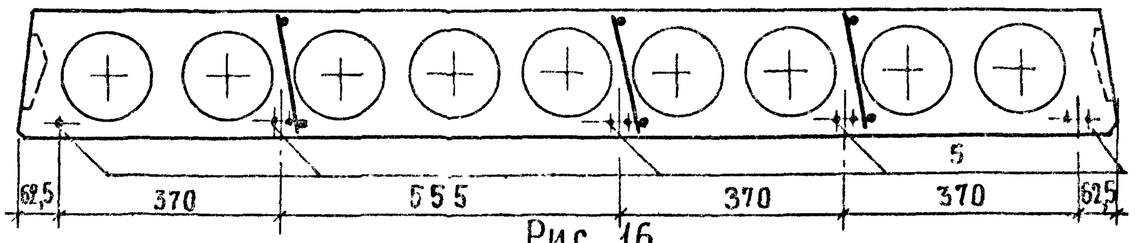

Рис. 16

ОСТАЛЬНОЕ - СМ. Рис.1

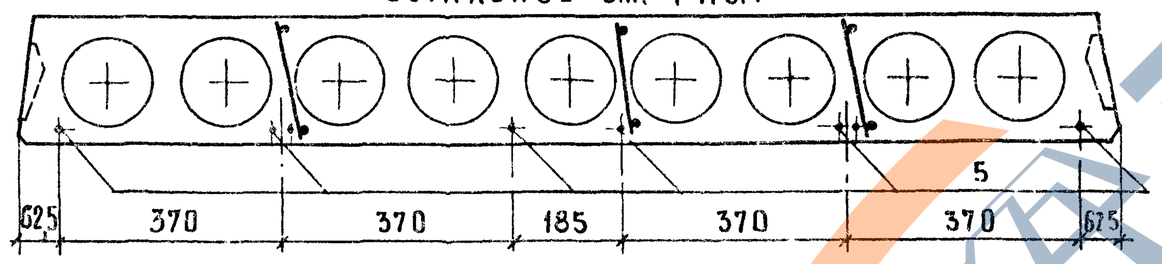

ВИД А

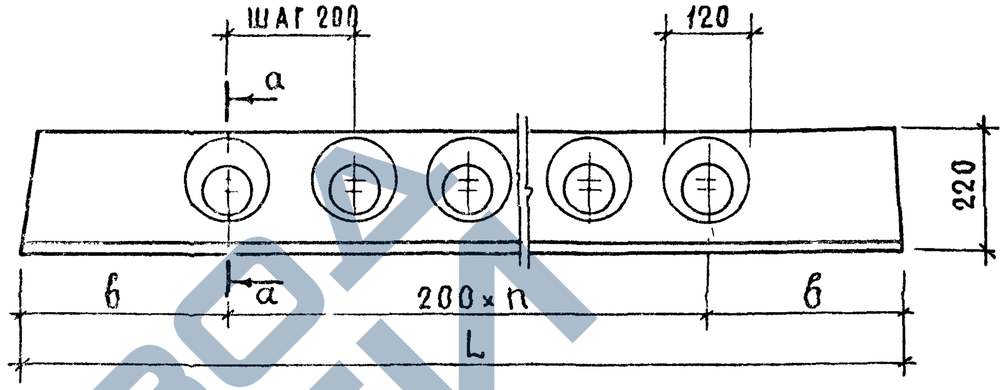

а - а

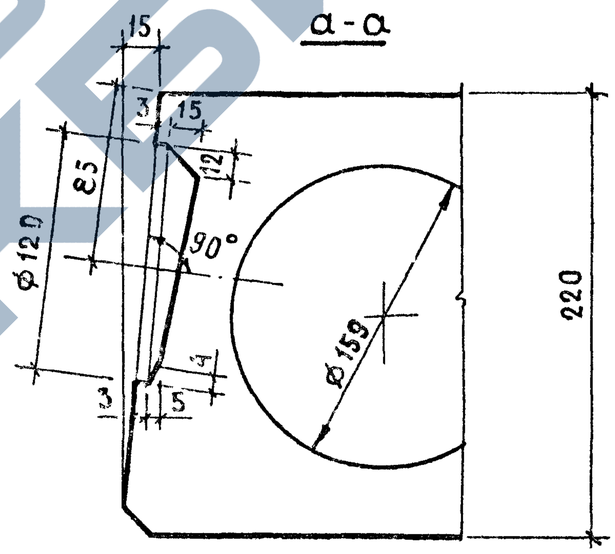

2 - 2

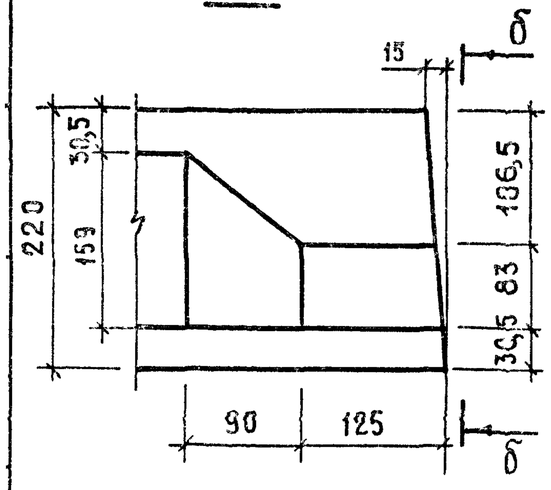

б - б

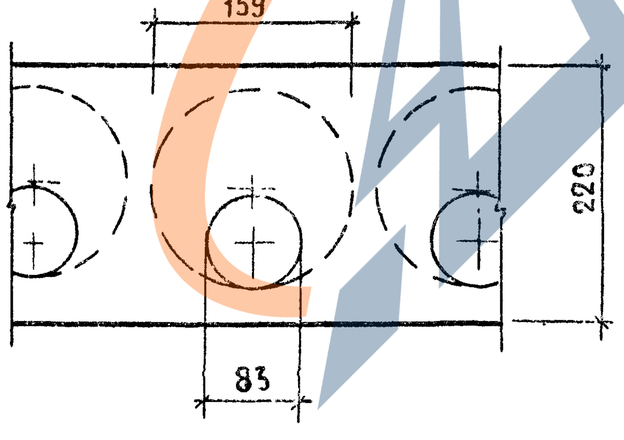

L, мм	n, шт	б, мм
6280	28	340
5980	27	290
5680	25	340
5380	24	290
5080	22	340
4780	21	290

https://zavodjbi.com/

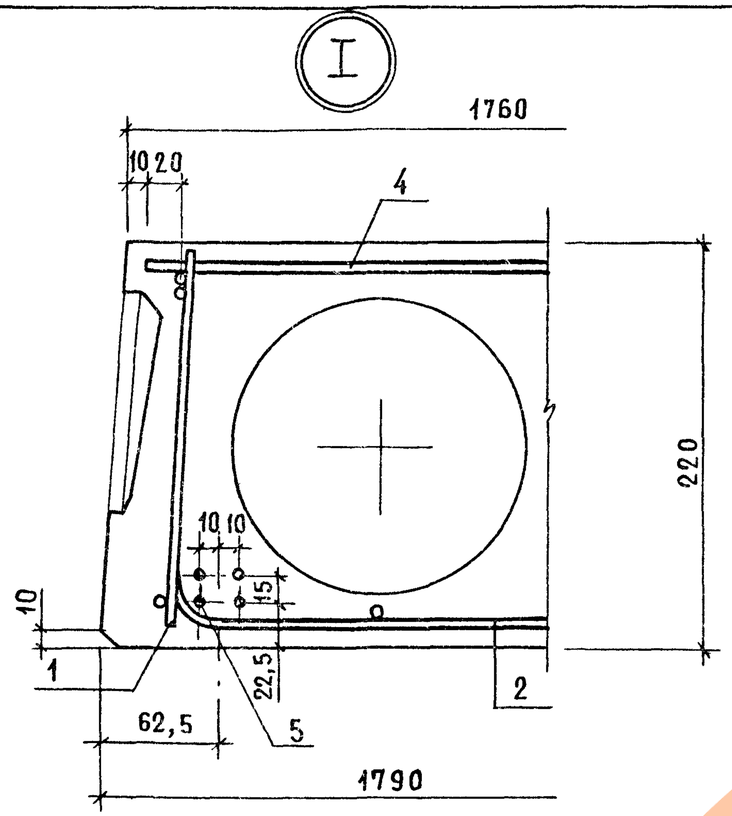

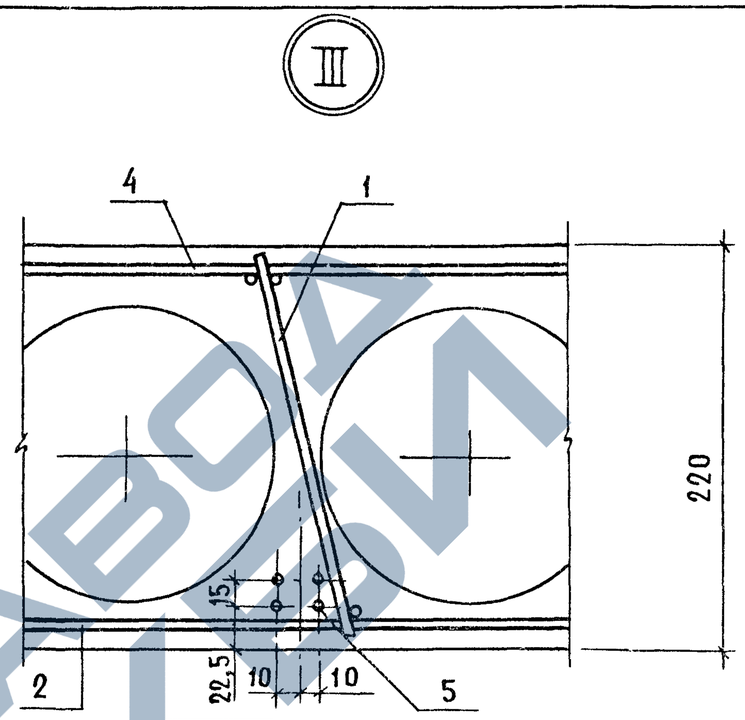

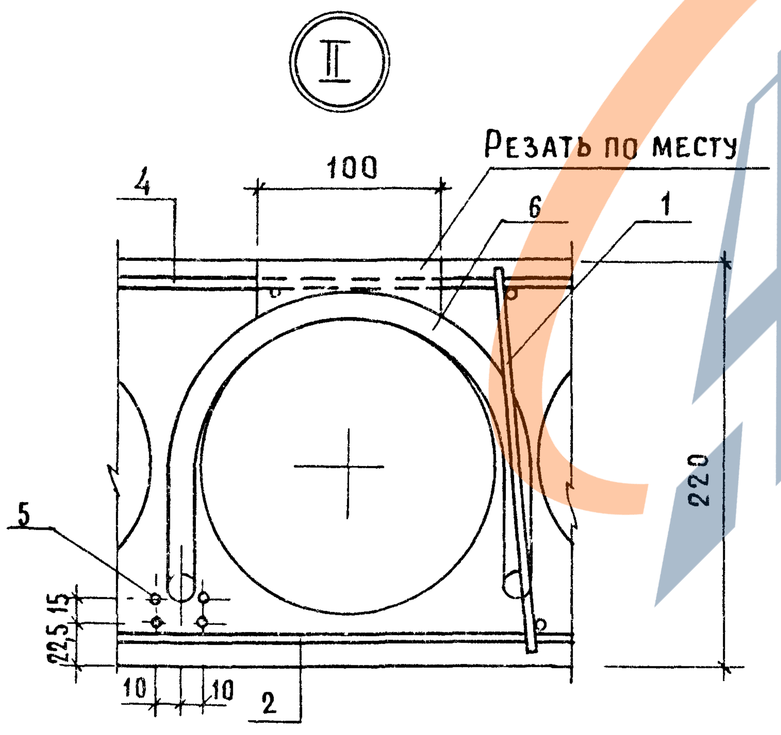

Выемка для монтажной петли размером 100×150 мм устраивается после заглаживания поверхности панели перекрытия до пропаривания. В проекте должно быть указание о заделке выемки для монтажной петли бетоном марки не ниже М150 после установки панели перекрытия.

Зона	Позиц.	Обозначение	Наименование	Количество на исполнение 1.141-1.65 200-																							
				–	01	02	03	04	05	06	07	08	09	10	11	12	13	14	15	16	17	18	19	20	21	22	23
			Документация																								
		1.141-1.65 200 СБ	Сборочный чертеж	×	×	×	×	×	×	×	×	×	×	×	×	×	×	×	×	×	×	×	×	×	×	×	×
		1.141-1.65 100 СБ	Сборочный чертеж	×	×	×	×	×	×	×	×	×	×	×	×	×	×	×	×	×	×	×	×	×	×	×	×
		1.141-1.65 000 ТО	Техническое описание	×	×	×	×	×	×	×	×	×	×	×	×	×	×	×	×	×	×	×	×	×	×	×	×
		1.141-1 65 000 РС	Ведомость расхода стали	×	×	×	×	×	×	×	×	×	×	×	×	×	×	×	×	×	×	×	×	×	×	×	×
			Сборочные единицы																								
	1	1.141-1.65 110	Каркас КР1	10	10	10																					
		– 01	Каркас КР2				10	10		10	10																
		– 02	Каркас КР3						10																		
	1	1.141-1.65 120	Каркас КР4									10				10	10										
		– 01	Каркас КР5										10	10	10			10	8	8	6	10	8	8	6	6	6
	2	1.141-1.65 130-01	Сетка С2	2	2	2	2	2	2	2	2	2	2	2	2	2	2	2	2	2	2	2	2	2	2	2	2
	4	1.141-1.65 210	Сетка С12	1						1						1						1					
		– 01	Сетка С13		1						1						1						1				
		– 02	Сетка С14			1						1						1						1			
		– 03	Сетка С15				1						1						1						1		
		– 04	Сетка С16					1						1						1						1	
		– 05	Сетка С17						1						1						1						1

Н.контр.	Гиберман		1.141-1.65 200
Нач.отд.24	Росинский		Панель перекрытия многопустотная шириной 1490 мм
Гл.конс.отд.	Пальман		Стадия: Р; Лист: 1; Листов: 2
Гл.инж.пр.	Лиханская		ЦНИИЭП жилища
Ст.инж.	Милосердова		

https://zavodjbi.com/

https://zavodjbi.com/

Формат	Зона	Позиц.	Обозначение	Наименование	Количество на исполнение 1.141-1.65 200-																					
						01	02	03	04	05	06	07	08	09	10	11	12	13	14	15	16	17	18	19	20	21	22	23
				Детали																							
А4		5	1.141-1. 65 101 -	Стержень Т1	30						24						19						12					
			- 01	Стержень Т2		26						21						17						10				
			- 02	Стержень Т3			24						19						13						10			
			- 03	Стержень Т4				21						17						11						9		
			- 04	Стержень Т5					19						13						11						9	
			- 05	Стержень Т6						16						11						10						8
А4		6	1.141-1. 65 102 - 01	Петля П2	4	4	4	4	4	4	4	4	4	4	4	4	4	4	4	4	4	4	4	4	4	4	4	4
				Материалы																								
				Бетон марки м200, $м^3$	1,18	1,12	1,07	1,01	0,96	0,90	1,18	1,12	1,07	1,01	0,96	0,90	1,18	1,12	1,07	1,01	0,96	0,90	1,18	1,12	1,07	1,01	0,96	0,90

https://zavodjbi.com/

Рис.1

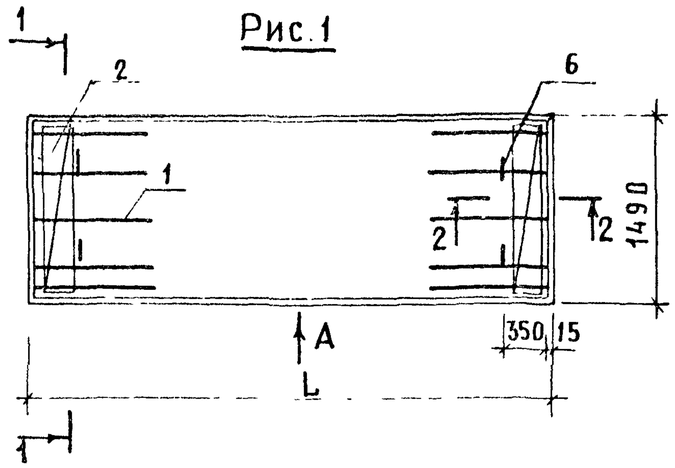

1-1

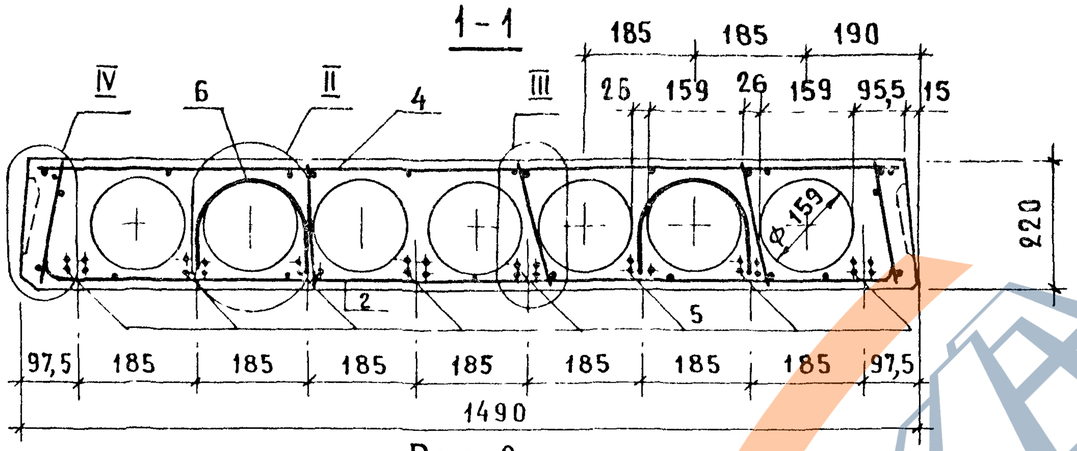

Рис.2

ОСТАЛЬНОЕ - СМ. РИС 1.

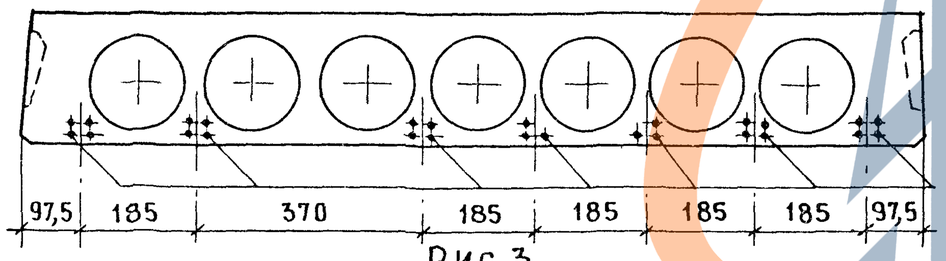

Рис.3

ОСТАЛЬНОЕ - СМ. РИС.1

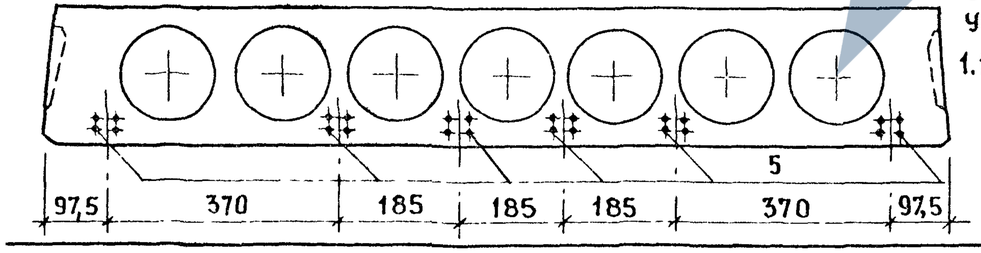

ВИД А,
СЕЧЕНИЕ 2-2 И
УЗЕЛ II, III СМ.
1.141-1.65 100 СБ

ОБОЗНАЧЕНИЕ	МАРКА	РИС.	L, мм	МАССА, кг
1.141-1.65 200	ПК 63.15-8 Вр II т	1	6280	2950
-01	ПК 60.15-8 Вр II т	2	5980	2800
-02	ПК 57.15-8 Вр II т	3	5680	2675
-03	ПК 54.15-8 Вр II т	4	5380	2525
-04	ПК 51.15-8 Вр II т	5	5080	2400
-05	ПК 48.15-8 Вр II т	7	4780	2250
-06	ПК 63.15-6 Вр II т	3	6280	2950
-07	ПК 60.15-6 Вр II т	4	5980	2800
-08	ПК 57.15-6 Вр II т	5	5680	2675
-09	ПК 54.15-6 Вр II т	6	5380	2525
-10	ПК 51.15-6 Вр II т	12	5080	2400
-11	ПК 48.15-6 Вр II т	9	4780	2250
-12	ПК 63.15-4 Вр II т	5	6280	2950
-13	ПК 60.15-4 Вр II т	6	5980	2800
-14	ПК 57.15-4 Вр II т	12	5680	2675
-15	ПК 54.15-4 Вр II т	10	5380	2525
-16	ПК 51.15-4 Вр II т	10	5080	2400
-17	ПК 48.15-4 Вр II т	14	4780	2250
-18	ПК 63.15-3 Вр II т	8	6280	2950
-19	ПК 60.15-3 Вр II т	11	5980	2800
-20	ПК 57.15-3 Вр II т	11	5680	2675
-21	ПК 54.15-3 Вр II т	13	5380	2525
-22	ПК 51.15-3 Вр II т	13	5080	2400
-23	ПК 48.15-3 Вр II т	15	4780	2250

Н.КОНТР.	ГИБЕРМАН	
НАЧ.ОТД.СЧ	РОСИНСКИЙ	
И.КОНС.ОТД	ПАЛЬМАН	
ГЛ.И.ИЖ.ПР.	ЛИХАНСКАЯ	
СТ. ИНЖ.	МИЛОСЕРДОВА	

1.141-1.65 200 СБ

ПАНЕЛЬ ПЕРЕКРЫТИЯ МНОГОПУСТОТНАЯ ШИРИНОЙ 1490 ММ СБОРОЧНЫЙ ЧЕРТЕЖ

СТАДИЯ	МАССА	МАСШТАБ
Р	СМ. ТАБЛ.	
ЛИСТ 1	ЛИСТОВ 3	

ЦНИИЭП ЖИЛИЩА

Рис. 4

ОСТАЛЬНОЕ - СМ. РИС. 1

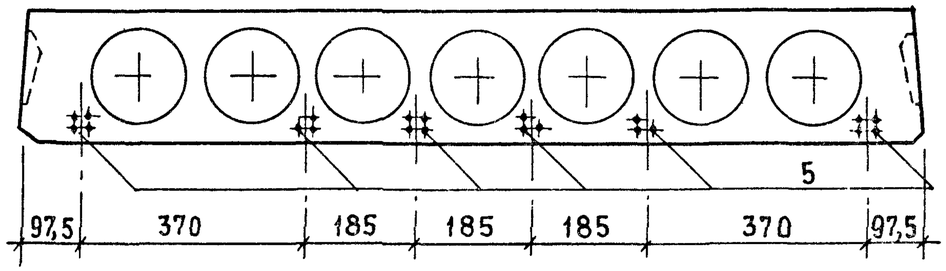

Рис. 5

ОСТАЛЬНОЕ - СМ. РИС. 1

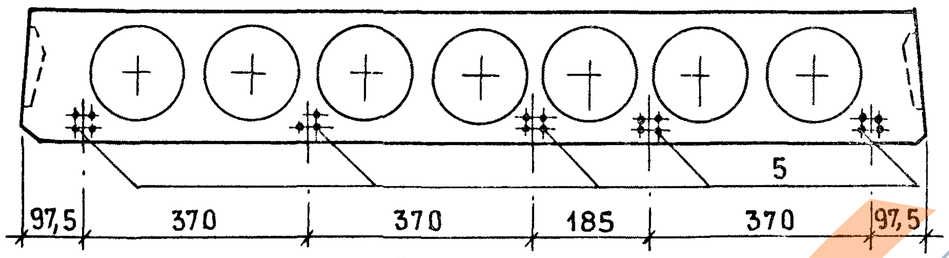

Рис. 6

ОСТАЛЬНОЕ - СМ. РИС. 1

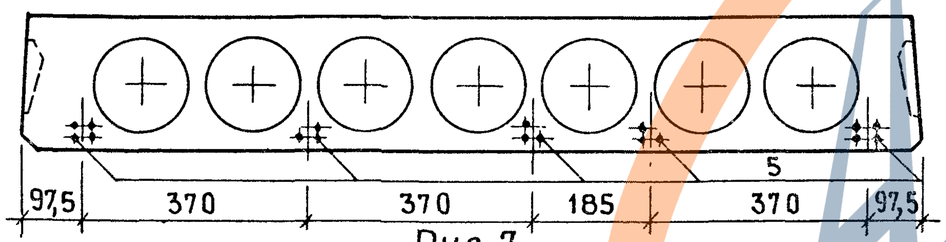

Рис. 7

ОСТАЛЬНОЕ - СМ. РИС. 1

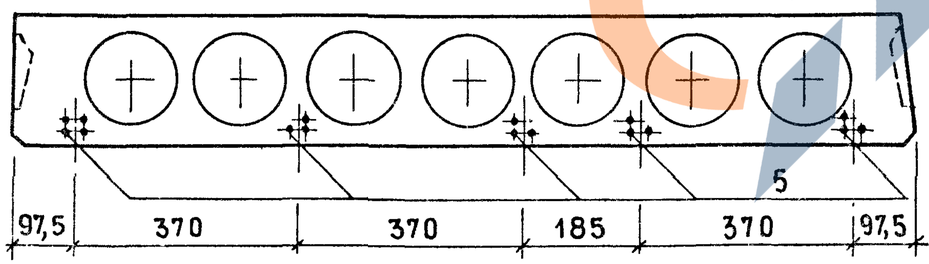

Рис. 8

ОСТАЛЬНОЕ - СМ. РИС. 1

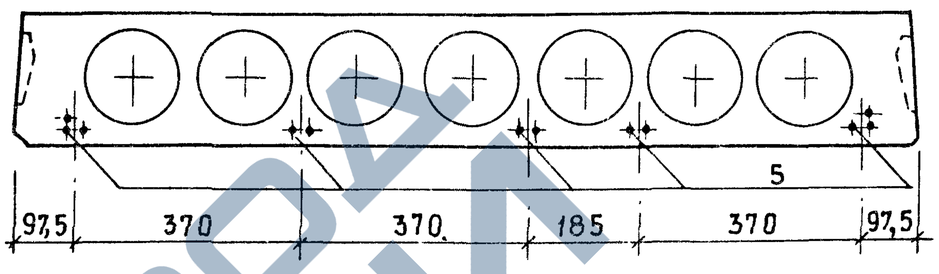

Рис. 9

ОСТАЛЬНОЕ - СМ. РИС. 1

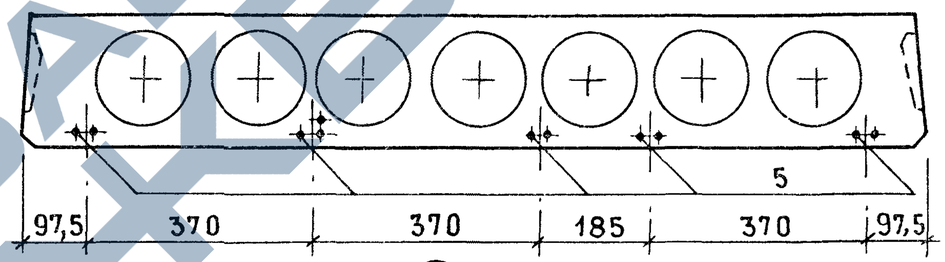

Рис. 10

ОСТАЛЬНОЕ - СМ. РИС. 1

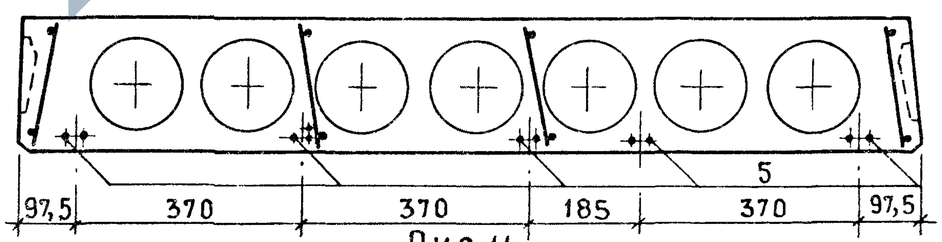

Рис. 11

ОСТАЛЬНОЕ - СМ. РИС. 1

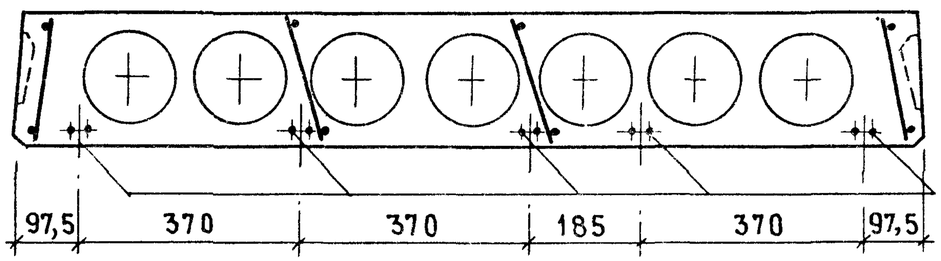

Рис. 12

ОСТАЛЬНОЕ- СМ. РИС.1

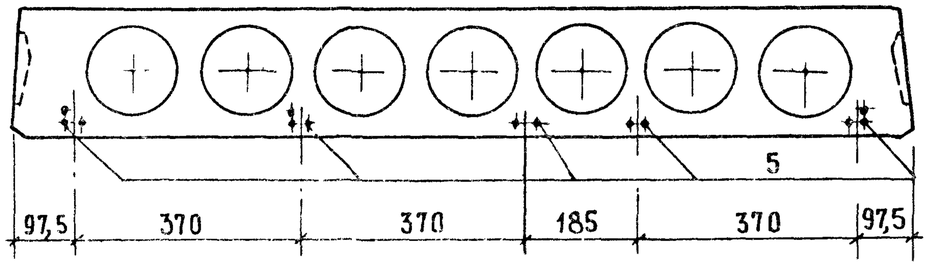

Рис. 13

ОСТАЛЬНОЕ - СМ. РИС.1

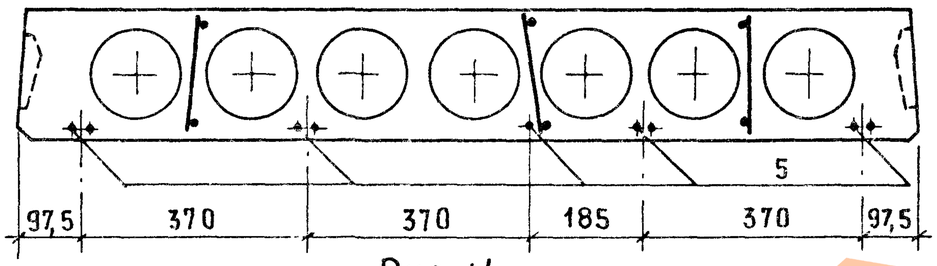

Рис. 14

ОСТАЛЬНОЕ- СМ. РИС.1

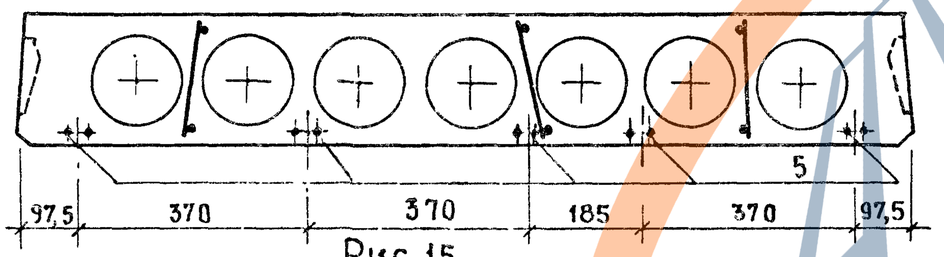

Рис.15

ОСТАЛЬНОЕ-СМ. РИС.1

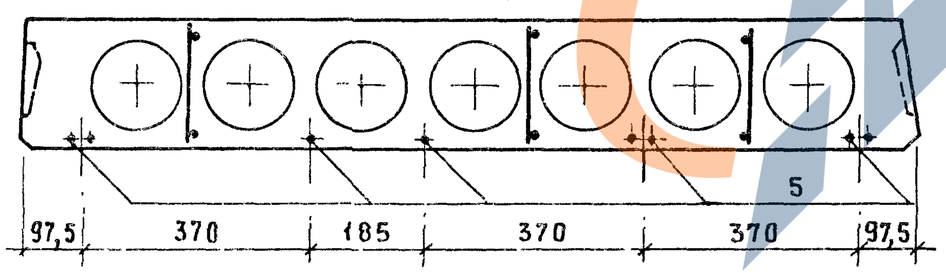

IV

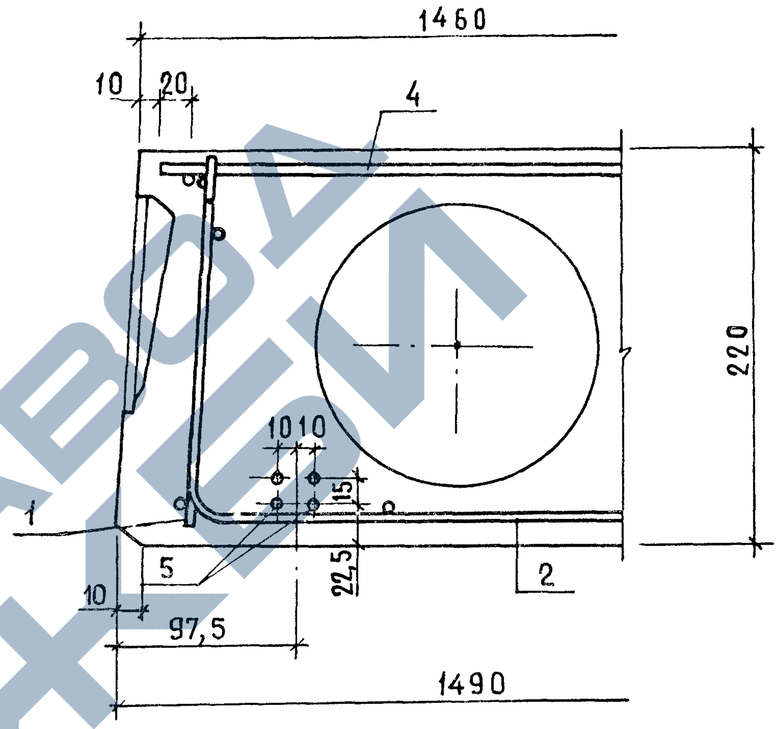

Формат	Зона	Позиц.	Обозначение	Наименование	Количество на исполнение 1.141-1.65 300-																					
					–	01	02	03	04	05	06	07	08	09	10	11	12	13	14	15	16	17	18	19	20	21	22	23
				Документация																						
А3			1.141-1.65 300 СБ	Сборочный чертеж	×	×	×	×	×	×	×	×	×	×	×	×	×	×	×	×	×	×	×	×	×	×	×	×
А3			1.141-1.65 100 СБ	Сборочный чертеж	×	×	×	×	×	×	×	×	×	×	×	×	×	×	×	×	×	×	×	×	×	×	×	×
А3			1.141-1.65 000 ТО	Техническое описание	×	×	×	×	×	×	×	×	×	×	×	×	×	×	×	×	×	×	×	×	×	×	×	×
А3			1.141-1.65 000 РС	Ведомость расхода стали	×	×	×	×	×	×	×	×	×	×	×	×	×	×	×	×	×	×	×	×	×	×	×	×
				Сборочные единицы																						
А4		1	1.141-1.65 110	Каркас КР1	8	8	8																			
			– 01	Каркас КР2				8	8		8	8														
			– 02	Каркас КР3						8																
А4		1	1.141-1.65 120	Каркас КР4									8				8	8								
			– 01	Каркас КР5										8	8	8			8	8	6	6	8	8	6	6	6	6
А4		2	1.141-1.65 130 – 02	Сетка С3	2	2	2	2	2	2	2	2	2	2	2	2	2	2	2	2	2	2	2	2	2	2	2	2
А3		4	1.141-1.65 310	Сетка С18	1						1						1						1					
			– 01	Сетка С19		1						1						1						1				
			– 02	Сетка С20			1						1						1						1			
			– 03	Сетка С21				1						1						1					1			
			– 04	Сетка С22					1						1						1					1		
			– 05	Сетка С23						1						1						1						1

Н. контр.	Гиберман		
Нач. отд. 24	Росинский		
Гл. консл. отд	Пальман		
Гл. инж. пр.	Лиханская		
Ст. инж.	Милосердова		

1.141-1.65 300

Панель перекрытия многопустотная шириной 1190 мм

Стадия	Лист	Листов
Р	1	2

ЦНИИЭП жилища

ФОРМАТ	ЗОНА	ПОЗИЦ.	ОБОЗНАЧЕНИЕ	НАИМЕНОВАНИЕ	КОЛИЧЕСТВО НА ИСПОЛНЕНИЕ 1.141-1.65 300-																					
					–	01	02	03	04	05	06	07	08	09	10	11	12	13	14	15	16	17	18	19	20	21	22	23
				Детали																						
А4		5	1.141-1.65 101	Стержень Т1	25						20						16						10					
			– 01	Стержень Т2		22						19						14						9				
			– 02	Стержень Т3			20						16						11						8			
			– 03	Стержень Т4				19						15						9						8		
			– 04	Стержень Т5					16						11						8						7	
			– 05	Стержень Т6						14						9						8						7
А4		6	1.141-1.65 102	Петля П1			4	4	4	4			4	4	4	4			4	4	4	4			4	4	4	4
			– 01	Петля П2	4	4					4	4					4	4					4	4				
				Материалы																								
				Бетон марки М200, $м^3$	0,88	0,84	0,80	0,76	0,72	0,68	0,88	0,84	0,80	0,76	0,72	0,68	0,88	0,84	0,80	0,76	0,72	0,68	0,88	0,84	0,80	0,76	0,72	0,68

https://zavodjbi.com/

Рис.1

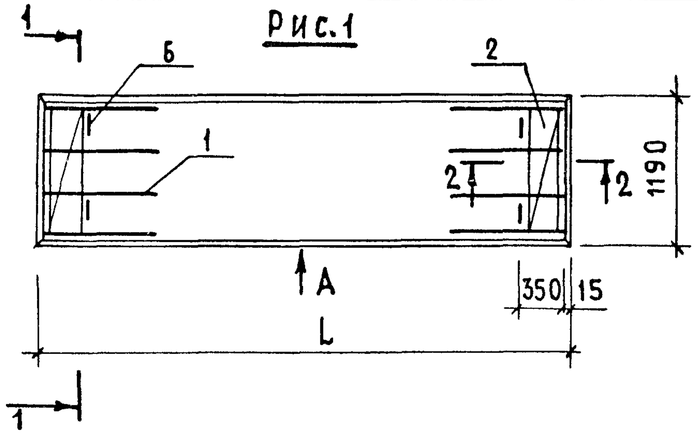

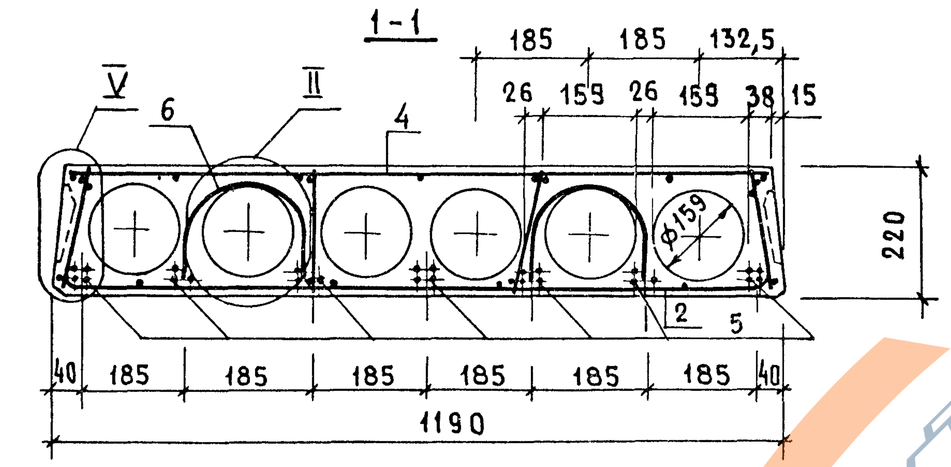

Рис.2

ОСТАЛЬНОЕ - см. Рис.1

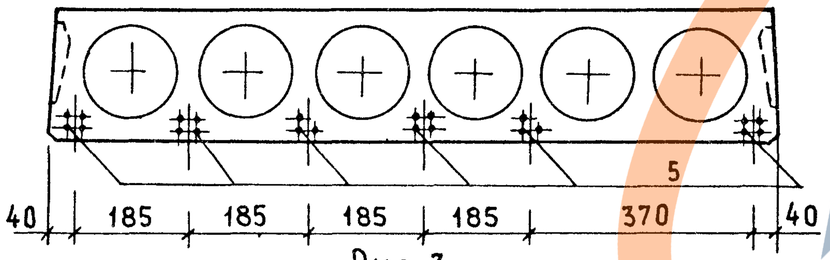

Рис.3

ОСТАЛЬНОЕ - см. Рис.1

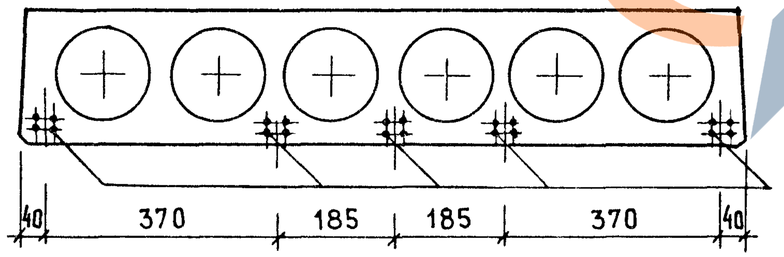

Вид А, сечение 2-2 и узел II см. 1.141-1. 65 100 СБ

Обозначение	Марка	Рис.	L, мм	Масса, кг
1.141-1. 65 300	ПК 63.12-8ВрIIт	1	6280	2200
-01	ПК 60.12-8ВрIIт	2	5980	2100
-02	ПК 57.12-8ВрIIт	3	5680	2000
-03	ПК 54.12-8ВрIIт	4	5380	1900
-04	ПК 51.12-8ВрIIт	5	5080	1800
-05	ПК 48.12-8ВрIIт	6	4780	1700
-06	ПК 63.12-6ВрIIт	3	6280	2200
-07	ПК 60.12-6ВрIIт	4	5980	2100
-08	ПК 57.12-6ВрIIт	5	5680	2000
-09	ПК 54.12-6ВрIIт	7	5380	1900
-10	ПК 51.12-6ВрIIт	8	5080	1800
-11	ПК 48.12-6ВрIIт	10	4780	1700
-12	ПК 63.12-4ВрIIт	5	6280	2200
-13	ПК 60.12-4ВрIIт	6	5980	2100
-14	ПК 57.12-4ВрIIт	8	5680	2000
-15	ПК 54.12-4ВрIIт	10	5380	1900
-16	ПК 51.12-4ВрIIт	11	5080	1800
-17	ПК 48.12-4ВрIIт	11	4780	1700
-18	ПК 63.12-3ВрIIт	9	6280	2200
-19	ПК 60.12-3ВрIIт	10	5980	2100
-20	ПК 57.12-3ВрIIт	11	5680	2000
-21	ПК 54.12-3ВрIIт	11	5380	1900
-22	ПК 51.12-3ВрIIт	12	5080	1800
-23	ПК 48.12-3ВрIIт	12	4780	1700

Н. контр	Гиберман	
Нач. отд. 24	Росинский	
Гл. конс. отд	Пальман	
Гл. инж. пр.	Лиханская	
Ст. инж.	Милосердова	

1.141-1.65 300 СБ

Панель перекрытия многопустотная шириной 1190 мм Сборочный чертеж

Стадия	Масса	Масштаб
Р	см. табл.	
Лист 1	Листов 2	

ЦНИИЭП жилища

https://zavodjbi.com/

Рис. 4

ОСТАЛЬНОЕ - СМ. РИС. 1

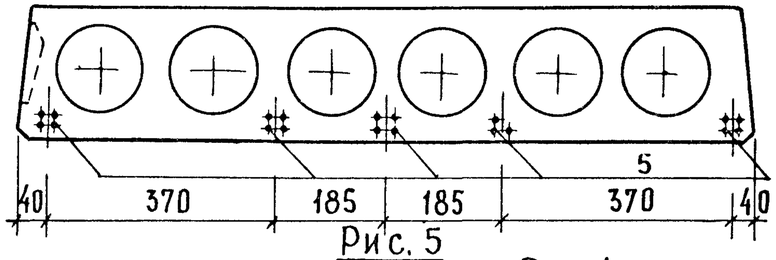

Рис. 5

ОСТАЛЬНОЕ - СМ. РИС. 1

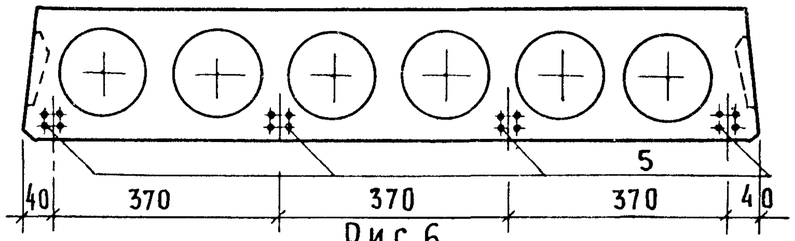

Рис. 6

ОСТАЛЬНОЕ - СМ. РИС. 1

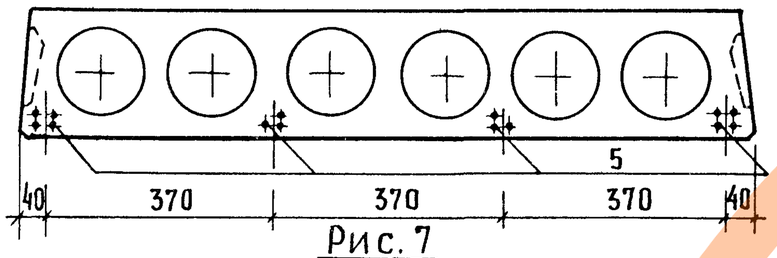

Рис. 7

ОСТАЛЬНОЕ - СМ. РИС. 1

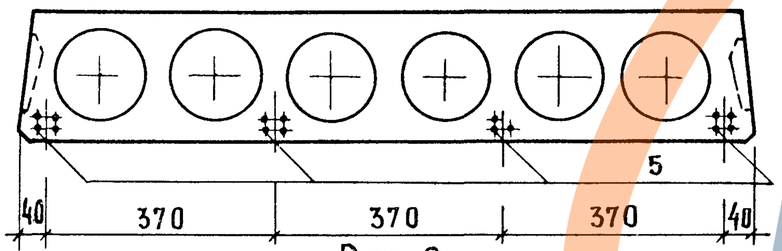

Рис. 8

ОСТАЛЬНОЕ - СМ. РИС. 1

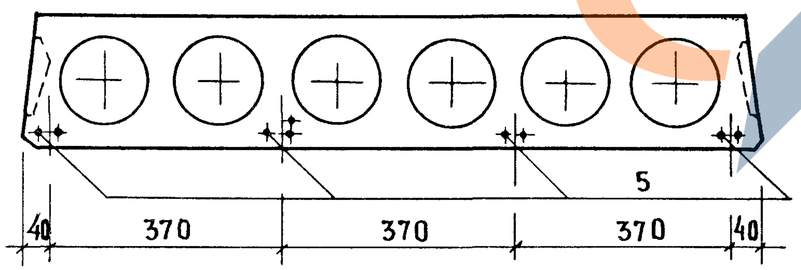

Рис. 9

ОСТАЛЬНОЕ СМ. РИС. 1

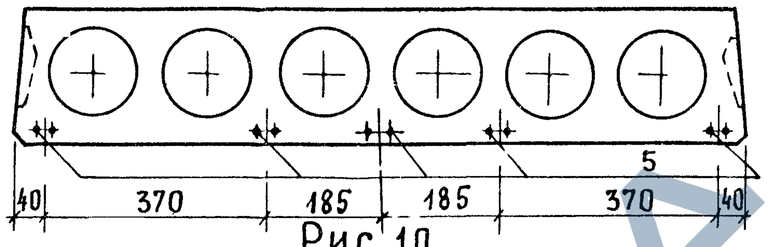

Рис. 10

ОСТАЛЬНОЕ - СМ. РИС. 1

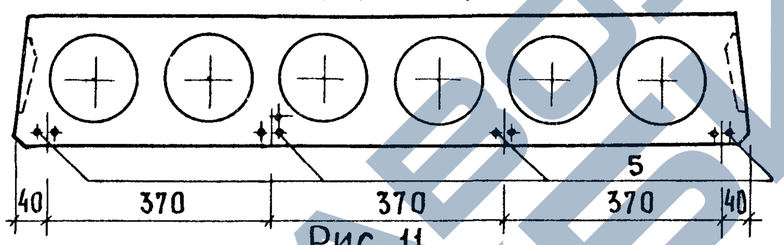

Рис. 11

ОСТАЛЬНОЕ - СМ. РИС. 1

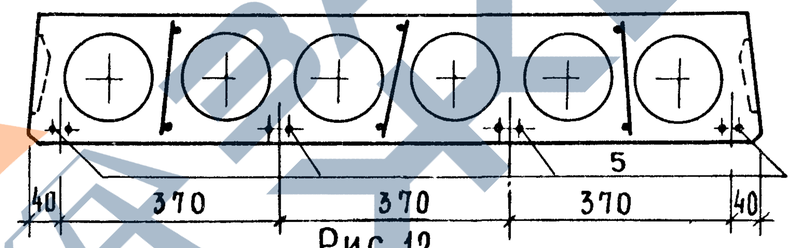

Рис. 12

ОСТАЛЬНОЕ - СМ. РИС. 1

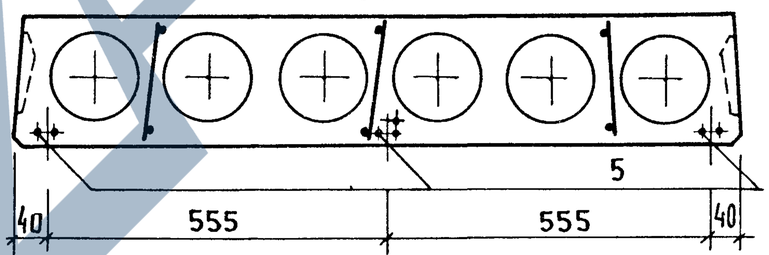

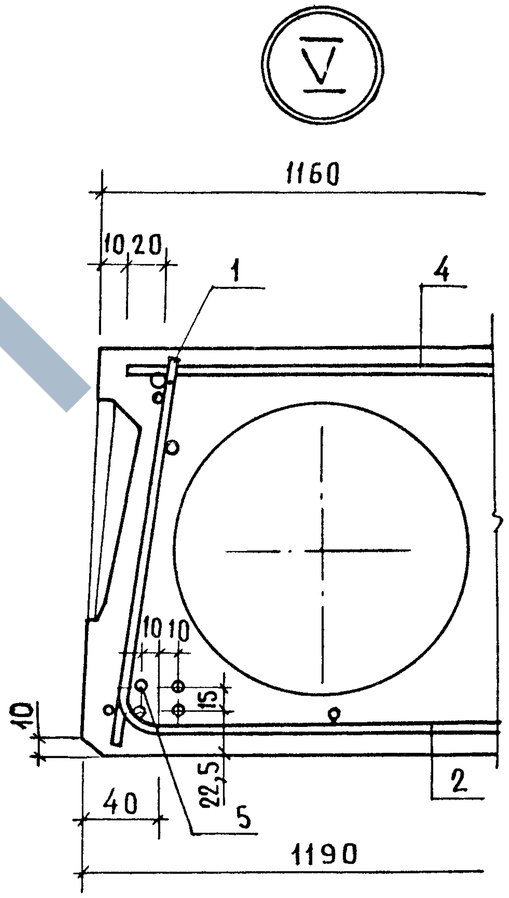

Формат	Зона	Позиц.	Обозначение	Наименование	Количество на исполнение 1.141-1 65 400-																							
					-	01	02	03	04	05	06	07	08	09	10	11	12	13	14	15	16	17	18	19	20	21	22	23
				Документация																								
А3			1.141-1.65 400 СБ	Сборочный чертеж	×	×	×	×	×	×	×	×	×	×	×	×	×	×	×	×	×	×	×	×	×	×	×	×	×	×
А3			1.141-1.65 100 СБ	Сборочный чертеж	×	×	×	×	×	×	×	×	×	×	×	×	×	×	×	×	×	×	×	×	×	×	×	×	×	×
А3			1.141-1.65 000 ТО	Техническое описание	×	×	×	×	×	×	×	×	×	×	×	×	×	×	×	×	×	×	×	×	×	×	×	×	×	×
А3			1.141-1.65 000 РС	Ведомость расхода стали	×	×	×	×	×	×	×	×	×	×	×	×	×	×	×	×	×	×	×	×	×	×	×	×	×	×
				Сборочные единицы																								
А4		1	1.141-1.65 110	Каркас КР1	8	8	8																					
			-01	Каркас КР2				8	8		8	8																
			-02	Каркас КР3						8																		
А4		1	1.141-1.65 120	Каркас КР4									8				8	8										
			-01	Каркас КР5										8	8	8			8	6	6	6	8	6	6	6	6	6
А4		2	1.141-1.65 130-03	Сетка С4	2	2	2	2	2	2	2	2	2	2	2	2	2	2	2	2	2	2	2	2	2	2	2	2
А3		4	1.141-1.65 410	Сетка С24	1						1						1						1					
			-01	Сетка С25		1						1						1						1				
			-02	Сетка С26			1						1						1						1			
			-03	Сетка С27				1						1						1						1		
			-04	Сетка С28					1						1						1						1	
			-05	Сетка С29						1						1						1						1

Н. контр.	Гиберман		
Нач. отд. 24	Росинский		
Гл. конструк.	Пальман		
Гл. инж. пр	Лиханская		
Ст. инж.	Милосердова		

1.141-1.65 400

Панель перекрытия многопустотная шириной 990 мм

Стадия	Лист	Листов
Р	1	2

ЦНИИЭПжилища

Формат	Зона	Позиц.	Обозначение	Наименование	Количество на исполнение 1.141-1.65 400-																							
					-	01	02	03	04	05	06	07	08	09	10	11	12	13	14	15	16	17	18	19	20	21	22	23	
				Детали																								
А4		5	1.141-1.65 101	Стержень Т1	21						17						13						8						
			– 01	Стержень Т2		18						16						11						7					
			– 02	Стержень Т3			17						13						9						7				
			– 03	Стержень Т4				14						11						8						6			
			– 04	Стержень Т5					13						11						7						6		
			– 05	Стержень Т6						11						8						6						6	
А4		6	1.141-1.65 102	Петля П1	4	4	4	4	4	4	4	4	4	4	4	4	4	4	4	4	4	4	4	4	4	4	4	4	
				Материалы																								
				Бетон марки М200, $м^3$	0,73	0,69	0,66	0,63	0,59	0,56	0,73	0,69	0,66	0,63	0,59	0,56	0,73	0,69	0,66	0,63	0,59	0,56	0,73	0,69	0,56	0,63	0,59	0,56	

https://zavodjbi.com/

Рис.1

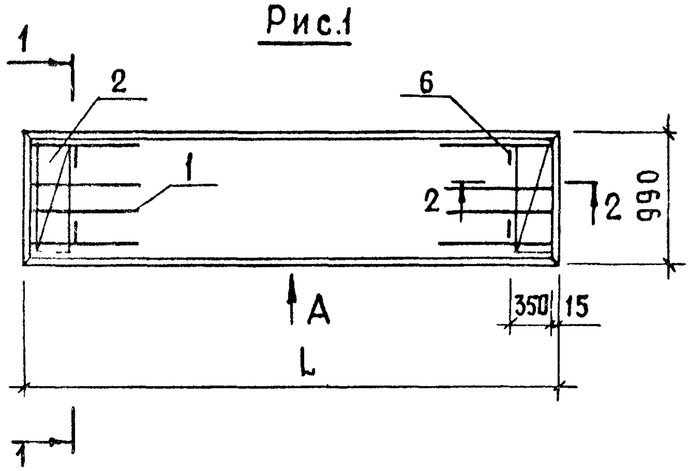

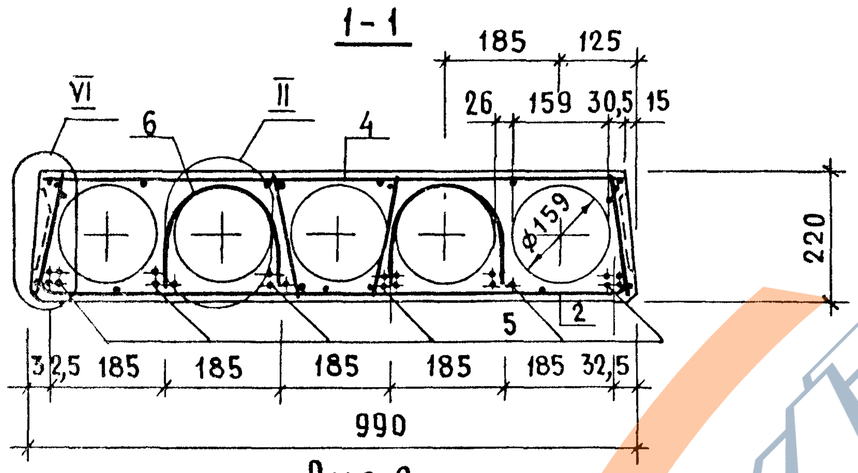

Рис.2

ОСТАЛЬНОЕ - СМ. РИС.1

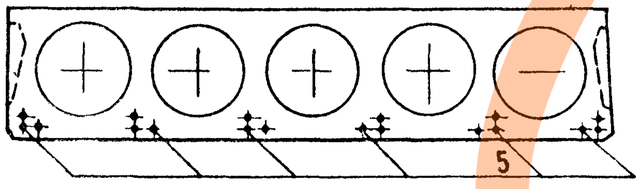

Рис.3

ОСТАЛЬНОЕ - СМ. РИС.1

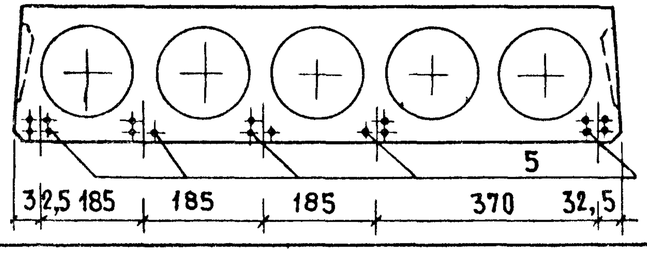

Обозначение	Марка	Рис.	L, мм	Масса, кг
1.141-1.65 400	ПК 63.10 - 8 Вр II т	1	6280	1825
- 01	ПК 60.10 - 8 Вр II т	2	5980	1725
- 02	ПК 57.10 - 8 Вр II т	3	5680	1650
- 03	ПК 54.10 - 8 Вр II т	5	5380	1575
- 04	ПК 51.10 - 8 Вр II т	6	5080	1475
- 05	ПК 48.10 - 8 Вр II т	7	4780	1400
- 06	ПК 63.10 - 6 Вр II т	3	6280	1825
- 07	ПК 60.10 - 6 Вр II т	4	5980	1725
- 08	ПК 57.10 - 6 Вр II т	6	5680	1650
- 09	ПК 54.10 - 6 Вр II т	7	5380	1575
- 10	ПК 51.10 - 6 Вр II т	7	5080	1475
- 11	ПК 48.10 - 6 Вр II т	9	4780	1400
- 12	ПК 63.10 - 4 Вр II т	6	6280	1825
- 13	ПК 60.10 - 4 Вр II т	7	5980	1725
- 14	ПК 57.10 - 4 Вр II т	8	5680	1650
- 15	ПК 54.10 - 4 Вр II т	10	5380	1575
- 16	ПК 51.10 - 4 Вр II т	11	5080	1475
- 17	ПК 48.10 - 4 Вр II т	12	4780	1400
- 18	ПК 63.10 - 3 Вр II т	9	6280	1825
- 19	ПК 60.10 - 3 Вр II т	11	5980	1725
- 20	ПК 57.10 - 3 Вр II т	11	5680	1650
- 21	ПК 54.10 - 3 Вр II т	12	5380	1575
- 22	ПК 51.10 - 3 Вр II т	12	5080	1475
- 23	ПК 48.10 - 3 Вр II т	12	4780	1400

Вид А, сечение 2-2 и узел II см. 1.141-1.65 100 СБ

Н. контр.	Гиберман	
Нач. отд. 24	Росинский	
Гл. конс. отд.	Пальман	
Гл. инж. пр.	Лиханская	
Ст. инж.	Милосердова	

1.141-1.65 400 СБ

Панель перекрытия многопустотная шириной 990 мм
Сборочный чертеж

Стадия	Масса	Масштаб
Р	см. табл.	
Лист 1	Листов 2	

ЦНИИЭП жилища

https://zavodjbi.com/

Рис. 4

ОСТАЛЬНОЕ - СМ. Рис.1

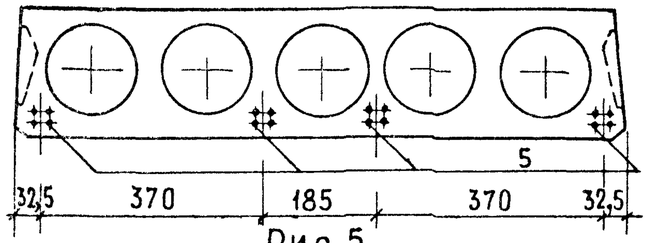

Рис.5

ОСТАЛЬНОЕ - СМ. Рис.1

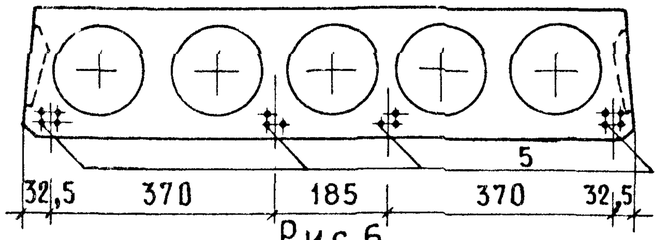

Рис.6

ОСТАЛЬНОЕ - СМ. Рис.1

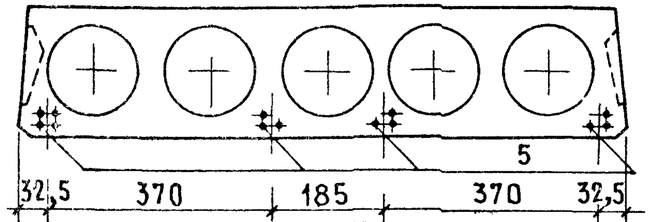

Рис.7

ОСТАЛЬНОЕ - СМ. Рис.1

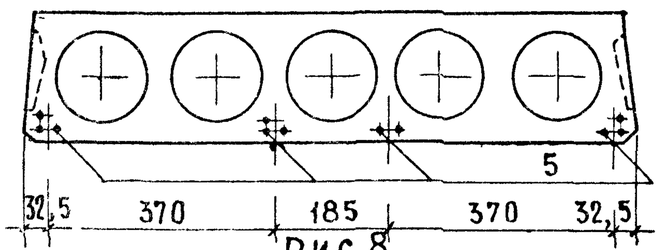

Рис.8

ОСТАЛЬНОЕ - СМ. Рис.1

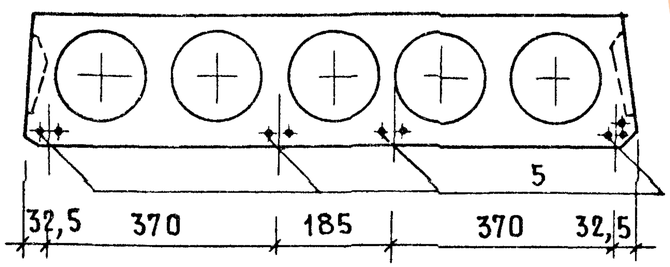

Рис. 9

ОСТАЛЬНОЕ - СМ. Рис.1

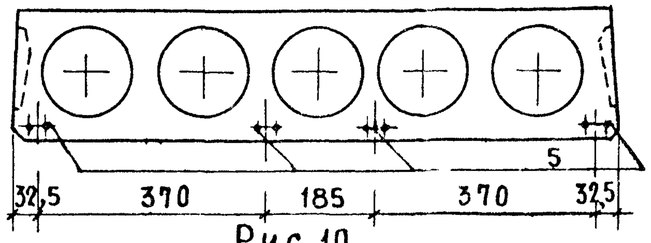

Рис 10

ОСТАЛЬНОЕ - СМ. Рис.1

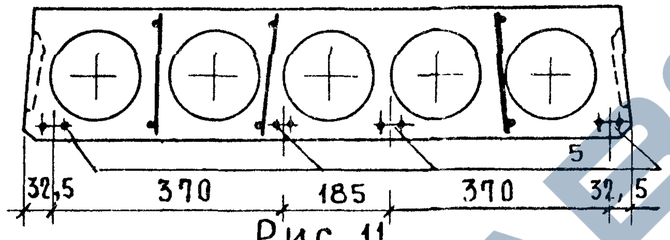

Рис. 11

ОСТАЛЬНОЕ - СМ. Рис.1

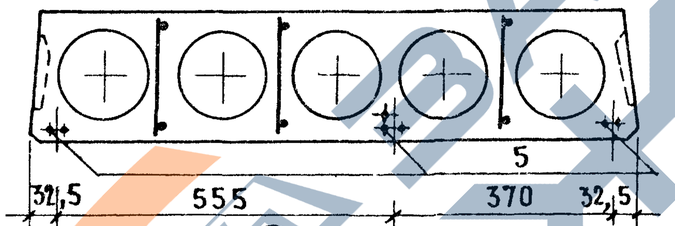

Рис.12

ОСТАЛЬНОЕ СМ. Рис.1

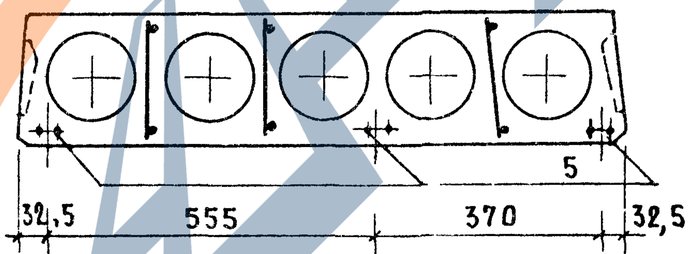

VI

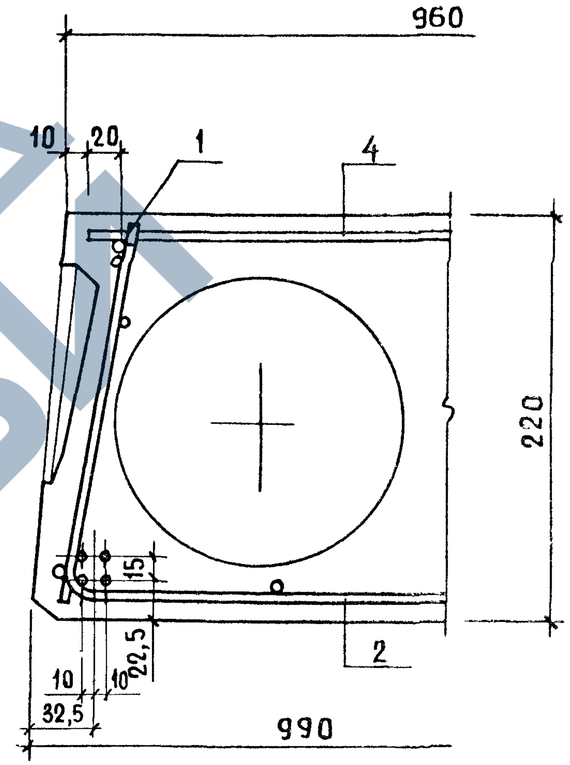

ЗАВОД ЖБИ

ФОРМАТ	ЗОНА	ПОЗИЦ.	ОБОЗНАЧЕНИЕ	НАИМЕНОВАНИЕ	КОЛ.	ПРИМЕЧ.
				ДОКУМЕНТАЦИЯ		
А3			1.141-1.65 000 ТО	Техническое описание		
А4			1.141-1.65 110 СБ	Сборочный чертеж		
				Переменные данные		
				для исполнений:		
				1.141-1.65 110		КР1
				ДЕТАЛИ		
Б4		1	1.141-1.65 111	ф5 B_pI ГОСТ 6727-80; ℓ=1020	1	0,15 кг
Б4		2	1.141-1.65 112	ф4 B_pI ГОСТ 6727-80; ℓ=1020	1	0,09 кг
Б4		3	1.141-1.65 113	ф4 B_pI ГОСТ 6727-80; ℓ=205	11	0,02 кг
				1.141-1.65 110-01		КР2
				ДЕТАЛИ		
Б4		1	1.141-1.65 112	ф4 B_pI ГОСТ 6727-80; ℓ=1020	1	0,09 кг
Б4		2	1.141-1.65 114	ф3 B_pI ГОСТ 6727-80; ℓ=1020	1	0,05 кг
Б4		3	1.141-1.65 115	ф3 B_pI ГОСТ 6727-80; ℓ=205	11	0,01 кг
				1.141-1.65 110-02		КР3
				ДЕТАЛИ		
Б4		2	1.141-1.65 114	ф3 B_pI ГОСТ 6727-80; ℓ=1020	2	0,05 кг
Б4		3	1.141-1.65 115	ф3 B_pI ГОСТ 6727-80; ℓ=205	11	0,01 кг

Н.контр.	Гиберман		1.141-1.65 110
Нач.отд.24	Росинский		Каркас (КР1... КР3)
Гл.констр.	Пальман		Стадия: Р; Лист: 1; Листов:
Гл.инж.пр.	Лиханская		ЦНИИЭП жилища
Ст. инж.	Милосердова		

Рис.1

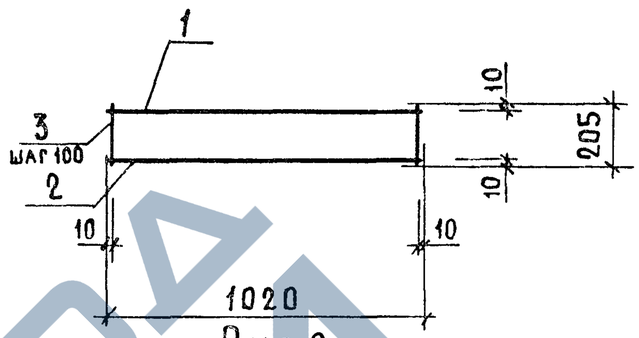

Рис.2

ОСТАЛЬНОЕ - см. Рис.1

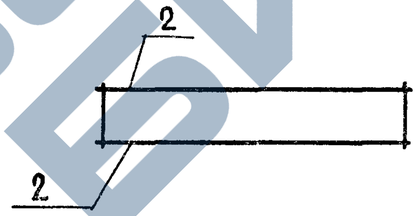

ОБОЗНАЧЕНИЕ	МАРКА	РИС.	МАССА, КГ
1.141-1.65 110	КР1	1	0,46
-01	КР2	1	0,25
-02	КР3	2	0,21

Инв.№ подл. | Подпись и дата | Взам.инв.№

Н.контр.	Гиберман		1.141-1.65 110 СБ
Нач.отд.24	Росинский		Каркас (КР1... КР3) Сборочный чертеж
Гл.констр.	Пальман		Стадия: Р; Масса: см. табл.; Масштаб:
Гл.инж.пр	Лиханская		Лист; Листов 1
Ст.инж	Милосердова		ЦНИИЭП жилища

ЗАВОД ЖБИ

Формат	Зона	Позиц.	Обозначение	Наименование	Кол.	Примеч.
				Документация		
А3			1.141-1.65 ООО ТО	Техническое описание.		
А4			1.141-1.65 120 СБ	Сборочный чертеж		
				Переменные данные		
				для исполнений:		
				1.141-1.65 120		КР4
				Детали		
БЧ		1	1.141-1.65 121	ф4 B_pI ГОСТ 6727-80; ℓ=840	1	0,08 кг
БЧ		2	1.141-1.65 122	ф3 B_pI ГОСТ 6727-80; ℓ=840	1	0,04 кг
БЧ		3	1.141-1.65 115	ф3 B_pI ГОСТ 6727-80; ℓ=205	3	0,01 кг
				1.141-1.65 120-01		КР5
				Детали		
БЧ		2	1.141-1.65 122	ф3 B_pI ГОСТ 6727-80; ℓ=840	2	0,04 кг
БЧ		3	1.141-1.65 115	ф3 B_pI ГОСТ 6727-80; ℓ=205	3	0,01 кг

Рис. 1

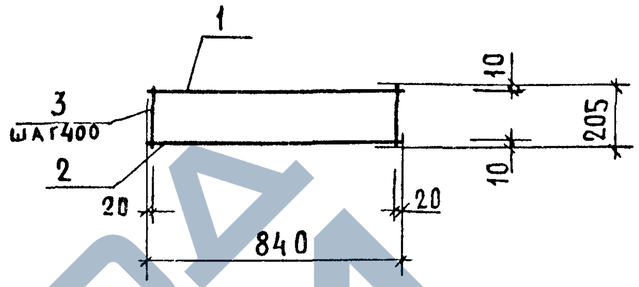

Рис. 2

Остальное см. Рис. 1

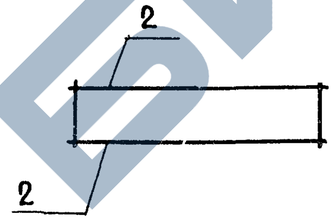

Обозначение	Марка	Рис.	Масса, кг
1.141-1.65 120	КР4	1	0,15
-01	КР5	2	0,11

Взам. инв. № | Подпись и дата | Инв. № подл.

Н. контр.	Гиберман		
Нач. отд. 24	Росинский		
Гл. конст. отд	Пальман		
Гл. инж. пр.	Лиханская		
Ст. инж.	Милосердова		

1.141-1.65 120

Каркас (КР4... КР5)

Стадия	Лист	Листов
Р		1

ЦНИИЭП жилища

Н. контр.	Гиберман		
Нач. отд. 24	Росинский		
Гл. конст.	Пальман		
Гл. инж. пр.	Лиханская		
Ст. инж.	Миросердова		

1.141-1.65 120 СБ

Каркас (КР4... КР5)
Сборочный чертеж

Стадия	Масса	Масштаб
Р	См. табл.	
Лист	Листов 1	

ЦНИИЭП жилища

Формат	Зона	Позиц.	Обозначение	Наименование	Кол.	Примеч.
				Документация		
А3			1.141-1.65 000 ТО	Техническое описание		
А4			1.141-1.65 130 СБ	Сборочный чертеж		
				Переменные данные		
				для исполнений:		
				1.141-1.65 130		С1
				Детали		
БЧ		1	1.141-1.65 131	ф4 B_pI ГОСТ 6727-80; ℓ=2080	7	0,19 кг
БЧ		2	1.141-1.65 132	ф4 B_pI ГОСТ 6727-80; ℓ=440	8	0,04 кг
				1.141-1.65 130-01		С2
				Детали		
БЧ		1	1.141-1.65 133	ф4 B_pI ГОСТ 6727-80; ℓ=1780	7	0,16 кг
БЧ		2	1.141-1.65 132	ф4 B_pI ГОСТ 6727-80; ℓ=440	7	0,04 кг
				1.141-1.65 130-02		С3
				Детали		
БЧ		1	1.141-1.65 134	ф4 B_pI ГОСТ 6727-80; ℓ=1480	7	0,14 кг
БЧ		2	1.141-1.65 132	ф4 B_pI ГОСТ 6727-80; ℓ=440	6	0,04 кг
				1.141-1.65 130-03		С4
				Детали		
БЧ		1	1.141-1.65 135	ф4 B_pI ГОСТ 6727-80; ℓ=1280	7	0,12 кг
БЧ		2	1.141-1.65 132	ф4 B_pI ГОСТ 6727-80; ℓ=440	6	0,04 кг

Н.контр.	Гиберман	
Нач.отд.24	Росинский	
Гл.констотд	Пальман	
Гл.инж.-пр.	Лиханская	
Ст.инж.	Милосердова	

1.141-1.65 130

Сетка (С1... С4)

Стадия	Лист	Листов
Р		1

ЦНИИЭП жилища

Рис. 1

Рис. 2

Остальное - см. Рис. 1

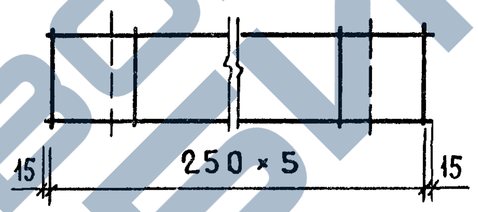

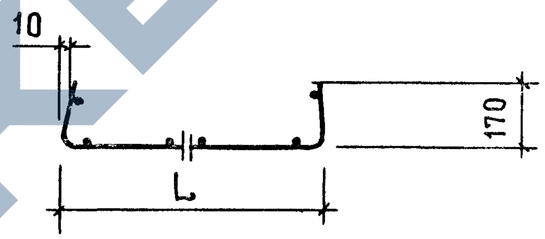

Обозначение	Марка	Рис.	L, мм	n	Масса, кг
1.141-1.65 130	С1	1	1740	5	1,65
-01	С2	1	1440	4	1,40
-02	С3	1	1140	3	1,22
-03	С4	2	940	-	1,18

Инв.№ подл. | Подпись и дата | Взам.инв.№

Н.контр.	Гиберман	
Нач.отд.24	Росинский	
Гл.констр.	Пальман	
Гл.инж.пр	Лиханская	
Ст.инж.	Милосердова	

1.141-1.65 130 СБ

Сетка (С1... С4)
Сборочный чертеж

Стадия	Масса	Масштаб
Р	См. табл.	
Лист	Листов 1	

ЦНИИЭП жилища

https://zavodjbi.com/

https://zavodjbi.com/

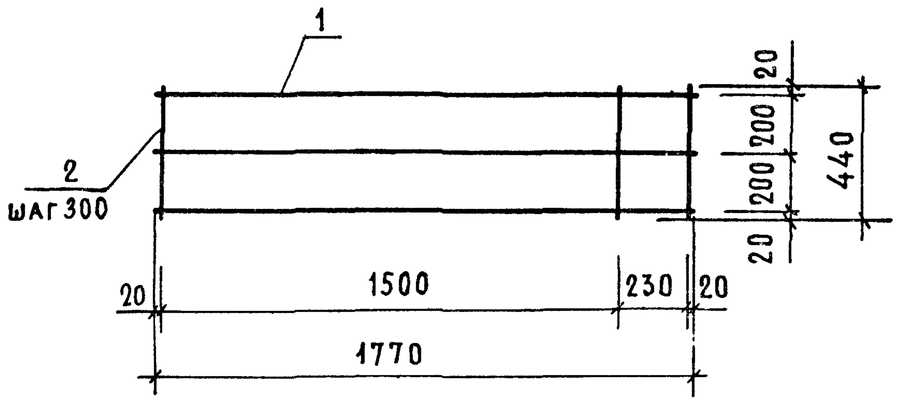

ФОРМАТ	ЗОНА	ПОЗИЦ.	ОБОЗНАЧЕНИЕ	НАИМЕНОВАНИЕ	КОЛ.	ПРИМЕЧ.
				Документация		
А3			1.141-1.65 ООО ТО	Техническое описание		
				Детали		
				ф4 ВрI ГОСТ 6727-80		
БЧ		1	1.141-1.65 141	ℓ = 1770	3	0,16 кг
БЧ		2	1.141-1.65 142	ℓ = 440	7	0,04 кг

Н. контр.	Гиберман	
Нач. отд. 24	Росинский	
Гл. конст.	Пальман	
Гл. инж. пр.	Лиханская	
Ст. инж.	Милосердова	

1.141-1.65 140

Сетка С5

СТАДИЯ	МАССА	МАСШТАБ
Р	0,76	

Лист | Листов 1

ЦНИИЭП жилища

https://zavodjbi.com/

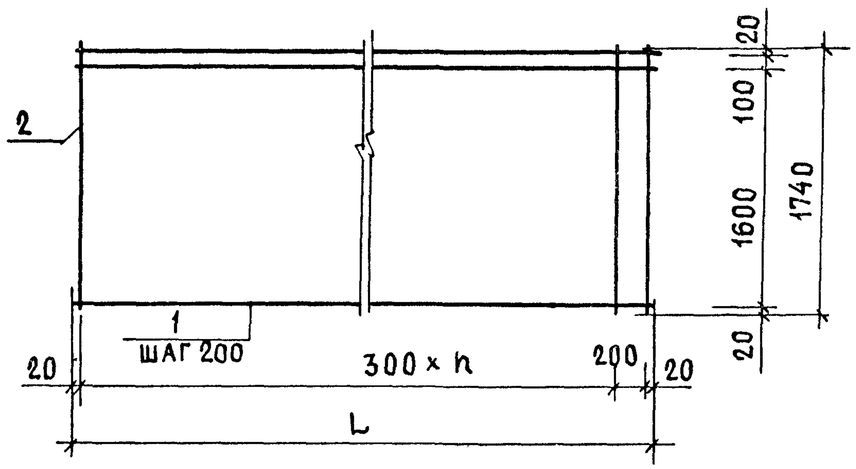

ФОРМАТ	ЗОНА	ПОЗИЦ.	ОБОЗНАЧЕНИЕ	НАИМЕНОВАНИЕ	Кол. на исполнение 1.141-1.65 150						ПРИМЕЧ
						01	02	03	04	05	
				ДЕТАЛИ							
				ФЗВрI ГОСТ 6727-80							
БЧ		1	1.141-1.65 151	ℓ = 6240	10						0,32 кг
			1.141-1.65 153	ℓ = 5940		10					0,31 кг
			1.141-1.65 154	ℓ = 5640			10				0,29 кг
			1.141-1.65 155	ℓ = 5340				10			0,28 кг
			1.141-1.65 156	ℓ = 5040					10		0,26 кг
			1.141-1.65 157	ℓ = 4740						10	0,25 кг
БЧ		2	1.141-1.65 152	ℓ = 1740	22	21	20	19	18	17	0,09 кг

ОБОЗНАЧЕНИЕ	МАРКА	L, мм	n, шт.	МАССА, кг
1.141-1.65 150	С 6	6240	20	5,18
- 01	С 7	5940	19	4,99
- 02	С 8	5640	18	4,70
- 03	С 9	5340	17	4,51
- 04	С 10	5040	16	4,22
- 05	С 11	4740	15	4,03

Н. контр.	Гиберман	
Нач. отд 24	Росинский	
Гл. конс. отд	Пальман	
Гл. инж. пр	Аиханская	
Ст. инж.	Милосердова	

1.141-1.65 150

СЕТКА (С6... С11)

СТАДИЯ	МАССА	МАСШТАБ
Р	см. табл.	

ЛИСТ | ЛИСТОВ 1

ЦНИИЭП жилища

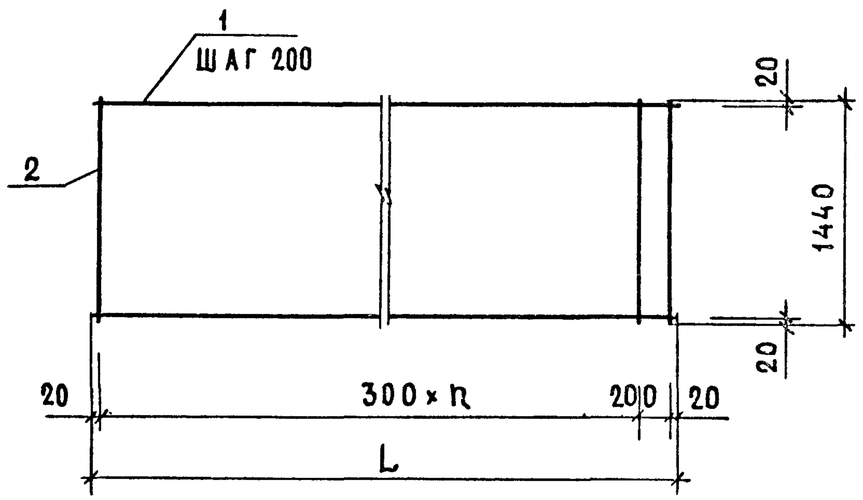

ФОРМАТ	ЗОНА	ПОЗИЦ.	ОБОЗНАЧЕНИЕ	НАИМЕНОВАНИЕ	КОЛ. НА ИСПОЛНЕНИЕ 1.141-1.65 210						ПРИМЕЧ.
					–	01	02	03	04	05	
				ДЕТАЛИ							
				⌀3 Вр I ГОСТ 6727-80							
БЧ		1	1.141-1.65 151	ℓ = 6240	8						0,32 кг
			1.141-1.65 153	ℓ = 5940		8					0,31 кг
			1.141-1.65 154	ℓ = 5640			8				0,29 кг
			1.141-1.65 155	ℓ = 5340				8			0,28 кг
			1.141-1.65 156	ℓ = 5040					8		0,26 кг
			1.141-1.65 157	ℓ = 4740						8	0,25 кг
БЧ		2	1.141-1.65 211	ℓ = 1440	22	21	20	19	18	17	0,07 кг

ОБОЗНАЧЕНИЕ	МАРКА	L, мм	n, шт.	МАССА, кг
1.141-1.65 210	С12	6240	20	4,10
– 01	С13	5940	19	3,95
– 02	С14	5640	18	3,72
– 03	С15	5340	17	3,57
– 04	С16	5040	16	3,34
– 05	С17	4740	15	3,19

Н. КОНТР.	ГИБЕРМАН	
НАЧ. ОТД-Я	РУСИНСКИЙ	
ГЛ. КОНСУЛЬТ.	ПАЛЬМАН	
ГЛ. ИНЖ. ПР.	ЛИХАНСКАЯ	
СТ. ИНЖ.	МИЛОСЕРДОВА	

1.141-1.65 210

СЕТКА (С12 ... С17)

СТАДИЯ	МАССА	МАСШТАБ
Р	СМ. ТАБЛ.	

ЛИСТ | ЛИСТОВ 1

ЦНИИЭП жилища

https://zavodjbi.com/

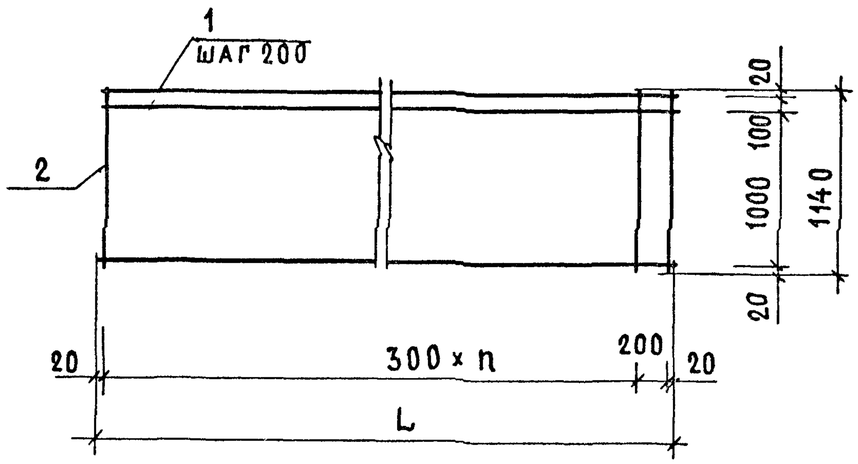

ФОРМАТ	ЗОНА	ПОЗИЦ.	ОБОЗНАЧЕНИЕ	НАИМЕНОВАНИЕ	Кол.на исполнение 1.141-1.65 310						ПРИМЕЧ.
					–	01	02	03	04	05	
				ДЕТАЛИ							
				ФЗВрI ГОСТ 6727-80							
Б4		1	1.141-1.65 151	ℓ= 6240	7						0,32 кг
			1.141-1.65 153	ℓ= 5940		7					0,31 кг
			1.141-1.65 154	ℓ= 5640			7				0,29 кг
			1.141-1.65 155	ℓ= 5340				7			0,28 кг
			1.141-1.65 156	ℓ= 5040					7		0,26 кг
			1.141-1.65 157	ℓ= 4740						7	0,25 кг
Б4		2	1.141-1.65 311	ℓ= 1140	22	21	20	19	18	17	0,06 кг

ОБОЗНАЧЕНИЕ	МАРКА	L, мм	h, шт.	МАССА, кг
1.141-1.65 310	С 18	6240	20	3,56
– 01	С 19	5940	19	3,43
– 02	С 20	5640	18	3,23
– 03	С 21	5340	17	3,10
– 04	С 22	5040	16	2,90
– 05	С 23	4740	15	2,77

Н.контр.	Гиберман	
Нач.отд.24	Росинский	
Гл.конс.отд	Пальман	
Гл.инж.пр	Лиханская	
Ст.инж.	Милосердова	

1.141-1.65 310

Сетка (С18...С23)

Стадия	Масса	Масштаб
Р	см. табл.	
Лист	Листов 1	

ЦНИИЭП жилища

https://zavodjbi.com/

https://zavodjbi.com/

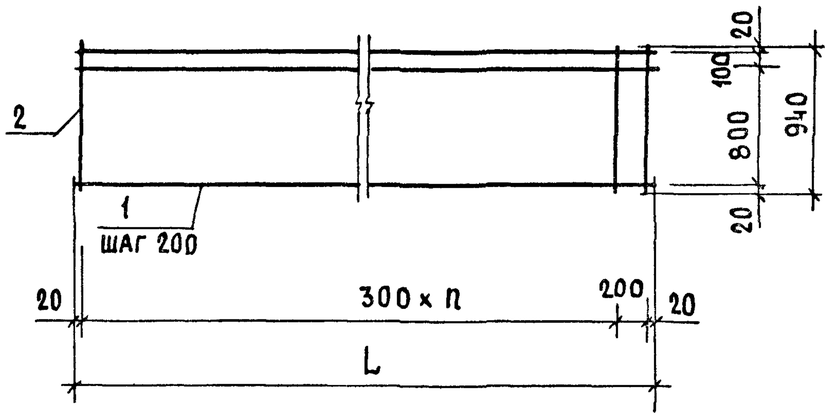

ФОРМАТ	ЗОНА	ПОЗИЦ.	ОБОЗНАЧЕНИЕ	НАИМЕНОВАНИЕ	КОЛ. НА ИСПОЛНЕНИЕ 1.141-1.65 410-						ПРИМЕЧ.
					—	01	02	03	04	05	
				ДЕТАЛИ							
				⌀3 Вр I ГОСТ 6727-80							
БЧ		1	1.141-1.65 151	ℓ = 6240	6						0,32 кг
			1.141-1.65 153	ℓ = 5940		6					0,31 кг
			1.141-1.65 154	ℓ = 5640			6				0,29 кг
			1.141-1.65 155	ℓ = 5340				6			0,28 кг
			1.141-1.65 156	ℓ = 5040					6		0,26 кг
			1.141-1.65 157	ℓ = 4740						6	0,25 кг
БЧ		2	1.141-1.65 411	ℓ = 940	22	21	20	19	18	17	0,05 кг

ОБОЗНАЧЕНИЕ	МАРКА	L, мм	n, ШТ	МАССА, КГ
1.141-1.65 410	С 24	6240	20	3,02
- 01	С 25	5940	19	2,91
- 02	С 26	5640	18	2,74
- 03	С 27	5340	17	2,63
- 04	С 28	5040	16	2,46
- 05	С 29	4740	15	2,35

Н. контр.	Гиберман	
Нач. отд. 24	Росинский	
Гл. конс. отд.	Пальман	
Гл. инж. пр.	Лиханская	
Ст. инж.	Милосердова	

1.141-1.65 410

СЕТКА (С 24... С 29)

СТАДИЯ	МАССА	МАСШТАБ
Р	СМ. ТАБЛ.	
ЛИСТ	ЛИСТОВ 1	

ЦНИИЭП ЖИЛИЩА

https://zavodjbi.com/

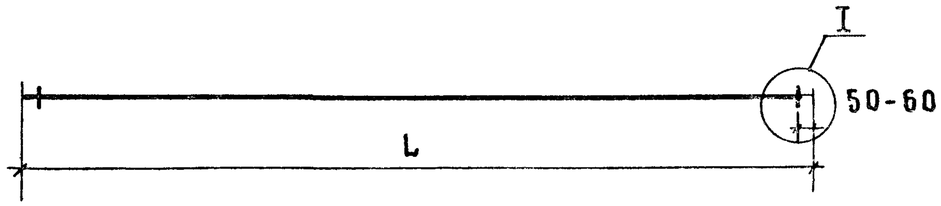

Обозначение	Марка	⌀, мм Класс стали	L, мм	Масса, кг
1.141-1.65 101	Т1	⌀5 Вр II	6280	0,97
- 01	Т2	⌀5 Вр II	5980	0,92
- 02	Т3	⌀5 Вр II	5680	0,89
- 03	Т4	⌀5 Вр II	5380	0,83
- 04	Т5	⌀5 Вр II	5080	0,78
- 05	Т6	⌀5 Вр II	4780	0,74

I

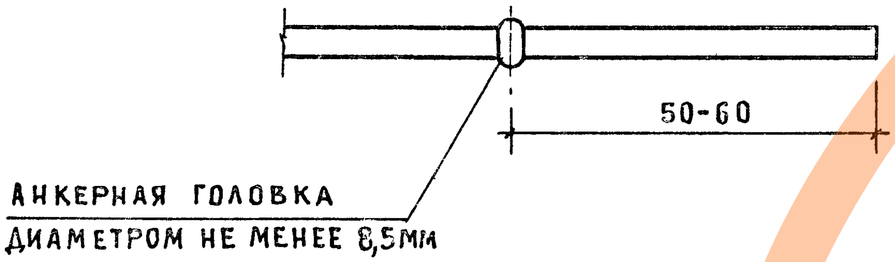

		1.141-1.65 101	
Н.контр	Гиберман	Стержень напрягаемый (Т1...Т6)	Стадия: Р; Масса: См. табл.; Масштаб:
Нач.отд.24	Росинский		Лист; Листов 1
Гл.конс.отд	Пальман	ГОСТ 7348-81	ЦНИИЭП жилища
Гл.инж.пр.	Лиханская		
Ст.инж.	Милосердова		

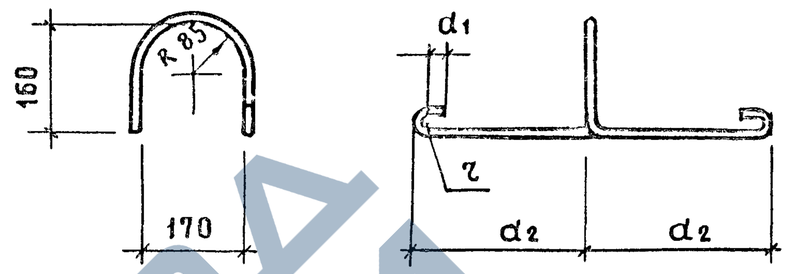

Обозначение	Марка	τ, мм	d1, мм	d2, мм	⌀, мм Класс стали	L, мм	Масса, кг
1.141-1.65 102	П1	20	30	250	⌀10 AI	1100	0,68
- 01	П2	20	30	300	⌀12 AI	1200	1,07
- 02	П3	30	50	350	⌀14 AI	1380	1,67

Инв.№подл. | Подпись и дата | Взам.инв.№

		1.141-1.65 102	
Н.контр	Гиберман	Петля (П1...П3)	Стадия: Р; Масса: См. табл.; Масштаб:
Нач.отд.24	Росинский		Лист; Листов 1
Гл.конс.	Пальман		ЦНИИЭП жилища
Гл.инж.пр	Лиханская		
Ст.инж.	Милосердова		

https://zavodjbi.com/

Марка панели	Напрягаемая арматура класса				Изделия арматурные								Всего	Общий расход
	Вр-II			Всего	Арматура класса Вр-I				Арматура класса А-I					
	Гост 7348-81				Гост 6727-80				Гост 5781-82					
	ф 5		Итого		ф 3	ф 4	ф 5	Итого	ф 10	ф 12	ф 14	Итого		
ПК 63.18-8 Вр II т	33,97		33,97	33,97	5,18	7,78	1,80	14,76			6,68	6,68	21,44	55,41
ПК 60.18-8 Вр II т	27,60		27,60	27,60	4,99	7,78	1,80	14,57		4,28		4,28	18,85	46,45
ПК 57.18-8 Вр II т	24,92		24,92	24,92	4,70	7,78	1,80	14,28		4,28		4,28	18,56	43,48
ПК 54.18-8 Вр II т	20,75		20,75	20,75	6,43	5,14		11,57		4,28		4,28	15,85	36,60
ПК 51.18-8 Вр II т	17,16		17,16	17,16	6,14	5,14		11,28		4,28		4,28	15,56	32,72
ПК 48.18-8 Вр II т	13,32		13,32	13,32	6,55	4,06		10,61		4,28		4,28	14,89	28,21
ПК 63.18-6 Вр II т	27,61		27,61	27,61	7,10	5,14		12,24			6,68	6,68	18,92	46,53
ПК 60.18-6 Вр II т	23,00		23,00	23,00	6,91	5,14		12,05		4,28		4,28	16,33	39,33
ПК 57.18-6 Вр II т	19,58		19,58	19,58	5,54	5,02		10,56		4,28		4,28	14,84	34,42
ПК 54.18-6 Вр II т	16,60		16,60	16,60	5,83	4,06		9,89		4,28		4,28	14,17	30,77
ПК 51.18-6 Вр II т	14,04		14,04	14,04	5,54	4,06		9,60		4,28		4,28	13,88	27,92
ПК 48.18-6 Вр II т	9,62		9,62	9,62	5,35	4,06		9,41		4,28		4,28	13,69	23,31
ПК 63.18-4 Вр II т	21,34		21,34	21,34	6,02	5,02		11,04			6,68	6,68	17,72	39,06
ПК 60.18-4 Вр II т	18,40		18,40	18,40	5,83	5,02		10,85		4,28		4,28	15,13	33,53
ПК 57.18-4 Вр II т	13,35		13,35	13,35	5,80	4,06		9,86		4,28		4,28	14,14	27,49
ПК 54.18-4 Вр II т	10,79		10,79	10,79	5,61	4,06		9,67		4,28		4,28	13,95	24,74
ПК 51.18-4 Вр II т	9,36		9,36	9,36	5,10	4,06		9,16		4,28		4,28	13,44	22,80

Инв.№ подл. | Подпись и дата | Взам.инв.№

Н.контр.	Гиберман		1.141-1.65 000 РС
Нач отд	Росинский		Ведомость расхода стали на элемент, кг
Гл констотд	Пальман		Стадия Р; Лист 1; Листов 5
Гл инж пр	Лиханская		ЦНИИЭП жилища
Ст инж	Милосердова		

https://zavodjbi.com/

Марка панели	Напрягаемая арматура класса				Изделия арматурные								Всего	Общий расход
					Арматура класса									
	Вр-II				Вр-I				А-I					
	Гост 7348-81				Гост 6727-80				Гост 5781-82					
	ф 5		Итого		ф 3	ф 4	ф 5	Итого	ф 10	ф 12	ф 14	Итого		
ПК 48.18-4ВрIIТ	8,14		8,14	8,14	4,91	4,06		8,97		4,28		4,28	13,25	21,39
ПК 63.18-3ВрIIТ	13,58		13,58	13,58	6,50	4,06		10,56			6,68	6,68	17,24	30,82
ПК 60.18-3ВрIIТ	11,96		11,96	11,96	6,09	4,06		10,15		4,28		4,28	14,43	26,39
ПК 57.18-3ВрIIТ	10,68		10,68	10,68	5,80	4,06		9,86		4,28		4,28	14,14	24,82
ПК 54.18-3ВрIIТ	9,96		9,96	9,96	5,39	4,06		9,45		4,28		4,28	13,73	23,69
ПК 51.18-3ВрIIТ	7,80		7,80	7,80	4,88	4,06		8,94		4,28		4,28	13,22	21,02
ПК 48.18-3ВрIIТ	6,66		6,66	6,66	4,69	4,06		8,75		4,28		4,28	13,03	19,69
ПК 63.15-8ВрIIТ	29,10		29,10	29,10	4,10	5,90	1,50	11,50		4,28		4,28	15,78	44,88
ПК 60.15-8ВрIIТ	23,92		23,92	23,92	3,95	5,90	1,50	11,35		4,28		4,28	15,63	39,55
ПК 57.15-8ВрIIТ	21,36		21,36	21,36	3,72	5,90	1,50	11,12		4,28		4,28	15,40	36,76
ПК 54.15-8ВрIIТ	17,43		17,43	17,43	5,17	3,70		8,87		4,28		4,28	13,15	30,58
ПК 51.15-8ВрIIТ	14,82		14,82	14,82	4,94	3,70		8,64		4,28		4,28	12,92	27,74
ПК 48.15-8ВрIIТ	11,84		11,84	11,84	5,29	2,80		8,09		4,28		4,28	12,37	24,21
ПК 63.15-6ВрIIТ	23,28		23,28	23,28	5,70	3,70		9,40		4,28		4,28	13,68	36,96
ПК 60.15-6ВрIIТ	19,32		19,32	19,32	5,55	3,70		9,25		4,28		4,28	13,53	32,85
ПК 57.15-6ВрIIТ	16,91		16,91	16,91	4,42	3,60		8,02		4,28		4,28	12,30	29,21
ПК 54.15-6ВрIIТ	14,11		14,11	14,11	4,67	2,80		7,47		4,28		4,28	11,75	25,86

Марка панели	Напрягаемая арматура класса				Изделия арматурные									Общий расход
					Арматура класса									
	Вр-II			Всего	Вр-I				A-I				Всего	
	ГОСТ 7348-81				ГОСТ 6727-80				ГОСТ 5781-82					
	ф 5		Итого		ф 3	ф 4	ф 5	Итого	ф 10	ф 12	ф 14	Итого		
ПК 51.15-6 ВрIIТ	10,14		10,14	10,14	4,44	2,80		7,24		4,28		4,28	11,52	21,66
ПК 48.15-6 ВрIIТ	8,14		8,14	8,14	4,29	2,80		7,09		4,28		4,28	11,37	19,51
ПК 63.15-4 ВрIIТ	18,43		18,43	18,43	4,80	3,60		8,40		4,28		4,28	12,68	31,11
ПК 60.15-4 ВрIIТ	15,64		15,64	15,64	4,65	3,60		8,25		4,28		4,28	12,53	28,17
ПК 57.15-4 ВрIIТ	11,57		11,57	11,57	4,82	2,80		7,62		4,28		4,28	11,90	23,47
ПК 54.15-4 ВрIIТ	9,13		9,13	9,13	4,45	2,80		7,25		4,28		4,28	11,53	20,66
ПК 51.15-4 ВрIIТ	8,58		8,58	8,58	4,22	2,80		7,02		4,28		4,28	11,30	19,88
ПК 48.15-4 ВрIIТ	7,40		7,40	7,40	3,85	2,80		6,65		4,28		4,28	10,93	18,33
ПК 63.15-3 ВрIIТ	11,64		11,64	11,64	5,20	2,80		8,00		4,28		4,28	12,28	23,92
ПК 60.15-3 ВрIIТ	9,20		9,20	9,20	4,83	2,80		7,63		4,28		4,28	11,91	21,11
ПК 57.15-3 ВрIIТ	8,90		8,90	8,90	4,60	2,80		7,40		4,28		4,28	11,68	20,58
ПК 54.15-3 ВрIIТ	7,47		7,47	7,47	4,23	2,80		7,03		4,28		4,28	11,31	18,78
ПК 51.15-3 ВрIIТ	7,02		7,02	7,02	4,00	2,80		6,80		4,28		4,28	11,08	18,10
ПК 48.15-3 ВрIIТ	5,92		5,92	5,92	3,85	2,80		6,65		4,28		4,28	10,93	16,85
ПК 63.12-8 ВрIIТ	24,25		24,25	24,25	3,56	4,92	1,20	9,68		4,28		4,28	13,96	38,21
ПК 60.12-8 ВрIIТ	20,24		20,24	20,24	3,43	4,92	1,20	9,55		4,28		4,28	13,83	34,07
ПК 57.12-8 ВрIIТ	17,80		17,80	17,80	3,23	4,92	1,20	9,35	2,72			2,72	12,07	29,87

Марка панели	Напрягаемая арматура класса				Изделия арматурные								Всего	Общий расход
					Арматура класса									
	Вр-II				Вр-I				А-I					
	Гост 7348-81				Гост 6727-80				Гост 5781-82					
	ф5		Итого		ф3	ф4	ф5	Итого	ф10	ф12	ф14	Итого		
ПК 54.12-8 ВрIIТ	15,77		15,77	15,77	4,38	3,16		7,54	2,72			2,72	10,26	26,03
ПК 51.12-8 ВрIIТ	12,48		12,48	12,48	4,18	3,16		7,34	2,72			2,72	10,06	22,54
ПК 48.12-8 ВрIIТ	10,36		10,36	10,36	4,45	2,44		6,89	2,72			2,72	9,61	19,97
ПК 63.12-6 ВрIIТ	19,40		19,40	19,40	4,84	3,16		8,00		4,28		4,28	12,28	31,68
ПК 60.12-6 ВрIIТ	17,48		17,48	17,48	4,71	3,16		7,87		4,28		4,28	12,15	29,63
ПК 57.12-6 ВрIIТ	14,24		14,24	14,24	3,79	3,08		6,87	2,72			2,72	9,59	23,83
ПК 54.12-6 ВрIIТ	12,45		12,45	12,45	3,98	2,44		6,42	2,72			2,72	9,14	21,59
ПК 51.12-6 ВрIIТ	8,58		8,58	8,58	3,78	2,44		6,22	2,72			2,72	8,94	17,52
ПК 48.12-6 ВрIIТ	6,66		6,66	6,66	3,65	2,44		6,09	2,72			2,72	8,81	15,47
ПК 63.12-4 ВрIIТ	15,52		15,52	15,52	4,12	3,08		7,20		4,28		4,28	11,48	27,00
ПК 60.12-4 ВрIIТ	12,88		12,88	12,88	3,99	3,08		7,07		4,28		4,28	11,35	24,23
ПК 57.12-4 ВрIIТ	9,79		9,79	9,79	4,11	2,44		6,55	2,72			2,72	9,27	19,06
ПК 54.12-4 ВрIIТ	7,47		7,47	7,47	3,98	2,44		6,42	2,72			2,72	9,14	16,61
ПК 51.12-4 ВрIIТ	6,24		6,24	6,24	3,56	2,44		6,00	2,72			2,72	8,72	14,96
ПК 48.12-4 ВрIIТ	5,92		5,92	5,92	3,43	2,44		5,87	2,72			2,72	8,59	14,51
ПК 63.12-3 ВрIIТ	9,70		9,70	9,70	4,44	2,44		6,88		4,28		4,28	11,16	20,86
ПК 60.12-3 ВрIIТ	8,28		8,28	8,28	4,31	2,44		6,75		4,28		4,28	11,03	19,31
ПК 57.12-3 ВрIIТ	7,12		7,12	7,12	3,89	2,44		6,33	2,72			2,72	9,05	16,17
ПК 54.12-3 ВрIIТ	6,64		6,64	6,64	3,76	2,44		6,20	2,72			2,72	8,92	15,56
ПК 51.12-3 ВрIIТ	5,46		5,46	5,46	3,56	2,44		6,00	2,72			2,72	8,72	14,18
ПК 48.12-3 ВрIIТ	5,18		5,18	5,18	3,43	2,44		5,87	2,72			2,72	8,59	13,77
ПК 63.10-8 ВрIIТ	20,37		20,37	20,37	3,02	4,84	1,20	9,06	2,72			2,72	11,78	32,15
ПК 60.10-8 ВрIIТ	16,56		16,56	16,56	2,91	4,84	1,20	8,95	2,72			2,72	11,67	28,23

Марка панели	Напрягаемая арматура класса				Изделия арматурные									Общий расход
					Арматура класса									
	Вр-II			Всего	Вр-I				А-I				Всего	
	Гост 7348-81				Гост 6727-80				Гост 5781-82					
	ф5		Итого		ф3	ф4	ф5	Итого	ф10	ф12	ф14	Итого		
ПК 57.10-8 ВрIIТ	15,13		15,13	15,13	2,74	4,84	1,20	8,78	2,72			2,72	11,50	26,63
ПК 54.10-8 ВрIIТ	11,62		11,62	11,62	3,91	3,08		6,99	2,72			2,72	9,71	21,33
ПК 51.10-8 ВрIIТ	10,14		10,14	10,14	3,74	3,08		6,82	2,72			2,72	9,54	19,68
ПК 48.10-8 ВрIIТ	8,14		8,14	8,14	4,03	2,36		6,39	2,72			2,72	9,11	17,25
ПК 63.10-6 ВрIIТ	16,49		16,49	16,49	4,30	3,08		7,38	2,72			2,72	10,10	26,59
ПК 60.10-6 ВрIIТ	14,72		14,72	14,72	4,19	3,08		7,27	2,72			2,72	9,99	24,71
ПК 57.10-6 ВрIIТ	11,57		11,57	11,57	3,30	3,00		6,30	2,72			2,72	9,02	20,59
ПК 54.10-6 ВрIIТ	9,13		9,13	9,13	3,51	2,36		5,87	2,72			2,72	8,59	17,72
ПК 51.10-6 ВрIIТ	8,58		8,58	8,58	3,34	2,36		5,70	2,72			2,72	8,42	17,00
ПК 48.10-6 ВрIIТ	5,92		5,92	5,92	3,23	2,36		5,59	2,72			2,72	8,31	14,23
ПК 63.10-4 ВрIIТ	12,61		12,61	12,61	3,58	3,00		6,58	2,72			2,72	9,30	21,91
ПК 60.10-4 ВрIIТ	10,11		10,11	10,11	3,47	3,00		6,47	2,72			2,72	9,19	19,30
ПК 57.10-4 ВрIIТ	8,01		8,01	8,01	3,62	2,36		5,98	2,72			2,72	8,70	16,71
ПК 54.10-4 ВрIIТ	6,64		6,64	6,64	3,29	2,36		5,65	2,72			2,72	8,37	15,01
ПК 51.10-4 ВрIIТ	5,46		5,46	5,46	3,12	2,36		5,48	2,72			2,72	8,20	13,66
ПК 48.10-4 ВрIIТ	4,44		4,44	4,44	3,01	2,36		5,37	2,72			2,72	8,09	12,53
ПК 63.10-3 ВрIIТ	7,76		7,76	7,76	3,90	2,36		6,26	2,72			2,72	8,98	16,74
ПК 60.10-3 ВрIIТ	6,44		6,44	6,44	3,57	2,36		5,93	2,72			2,72	8,65	15,09
ПК 57.10-3 ВрIIТ	6,23		6,23	6,23	3,40	2,36		5,76	2,72			2,72	8,48	14,71
ПК 54.10-3 ВрIIТ	4,98		4,98	4,98	3,29	2,36		5,65	2,72			2,72	8,37	13,35
ПК 51.10-3 ВрIIТ	4,68		4,68	4,68	3,12	2,36		5,48	2,72			2,72	8,20	12,88
ПК 48.10-3 ВрIIТ	4,44		4,44	4,44	3,01	2,36		5,37	2,72			2,72	8,90	12,53

Номер строки	Наименование материала и единицы измерения	Код материала	Код материала	Ед. изм.	Код и марка изделия, количество на марку: 584211 5526 ПК 63.18-8Вр II Т	584211 5527 ПК 60.18-8Вр II Т	584211 5528 ПК 57.18-8Вр II Т	584211 5529 ПК 54.18-8Вр II Т	584211 5530 ПК 51.18-8Вр II Т	584211 5531 ПК 48.18-8Вр II Т	584211 5532 ПК 63.18-6Вр II Т	584211 5533 ПК 60.18-6Вр II Т	584211 5534 ПК 57.18-6Вр II Т	584211 5535 ПК 54.18-6Вр II Т	584211 5536 ПК 51.18-6Вр II Т	584211 5537 ПК 48.18-6Вр II Т	584211 5538 ПК 63.18-4Вр II Т	584211 5539 ПК 60.18-4Вр II Т	584211 5540 ПК 57.18-4Вр II Т	584211 5541 ПК 54.18-4Вр II Т
1	Изделия арматурные																			
2	Арматура стержневая класса А-I ГОСТ 5781-82																			
3	⌀ 10 кг	0933144311001010	166																	
4	⌀ 12 кг	0933144311001010	166		4,28	4,28	4,28	4,28	4,28		4,28	4,28	4,28	4,28	4,28		4,28	4,28	4,28
5	⌀ 14 кг	0933144311001010	166	6,68						6,68						6,68				
6	Арматура проволочная класса Вр-I ГОСТ 6727-80																			
7	⌀ 3 кг	1213000081830110	166	5,18	4,99	4,70	6,43	6,14	6,55	7,10	6,91	5,54	5,83	5,54	5,35	6,02	5,83	5,80	5,61
8	⌀ 4 кг	1213000081830110	166	7,78	7,78	7,78	5,14	5,14	4,06	5,14	5,14	5,02	4,06	4,06	4,06	5,02	5,02	4,06	4,06
9	⌀ 5 кг	1213000081830110	166	1,80	1,80	1,80														
10	Арматура проволочная класса Вр-II ГОСТ 7348-81																			
11	⌀ 5 кг	1224000081850241	166	33,97	27,60	24,92	20,75	17,16	13,32	27,61	23,0	19,58	16,60	14,04	9,62	21,34	18,40	13,35	10,79
12	Общий расход стали, кг		166	55,41	46,45	43,48	36,60	32,72	28,21	46,53	39,33	34,42	30,77	27,92	23,31	39,06	33,53	27,49	24,74
13	Общий расход стали, приведенный к кл. А-I, кг		166	123,50	102,98	95,05	79,38	68,93	57,18	101,98	86,38	74,62	65,30	57,70	45,05	82,66	71,75	56,15	48,70
14	Сталь мелкосортная, кг		166	6,68	4,28	4,28	4,28	4,28	4,28	6,68	4,28	4,28	4,28	4,28	4,28	6,68	4,28	4,28	4,28
15	Металлоизделия промышленного назнач. кг		166	48,73	42,17	39,20	32,32	28,44	23,93	39,85	35,05	30,14	26,49	23,64	19,03	32,38	29,25	23,21	20,46
16	Бетон марки м 200, $м^3$	5745 11 11 25	113	1,34	1,27	1,21	1,15	1,08	1,02	1,34	1,27	1,21	1,15	1,08	1,02	1,34	1,27	1,21	1,15
17	Портландцемент марки 400, т	5731 12 0001	168	0,37	0,36	0,34	0,32	0,30	0,29	0,37	0,36	0,34	0,32	0,30	0,29	0,37	0,36	0,34	0,32

Н. контр.	Гиберман	
Нач. отд.	Росинский	
Гл. конст.	Пальман	
Рук. гр.	Лиханская	
Ст. инж.	Милосердова	

1.141-1.65 000 РМ

Ведомость расхода материалов

Стадия	Лист	Листов
Р	1	12

ЦНИИЭПжилища

Номер строки	Наименование материала и единицы измерения		Код материала	Код ед. изм.	Код и марка изделия, количество на марку														
					5842115542 ПК 51.18-4 B_pII	5842115543 ПК 48.18-4 B_pII	5842115544 ПК 63.18-3 B_pII	5842115545 ПК 60.18-3 B_pII	5842115546 ПК 57.18-3 B_pII	5842115547 ПК 54.18-3 B_pII	5842115548 ПК 51.18-3 B_pII	5842115549 ПК 48.18-3 B_pII	5842115550 ПК 63.15-8 B_pII	5842115551 ПК 60.15-8 B_pII	5842115552 ПК 57.15-8 B_pII	5842115553 ПК 54.15-8 B_pII	5842115554 ПК 51.15-8 B_pII	5842115555 ПК 48.15-8 B_pII	5842115556 ПК 63.15-6 B_pII	5842115557 ПК 60.15-6 B_pII
1	Изделия арматурные																		
2	Арматура стержневая класса А-I ГОСТ 5781-82																		
3	ф 10	кг	0933144311001010	166															
4	ф 12	кг	0933144311001010	166	4,28	4,28		4,28	4,28	4,28	4,28	4,28	4,28	4,28	4,28	4,28	4,28	4,28	4,28
5	ф 14	кг	0933144311001010	166			6,68												
6	Арматура проволочная класса B_pII ГОСТ 6727-80																		
7	ф 3	кг	1213000081830110	166	5,10	4,91	6,50	6,09	5,80	5,39	4,88	4,69	4,10	3,95	3,72	5,17	4,94	5,29	5,70	5,55
8	ф 4	кг	1213000081830110	166	4,06	4,06	4,06	4,06	4,06	4,06	4,06	4,06	5,90	5,90	5,90	3,70	3,70	2,80	3,70	3,70
9	ф 5	кг	1213000081830110	166									1,50	1,50	1,50					
10	Арматура проволочная класса B_pII ГОСТ 7348-81			166															
11	ф 5	кг	1224000081850246	166	9,36	8,14	13,58	11,96	10,68	9,96	7,80	6,66	29,10	23,92	21,36	17,43	14,82	11,84	23,28	19,32
12	Общий расход стали,	кг		166	22,80	21,39	30,82	26,39	24,82	23,69	21,02	19,69	44,88	39,55	36,76	30,58	27,74	24,21	36,96	32,85
13	Общий расход стали, приведенный к кл. А-I,	кг		166	43,96	40,26	60,22	52,69	48,67	46,06	39,26	35,78	102,67	87,94	80,44	66,12	58,48	49,32	83,28	71,98
14	Сталь мелкосортная,	кг		166	4,28	4,28	6,68	4,28	4,28	4,28	4,28	4,28	4,28	4,28	4,28	4,28	4,28	4,28	4,28	4,28
15	Металлоизделия промышленного назнач.	кг		166	18,52	17,11	24,14	22,11	20,54	19,41	16,74	15,41	40,60	35,27	32,48	26,30	23,46	19,93	32,68	28,57
16	Бетон марки м 200,	$м^3$	5745111125	113	1,08	1,02	1,34	1,27	1,21	1,15	1,08	1,02	1,18	1,12	1,07	1,01	0,96	0,90	1,18	1,12
17	Портландцемент марки 400,	т	5731120001	168	0,30	0,29	0,37	0,36	0,34	0,32	0,30	0,29	0,33	0,31	0,30	0,28	0,27	0,25	0,33	0,31

Номер строки	Наименование материала и единицы измерения	Код материала	Код ед. изм.	Код и марка изделия, количество на марку														
				5842115558 ПК 57.15-6Вр-II-Т	5842115559 ПК 54.15-6Вр-II-Т	5842115560 ПК 51.15-6Вр-II-Т	5842115561 ПК 48.15-6Вр-II-Т	5842115562 ПК 63.15-4Вр-II-Т	5842115563 ПК 60.15-4Вр-II-Т	5842115564 ПК 57.15-4Вр-II-Т	5842115565 ПК 54.15-4Вр-II-Т	5842115566 ПК 51.15-4Вр-II-Т	5842115567 ПК 48.15-4Вр-II-Т	5842115568 ПК 63.15-3Вр-II-Т	5842115569 ПК 60.15-3Вр-II-Т	5842115570 ПК 57.15-3Вр-II-Т	5842115571 ПК 54.15-3Вр-II-Т	5842115572 ПК 51.15-3Вр-II-Т	5842115573 ПК 48.15-3Вр-II-Т
1	Изделия арматурные																	
2	Арматура стержневая класса А-I ГОСТ 5781-82																	
3	ф 10 кг	0933144311001010	166															
4	ф 12 кг	0933144311001010	166	4,28	4,28	4,28	4,28	4,28	4,28	4,28	4,28	4,28	4,28	4,28	4,28	4,28	4,28	4,28
5	ф 14 кг	0933144311001010	166															
6	Арматура проволочная класса Вр-I ГОСТ 6727-80																	
7	ф 3 кг	1213000081830110	166	4,42	4,67	4,44	4,29	4,00	4,65	4,82	4,45	4,22	3,85	5,20	4,83	4,60	4,23	4,00	3,85
8	ф 4 кг	1213000081830110	166	3,60	2,80	2,80	2,80	3,60	3,60	2,80	2,80	2,80	2,80	2,80	2,80	2,80	2,80	2,80	2,80
9	ф 5 кг	1213000081830110	166															
10	Арматура проволочная класса Вр-II ГОСТ 7348-81																	
11	ф5 кг	1224000081850241	166	16,91	14,11	10,14	8,14	18,43	15,64	11,57	9,13	8,58	7,40	11,64	9,20	8,90	7,47	7,02	5,92
12	Общий расход стали, кг		166	29,21	25,86	21,66	19,51	31,11	28,17	23,47	20,66	19,88	18,33	23,92	21,11	20,58	18,78	18,10	16,85
13	Общий расход стали, приведенный кл. А-I, кг		166	63,42	54,77	43,31	37,49	68,23	60,20	47,88	40,50	38,62	34,78	48,63	41,26	40,08	35,53	33,91	30,62
14	Сталь мелкосортная, кг		166	4,28	4,28	4,28	4,28	4,28	4,28	4,28	4,28	4,28	4,28	4,28	4,28	4,28	4,28	4,28	4,28
15	Металлоизделия промышленного назнач. кг		166	24,93	21,58	17,38	15,23	26,83	23,89	19,19	16,38	15,60	14,05	19,64	16,83	16,30	14,50	13,82	12,57
16	Бетон марки М 200, $м^3$	5745111125	113	1,07	1,01	0,96	0,90	1,18	1,12	1,07	1,01	0,96	0,90	1,18	1,12	1,07	1,01	0,96	0,90
17	Портландцемент марки 400, т	5731120001	168	0,30	0,28	0,27	0,25	0,33	0,31	0,30	0,28	0,27	0,25	0,33	0,31	0,30	0,28	0,27	0,25

Номер строки	Наименование материала и единицы измерения		Код материала	Ед. изм.	Код и марка изделия, количество на марку															
					584211 5574 ПК 63.12-8Вр II т	584211 5575 ПК 60.12-8Вр II т	584211 5576 ПК 57.12-8Вр II т	584211 5577 ПК 54.12-8Вр II т	584211 5578 ПК 51.12-8Вр II т	584211 5579 ПК 48.12-8Вр II т	584211 5580 ПК 63.12-6Вр II т	584211 5581 ПК 60.12-6Вр II т	584211 5582 ПК 57.12-6Вр II т	584211 5583 ПК 54.12-6Вр II т	584211 5584 ПК 51.12-6Вр II т	584211 5585 ПК 48.12-6Вр II т	584211 5586 ПК 63.12-4Вр II т	584211 5587 ПК 60.12-4Вр II т	584211 5588 ПК 57.12-4Вр II т	584211 5589 ПК 54.12-4Вр II т
1	Изделия арматурные																			
2	Арматура стержневая класса А-I ГОСТ 5781-82																			
3	ф10	кг	0933144311001010	166			2,72	2,72	2,72	2,72			2,72	2,72	2,72	2,72			2,72	2,72
4	ф12	кг	0933144311001010	166	4,28	4,28					4,28	4,28					4,28	4,28		
5	ф14	кг	0933144311001010	166																
6	Арматура проволочная класса Вр-I ГОСТ 6727-80																			
7	ф3	кг	1213000081830110	166	3,56	3,43	3,23	4,38	4,18	4,45	4,84	4,71	3,79	3,98	3,78	3,65	4,12	3,99	4,11	3,98
8	ф4	кг	1213000081830110	166	4,92	4,92	4,92	3,16	3,16	2,44	3,16	3,16	3,08	2,44	2,44	2,44	3,08	3,08	2,44	2,44
9	ф5	кг	1213000081830110	166	1,20	1,20	1,20													
10	Арматура проволочная класса Вр II ГОСТ 7348-81																			
11	ф5	кг	1224000081850241	166	24,25	20,24	17,80	15,77	12,48	10,36	19,40	17,48	14,24	12,45	8,58	6,66	15,52	12,88	9,79	7,47
12	Общий расход стали,	кг		166	38,21	34,07	29,87	26,03	22,54	19,97	31,68	29,63	23,83	21,59	17,52	15,47	27,00	24,23	19,06	16,61
13	Общий расход стали, приведенный к кл. А-I,	кг		166	86,41	74,99	65,31	57,96	48,45	41,85	70,36	64,79	52,68	47,02	35,78	30,32	58,32	50,73	39,76	33,08
14	Сталь мелкосортная,	кг		166	4,28	4,28	2,72	2,72	2,72	2,72	4,28	4,28	2,72	2,72	2,72	2,72	4,28	4,28	2,72	2,72
15	Металлоизделия промышленного назнач.	кг		166	33,93	29,79	27,15	23,31	19,82	17,25	27,40	25,35	21,11	18,87	14,80	12,75	22,72	19,95	16,34	13,89
16	Бетон марки М 200,	$м^3$	5745111125	113	0,88	0,84	0,80	0,76	0,72	0,68	0,88	0,84	0,80	0,76	0,72	0,68	0,88	0,84	0,80	0,76
17	Портландцемент марки 400,	т	5731120001	168	0,25	0,23	0,22	0,21	0,20	0,19	0,25	0,23	0,22	0,21	0,20	0,19	0,25	0,23	0,22	0,21

Номер строки	Наименование материала и единицы измерения	Код материала	Код материала	Ед. изм.	Код и марка изделия, количество на марку. 584211 5590 ПК 51.12-4Вр-II-Т	584211 5591 ПК 48.12-4Вр-II-Т	584211 5592 ПК 63.12-3Вр-II-Т	584211 5593 ПК 60.12-3Вр-II-Т	584211 5594 ПК 57.12-3Вр-II-Т	584211 5595 ПК 54.12-3Вр-II-Т	584211 5596 ПК 51.12-3Вр-II-Т	584211 5597 ПК 48.12-3Вр-II-Т	584211 5598 ПК 63.10-8Вр-II-Т	584211 5599 ПК 60.10-8Вр-II-Т	584211 5600 ПК 57.10-8Вр-II-Т	584211 5601 ПК 54.10-8Вр-II-Т	584211 5602 ПК 51.10-8Вр-II-Т	584211 5603 ПК 48.10-8Вр-II-Т	584211 5604 ПК 63.10-6Вр-II-Т	584211 5605 ПК 60.10-6Вр-II-Т
1	Изделия арматурные																			
2	Арматура стержневая класса А-I ГОСТ5781-82																			
3	ф10 кг	0933144311001010	166		2,72	2,72			2,72	2,72	2,72	2,72	2,72	2,72	2,72	2,72	2,72	2,72	2,72	2,72
4	ф12 кг	0933144311001010	166				4,28	4,28												
5	ф14 кг	0933144311001010	166																	
6	Арматура проволочная класса Вр-I ГОСТ6727-80																			
7	ф3	1213000081830110	166		3,56	3,43	4,44	4,31	3,89	3,76	3,56	3,43	3,02	2,91	2,74	3,91	3,74	4,03	4,30	4,19
8	ф4	1213000081830110	166		2,44	2,44	2,44	2,44	2,44	2,44	2,44	2,44	4,84	4,84	4,84	3,08	3,08	2,36	3,08	3,08
9	ф5	1213000081830110	166										1,20	1,20	1,20					
10	Арматура проволочная класса Вр-II ГОСТ 7348-81																			
11	ф5	1224000081850241	166		6,24	5,92	9,70	8,28	7,12	6,64	5,46	5,18	20,37	16,56	15,13	11,62	10,14	8,14	16,49	14,72
12	Общий расход стали, кг		166		14,96	14,51	20,86	19,31	16,17	15,56	14,18	13,77	32,15	28,23	26,63	21,33	19,68	17,25	26,59	24,71
13	Общий расход стали, приведенный к кл. А-I, кг		166		29,01	27,93	41,55	37,38	31,97	30,42	26,83	25,85	73,08	62,25	58,02	45,53	41,13	34,90	59,74	54,62
14	Сталь мелкосортная, кг		166		2,72	2,72	4,28	4,28	2,72	2,72	2,72	2,72	2,72	2,72	2,72	2,72	2,72	2,72	2,72	2,72
15	Металлоизделия промышленного назнач. кг		166		12,24	11,79	16,58	15,03	13,45	12,84	11,46	11,05	29,43	25,51	23,91	18,61	16,96	14,53	23,87	21,99
16	Бетон марки М200, м³	5745111125	113		0,72	0,68	0,88	0,84	0,80	0,76	0,72	0,68	0,73	0,69	0,66	0,63	0,59	0,56	0,73	0,69
17	Портландцемент марки 400, т	5731120001	168		0,20	0,19	0,25	0,23	0,22	0,21	0,20	0,19	0,20	0,19	0,18	0,18	0,16	0,16	0,20	0,19

Номер строки	Наименование материала и единицы измерения		Код материала	Ед. изм.	Код и марка изделия, количество на марку. 584211 5606 ПК 57.10-6Вр-II-Т	584211 5607 ПК 54.10-6Вр-II-Т	584211 5608 ПК 51.10-6Вр-II-Т	584211 5609 ПК 48.10-6Вр-II-Т	584211 5610 ПК 63.10-4Вр-II-Т	584211 5611 ПК 60.10-4Вр-II-Т	584211 5612 ПК 57.10-4Вр-II-Т	584211 5613 ПК 54.10-4Вр-II-Т	584211 5614 ПК 51.10-4Вр-II-Т	584211 5615 ПК 48.10-4Вр-II-Т	584211 5616 ПК 63.10-3Вр-II-Т	584211 5617 ПК 60.10-3Вр-II-Т	584211 5618 ПК 57.10-3Вр-II-Т	584211 5619 ПК 54.10-3Вр-II-Т	584211 5620 ПК 51.10-3Вр-II-Т	584211 5621 ПК 48.10-3Вр-II-Т
1	Изделия арматурные																			
2	Арматура стержневая класса А-I ГОСТ 5781-82																			
3	ф10	кг	0933144311001010	166	2,72	2,72	2,72	2,72	2,72	2,72	2,72	2,72	2,72	2,72	2,72	2,72	2,72	2,72	2,72	2,72
4	ф12	кг	0933144311001010	166																
5	ф14	кг	0933144311001010	166																
6	Арматура проволочная класса Вр-I ГОСТ 6727-80																			
7	ф 3	кг	1213000081830110	166	3,30	3,51	3,34	3,23	3,58	3,47	3,62	3,29	3,12	3,01	3,90	3,57	3,40	3,29	3,12	3,01
8	ф 4	кг	1213000081830110	166	3,00	2,36	2,36	2,36	3,00	3,00	2,36	2,36	2,36	2,36	2,36	2,36	2,36	2,36	2,36	2,36
9	ф 5	кг	1213000081830110	166																
10	Арматура проволочная класса Вр-II ГОСТ 7348-81																			
11	ф5	кг	1224000081850241	166	11,57	9,13	8,58	5,92	12,61	10,11	8,01	6,64	5,46	4,44	7,76	6,44	6,23	4,98	4,68	4,44
12	Общий расход стали,	кг		166	20,59	17,72	17,00	14,23	21,91	19,30	16,71	15,01	13,66	12,53	16,74	15,09	14,71	13,35	12,88	12,53
13	Общий расход стали, приведенный к кл. А-I, кг			166	44,38	36,91	35,12	27,52	47,70	40,54	33,94	29,61	26,07	23,04	33,65	29,47	28,63	24,97	23,88	23,04
14	Сталь мелкосортная,	кг		166	2,72	2,72	2,72	2,72	2,72	2,72	2,72	2,72	2,72	2,72	2,72	2,72	2,72	2,72	2,72	2,72
15	Металлоизделия промышленного назнач.	кг		166	17,87	15,00	14,28	11,51	19,19	16,58	13,99	12,29	10,94	9,81	14,02	12,37	11,99	10,63	10,16	9,81
16	Бетон марки М 200,	$м^3$	5745111125	113	0,66	0,63	0,59	0,56	0,73	0,69	0,66	0,63	0,59	0,56	0,73	0,69	0,66	0,63	0,59	0,56
17	Портландцемент марки 400,	т	5731120001	168	0,18	0,18	0,16	0,16	0,20	0,19	0,18	0,18	0,16	0,16	0,20	0,19	0,18	0,18	0,16	0,16

Номер строки	Наименование материала и единицы измерения	Код материала	Код материала	Ед. изм	Код и марка изделия, количество на марку. 584211 5622 ПК 63.18-8Вр II-а	584211 5623 ПК 60.18-8Вр II-а	584211 5624 ПК 57.18-8Вр II-а	584211 5625 ПК 54.18-8Вр II-а	584211 5626 ПК 51.18-8Вр II-а	584211 5627 ПК 48.18-8Вр II-а	584211 5628 ПК 63.18-6Вр II-а	584211 5629 ПК 60.18-6Вр II-а	584211 5630 ПК 57.18-6Вр II-а	584211 5631 ПК 54.18-6Вр II-а	584211 5632 ПК 51.18-6Вр II-а	584211 5633 ПК 48.18-6Вр II-а	584211 5634 ПК 63.18-4Вр II-а	584211 5635 ПК 60.18-4Вр II-а	584211 5636 ПК 57.18-4Вр II-а	584211 5637 ПК 54.18-4Вр II-а
1	Изделия арматурные																			
2	Арматура стержневая класса А-I ГОСТ 5781-82																			
3	ф10 кг	0933144311001010	166																	
4	ф12 кг	0933144311001010	166		4,28	4,28	4,28	4,28	4,28		4,28	4,28	4,28	4,28	4,28		4,28	4,28	4,28
5	ф14 кг	0933144311001010	166	6,68						6,68						6,68				
6	Арматура проволочная класса Вр-I ГОСТ 6727-80																			
7	ф3 кг	1213000081830110	166	5,18	4,99	4,70	6,43	6,14	6,55	7,10	6,91	5,54	5,83	5,54	5,35	6,02	5,83	5,80	5,61
8	ф4 кг	1213000081830110	166	7,78	7,78	7,78	5,14	5,14	4,06	5,14	5,14	5,02	4,06	4,06	4,06	5,02	5,02	4,06	4,06
9	ф5 кг	1213000081830110	166	1,80	1,80	1,80														
10	Арматура проволочная класса Вр-II ГОСТ 7348-81																			
11	ф5 кг	1224000081850241	166	33,97	27,60	24,92	20,75	17,16	13,32	27,61	23,0	19,58	16,60	14,04	9,62	21,34	18,40	13,35	10,19
12	Общий расход стали, кг		166	55,41	46,45	43,48	36,60	32,72	28,21	46,53	39,33	34,42	30,77	27,92	23,31	39,06	33,53	27,49	24,74
13	Общий расход стали, приведенный к кл. А-I, кг		166	123,50	102,98	95,05	79,38	68,93	57,18	101,98	86,38	74,62	65,30	57,70	45,05	82,66	71,75	56,15	48,70
14	Сталь мелкосортная, кг		166	6,68	4,28	4,28	4,28	4,28	4,28	6,68	4,28	4,28	4,28	4,28	4,28	6,68	4,28	4,28	4,28
15	Металлоизделия промышленного назнач. кг		166	48,73	42,17	39,20	32,32	28,44	23,93	39,85	35,05	30,14	26,49	23,64	19,03	32,38	29,25	23,21	20,46
16	Бетон марки м 200, $м^3$	5745111125	113	1,36	1,30	1,23	1,17	1,11	1,04	1,36	1,30	1,23	1,17	1,11	1,04	1,36	1,30	1,23	1,17
17	Портландцемент марки 400, т	5731120001	168	0,38	0,36	0,34	0,33	0,31	0,29	0,38	0,36	0,34	0,33	0,31	0,29	0,38	0,36	0,34	0,33

НОМЕР СТРОКИ	НАИМЕНОВАНИЕ МАТЕРИАЛА И ЕДИНИЦЫ ИЗМЕРЕНИЯ	КОД МАТЕРИАЛА	ЕД. ИЗМ.	КОД И МАРКА ИЗДЕЛИЯ, КОЛИЧЕСТВО НА МАРКУ. 5842115638 ПК 51.18-4ВрIIТ-а	5842115639 ПК 48.18-4ВрIIТ-а	5842115640 ПК 63.18-3ВрIIТ-а	5842115641 ПК 60.18-3ВрIIТ-а	5842115642 ПК 57.18-3ВрIIТ-а	5842115643 ПК 54.18-3ВрIIТ-а	5842115644 ПК 51.18-3ВрIIТ-а	5842115645 ПК 48.18-3ВрIIТ-а	5842115646 ПК 63.15-8ВрIIТ-а	5842115647 ПК 60.15-8ВрIIТ-а	5842115648 ПК 57.15-8ВрIIТ-а	5842115649 ПК 54.15-8ВрIIТ-а	5842115650 ПК 51.15-8ВрIIТ-а	5842115651 ПК 48.15-8ВрIIТ-а	5842115652 ПК 63.15-6ВрIIТ-а	5842115653 ПК 60.15-6ВрIIТ-а
1	ИЗДЕЛИЯ АРМАТУРНЫЕ.																		
2	АРМАТУРА СТЕРЖНЕВАЯ КЛАССА А-I ГОСТ 5781-82																		
3	ф10 КГ	0933144311001010	166																
4	ф12 КГ	0933144311001010	166	4,28	4,28		4,28	4,28	4,28	4,28	4,28	4,28	4,28	4,28	4,28	4,28	4,28	4,28	4,28
5	ф14 КГ	0933144311001010	166			6,68													
6	АРМАТУРА ПРОВОЛОЧНАЯ КЛАССА Вр-I ГОСТ 6727-80																		
7	ф3 КГ	1213000081830110	166	5,10	4,91	6,50	6,09	5,80	5,39	4,88	4,69	4,10	3,95	3,72	5,17	4,94	5,29	5,70	5,55
8	ф4 КГ	1213000081830110	166	4,06	4,06	4,06	4,06	4,06	4,06	4,06	4,06	5,90	5,90	5,90	3,70	3,70	2,80	3,70	3,70
9	ф5 КГ	1213000081830110	166									1,50	1,50	1,50					
10	АРМАТУРА ПРОВОЛОЧНАЯ КЛАССА Вр-II ГОСТ 7348-81		166																
11	ф5 КГ	1224000081850241	166	9,36	8,14	13,58	11,96	10,68	9,96	7,80	6,66	29,10	23,92	21,36	17,43	14,82	11,84	23,28	19,32
12	ОБЩИЙ РАСХОД СТАЛИ, КГ		166	22,80	21,39	30,82	26,39	24,82	23,69	21,02	19,69	44,88	39,55	36,76	30,58	27,74	24,21	36,96	32,85
13	ОБЩИЙ РАСХОД СТАЛИ ПРИВЕДЕННЫЙ К КЛ. А-I, КГ		166	43,96	40,26	60,22	52,69	48,67	46,06	39,26	35,78	102,67	87,94	80,44	66,12	58,48	49,32	83,28	71,98
14	СТАЛЬ МЕЛКОСОРТНАЯ, КГ		166	4,28	4,28	6,68	4,28	4,28	4,28	4,28	4,28	4,28	4,28	4,28	4,28	4,28	4,28	4,28	4,28
15	МЕТАЛЛОИЗДЕЛИЯ ПРОМЫШЛЕННОГО НАЗНАЧ. КГ		166	18,52	17,11	24,14	22,11	20,54	19,41	16,74	15,41	40,60	35,27	32,48	26,30	23,46	19,93	32,68	28,57
16	БЕТОН МАРКИ М 200, $м^3$	5745111125	113	1,11	1,04	1,36	1,30	1,23	1,17	1,11	1,04	1,19	1,14	1,08	1,03	0,97	0,92	1,19	1,14
17	ПОРТЛАНДЦЕМЕНТ МАРКИ 400, Т	5731120001	168	0,31	0,29	0,38	0,36	0,34	0,33	0,31	0,29	0,33	0,32	0,30	0,29	0,27	0,26	0,33	0,32

Номер строки	Наименование материала и единицы измерения	Код материала	Код ед. изм.	Код и марка изделия, количество на марку														
				584211 5654 ПК 57.15-6Вр II Т-а	584211 5655 ПК 54.15-6Вр II Т-а	584211 5656 ПК 51.15-6Вр II Т-а	584211 5657 ПК 48.15-6Вр II Т-а	584211 5658 ПК 63.15-4Вр II Т-а	584211 5659 ПК 60.15-4Вр II Т-а	584211 5660 ПК 57.15-4Вр II Т-а	584211 5661 ПК 54.15-4Вр II Т-а	584211 5662 ПК 51.15-4Вр II Т-а	584211 5663 ПК 48.15-4Вр II Т-а	584211 5664 ПК 63.15-3Вр II Т-а	584211 5665 ПК 60.15-3Вр II Т-а	584211 5666 ПК 57.15-3Вр II Т-а	584211 5667 ПК 54.15-3Вр II Т-а	584211 5668 ПК 51.15-3Вр II Т-а	584211 5669 ПК 48.15-3Вр II Т-а
1	Изделия арматурные																	
2	Арматура стержневая класса А-I ГОСТ5781-82																	
3	ф10 кг	0933144311001010	166															
4	ф12 кг	0933144311001010	166	4,28	4,28	4,28	4,28	4,28	4,28	4,28	4,28	4,28	4,28	4,28	4,28	4,28	4,28	4,28
5	ф14 кг	0933144311001010	166															
6	Арматура проволочная класса Вр-I ГОСТ6727-80																	
7	ф3 кг	1213000081830110	166	4,42	4,67	4,44	4,29	4,80	4,65	4,82	4,45	4,22	3,85	5,20	4,83	4,60	4,23	4,00	3,85
8	ф4 кг	1213000081830110	166	3,60	2,80	2,80	2,80	3,60	3,60	2,80	2,80	2,80	2,80	2,80	2,80	2,80	2,80	2,80	2,80
9	ф5 кг	1213000081830110	166															
10	Арматура проволочная класса Вр-II ГОСТ7348-81																	
11	ф5 кг	1224000081850241	166	16,91	14,11	10,14	8,14	18,43	15,64	11,57	9,13	8,58	7,40	11,64	9,20	8,90	7,47	7,02	5,92
12	Общий расход стали, кг		166	29,21	25,86	21,66	19,51	31,11	28,17	23,47	20,66	19,88	18,33	23,92	21,11	20,58	18,78	18,10	16,85
13	Общий расход стали,приведенный к кл.А-I, кг		166	63,42	54,77	43,31	37,49	68,23	60,20	47,88	40,50	38,62	34,78	48,63	41,26	40,08	35,53	33,91	30,62
14	Сталь мелкосортная, кг		166	4,28	4,28	4,28	4,28	4,28	4,28	4,28	4,28	4,28	4,28	4,28	4,28	4,28	4,28	4,28	4,28
15	Металлоизделия промышленного назнач. кг		166	24,93	21,58	17,38	15,23	26,83	23,89	19,19	16,38	15,60	14,05	19,64	16,83	16,30	14,50	13,82	12,57
16	Бетон марки М200, $м^3$	5745111125	113	1,08	1,03	0,97	0,92	1,19	1,14	1,08	1,03	0,97	0,92	1,19	1,14	1,08	1,03	0,97	0,92
17	Портландцемент марки 400, т	5731120001	168	0,30	0,29	0,27	0,26	0,33	0,32	0,30	0,29	0,27	0,26	0,33	0,32	0,30	0,29	0,27	0,26

Номер строки	Наименование материала и единицы измерения		Код материала	Ед. изм.	Код и марка изделия, количество на марку. 584211 5670 ПК 63.12-8Вр II Т-а	584211 5671 ПК 60.12-8Вр II Т-а	584211 5672 ПК 57.12-8Вр II Т-а	584211 5673 ПК 54.12-8Вр II Т-а	584211 5674 ПК 51.12-8Вр II Т-а	584211 5675 ПК 48.12-8Вр II Т-а	584211 5676 ПК 63.12-6Вр II Т-а	584211 5677 ПК 60.12-6Вр II Т-а	584211 5678 ПК 57.12-6Вр II Т-а	584211 5679 ПК 54.12-6Вр II Т-а	584211 5680 ПК 51.12-6Вр II Т-а	584211 5681 ПК 48.12-6Вр II Т-а	584211 5682 ПК 63.12-4Вр II Т-а	584211 5683 ПК 60.12-4Вр II Т-а	584211 5684 ПК 57.12-4Вр II Т-а	584211 5685 ПК 54.12-4Вр II Т-а
1	Изделия арматурные																			
2	Арматура стержневая класса А-I ГОСТ 5781-82																			
3	ф 10	кг	0933144311001010	166			2,72	2,72	2,72	2,72			2,72	2,72	2,72	2,72			2,72	2,72
4	ф 12	кг	0933144311001010	166	4,28	4,28					4,28	4,28					4,28	4,28		
5	ф 14	кг	0933144311001010	166																
6	Арматура проволочная класса Вр-I ГОСТ 6727-80																			
7	ф3	кг	1213000081830110	166	3,56	3,43	3,23	4,38	4,18	4,45	4,84	4,71	3,79	3,98	3,78	3,65	4,12	3,99	4,11	3,98
8	ф4	кг	1213000081830110	166	4,92	4,92	4,92	3,16	3,16	2,44	3,16	3,16	3,08	2,44	2,44	2,44	3,08	3,08	2,44	2,44
9	ф5	кг	1213000081830110	166	1,20	1,20	1,20													
10	Арматура проволочная класса Вр-II ГОСТ 7348-81																			
11	ф5	кг	1224000081850241	166	24,25	20,24	17,80	15,77	12,48	10,36	19,40	17,48	14,24	12,45	8,58	6,66	15,52	12,88	9,79	7,47
12	Общий расход стали,	кг		166	38,21	34,07	29,87	26,03	22,54	19,97	31,68	29,63	23,83	21,59	17,52	15,47	27,00	24,23	19,06	16,61
13	Общий расход стали, приведенный к кл А-I, кг			166	86,41	74,99	65,31	57,96	48,45	41,85	70,36	64,79	52,68	47,02	35,78	30,32	58,32	50,73	39,76	33,08
14	Сталь мелкосортная,	кг		166	4,28	4,28	2,72	2,72	2,72	2,72	4,28	4,28	2,72	2,72	2,72	2,72	4,28	4,28	2,72	2,72
15	Металлоизделия промышленного назнач.	кг		166	33,93	29,79	27,15	23,31	19,82	17,25	27,40	25,35	21,11	18,87	14,80	12,75	22,72	19,95	16,34	13,89
16	Бетон марки М200,	$м^3$	5745111125	113	0,90	0,86	0,82	0,78	0,73	0,69	0,90	0,86	0,82	0,78	0,73	0,69	0,90	0,86	0,82	0,78
17	Портландцемент марки 400,	т	5731120001	168	0,25	0,24	0,23	0,22	0,20	0,19	0,25	0,24	0,23	0,22	0,20	0,19	0,25	0,24	0,23	0,22

Номер строки	Наименование материала и единицы измерения.	Код материала	Ед. изм.	Код и марка изделия, количество на марку: 5842115686 ПК 51.12-4Вр-IIТ-а	5842115687 ПК 48.12-4Вр-IIТ-а	5842115688 ПК 63.12-3Вр-IIТ-а	5842115689 ПК 60.12-3Вр-IIТ-а	5842115690 ПК 57.12-3Вр-IIТ-а	5842115691 ПК 54.12-3Вр-IIТ-а	5842115692 ПК 51.12-3Вр-IIТ-а	5842115693 ПК 48.12-3Вр-IIТ-а	5842115694 ПК 63.10-8Вр-IIТ-а	5842115695 ПК 60.10-8Вр-IIТ-а	5842115696 ПК 57.10-8Вр-IIТ-а	5842115697 ПК 54.10-8Вр-IIТ-а	5842115698 ПК 51.10-8Вр-IIТ-а	5842115699 ПК 48.10-8Вр-IIТ-а	5842115700 ПК 63.10-6Вр-IIТ-а	5842115701 ПК 60.10-6Вр-IIТ-а
1	Изделия арматурные																		
2	Арматура стержневая класса А-I ГОСТ 5781-82																		
3	ф 10 кг	0933144311001010	166	2,72	2,72			2,72	2,72	2,72	2,72	2,72	2,72	2,72	2,72	2,72	2,72	2,72	2,72
4	ф 12 кг	0933144311001010	166			4,28	4,28												
5	ф 14 кг	0933144311001010	166																
6	Арматура проволочная класса Вр-I ГОСТ 6727-80																		
7	ф3	1213000081830110	166	3,56	3,43	4,44	4,31	3,89	3,76	3,56	3,43	3,02	2,91	2,74	3,91	3,74	4,03	4,30	4,19
8	ф4	1213000081830110	166	2,44	2,44	2,44	2,44	2,44	2,44	2,44	2,44	4,84	4,84	4,84	3,08	3,08	2,36	3,08	3,08
9	ф5	1213000081830110	166									1,20	1,20	1,20					
10	Арматура проволочная класса Вр-II ГОСТ 7348-81																		
11	ф5	1224000081850241	166	6,24	5,92	9,70	8,28	7,12	6,64	5,46	5,18	20,37	16,56	15,13	11,62	10,14	8,14	16,49	14,72
12	Общий расход стали, кг		166	14,96	14,51	20,86	19,31	16,17	15,56	14,18	13,77	32,15	28,23	26,63	21,33	19,68	17,25	26,59	24,71
13	Общий расход стали, приведенный к кл. А-I кг		166	29,01	27,93	41,55	37,38	31,97	30,42	26,83	25,85	73,08	62,25	58,02	45,53	41,13	34,90	59,74	54,62
14	Сталь мелкосортная, кг		166	2,72	2,72	4,28	4,28	2,72	2,72	2,72	2,72	2,72	2,72	2,72	2,72	2,72	2,72	2,72	2,72
15	Металлоизделия промышленного назнач. кг		166	12,24	11,79	16,58	15,03	13,45	12,84	11,46	11,05	29,43	25,51	23,91	18,61	16,96	14,53	23,87	21,99
16	Бетон марки М200, м³	5745111125	113	0,73	0,69	0,90	0,86	0,82	0,78	0,73	0,69	0,74	0,71	0,67	0,64	0,61	0,57	0,74	0,71
17	Портландцемент марки 400, т	5731120001	168	0,20	0,19	0,25	0,24	0,23	0,22	0,20	0,19	0,21	0,20	0,19	0,18	0,17	0,16	0,21	0,20

Номер строки	Наименование материала и единицы измерения	Код материала	Ед. изм.	Код и марка изделия, количество на марку. 584211 5702 ПК 57.10-6ВрIIТ-а	584211 5703 ПК 54.10-6ВрIIТ-а	584211 5704 ПК 51.10-6ВрIIТ-а	584211 5705 ПК 48.10-6ВрIIТ-а	584211 5706 ПК 63.10-4ВрIIТ-а	584211 5707 ПК 60.10-4ВрIIТ-а	584211 5708 ПК 57.10-4ВрIIТ-а	584211 5709 ПК 54.10-4ВрIIТ-а	584211 5710 ПК 51.10-4ВрIIТ-а	584211 5711 ПК 48.10-4ВрIIТ-а	584211 5712 ПК 63.10-3ВрIIТ-а	584211 5713 ПК 60.10-3ВрIIТ-а	584211 5714 ПК 57.10-3ВрIIТ-а	584211 5715 ПК 54.10-3ВрIIТ-а	584211 5716 ПК 51.10-3ВрIIТ-а	584211 5717 ПК 48.10-3ВрIIТ-а
1	Изделия арматурные																		
2	Арматура стержневая класса А-I ГОСТ 5781-82																		
3	ф10 кг	0933144311001010	166	2,72	2,72	2,72	2,72	2,72	2,72	2,72	2,72	2,72	2,72	2,72	2,72	2,72	2,72	2,72	2,72
4	ф12 кг	0933144311001010	166																
5	ф14 кг	0933144311001010	166																
6	Арматура проволочная класса Вр-I ГОСТ 6727-80																		
7	ф3 кг	1213000061830110	166	3,30	3,51	3,34	3,23	3,58	3,47	3,62	3,29	3,12	3,01	3,90	3,57	3,40	3,29	3,12	3,01
8	ф4 кг	1213000081830110	166	3,00	2,36	2,36	2,36	3,00	3,00	2,36	2,36	2,36	2,36	2,36	2,36	2,36	2,36	2,36	2,36
9	ф5 кг	1213000081830110	166																
10	Арматура проволочная класса Вр-II ГОСТ 7348-81																		
11	ф5 кг	1224000081850241	166	11,57	9,13	8,58	5,92	12,61	10,11	8,01	6,64	5,46	4,44	7,76	6,44	6,23	4,98	4,68	4,44
12	Общий расход стали, кг		166	20,59	17,72	17,00	14,23	21,91	19,30	16,71	15,01	13,66	12,53	16,74	15,09	14,71	13,35	12,88	12,53
13	Общий расход стали, приведенный к кл. А-I, кг		166	44,38	36,91	35,12	27,52	47,70	40,54	33,94	29,61	26,07	23,04	33,65	29,47	28,63	24,97	23,88	23,04
14	Сталь мелкосортная, кг		166	2,72	2,72	2,72	2,72	2,72	2,72	2,72	2,72	2,72	2,72	2,72	2,72	2,72	2,72	2,72	2,72
15	Металлоизделия промышленного назнач. кг		166	17,87	15,00	14,28	11,51	19,19	16,58	13,99	12,29	10,94	9,81	14,02	12,37	11,99	10,63	10,16	9,91
16	Бетон марки М200, $м^3$	5745111125	113	0,67	0,64	0,61	0,57	0,74	0,71	0,67	0,64	0,61	0,57	0,74	0,71	0,67	0,64	0,61	0,57
17	Портландцемент марки 400, т	5731120001	168	0,19	0,18	0,17	0,16	0,21	0,20	0,19	0,18	0,17	0,16	0,21	0,20	0,19	0,18	0,17	0,16