ТИПОВЫЕ КОНСТРУКЦИИ, ИЗДЕЛИЯ И УЗЛЫ ЗДАНИЙ И СООРУЖЕНИЙ

СЕРИЯ 3.503.1-75

МОСТЫ АВТОДОРОЖНЫЕ СБОРНЫЕ ЖЕЛЕЗОБЕТОННЫЕ ПРОЛЕТАМИ 6 и 9 м НА СВАЙНЫХ ОПОРАХ

ВЫПУСК 5

ЖЕЛЕЗОБЕТОННЫЕ ИЗДЕЛИЯ ПРОЛЕТНОГО СТРОЕНИЯ

РАБОЧИЕ ЧЕРТЕЖИ

2425-06
2-20

https://zavodjbi.com/

ТИПОВЫЕ КОНСТРУКЦИИ, ИЗДЕЛИЯ И УЗЛЫ ЗДАНИЙ И СООРУЖЕНИЙ

СЕРИЯ 3.503.1-75

МОСТЫ АВТОДОРОЖНЫЕ СБОРНЫЕ ЖЕЛЕЗОБЕТОННЫЕ ПРОЛЕТАМИ 6 и 9 м НА СВАЙНЫХ ОПОРАХ

ВЫПУСК 5

ЖЕЛЕЗОБЕТОННЫЕ ИЗДЕЛИЯ ПРОЛЕТНОГО СТРОЕНИЯ

РАБОЧИЕ ЧЕРТЕЖИ

РАЗРАБОТАНЫ ПРОЕКТНЫМ ИНСТИТУТОМ БЕЛГИПРОДОР

ГЛАВНЫЙ ИНЖЕНЕР ИНСТИТУТА Н.В. МАТЛАКОВ
/ГЛАВНЫЙ ИНЖЕНЕР ПРОЕКТА М.П. ЩЕРБЕНКОВ

УТВЕРЖДЕНЫ И ВВЕДЕНЫ В ДЕЙСТВИЕ
МИНДОРСТРОЕМ БССР
ПРОТОКОЛ N6 от 10.12.87г.

© МФ ЦИТП Госстроя СССР, 1988г

1987

2425-06

Обозначение	Наименование	Стр.
3.503.1 – 75.5 000 ДО	Содержание	1
3.503.1 – 75.5 000 ПЗ	Пояснительная записка	2-5
3.503.1 – 75.5 100	Плита пролетного строения 1ПР6. Спецификация	6
3.503.1 – 75.5 100 СБ	Плита пролетного строения 1ПР6. Сборочный чертеж	7, 8
3.503.1 – 75.5 200	Плита пролетного строения 2ПР6. Спецификация	9
3.503.1 – 75.5 200 СБ	Плита пролетного строения 2ПР6. Сборочный чертеж	10, 11
3.503.1 – 75.5 300	Плита пролетного строения 1ПР9. Спецификация	12
3.503.1 – 75.5 300 СБ	Плита пролетного строения 1ПР9. Сборочный чертеж	13, 14
3.503.1 – 75.5 400	Плита пролетного строения 2ПР9. Спецификация	15
3.503.1 – 75.5 400 СБ	Плита пролетного строения 2ПР9. Сборочный чертеж	16-17
3.503.1 – 75.5 500	Плита пролетного строения 1ПРН9. Спецификация	18
3.503.1 – 75.5 500 СБ	Плита пролетного строения 1ПРН9. Сборочный чертеж	19, 20
3.503.1 – 75.5 600	Плита пролетного строения 2ПРН9. Спецификация	21
3.503.1 – 75.5 600 СБ	Плита пролетного строения 2ПРН9. Сборочный чертеж	22, 23
3.503.1 – 75.5 100 РС	Плита пролетного строения 1ПР6; 2ПР6	
	Ведомость расхода стали	24
3.503.1 – 75.5 300 РС	Плита пролетного строения 1ПР9; 2ПР9	
	Ведомость расхода стали	25
3.503.1 – 75.5 500 РС	Плита пролетного строения 1ПРН9; 2ПРН9	
	Ведомость расхода стали	26

Инв.№ подл. | Подпись и дата | Взам.инв.№

Нач.отд.	Федоров		07.04.87
Гл.констр.	Лаптев		19.06.87
ГИП	Щербенков		10.06.87
Рук.гр.	Нахимович		22.04.87
Н.контр.	Ткаченко		07.04.87

3.503.1-75 .5 000 ДО

Содержание

Стадия	Лист	Листов
Р		1

Белгипродор

Копировал Нахимович

Формат А3

1 Состав выпуска

1.1 Выпуск 5 содержит рабочие чертежи ребристых плит для автомобильно-дорожных пролетных строений длиной 6 и 9м по выпуску 3 настоящей серии шириной 1.0м и 2.0м, армированных напрягаемой арматурой (в плитах длиной 9м) и с ненапрягаемой арматурой (в плитах длиной 6 и 9м)

1.2 Рабочие чертежи арматурных и закладных изделий для данных плит содержатся в выпуске 6 настоящей серии.

2. Система маркировки и номенклатура плит.

2.1 Система маркировки следующая:

$X_1 X_2 X_3, X_4 - X_5$

X_1 – ширина плиты в метрах

X_2 – наименование: ПР-плита ребристая с ненапрягаемой арматурой.
ПРН-плита ребристая с напрягаемой арматурой.

X_3 – длина плиты в метрах.

X_4 – индекс, определяющий модификацию плиты по закладным изделиям для крепления перил, барьерного ограждения и деформационного шва.

X_5 – индекс, определяющий модификацию плиты в зависимости от расчетной температуры в районе эксплуатации (температуры наиболее холодной пятидневки см. п.2 ТО вып. 6)

2.2 Номенклатура плит приведена в таблице 1.

3. Назначение и область применения.

3.1 Изделия по настоящему выпуску предназначены для применения в пролетных строениях автодорожных мостов на всей территории СССР. с сейсмичностью до 6 баллов и расчетной температурой не ниже минус 55°.

3.2 Условия использования плит в мостах для районов СССР с расчетной температурой до минус 30° содержатся в выпуске 0, Материалы для проектирования. Для остальных районов СССР применение плит ограничивается компоновками пролетных строений, анологичными приведенным в выпуске 3 настоящей серии и условиями, указанными в выпуске 6 этой серии.

4. Технические требования

При изготовлении, транспортировании и складировании плит должны соблюдаться требования ТУ 218 БССР 63-86 изм 1.

5. Краткая характеристика

5.1 Геометрические размеры плит приняты из условий технологичности изготовления и монтажа, при этом для плит длиной 9м опалубочные очертания приняты одинаковыми независи... от типа рабочей арматуры.

5.2 Плиты разработаны в соответствии с требованиями СНиП 2.05.03-84.

5.3 Отличительной особенностью разработанных плит является Угол наклона внутренней грани торцевой диафрагмы, принятый равным 45° с целью исключения защемления внутреннего короба опалубки при отпуске напряжений в арматуре.

5.4 Плиты пролетного строения расчитаны на нагрузки от собственного веса, мостового полотна и подвижной временной нагрузки А11 и НК 80.

Расчетные значения усилий приведены в таблице 2.

6. Методика испытаний.

Испытание плит должно выполняться в соответствии ТУ 218 БССР 63-86 согласно схемы на рис. 1 и 2 контрольными нагрузками согласно таблицы 3.

Нач.отд.	Федоров		04.08.87
Гл.констр	Лаптев		04.08.87
ГИП	Щербенков		01.07.87
Рук. гр.	Нахманович		08.08.87
Н.контр.	Ткаченко		10.08.87

3.503.1-75 5000 ПЗ

Пояснительная записка

Стадия	Лист	Листов
Р	1	4

Белгипродор

Инв. № подл. | Подпись и дата | Взам. инв. №

ЗАВОД ЖБИ

Таблица 1

Обозначение	Эскиз	Марка	Размеры, мм			Бетон		Сталь, кг		Масса кг
			l	а	б	класс	объем $м^3$	натуральная	приведенная	
3.503.1-75, 5.100-00 -01 -02	плита пролетного строения с ненапрягаемой арматурой	1ПР6.1-00 -01 -02	6000	980	300	В 25	1,03	196,5 (201,0)	255,0 (259,5)	2600
3.503.1-75, 5.100-03 -04 -05		1ПР6.2-00 -01 -02						202,4 (206,9)	263,1 (267,6)	
3.503.1-75, 5.100-06 -07 -08		1ПР6.3-00 -01 -02						208,9 (213,4)	267,4 (271,9)	
3.503.1-75, 5.200-00 -01 -02		2ПР6.1-00 -01 -02		1980			2,10	423,0 (429,5)	571,9 (578,3)	5300
3.503.1-75, 5.200-03 -04 -05		2ПР6.2-03 -04 -05						435,7 (442,1)	589,3 (595,7)	
3.503.1-75, 5.300-00 -01 -02		1ПР9.1-00 -01 -02	9000	980	450		2,0	310,9 (317,9)	398,1 (405,3)	5000
3.503.1-75, 5.300-03 -04 -05		1ПР9.2-00 -01 -02						316,7 (323,7)	400,1 (413,3)	
3.503.1-75, 5.300-06 -07 -08		1ПР9.3-00 -01 -02						326,9 (333,9)	408,1 (421,4)	
3.503.1-75, 5.400-00 -01 -02		2ПР9.1-00 -01 -02		1980			3,92	645,5 (650,0)	862,8 (867,3)	9800
3.503.1-75, 5.400-03 -04 -05		2ПР9.2-00 -01 -02						658,1 (662,6)	880,2 (886,0)	
3.503.1-75, 5.500-00 -01 -02	Плита пролетного строения с напрягаемой арматурой.	1ПРН9.1-00 -01 -02	9000	980	450	В 35	2,0	250,4 (260,3)	410,6 (420,2)	5000
3.503.1-75, 5.500-03 -04 -05		1ПРН9.2-00 -01 -02						256,3 (266,1)	418,6 (428,2)	
3.503.1-75, 5.500-06 -07 -08		1ПРН9.3-00 -01 -02						269,1 (279,0)	428,9 (438,9)	
3.503.1-75, 5.600-00 -01 -08		2ПРН9.1-00 -01 -02		1980			3,92	461,7 (468,2)	805,6 (807,1)	9800
3.503.1-75, 5.600-04 -05 -06		2ПРН9.2-00 -01 -02						477,3 (476,2)	823,0 (824,4)	

Значения расхода стали в скобках относятся к плитам модификации-02 в марке плиты.

Инв. № подл. | Подпись и дата | Взам. инв. №

3.503.1-75 5.000 ПЗ

Лист 2

Копировал Живаева

Формат А3

Усилия в плитах пролетного строения

Таблица 2

Длина плиты, м	Ширина плиты, м	Расчетный пролет $l_р$, м	Усилие	Сечение	Нормативные нагрузки: Постоянная: собств. вес	Нормативные нагрузки: Постоянная: мостовое полотно	Нормативные нагрузки: Постоянная: суммарная	Нормативные нагрузки: Временная: расчет на прочность: А11 (2 загр.)	Нормативные нагрузки: Временная: расчет на прочность: НК80	Нормативные нагрузки: Временная: расчет на трещ.: А11 (1 загр.)	Расчетные нагрузки: Расчет на прочность: суммарная постоянная	Расчетные нагрузки: Расчет на прочность: Временная	Суммарные усилия: Расчет по предельным состояниям: 1 группы: прочность	Суммарные усилия: Расчет по предельным состояниям: 2 группы: трещиностойкость	Суммарные усилия: Расчет по предельным состояниям: 2 группы: прогибы
6	1	5,8	M тм	Середина пролета	1,97	1,41	3,38	8,93	15,03	8,93	4,13	16,53	20,66	12,32	18,41
	2				4,00	2,82	6,82	17,05	29,75	16,26	8,36	32,73	41,09	23,09	36,57
9	1	8,8			6,11	3,28	9,39	16,20	24,74	15,02	11,30	28,57	39,87	24,4	34,12
	2				10,97	6,53	17,50	27,95	49,09	27,62	21,20	53,99	75,19	45,12	66,59
6	1	5,8	Q тс	Опора	1,36	0,97	2,33	9,84	13,51	7,56	2,86	18,14	21,0	9,89	—
	2				2,76	1,96	4,72	14,22	23,7	13,87	5,76	26,08	31,85	18,59	—
9	1	8,8			2,76	1,48	4,24	7,29	12,63	7,45	5,11	13,89	19,00	11,69	—
	2				4,96	2,95	7,91	14,20	24,16	13,89	9,40	26,67	35,98	21,80	—

Инв. № подл. | Подпись и дата | Взам. инв. №

Контрольные нагрузки и прогибы

Таблица 3

Длина пролета м	Ширина плиты м	Величина контрольных нагрузок $P_к$ 10^4 Н(т) по проверке			Контрольный прогиб $f_к$ мм	
		прочности	ширины раскрытия трещин	жесткости		
6	1,0 / 2,0	10,57 / 20,96	3,70 / 6,82	5,87 / 11,63	14 / 14	
9	1,0 / 2,0	13,95 / 26,58	4,81 / 9,0	7,37 / 14,64	17 / 17	

Схема испытаний

Рис. 1

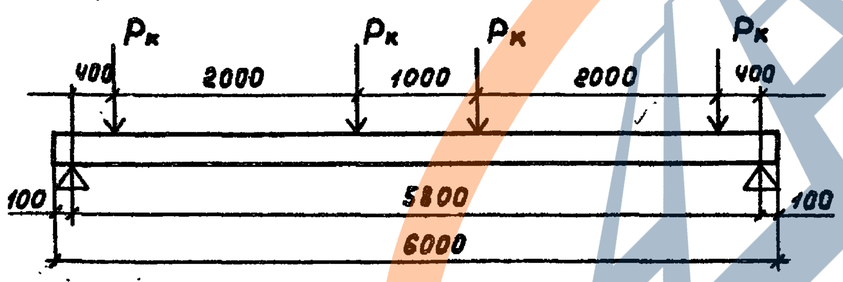

Рис. 2

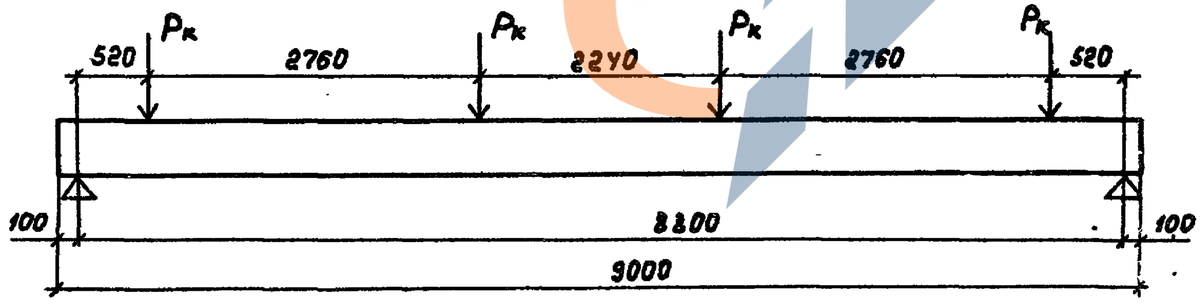

1. В величины контрольных нагрузок $P_к$ входит вес домкратов, траверс и т.п.
2. Контрольная ширина раскрытия трещин 0,015см.

Инв.№подл. | Подпись и дата | Взам.инв.№

Формат	Зона	Поз.	Обозначение	Наименование	Кол. на исполн. 3.503.1-75.5 100- 00	01	02	03	04	05	06	07	08	Примечание
				Документация										
А3			ТУ 218 БССР 63-86	Технические условия										
А3			3.503.1-75.5 100 СБ	Сборочный чертеж										
А3			3.503.1-75.5 100 РС	Ведомость расхода стали										
				Сборочные единицы										
А3		1	3.503.1-75.6 110	Каркас пространственный КП1	2	2	2	2	2	2	2	2	2	39,1 кг
А3		2	3.503.1-75.6 120	Каркас плоский КР1	2	2	2	2	2	2	2	2	2	38,1 кг
А3		3	3.503.1-75.6 130	Каркас плоский КР2	2	2	2	2	2	2	2	2	2	1,45 кг
А4		4	3.503.1-75.6 140	Каркас плоский КР3	2	2	2	2	2	2	2	2	2	1,65 кг
А4		5	3.503.1-75.6 350	Каркас пространственный КП3				1	1	1				5,8 кг
А4		6	3.503.1-75.6 150	Сетка арматурная С5	2	2	2	2	2	2	2	2	2	10,8 кг
А4		7	3.503.1-75.6 160	Сетка арматурная С6	2	2	2	2	2	2	2	2	2	9,6 кг
				Изделия закладные										
А4		8	3.503.1-75.6 170	МН1							2	2	2	1,3 кг
А4		9	3.503.1-75.6 180	МН2							6	6	6	1,51 кг
				Детали										
А3		10	3.503.1-75.6 190.01	Петля строповочная П1	4	4	4	4	4	4	4	4	4	0,9 кг
Б4		11	3.503.1-75.5 100.01	Стержень ⌀8 А-I ℓ=140	5	5	5	5	5	5	5	5	5	0,06 кг
Б4		12	3.503.1-75.5 100.02	⌀8 А-I ℓ=300							6	6	6	0,12 кг
				Материалы										
			ГОСТ 26633-85	Бетон тяжелый В25, F200, W2	1,03	1,03		1,03	1,03		1,03	1,03		
			ГОСТ 26633-85	Бетон тяжелый В25, F300, W2			1,03			1,03			1,03	
				Марка	1ПР6.1-00	-01	-02	1ПР6.2-00	-01	-02	1ПР6.3-00	-01	-02	

Порядковый номер исполнения в обозначении каркасов КП1, КР1, сетки С6 должен соответствовать номеру модификации плиты в ее марке.

Нач.отд.	Федоров		07.02.87
Гл. конст.	Лаптев		19.06.87
ГИП	Щербенков		10.06.87
Рук. гр.	Нахманович		27.02.87
Инж.	Божкова		26.02.87
Н. контр.	Ткаченко		10.06.87

3.503.1-75.5 100

Плита пролетного строения 1ПР6

Спецификация

Стадия	Лист	Листов
Р		1

Белгипродор

Копировал СК2 Формат А3

Инв.№ подл. | Подпись и дата | Взам.инв.№

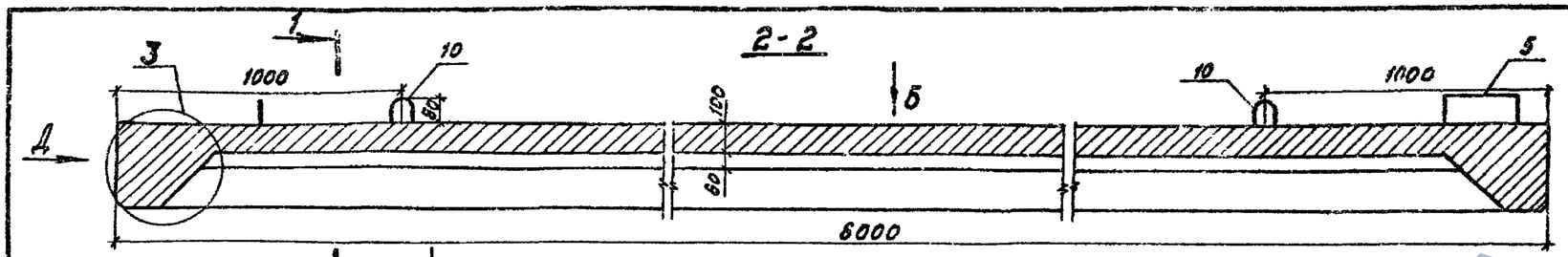

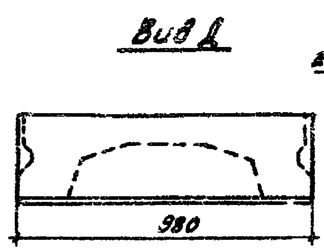

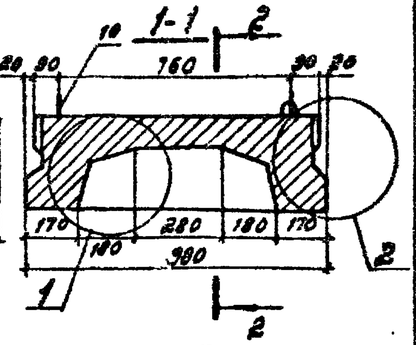

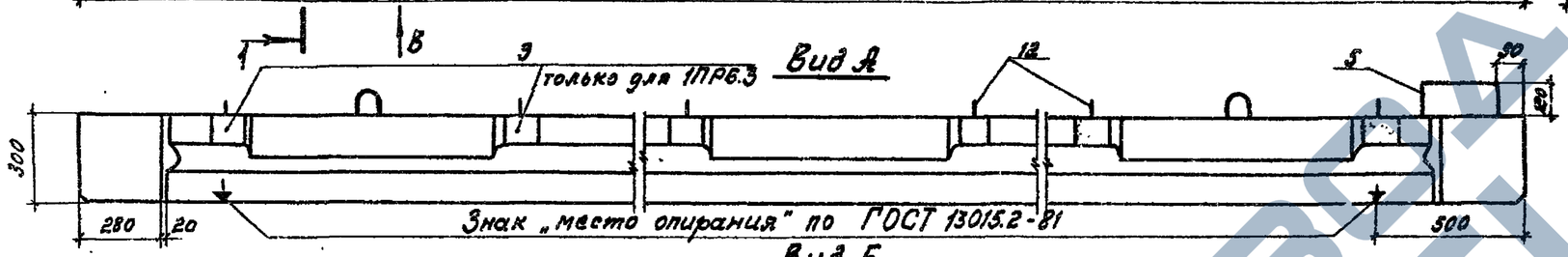

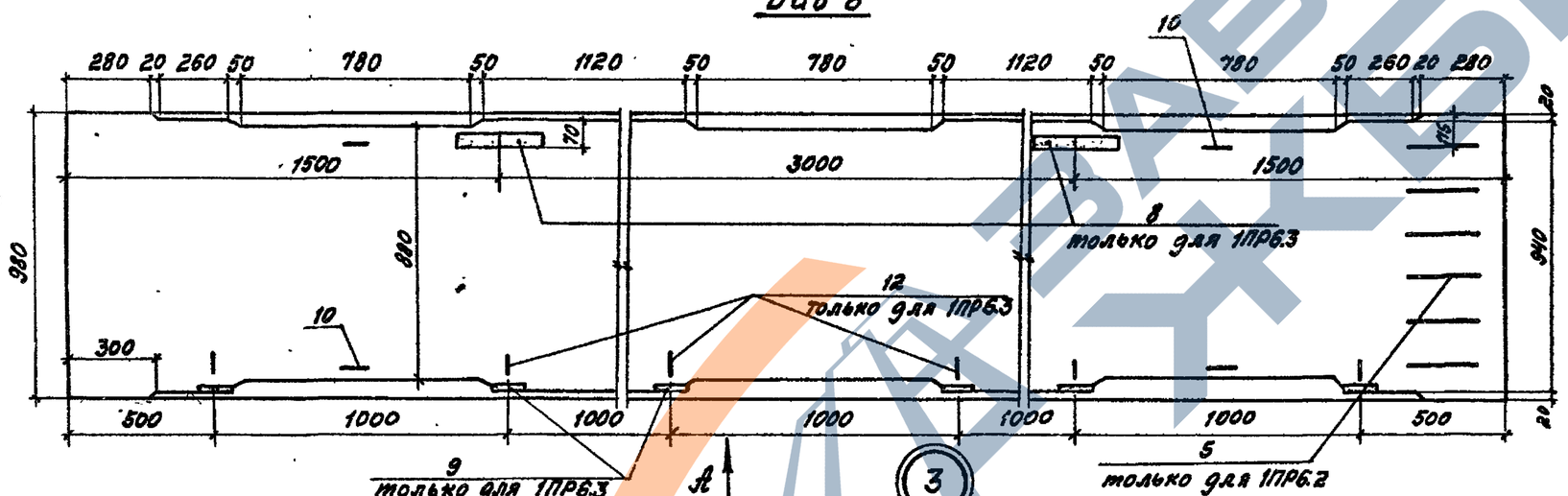

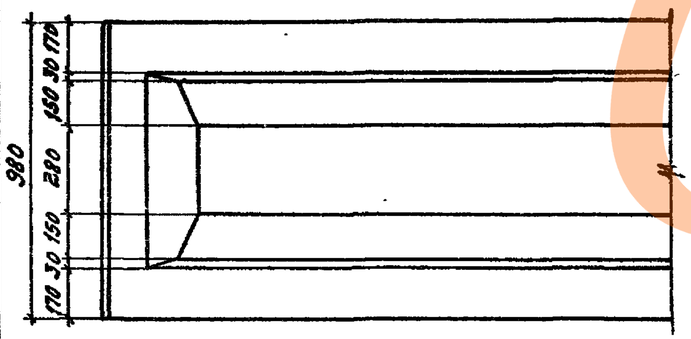

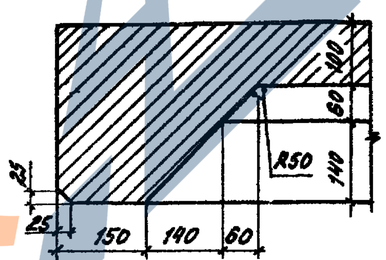

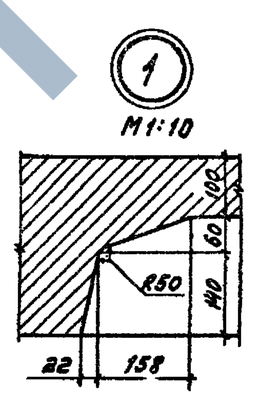

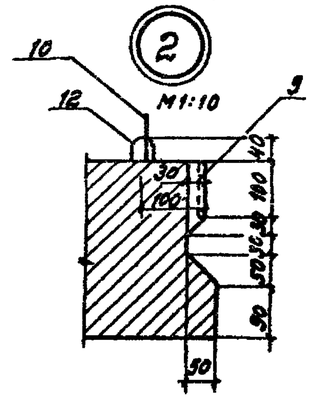

Схема строительного подъема блока

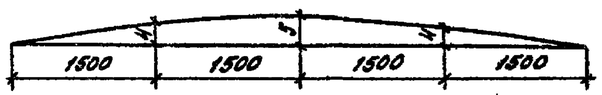

Нач. отд.	Федоров		04.06.87
Гл. констр.	Лаптев		12.06.87
ГИП	Щербенков		11.06.87
Рук. гр.	Нахманович		27.02.87
Инж.	Божкова		02.12.87
Н. контр.	Ткаченко		10.02.87

3.503.1-75.5 100 СБ

Плита пролетного строения 1ПР6
Сборочный чертеж 1

Стадия	Масса	Масштаб
Р	2570	1:20
Лист 1	Листов 2	

Белгипродор

Копировал Формат А3

Инв. № подл. | Подпись и дата | Взам. инв. №

4–4

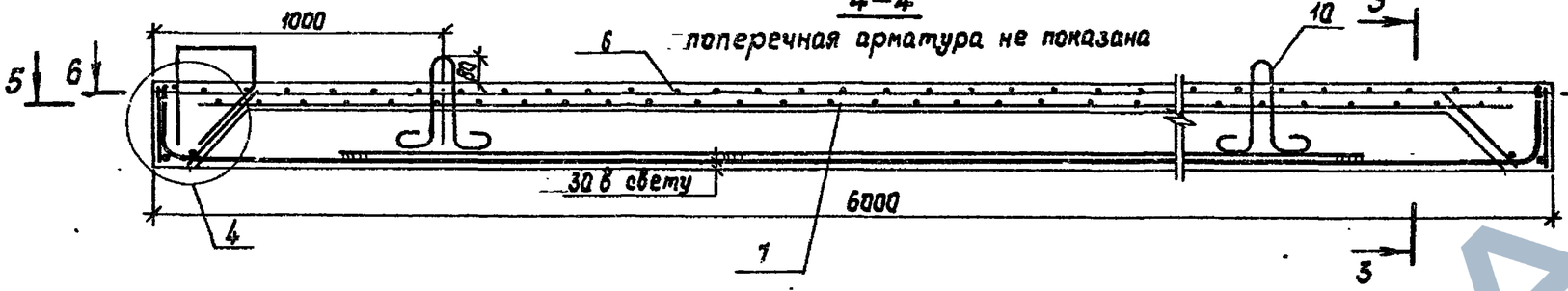

3–3

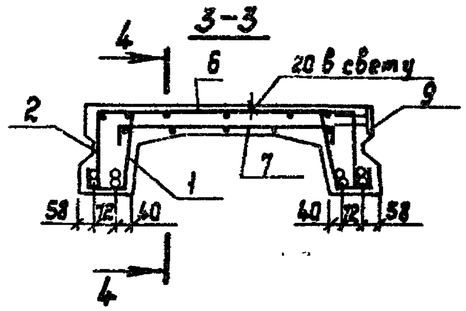

5–5

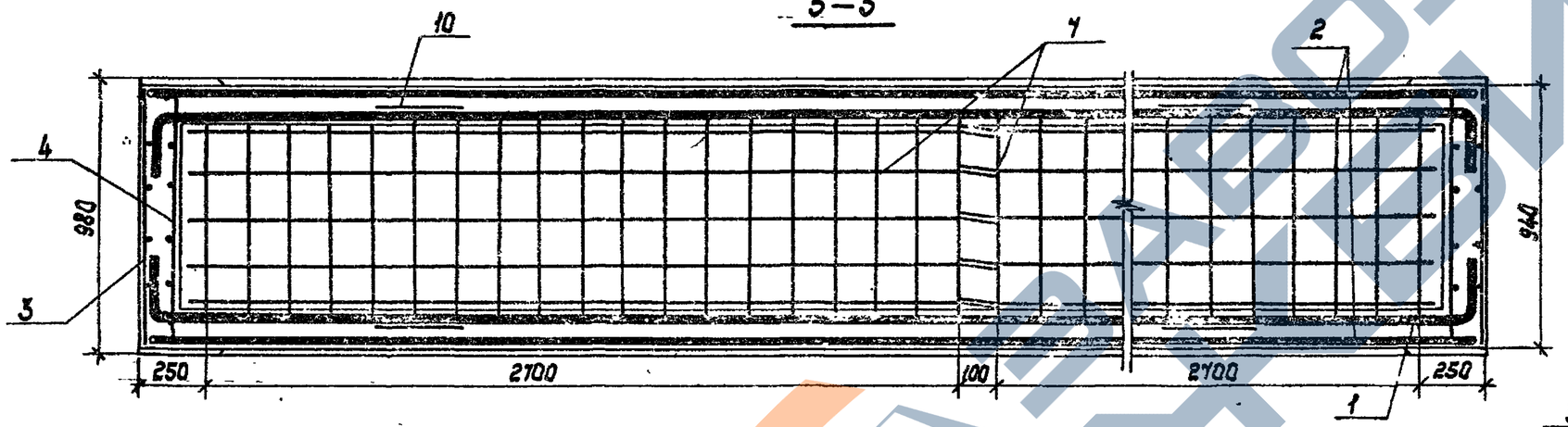

6–6

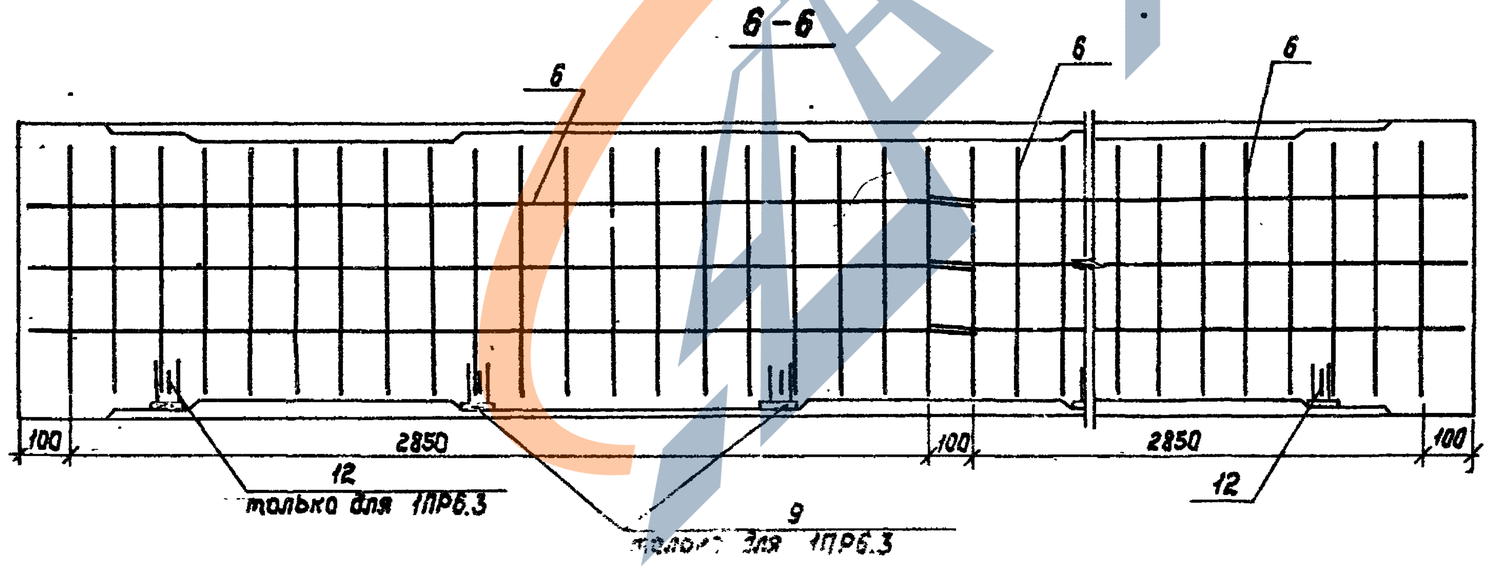

4

М 1:10

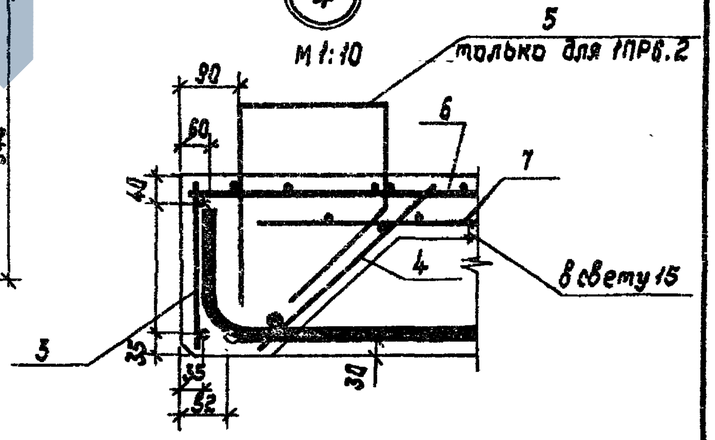

Каркас ребра в сборе

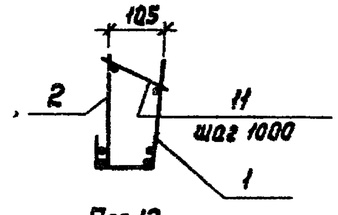

Поз.12

Инв.№ подл. | Подпись и дата | Взам.инв.№

3.503.1-75. 5 100 СБ	Лист 2

Копировал Нахимович

Формат А3

Формат	Зона	Поз.	Обозначение	Наименование	Кол. на исполн. 3.503.1-75.5 200- 00	01	02	03	04	05	06	07	08	Примечание
				Документация										
А3			ТУ 218 БССР 63-86	Технические условия										
А3			3.503.1-75.5 200 СБ	Сборочный чертеж										
А3			3.503.1-75.5 100 РС	Ведомость расхода стали										
				Сборочные единицы										
А3		1	3.503.1-75.6 210-	Каркас пространственный КПЧ-	2	2	2	2	2	2				108,1 кг
А3		2	3.503.1-75.6 220-	Каркас плоский КР7-	2	2	2	2	2	2				33,0 кг
А4		3	3.503.1-75.6 230	Каркас плоский КР8	2	2	2	2	2	2				8,1 кг
А4		4	3.503.1-75.6 240	Каркас плоский КР9	2	2	2	2	2	2				8,2 кг
А4		5	3.503.1-75.6 280	Каркас пространственный КПБ				1	1	1				12,6 кг
А4		6	3.503.1-75.6 250	Сетка арматурная С1-	2	2	2	2	2	2				13,6 кг
А4		7	3.503.1-75.6 260	Сетка арматурная С2-	4	4	4	4	4	4				8,7 кг
А4		8	3.503.1-75.6 270	Сетка арматурная СЧ-	2	2	2	2	2	2				21,5 кг
				Детали										
А4		9	3.503.1-75.6 190-02	Петля строповочная П2	4	4	4	4	4	4				2,0 кг
Б4		10	3.503.1-75.6 200.01	Стержень ∅8 А-I ℓ=220	5	5	5	5	5	5				0,09 кг
				Материалы										
			ГОСТ 26633-85	Бетон тяжелый В25, F 200, W2	2,10	2,10		2,10	2,10					
			ГОСТ 26633-85	Бетон тяжелый В25, F 300, W2			2,10			2,10				
				Марка	2ПР6.1-00	-01	-02	2ПР6.2-00	-01	-02				

Порядковый номер исполнения в обозначении каркасов КПЧ, КР7, сеток С1, С2, СЧ должен соответствовать номеру модификации плиты в ее марке.

Нач.отд.	Федоров		04.06.87
Гл.констр.	Лаптев		19.06.87
ГИП	Щербенков		10.06.87
Рук.гр.	Нахманович		27.02.87
Инж.	Божкова		26.02.87
Н.контр.	Ткаченко		10.06.87

3.503.1-75.5 200

Плита пролетного строения 2ПР6 Спецификация.

Стадия	Лист	Листов
Р		1

Белгипродор

Копировала [illegible]

Формат А3

Инв.№ подл. | Подпись и дата | Взам. инв.№

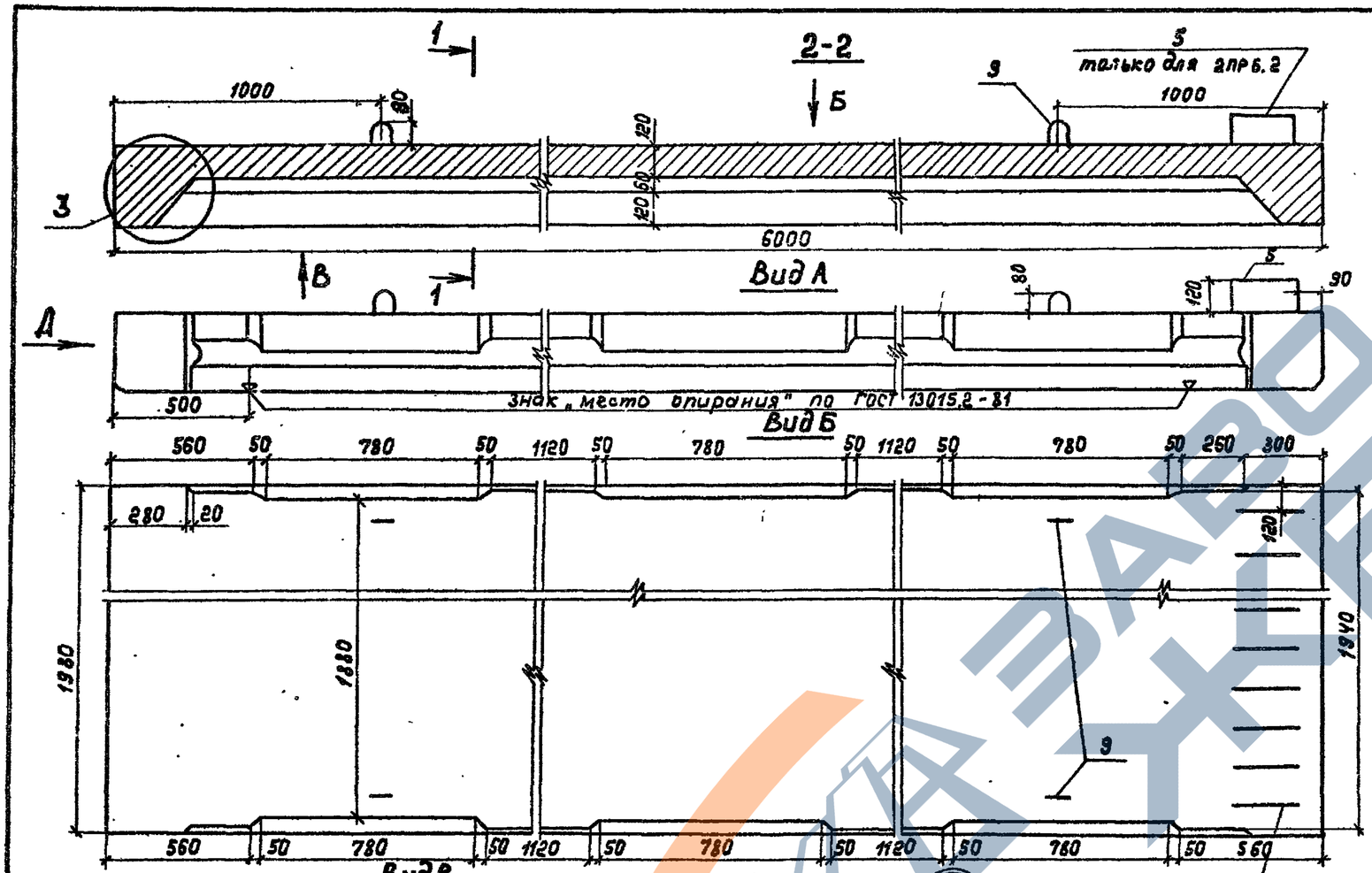

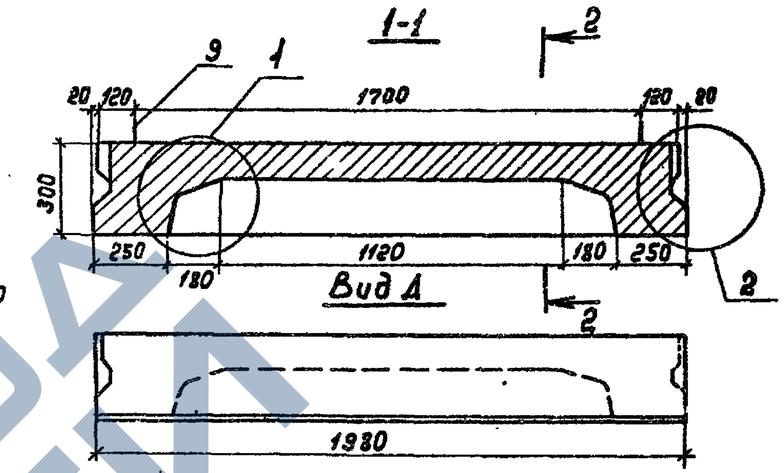

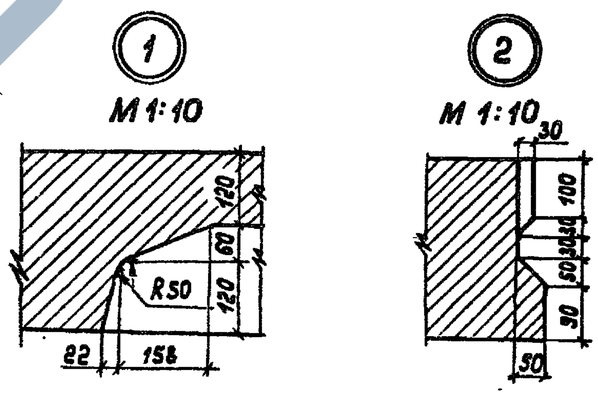

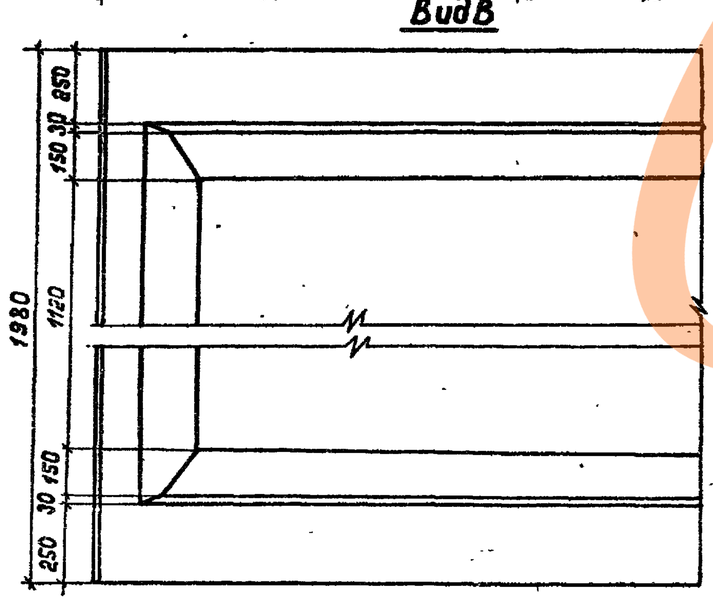

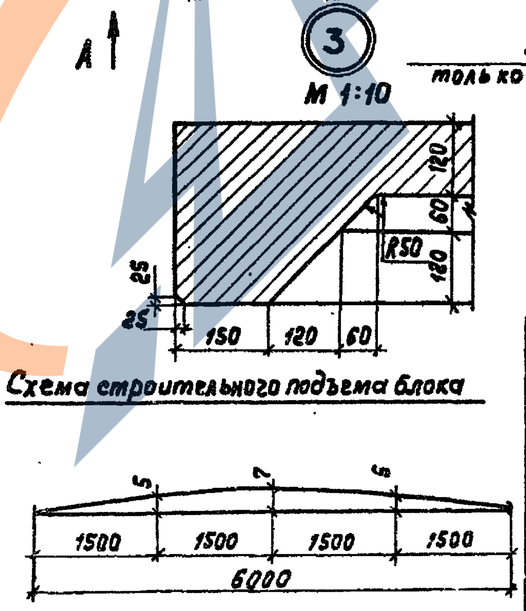

Схема строительного подъема блока

Нач. отд.	Федоров		9.06.87
Гл. констр.	Лаптев		9.06.87
ГИП	Щербенков		10.06.87
Рук. гр.	Нахманович		27.02.87
Инж.	Божкова		13.01.87
Н. констр.	Ткаченко		10.06.87

3.503.1-75.5 200 СБ

Плита пролетного строения 2ПР6
Сборочный чертеж

Стадия	Масса	Масштаб
Р	5253	1:20
Лист 1	Листов 2	

Белгипродор

Инв. № подл. | Подпись и дата | Взам. инв. №

https://zavodpi.com/

4-4

поперечная арматура не показана 9

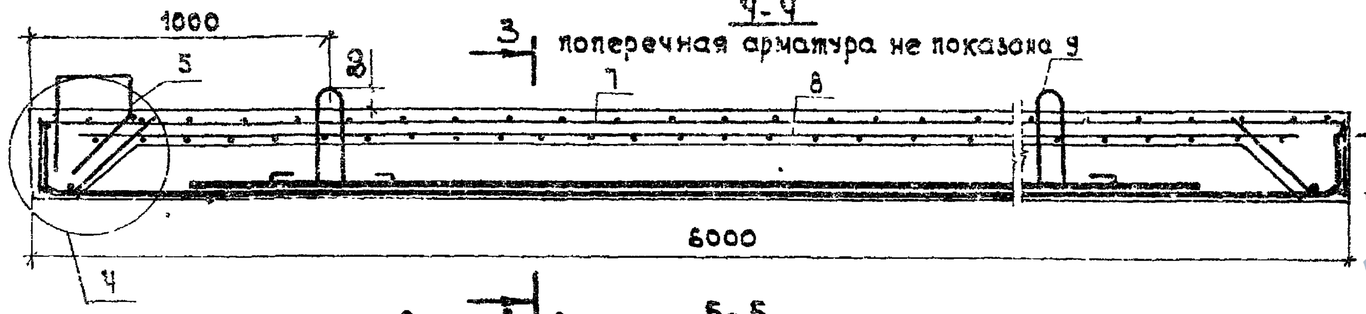

3-3

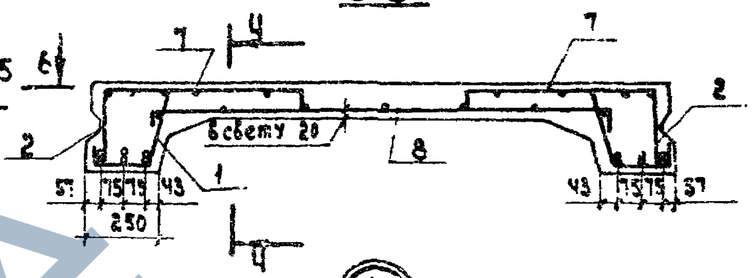

5-5

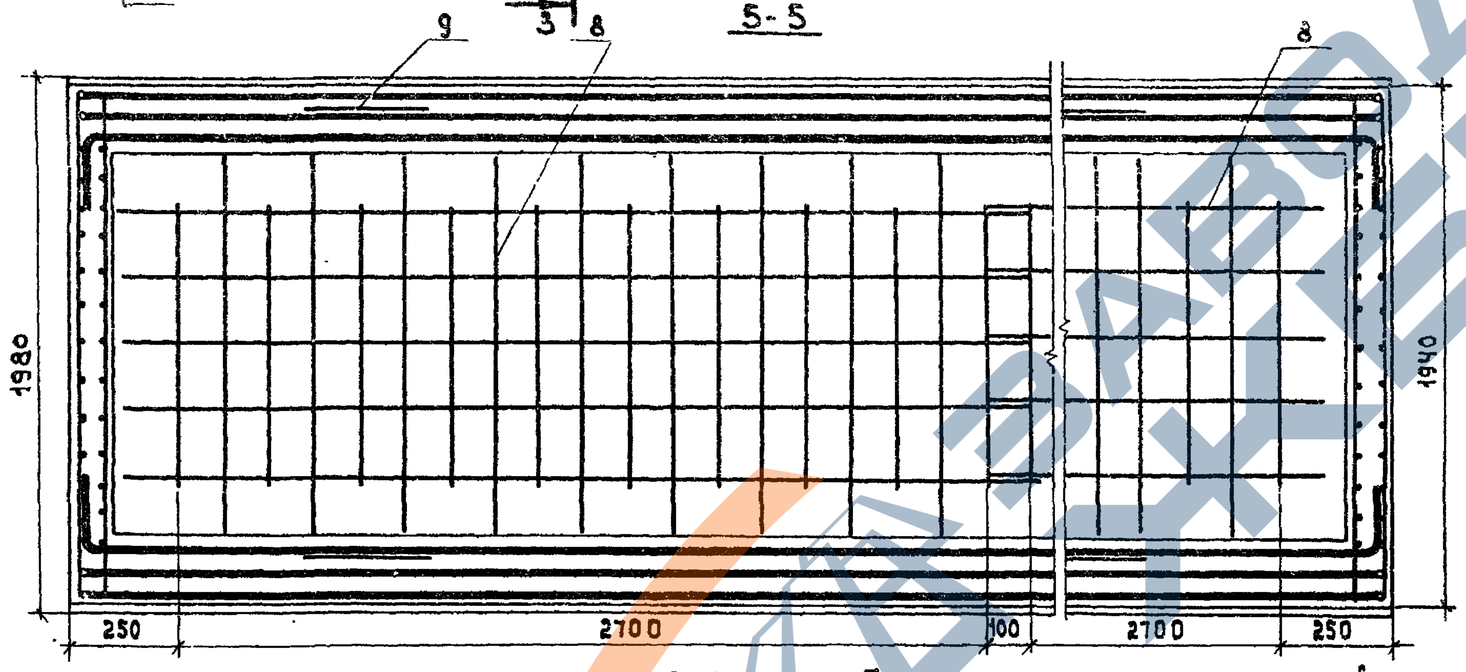

6-6

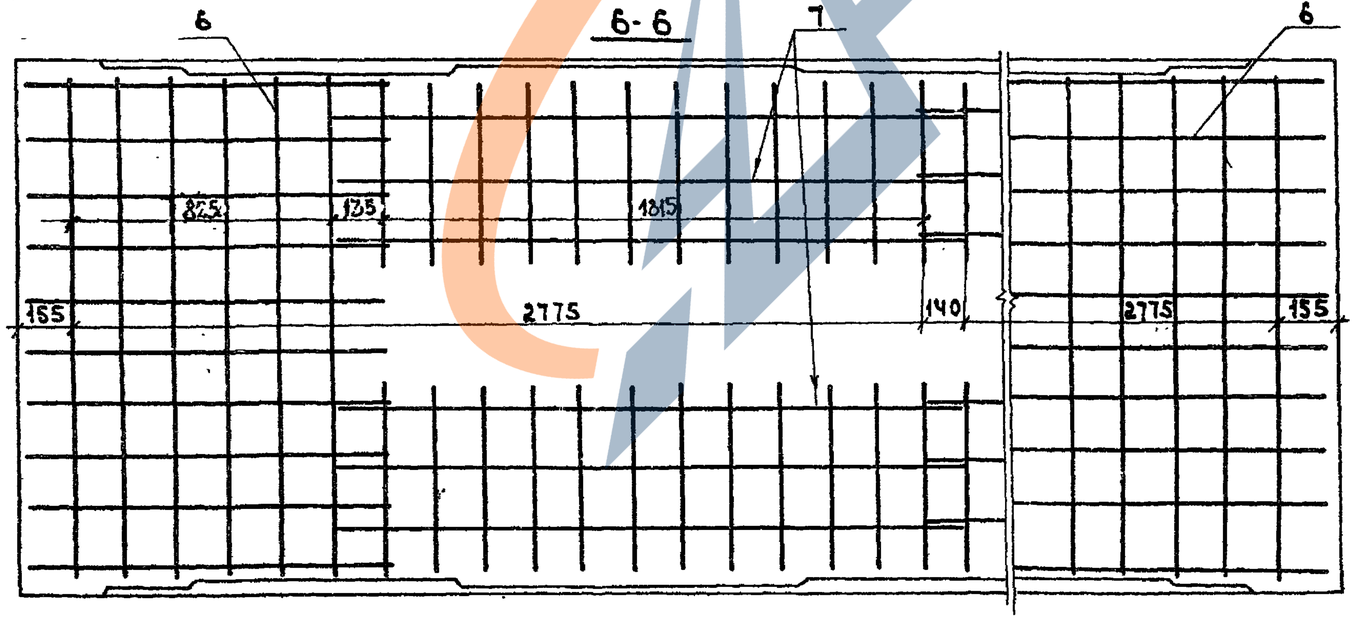

4

М 1:10

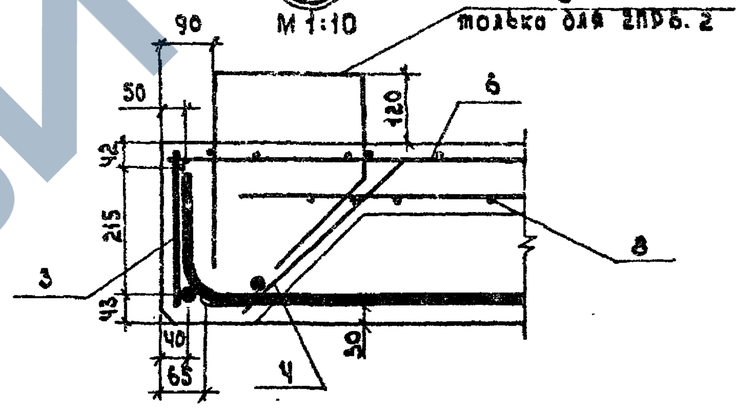

Каркас ребра в сборе

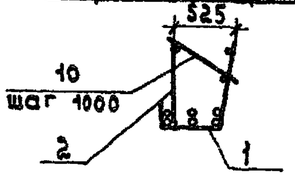

Инв.№ подл. | Подпись и дата | Взам.инв.№

3.503.1-75.5 200 СБ	Лист 2

Копировал

Формат А3

Формат	Зона	Поз.	Обозначение	Наименование	Кол. на исполн. 3.503.1-75.5 300- 00	01	02	03	04	05	06	07	08	Примечание
				Документация										
А3			ТУ 218 БССР 63-86	Технические условия										
А3			3.503.1-75.5 300 СБ	Сборочный чертеж										
А3			3.503.1-75.5 300 РС	Ведомость расхода стали										
				Сборочные единицы										
А3		1	3.503.1-75.6 310	Каркас пространственный КП2-	2	2	2	2	2	2	2	2	2	62,6 кг
А3		2	3.503.1-75.6 320	Каркас плоский КР4-	2	2	2	2	2	2	2	2	2	60,0 кг
А4		3	3.503.1-75.6 330	Каркас плоский КР5	2	2	2	2	2	2	2	2	2	1,9 кг
А4		4	3.503.1-75.6 340	Каркас плоский КР6	2	2	2	2	2	2	2	2	2	2,2 кг
А4		5	3.503.1-75.6 350	Каркас пространственный КП3				1	1	1				5,8 кг
А4		6	3.503.1-75.6 150	Сетка арматурная С5	3	3	3	3	3	3	3	3	3	10,8 кг
А4		7	3.503.1-75.6 160	Сетка арматурная С6-	3	3	3	3	3	3	3	3	3	9,6 кг
				Изделия закладные										
А4		8	3.503.1-75.6 170	МН1							3	3	3	1,3 кг
А4		9	3.503.1-75.6 180	МН2							9	9	9	1,51 кг
				Детали										
А3		10	3.503.1-75.6 190-02	Петля строповочная П2	4	4	4	4	4	4	4	4	4	2,0 кг
Б4		11	3.503.1-75.5 300.01	Стержень 8А-I, ℓ=140	8	8	8	8	8	8	8	8	8	0,06 кг
Б4		12	02	Стержень 8А-I, ℓ=300							9	9	9	0,12 кг
				Материалы										
			ГОСТ 26633-85	Бетон тяжелый В25, F 200, W2	2,00	2,00		2,00	2,00		2,00			
			ГОСТ 26633-85	Бетон тяжелый В25, F 300, W2			2,00			2,00		2,00	2,00	

Марка	1ПР9.1-00	-01	-02	1ПР9.2-00	-01	-02	1ПР9.3-00	-01	-02

Порядковый номер исполнения в обозначении каркасов КП2, КР4, сетки С6 должен соответствовать номеру модификации плиты в ее марке.

Нач. отд.	Федоров		01.08.87
Гл. констр.	Лаптев		19.06.87
ГИП	Щербенков		14.06.87
Рук. гр.	Нахманович		21.04.87
Инж.	Божкова		25.04.87
Н. контр.	Ткаченко		10.08.87

3.503.1-75.5 300

Плита пролетного строения 1ПР9

Спецификация

Стадия	Лист	Листов
Р		1

Белгипродор

Копировал

Формат А3

Инв. № подл. | Подпись и дата | Взам. инв. №

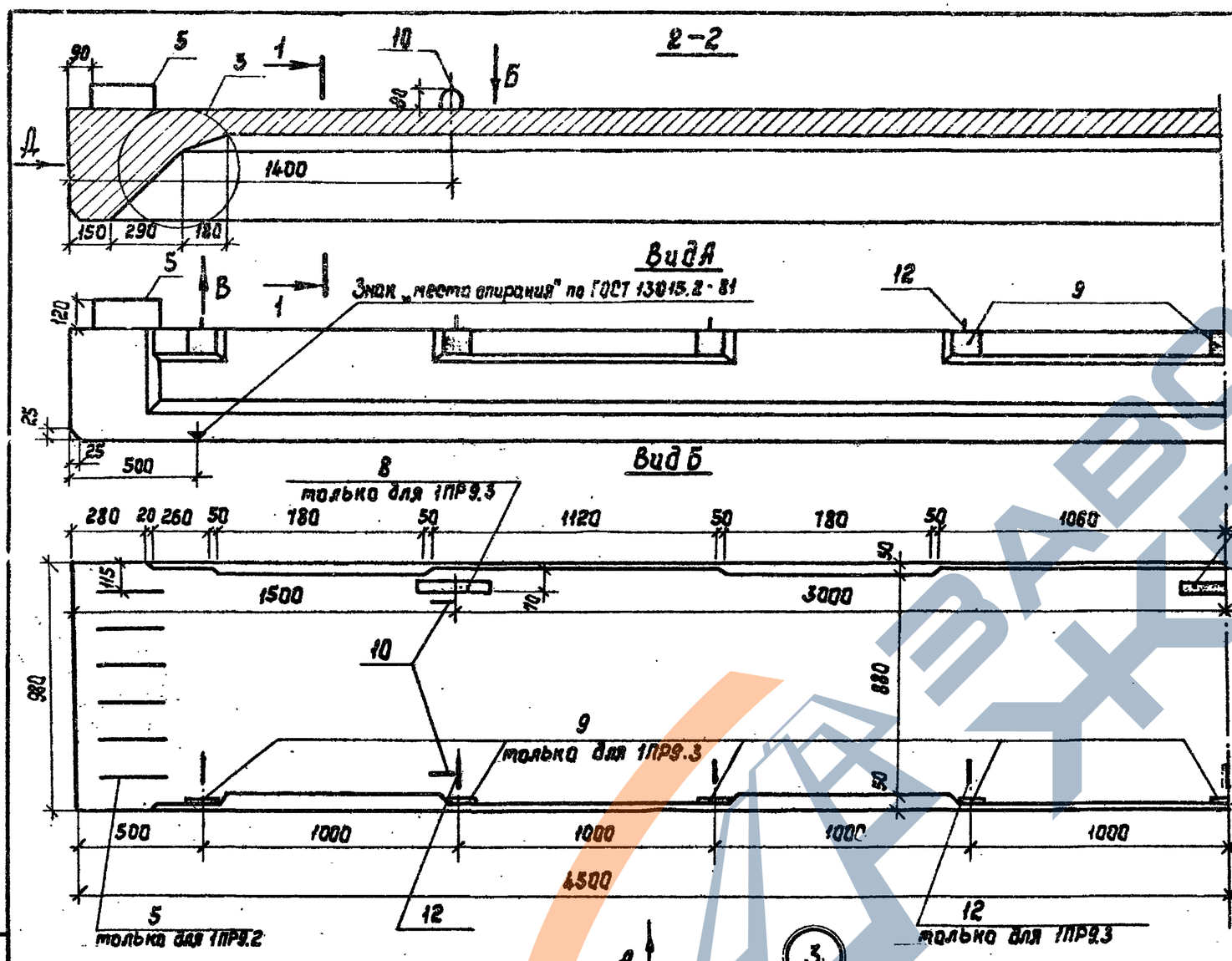

Схема строительного подъема блока

Паз.5 установить с одной стороны.

Нач.отд.	Федоров		14.04.87
Гл.констр.	Лаптев		19.05.87
ГИП	Щербенков		24.02.87
Рук.гр.	Нахманович		21.02.87
Инж.	Бажкова		22.02.87
Н.контр.	Ткаченко		10.03.87

3.503.1-75.5 ЗОО СБ

Плита пролетного строения 1ПР9
Сборочный чертеж

Стадия	Масса	Масштаб
Р	5000	1:20
Лист 1	Листов 2	

Белгипродор

Копировал Нахимович

Формат А3

Взам.инв.№ | Подпись и дата | Инв.№ подл.

4-4

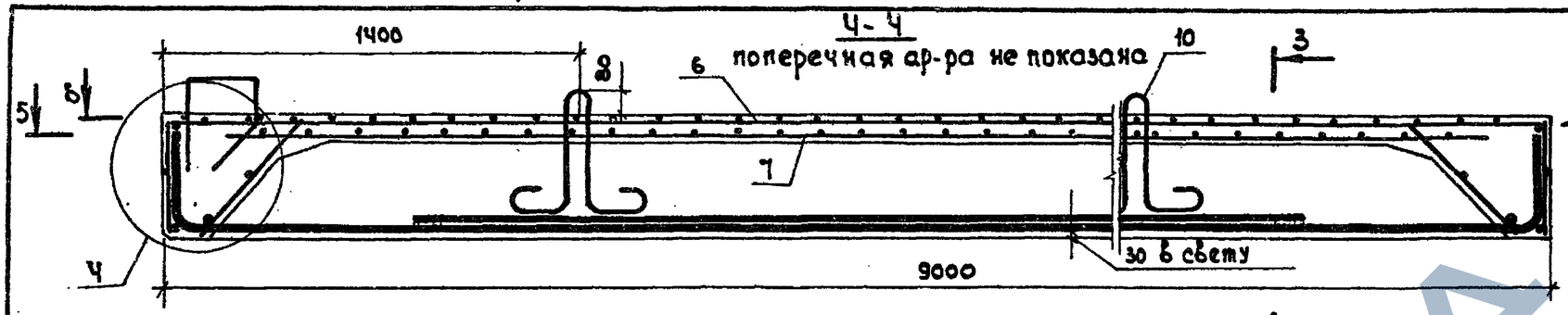

3-3

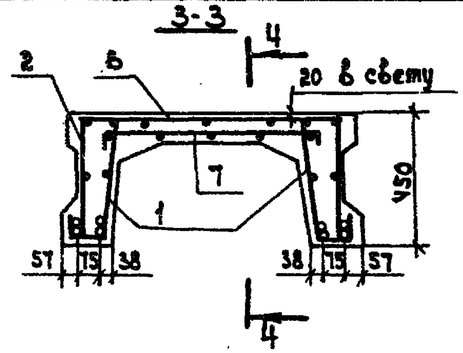

5-5

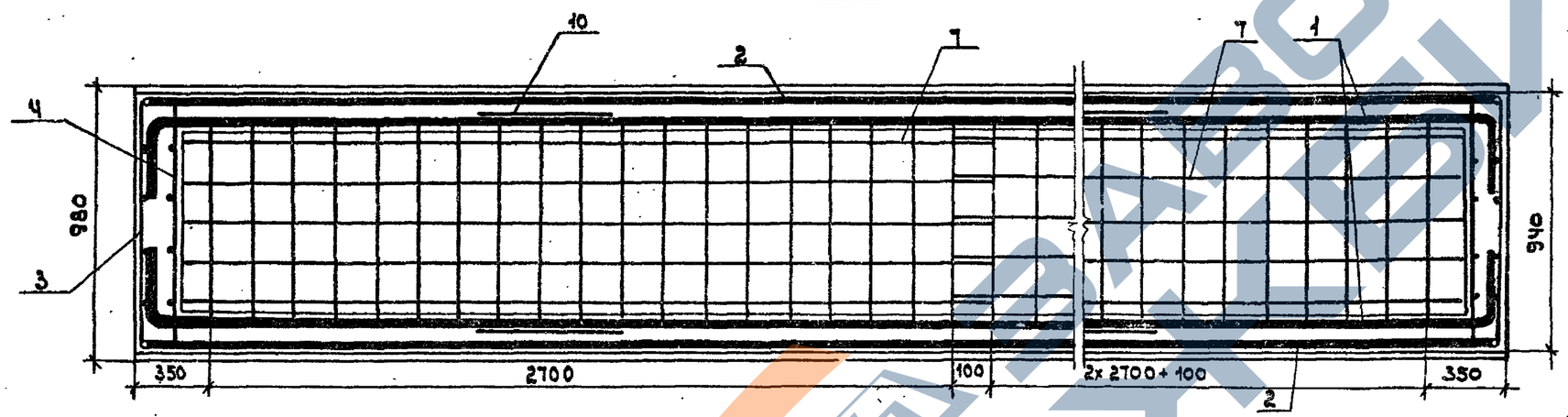

4

М 1:10

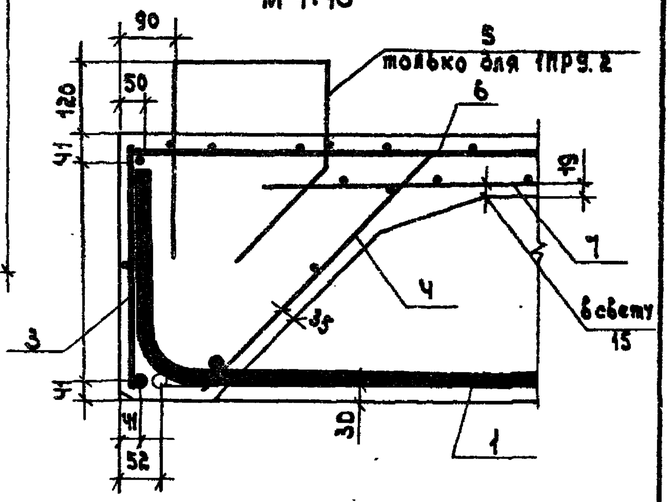

6-6

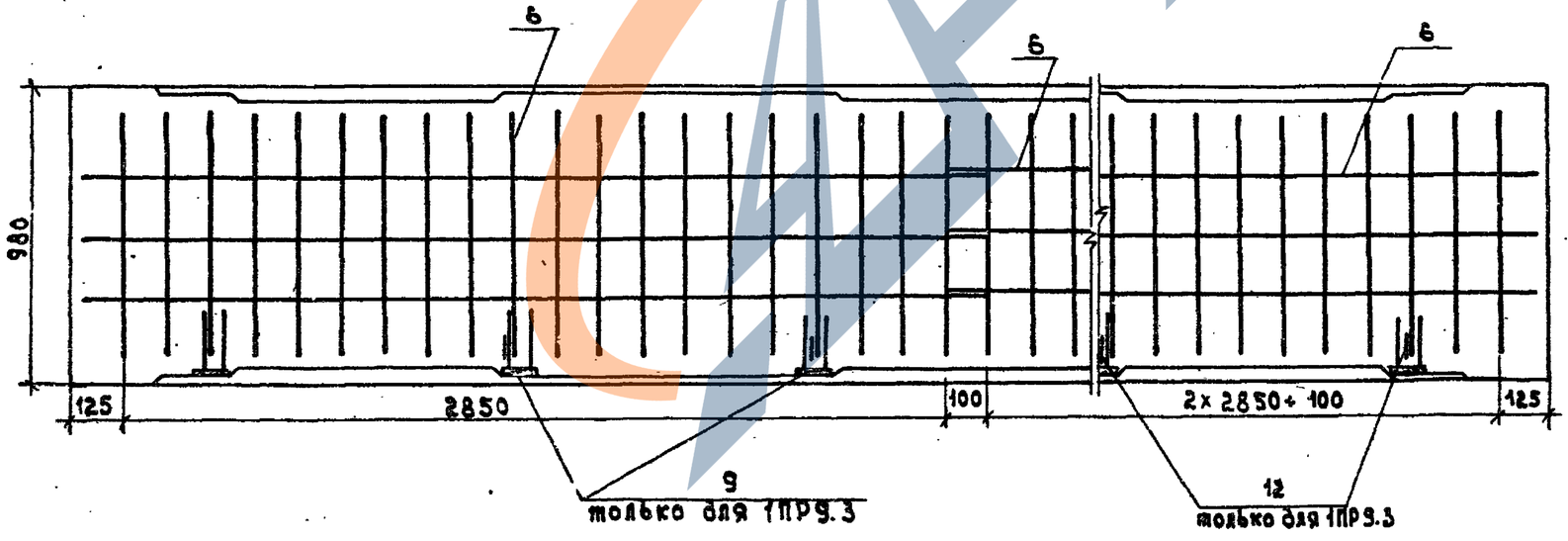

Каркас ребра в сборе

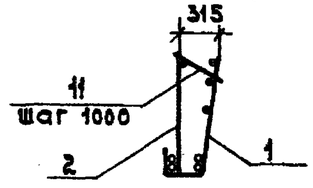

Поз. 12

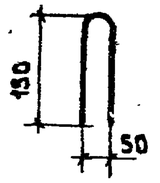

Инв. № подл. | Подпись и дата | Взам. инв. №

3.503.1-75.5 300 СБ

Лист 2

Копировал

Формат А3

Формат	Зона	Поз.	Обозначение	Наименование	Кол. на исполн. 3.503.1-75.5 Ч00- 00	01	02	03	04	05				Примечание
				Документация										
А3			ТУ 218 БССР 63-86	Технические условия	X	X	X	X	X	X				
А3			3.503.1-75.5 Ч00 СБ	Сборочный чертеж	X	X	X	X	X	X				
А3			3.503.1-75.5 300 РС	Ведомость расхода стали	X	X	X	X	X	X				
				Сборочные единицы										
А4		1	3.503.1-75.6 Ч10	Каркас пространственный КП5-	2	2	2	2	2	2				169,2 кг
А4		2	3.503.1-75.6 Ч20	Каркас плоский КР10-	2	2	2	2	2	2				53,2 кг
А4		3	3.503.1-75.6 Ч30	Каркас плоский КР11	2	2	2	2	2	2				8,1 кг
А4		4	3.503.1-75.6 Ч40	Каркас плоский КР12	2	2	2	2	2	2				8,2 кг
А4		5	3.503.1-75.6 280	Каркас пространственный КП6				1	1	1				12,6 кг
А4		6	3.503.1-75.6 250	Сетка арматурная С1-	2	2	2	2	2	2				13,6 кг
А4		7	3.503.1-75.6 260	Сетка арматурная С2-	4	4	4	4	4	4				8,7 кг
А4		8	3.503.1-75.6 Ч50	Сетка арматурная С3-	2	2	2	2	2	2				13,0 кг
А4		9	3.503.1-75.6 270	Сетка арматурная СЧ-	3	3	3	3	3	3				21,5 кг
				Детали										
Б4		10	3.503.1-75.5 Ч00.01	Стержень Ø8 А-I, ℓ=220	8	8	8	8	8	8				0,09кг
А3		11	3.503.1-75.6 190-03	Петля строповочная П3	4	4	4	4	4	4				5,1 кг
				Материалы										
			ГОСТ 26633-85	Бетон тяжелый В25, F200, W2	3,92	3,92		3,92	3,92					
			ГОСТ 26633-85	Бетон тяжелый В25, F200, W2			3,92			3,92				

Марка	2ПР9.1-00	-01	-02	2ПР9.2-00	-01	-02

Порядковый номер исполнения в обозначении каркасов КП5, КР10, сеток С1, С2, С3, СЧ должен соответствовать номеру модификации плиты в ее марке.

Нач. отд.	Федоров		07.02.87
Гл. констр.	Лаптев		19.06.87
ГИП	Щербенков		19.03.87
Рук. гр.	Нахманович		02.03.87
Инж.	Божкова		07.02.87
Н. контр.	Ткаченко		11.02.87

3.503.1-75.5 Ч00

Плита пролетного строения 2ПР9
Спецификация

Стадия	Лист	Листов
Р		1

Белгипродор

Копировала [illegible]

Формат А3

Инв. № подл. | Подпись и дата | Взам. инв. №

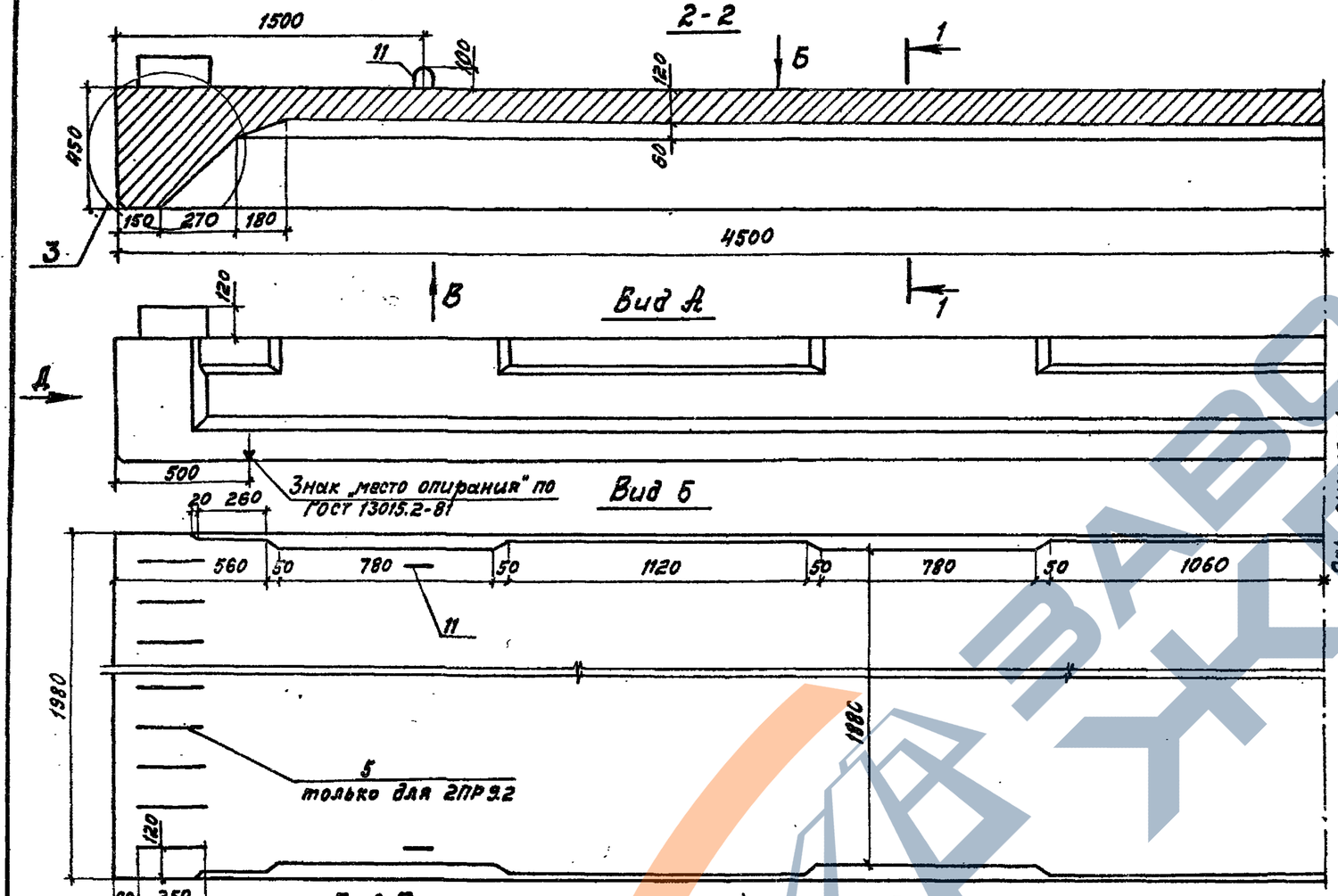

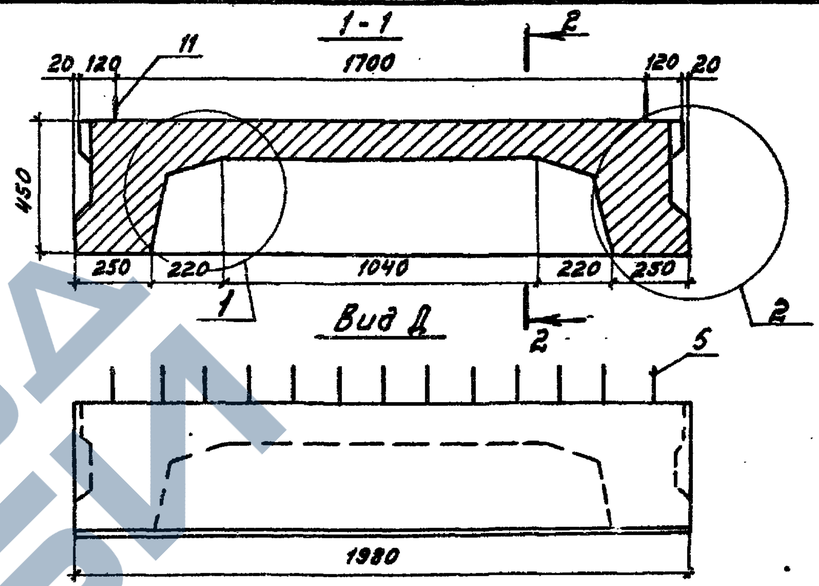

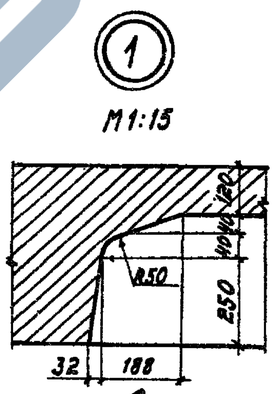

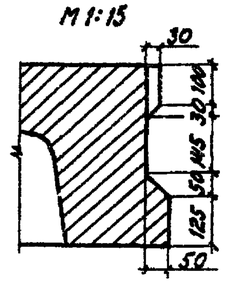

Схема строительного подъема блока

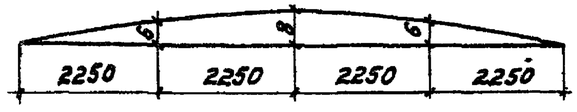

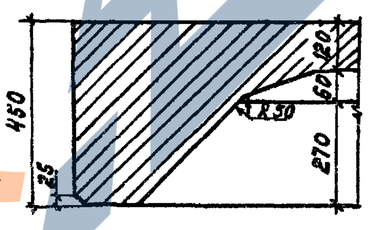

Поз. 5 установить с одной стороны.

Нач. отд.	Федоров		07.03.87
Гл. констр.	Лаптев		19.06.87
ГИП	Щербенков		03.03.87
Рук. гр.	Нахманович		03.03.87
Инж.	Божкова		02.03.87
Н. контр.	Ткаченко		10.03.87

3.503.1-75.5 400 СБ

Плита пролетного строения 2ПР9 Сборочный чертеж

Стадия	Масса	Масштаб
Р	9800	1:20
Лист 1	Листов 2	

Белгипродор

Копировал

Формат А3

Инв. № подл. | Подпись и дата | Взам. инв. №

https://zavodjbi.com/

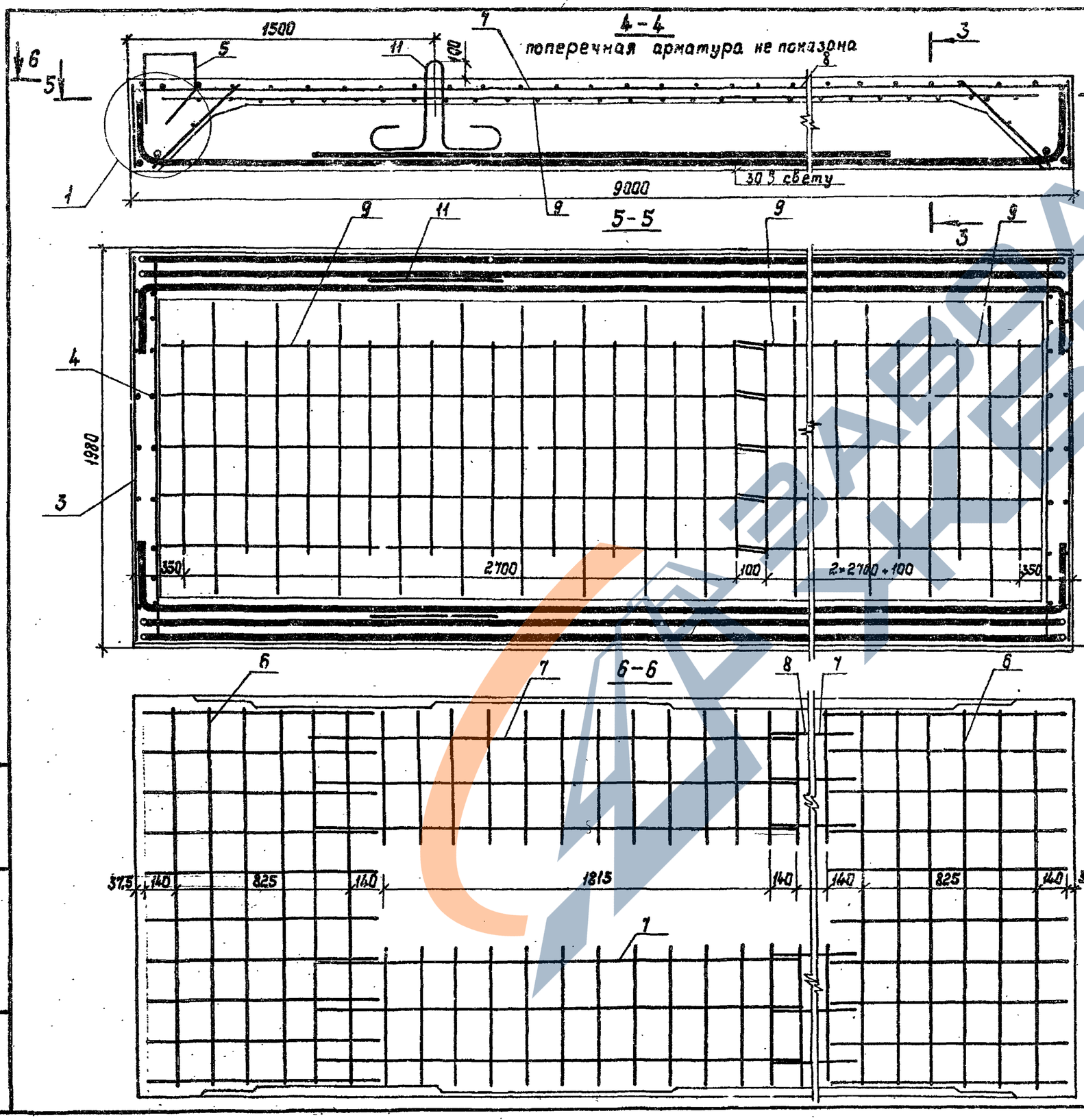

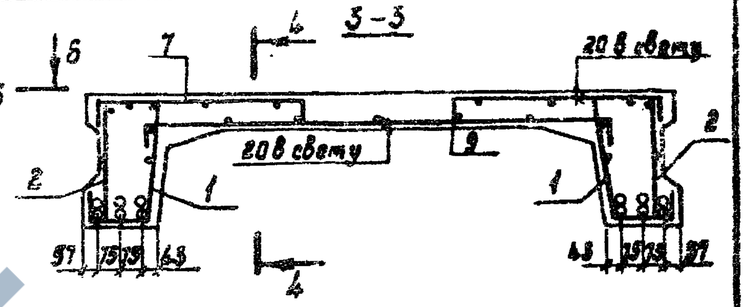

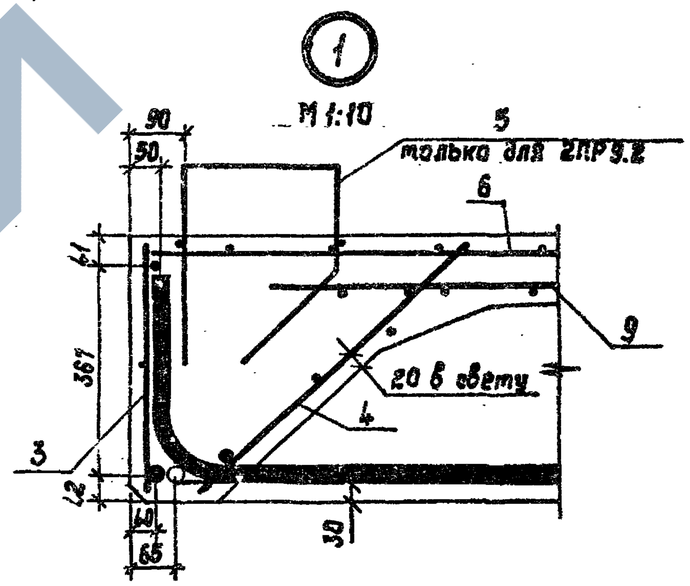

Каркас ребра в сборе

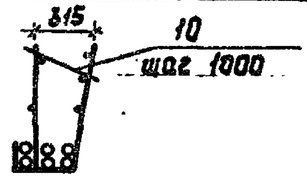

Инв.№ подл. | Подпись и дата | Взам. инв.№

3.503.1-75 .5 400 СБ

Лист 2

Копировал Нахимович

Формат А3

Формат	Зона	Поз.	Обозначение	Наименование	Кол. на исполн. 3.503.1-75.5 500- 00	01	02	03	04	05	06	07	08	Примечание
				Документация										
А3			ТУ 218 БССР 63-86	Технические условия										
А3			3.503.1-75 .5 500 СБ	Сборочный чертеж										
А3			3.503.1-75 .5 500 ВС	Ведомость расхода стали										
				Сборочные единицы										
А3		1	3.503.1-75 .6 510	Каркас пространственный КП7	2	2	2	2	2	2	2	2	2	50,2 кг
А4		2	3.503.1-75 .6 520	Каркас пространственный КП9	2	2	2	2	2	2	2	2	2	3,8 кг
А4		3	3.503.1-75 .6 350	Каркас пространственный КП3				1	1	1				5,8 кг
А4		4	3.503.1-75 .6 150	Сетка арматурная С5	3	3	3	3	3	3	3	3	3	10,8 кг
А4		5	3.503.1-75 .6 160	Сетка арматурная С6	3	3	3	3	3	3	3	3	3	9,6 кг
А4		6	3.503.1-75 .6 530-01	Пучок напрягаемый ПН1	2	2	2	2	2	2	2	2	2	41,5 кг
				Изделия закладные										
А4		7	3.503.1-75 .6 170	МН1							3	3	3	1,3 кг
А4		8	3.503.1-75 .6 180	МН2							9	9	9	1,51 кг
				Детали										
А3		9	3.503.1-75 .6 190-02	Петля строповочная П2	4	4	4	4	4	4	4	4	4	2.0 кг
Б4		10	3.503.1-75 .5 500-01	Стержень ø8 А-I ℓ=300							9	9	9	0.12 кг
				Материалы										
			ГОСТ 26633-85	Бетон тяжелый В35, F200, W2	2,0	2,0		2,0	2,0		2,0	2,0		
			ГОСТ 26633-85	Бетон тяжелый В35, F300, W2			2,0			2,0			2,0	

Марка	1ПРН 93-00	-01	-02	2ПРН 93-00	-01	-02	3ПРН 93-00	-01	-02

Порядковый номер исполнения в обозначении каркаса КП7 и сетки С6 должен соответствовать номеру модификации плиты в ее марке.

Нач.отд.	Федоров		19.02.87
Гл.констр	Лаптев		19.02.87
ГИП	Щербенков		26.02.87
Рук. гр.	Нахманович		12.02.87
Инж.	Божкова		10.02.87
Н. контр	Ткаченко		10.02.87

3.503.1-75 .5 500

Плита пролетного строения 1ПРН3 Спецификация

Стадия	Лист	Листов
Р		1

Белгипродор

Копировал

Формат А3

Инв. № подл. | Подпись и дата | Взам. инв. №

2-2
(поз. 5 не показана)

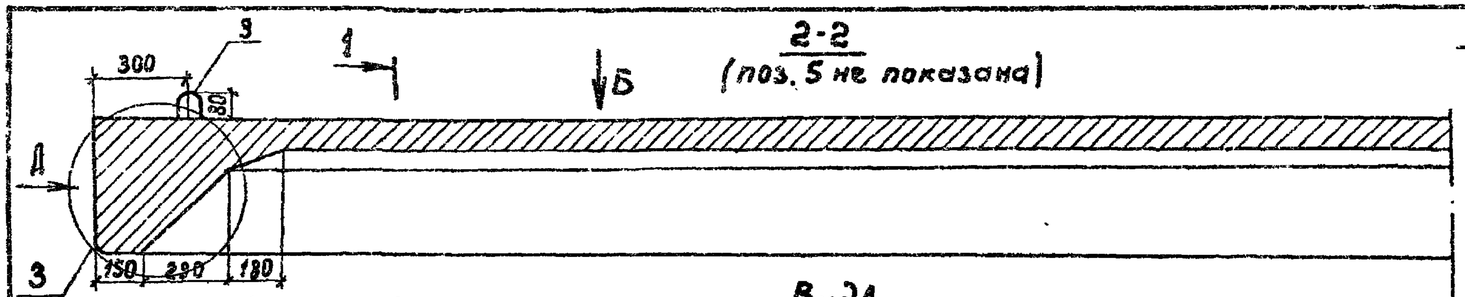

Вид А

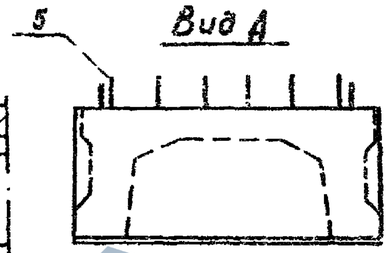

1-1

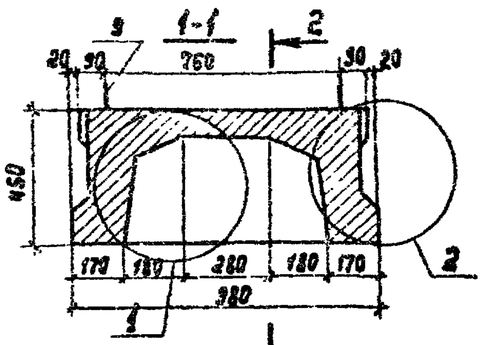

Вид А

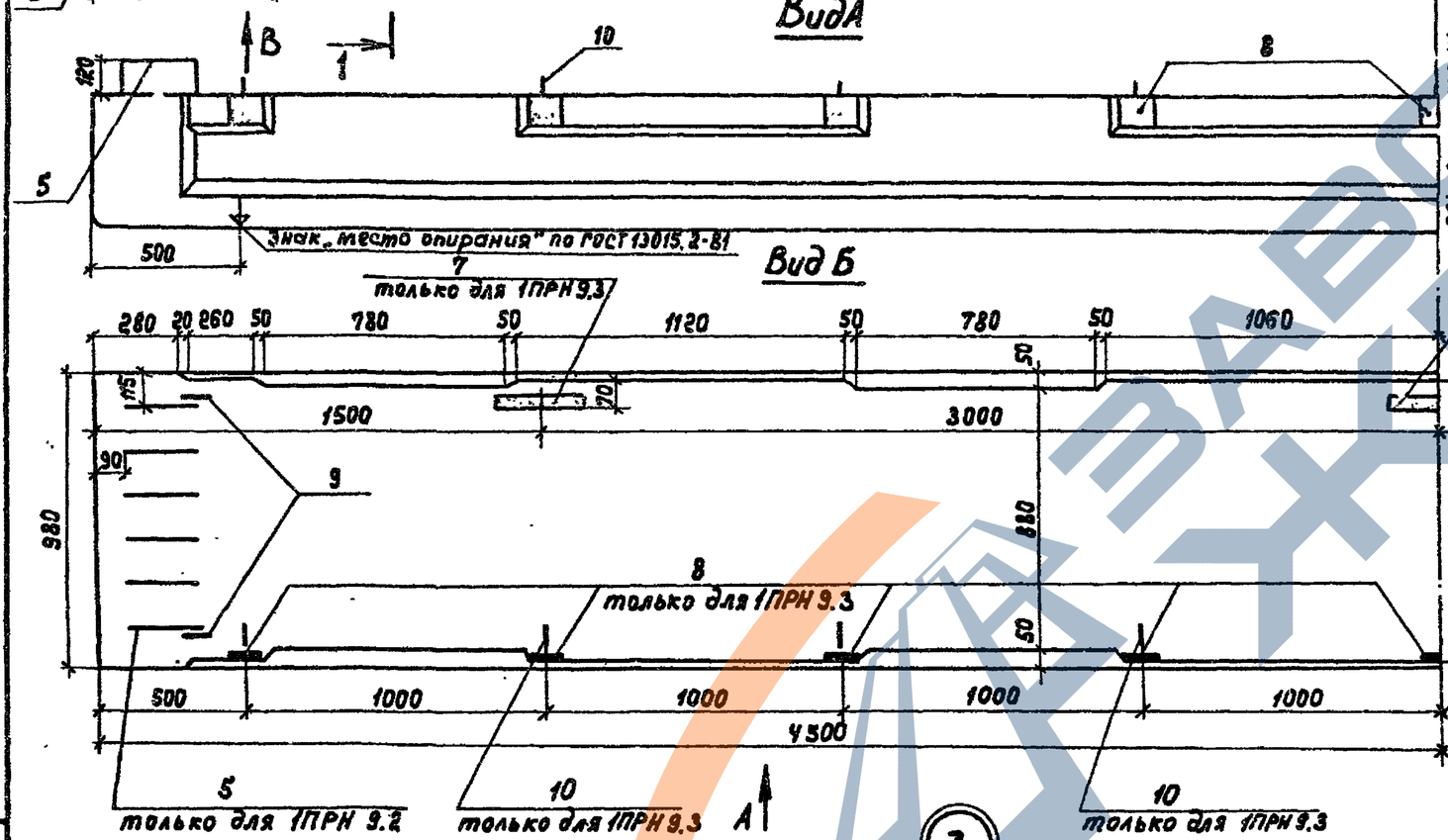

1
М1:15

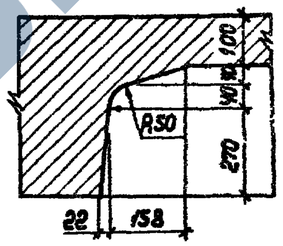

2
М1:15

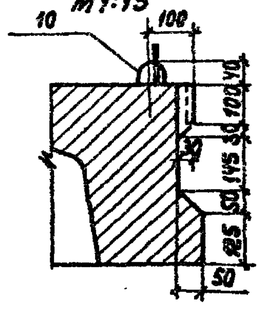

Поз. 5 установить с одной стороны.

Вид В

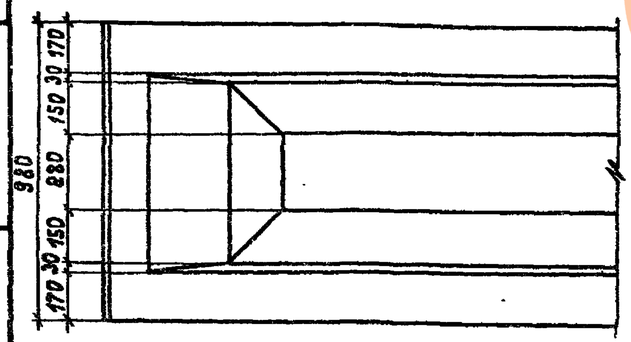

3
М 1:15

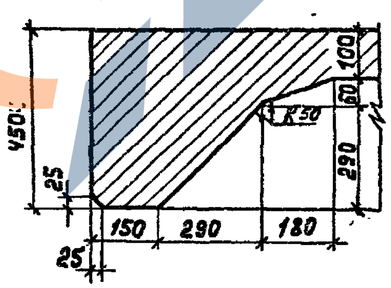

Нач.отд.	Федоров		04.02.87
Гл.констр.	Лалтев		13.05.87
ГИП	Щербенков		27.02.87
Рук.гр.	Чахмановић		21.02.87
Инж.	Божкова		20.02.87
Н.контр.	Ткаченко		11.05.87

3.503.1-75.5 500 СБ

Плита пролетного строения 1ПРН 9
Сборочный чертеж

Стадия	Масса	Масштаб
Р	5000	1:20
Лист 1	Листов 2	

Белгипродор

Копировала

Формат А3

Инв.№ подл. | Подпись и дата | Взам. инв.№

Армирование ненапрягаемой арматурой (поперечная арматура не показана)

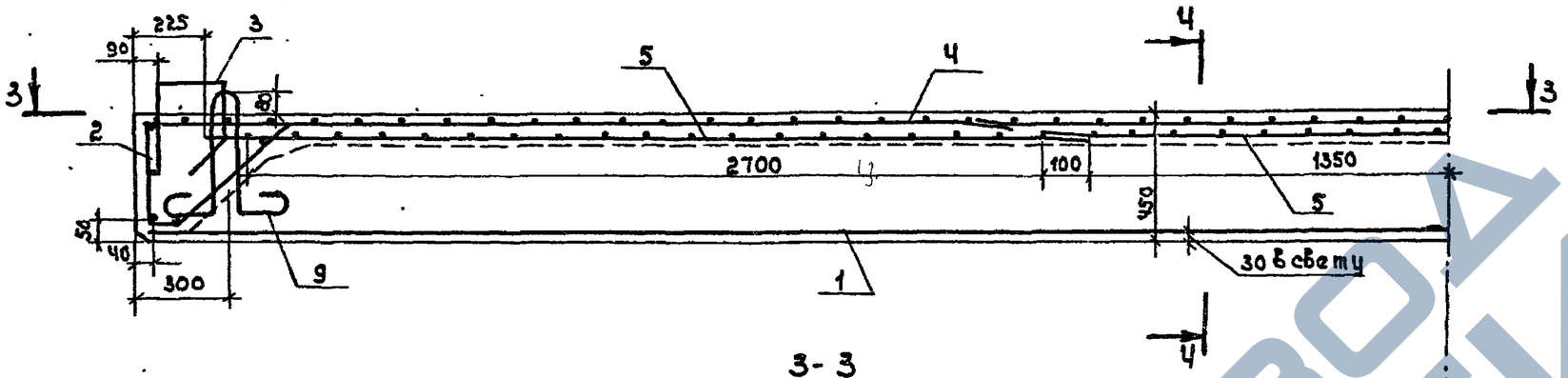

Схема армирования

Ч-Ч

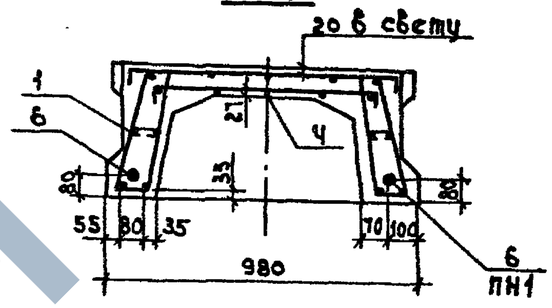

3-3

(поз. 3 не показана)

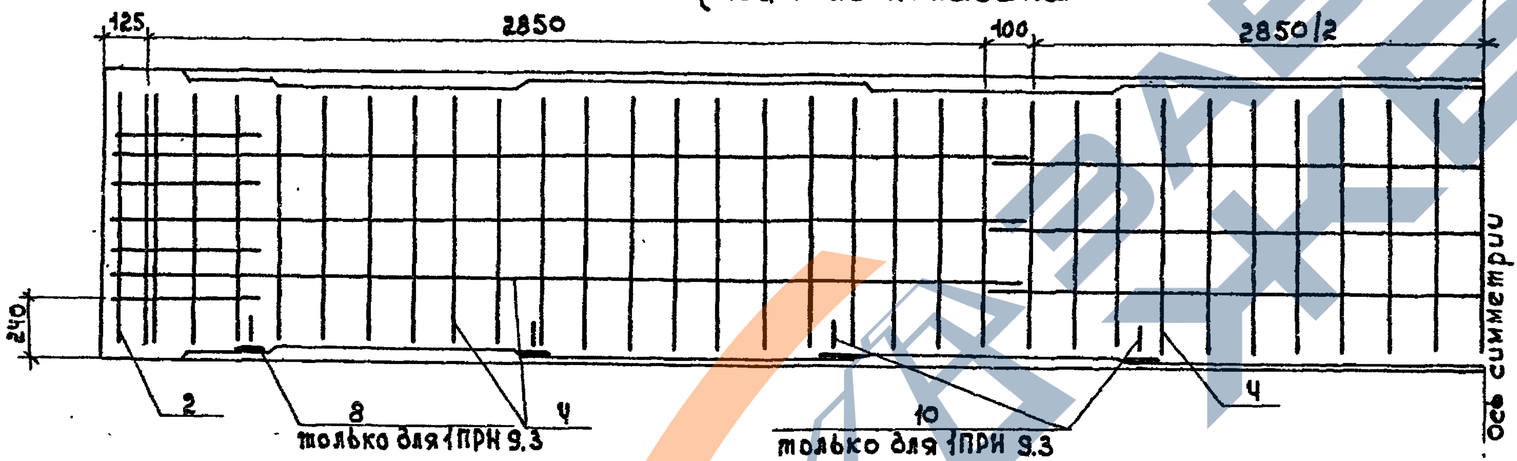

План напрягаемой арматуры

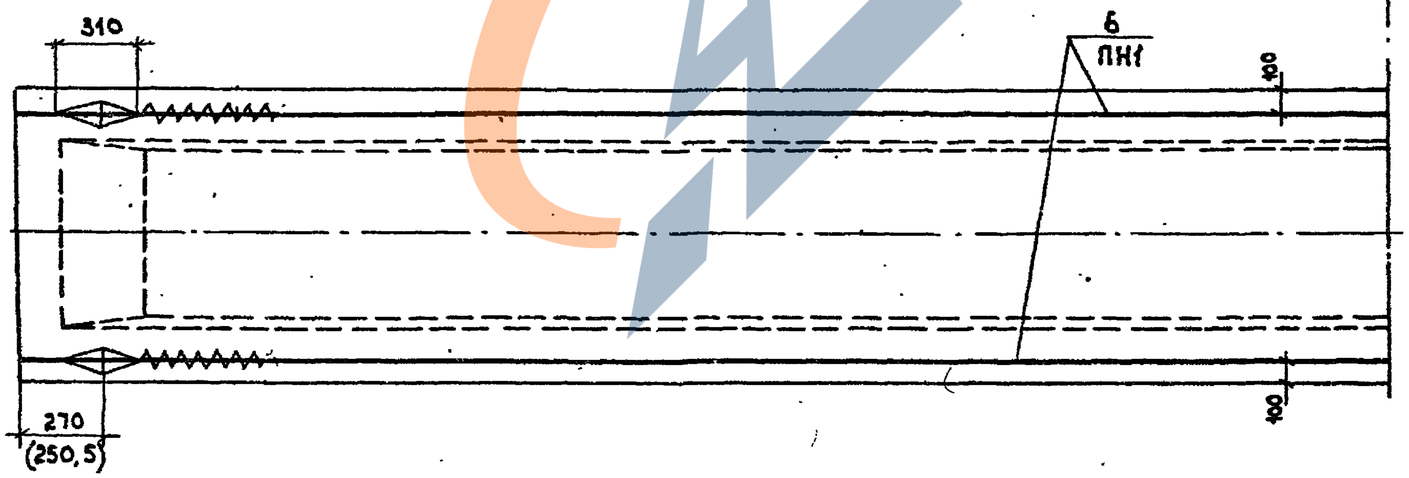

Наименование	Величина
Контролируемое усилие в пучке, т	44,7
Прочность бетона к моменту обжатия (передаточная прочность бетона), соответствующая классу	В 27,5
Значение удлинения пучка при натяжении с двух сторон, мм	19,5

Значение размера в скобках соответствует расстоянию после вытяжки пучка.

Поз. 10

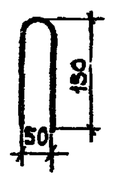

Инв.№ подл. | Подпись и дата | Взам.инв.№

3.503.1-75. 5 500 СБ

Лист 2

Копировал

Формат А3

Формат	Зона	Поз.	Обозначение	Наименование	Кол. на исполн. 3.503.1-75.5 600- 00	01	02	03	04	05				Примечание
				Документация										
А3			ТУ. 218 БССР 63-86	Технические условия	X	X	X	X	X	X				
А3			3.503.1-75 .5 600 СБ	Сборочный чертеж	X	X	X	X	X	X				
А3			3.503.1-75 .5 500 РС	Ведомость расхода стали	X	X	X	X	X	X				
				Сборочные единицы										
А3		1	3.503.1-75 .6 610	Каркас пространственный КП8-	2	2	2	2	2	2				50,4 кг
А4		2	3.503.1-75 .6 620	Каркас пространственный КП10	2	2	2	2	2	2				16,5 кг
А4		3	3.503.1-75 .6 280	Каркас пространственный КП6				1	1	1				12,6 кг
А4		4	3.503.1-75 .6 250	Сетка арматурная С1-	2	2	2	2	2	2				13,6 кг
А4		5	3.503.1-75 .6 260	Сетка арматурная С2-	4	4	4	4	4	4				8,7 кг
А4		6	3.503.1-75 .6 450	Сетка арматурная С3-	2	2	2	2	2	2				13,0 кг
А4		7	3.503.1-75 .6 270	Сетка арматурная С4-	3	3	3	3	3	3				21,5 кг
А4		8	3.503.1-75 .6 530-01	Пучок напрягаемый ПН1	2	2	2	2	2	2				41,5 кг
А4		9	3.503.1-75 .6 530-02	Пучок напрягаемый ПН2	2	2	2	2	2	2				41,5 кг
				Детали										
А4		10	3.503.1-75 .6 190-03	Петля строповочная П3	4	4	4	4	4	4				5,1 кг.
				Материалы										
			ГОСТ 26633-85	Бетон тяжелый В35, F200, W2	3,92	3.92		3,92	3,92					
			ГОСТ 26633-85	Бетон тяжелый В35, F300, W2			3,92			3,92				
				Марка	2ПРН 91-00	-01	-02	2ПРН 92-00	-01	-02				

Порядковый номер исполнения в обозначении каркаса КП8 и сеток С1, С2, С3, С4 должен соответствовать номеру модификации плиты в ее марке.

Нач.отд.	Федоров		04.03.87
Гл.конст.	Лаптев		19.06.87
ГИП	Щербенков		26.02.87
Рук. гр.	Нахманович		15.02.87
Инж.	Божкова		12.02.87
Н.контр.	Ткаченко		10.06.87

3.503.1-75 .5 600

Плита пролетного строения 2ПРН 9 Спецификация

стадия	лист	листов
Р		1

Белгипродор

копировал

формат А3

Инв. № подл. | Подпись и дата | Взам. инв. №

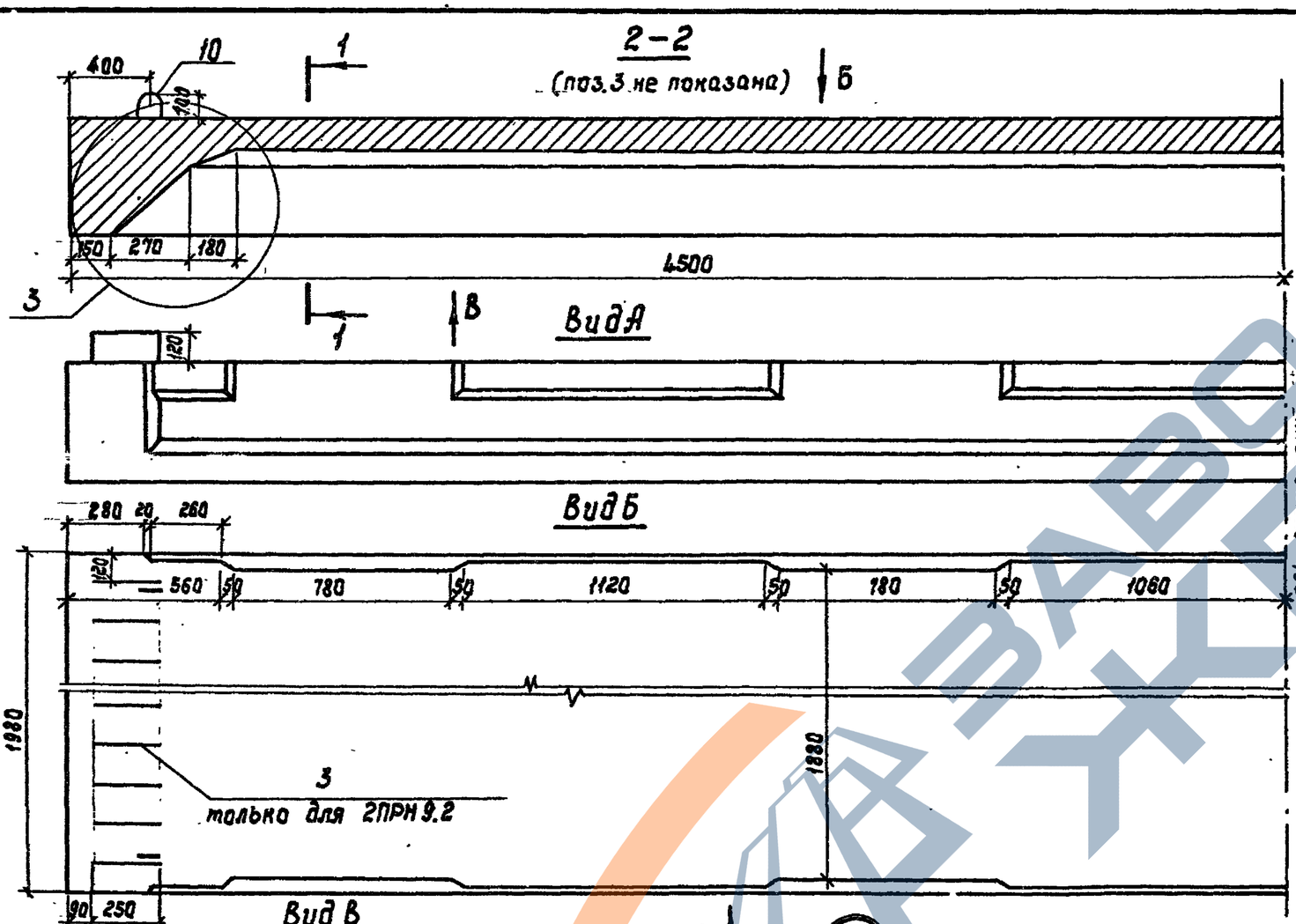

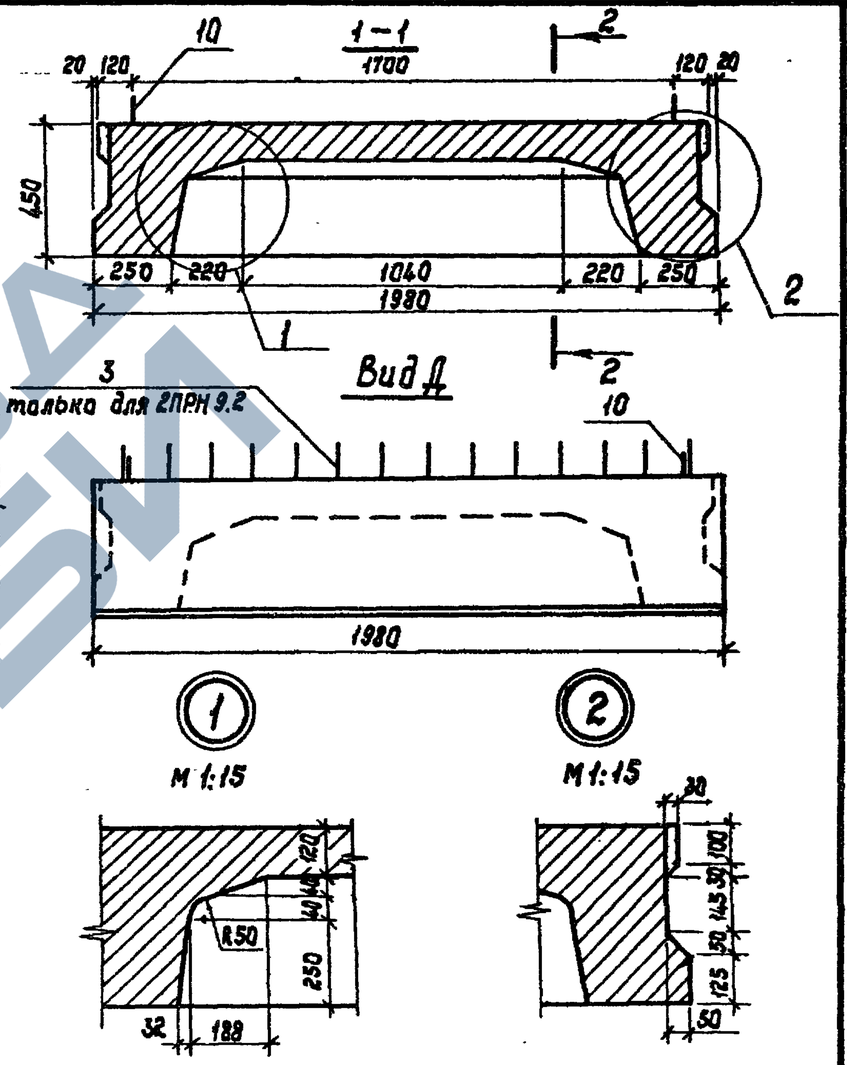

Поз.3 установить с одной стороны

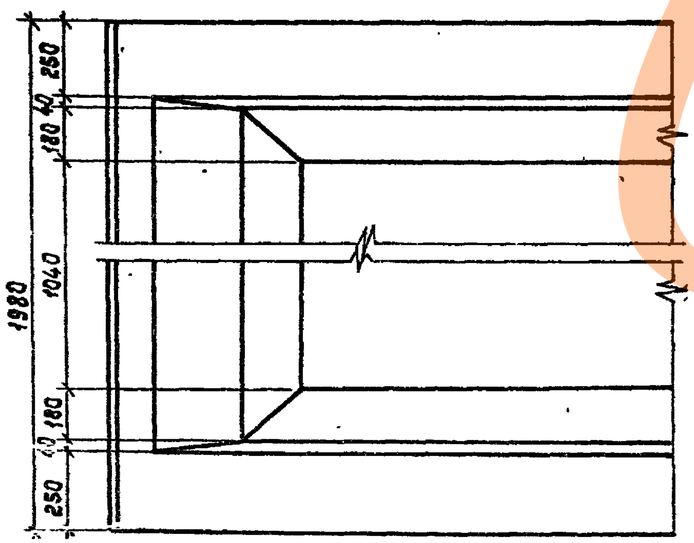

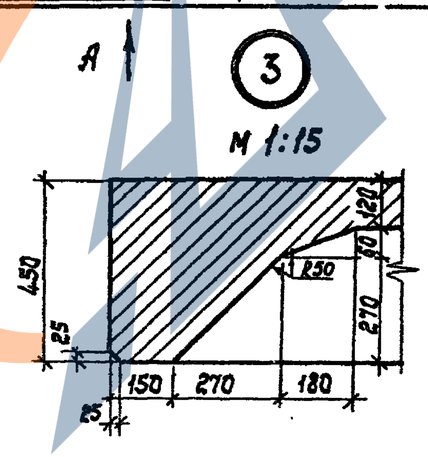

Нач.отд.	Федоров		8.02.87
Гл.констр.	Лаптев		19.02.87
ГИП	Щербенков		26.02.87
Рук.гр.	Нахманович		25.02.87
Инж.	Бажтава		21.02.87
Н.контр.	Ткаченко		1.03.87

3.503.1-75 .5 600 СБ

Плита пролетного строения 2ПРН 9
Сборочный чертеж

Стадия	Масса	Масштаб
Р	9800	1:20
Лист 1	Листов 2	

Белгипродор

Копировал Нахманович

Формат А3

Инв.№ подл. | Подпись и дата | Взам.инв.№

Армирование ненапрягаемой арматуры (поперечная арматура не показана)

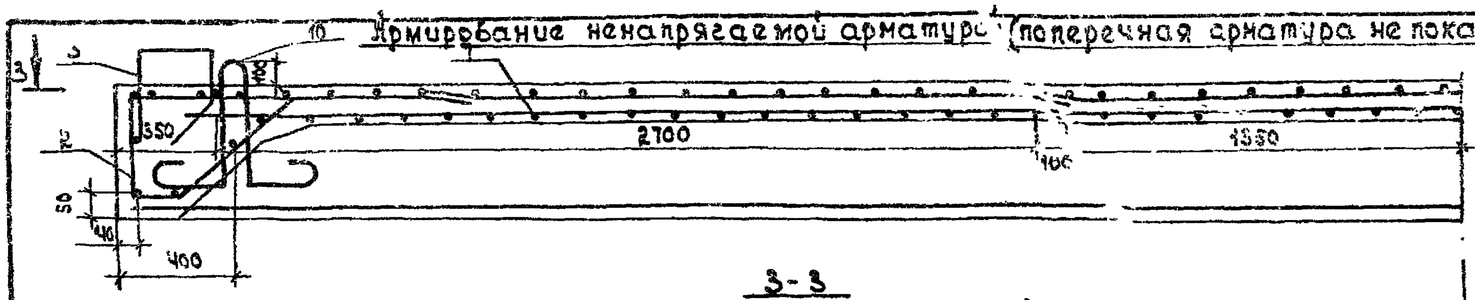

3-3
(поз. 3, 7, 8 не показаны)

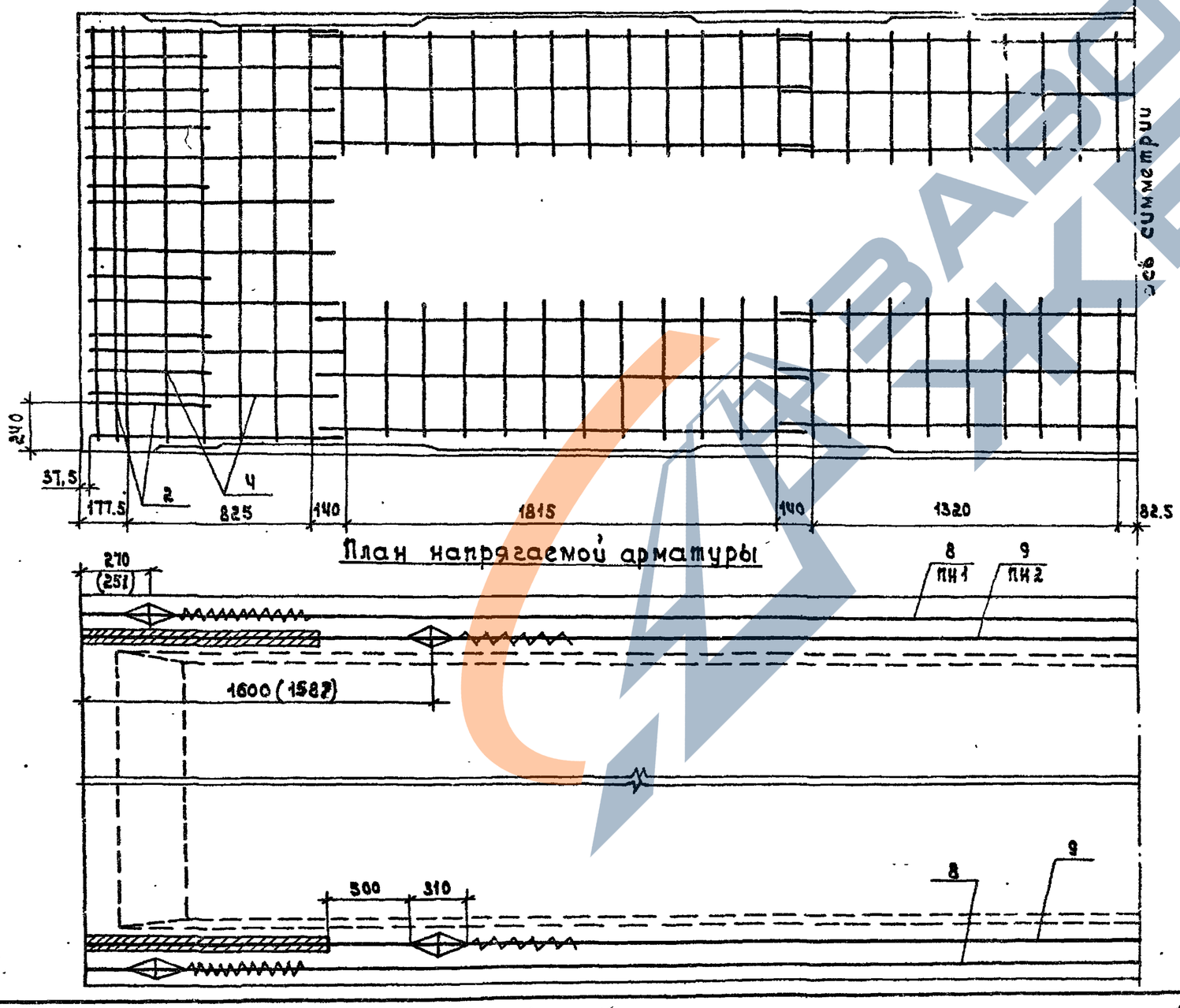

План напрягаемой арматуры

Схема армирования

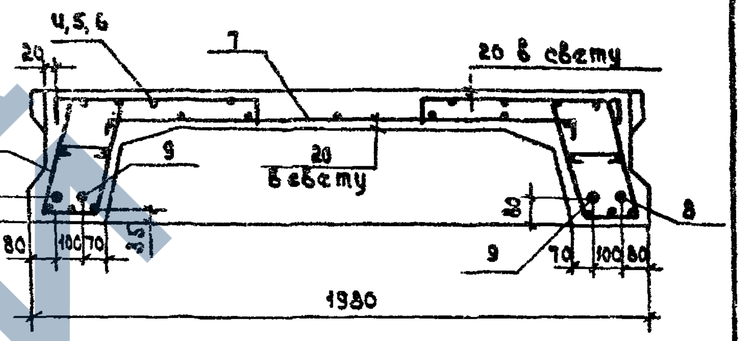

Наименование		Величина
Контролируемое усилие в пучке, т		44
Прочность бетона к моменту обжатия (передаточная прочность бетона), соответствующая классу.		В 27,5
Значение удлинения пучка при натяжении с двух сторон, мм	ПН1	19
	ПН2	13

Значение размеров в скобках соответствует расстоянию после вытяжки пучков.

Инв. № подл. | Подпись и дата | Взам. инв. №

Марка элемента	Изделия арматурные													Изделия закладные							Общий расход кг
	Арматура класса												Всего	Ар-ра класса			Прокат марки			Всего	
	А-I					А-III								А-II			ВСт3				
	ГОСТ 5781-82													ГОСТ 5781-82			ГОСТ 103-76				
	Вяз.пров	⌀8	⌀12	⌀16	Итого	⌀8	⌀10	⌀12	⌀20	⌀22	⌀25	Итого		⌀10	⌀12	Итого	⌀8		Итого		
1ПР6.1-00	—	56,9	3,5	—	60,4	18,3	2,3	—	40,5	75,0	—	136,1	196,5	—	—	—	—	—	—	—	196,5
-01	—	56,9			60,4								196,5								196,5
-02	0,5	60,9			64,9								201,0								201,0
1ПР6.2-00	—	57,6	3,5	—	61,1	18,3	2,3	5,2	40,5	75,0	—	141,3	202,4	—	—	—	—	—	—	—	202,4
-01	—	57,6			61,1								202,4								202,4
-02	0,5	61,6			65,6								206,9								206,9
1ПР6.3-00	—	57,6	3,5	—	61,1	18,3	2,3	—	40,5	75,0	—	136,1	197,2	4,6	0,7	5,3	6,4		6,4	11,7	208,9
-01	—	57,6			61,1								197,2								208,9
-02	0,5	61,6			65,6								201,7								213,4
2ПР6.1-00	—	68,8	—	8,0	76,8	3,6	86,0	—	—	40,2	216,4	346,2	423,0	—	—	—	—	—	—	—	423,0
-01	—	68,8			76,8								423,0								423,0
-02	1.0	74,3			83,3								429,5								429,5
2ПР6.2-00	—	70,3	—	8,0	78,3	3,6	86,0	11,2	—	40,2	216,4	357,4	435,7	—	—	—	—	—	—	—	435,7
-01	—	70,3			78,3								435,7								435,7
-02	1.0	75,7			84,7								442,1								442,1

Инв.№ подл. | Подпись и дата | Взам. инв.№

Нач.отд	Федоров		19.06.87
Гл.конст.	Лаптев		19.06.87
ГИП	Щербенков		19.06.87
Рук.гр.	Нахманович		30.03.87
Инж.	Божкова		24.03.87
Инж.	Иванова		25.03.87
Н.контр.	Ткаченко		19.06.87

3.503.1-75.5 100 РС

Плита пролетного строения 1ПР6; 2ПР6

Ведомость расхода стали

стадия	лист	листов
Р		1

Белгипродор

Копировал

Формат А3

Марка элемента	Изделия арматурные													Изделия закладные							Общий расход, кг
	Арматура класса													Ар-ра класса			Прокат марки				
	А-I						А-III							Всего	А-II			ВСт3			
	ГОСТ 5781-82*														ГОСТ 5781-82*			ГОСТ 103-76*				
	Вязальная проволока	⌀6	⌀12	⌀16	⌀22	Итого	⌀8	⌀10	⌀12	⌀20	⌀22	⌀25	Итого		⌀10	⌀12	Итого	δ8		Итого	
1ПР9.1-00	—	114,1	—	8,0	—	122,1	21,9	—	—	52,9	114,0	—	188,8	310,9	—	—	—	—	—	—	310,9
-01	—	114,1				122,1								310,9							310,9
-02	0,8	126,5				135,3								324,1							324,1
1ПР9.2-00		114,7	—	8,0	—	122,7	21,9	—	5,2	52,9	114,0	—	194,0	316,7	—	—	—	—	—	—	316,7
-01		114,7				123,7								316,7							316,7
-02	0,8	120,9				136,0								330,0							330,0
1ПР9.3-00	—	115,1	—	8,0	—	123,1	21,9	—	—	52,9	114,0	—	188,8	311,9	4,3	1,1	5,4	9,6	—	9,6	326,9
-01	—	115,1				123,1								311,9							326,9
-02	0,8	121,3				135,4								325,2							340,2
2ПР9.1-00	—	119,7	—	—	20,4	140,1	4,0	120,3	—	18,76	—	362,3	505,4	645,5	—	—	—	—	—	—	645,5
-01	—	119,7				140,1								645,5							645,5
-02	1,6	122,6				144,6								650,0							650,0
2ПР9.2-00	—	121,1	—	—	20,4	141,5	4,0	120,3	11,2	18,76	—	362,3	516,6	658,1	—	—	—	—	—	—	658,1
-01	—	121,1				141,5								658,1							658,1
-02	1,6	125,3				147,3								663,9							663,9

Нач. отд.	Федоров		01.12.87
Гл. констр.	Лаптев		12.06.87
ГИП	Щербенков		12.06.87
Рук. гр.	Нахманович		12.03.87
Инж.	Божкова		10.03.87
Инж.	Иванова		05.03.87
Н. контр.	Ткаченко		10.06.87

3.503.1-75.5 300 РС

Плита пролетного строения 1ПР9; 2ПР9

Ведомость расхода стали

Стадия	Лист	Листов
Р		1

Белгипродор

Копировал

Формат А3

Инв. № подл. | Подпись и дата | Взам. инв. №

Марка элемента	Напрягаемая арматура класса		Анкер 3.503-12 вып.19	Изделия арматурные											Изделия закладные							Общий расход кг
				Арматура класса											Ар-ра класса			Прокат марки				
				А-I					А-III					Всего	А-II			ВСт3			Всего	
				ГОСТ 5781-82*											ГОСТ 5781-82*			ГОСТ 103-76*				
	В II			Ø6	Ø8	Ø16	Ø22	Итого	Ø8	Ø10	Ø12	Ø20	Итого		Ø10	Ø12	Итого	δ8		Итого		
	ГОСТ 7348-81*																					
	Ø5																					
1ПРН 9.1 -00	75,4		4,04	4,0	102,9	8,0	—	114,9	23,0	33,1	—	—	56,1	250,4	—	—	—	—	—	—	—	250,4
-01					102,9			114,9						250,4								250,4
-02					112,8			124,8						260,3								260,3
1ПРН 9.2 -00	75,4		4,04	4,0	103,6	8,0	—	115,6	23,0	33,1	5,2	—	61,3	256,3	—	—	—	—	—	—	—	256,3
-01					103,6			115,6						258,3								258,3
-02					113,4			125,4						266,1								266,1
1ПРН 9.3 -00	75,4		4,04	4,0	104,0	8,0	—	116,0	23,0	33,1	—	—	56,1	251,5	6,84	1,1	8,0	9,6	—	9,6	17,6	269,1
-01					104,0			116,0						251,5								269,1
-02					113,9			125,9						261,4								279,0
2ПРН 9.1 -00	150,8		8,08	7,8	106,1	—	20,4	134,3	—	149,7	—	18,8	168,5	461,7	—	—	—	—	—	—	—	461,7
-01					106,1			134,3						461,7								461,7
-02					107,6			135,8						463,2								463,2
2ПРН 9.2 -00	150,8		8,08	7,8	107,5	—	20,4	135,7	—	149,7	11,2	18,8	179,7	474,3	—	—	—	—	—	—	—	474,3
-01					107,5			135,7						474,3								474,3
-02					109,4			137,1						476,2								476,2

Нач.отд.	Федоров		04.08.83
Гл.констр.	Лаптев		03.08.83
ГИП	Щербенков		10.08.83
Рук.гр.	Нахманович		30.03.83
Инж.	Павлова		03.02.83
Инж.	Божкова		02.03.83
Н.контр.	Ткаченко		10.08.83

3.503-75 .5 500 РС

Плита пролетного строения 1ПРН9 ; 2ПРН9.
Ведомость расхода стали.

Стадия	Лист	Листов
Р		1

Белгипродор

Инв.№ подл. | Подпись и дата | Взам.инв.№

Копировал Живаева

Формат А3