https://zavodjbi.com/

ГОСУДАРСТВЕННЫЙ КОМИТЕТ ПО ГРАЖДАНСКОМУ СТРОИТЕЛЬСТВУ И АРХИТЕКТУРЕ
ПРИ ГОССТРОЕ СССР

ТИПОВЫЕ КОНСТРУКЦИИ И ДЕТАЛИ ЗДАНИЙ И СООРУЖЕНИЙ

СЕРИЯ 1.132-1

ПАНЕЛИ НАРУЖНЫХ СТЕН

ЛЕГКОБЕТОННЫЕ ОДНОСЛОЙНЫЕ ОДНОРЯДНОЙ РАЗРЕЗКИ ДЛЯ КРУПНОПАНЕЛЬНЫХ ЖИЛЫХ ЗДАНИЙ С ШАГОМ ПОПЕРЕЧНЫХ СТЕН 2.4 - 3.6 И ВЫСОТОЙ ЭТАЖА 2.8 м

ВЫПУСК 1-11

ПАНЕЛИ ГРУППЫ НТ1 ТОЛЩИНОЙ 300 мм

11909 — 14
ЦЕНА 3-09

https://zavodjbi.com/

https://zavodjbi.com/

Центральный институт типовых проектов просит дать Ваши замечания и предложения по улучшению качества направляемого Вам проекта

ТИПОВОЙ ПРОЕКТ . . . . . .
(номер проекта)

Наименование проекта . . . . . .
. . . . . .
. . . . . .

Проектная организация-автор проекта . . . . . .

Замечания о недостатках в проекте (нерациональные объемно-планировочные и конструктивные решения, ошибки, опечатки, полиграфические дефекты и т.п.) и предложения по их устранению . . . . . .
. . . . . .

Подпись должностного лица наименование организации и ее адрес
. . . . . .
. . . . . .

ЦЕНТРАЛЬНЫЙ ИНСТИТУТ ТИПОВЫХ ПРОЕКТОВ ГОССТРОЯ СССР

Москва, Б-66, Спартаковская ул., 2а, корпус В
Сдано в печать 197 года
Заказ № 02031 Тира 4000 экз.

https://zavodjbi.com/

Гл. конструк отделения | Г. Бобынин | Гл. инженер проекта | Б. Смирнов | Согласовано Гл. инж. ин-та Гипростроймаш | Н. Гузенко

ГОСУДАРСТВЕННЫЙ КОМИТЕТ ПО ГРАЖДАНСКОМУ СТРОИТЕЛЬСТВУ И АРХИТЕКТУРЕ
ПРИ ГОССТРОЕ СССР

ТИПОВЫЕ КОНСТРУКЦИИ И ДЕТАЛИ ЗДАНИЙ И СООРУЖЕНИЙ

СЕРИЯ 1.132-1

ПАНЕЛИ НАРУЖНЫХ СТЕН

ЛЕГКОБЕТОННЫЕ ОДНОСЛОЙНЫЕ ОДНОРЯДНОЙ РАЗРЕЗКИ ДЛЯ КРУПНОПАНЕЛЬНЫХ ЖИЛЫХ ЗДАНИЙ С ШАГОМ ПОПЕРЕЧНЫХ СТЕН 2.4-3.6 И ВЫСОТОЙ ЭТАЖА 2.8 М

ВЫПУСК 1-11

ПАНЕЛИ ГРУППЫ НТ1 ТОЛЩИНОЙ 300 мм.

РАЗРАБОТАНЫ ЦНИИЭП ЖИЛИЩА ГОСУДАРСТВЕННОГО КОМИТЕТА ПО ГРАЖДАНСКОМУ СТРОИТЕЛЬСТВУ И АРХИТЕКТУРЕ ПРИ ГОССТРОЕ СССР ПРИ УЧАСТИИ ЦНИИСК им ВА Кучеренко

УТВЕРЖДЕНЫ И ВВЕДЕНЫ В ДЕЙСТВИЕ ГОСУДАРСТВЕННЫМ КОМИТЕТОМ ПО ГРАЖДАНСКОМУ СТРОИТЕЛЬСТВУ И АРХИТЕКТУРЕ ПРИ ГОССТРОЕ СССР С 5 АПРЕЛЯ 1972 г ПРИКАЗ N 5 ОТ 24 ЯНВАРЯ 1972 г

Наименование чертежей	№№ листов	№№ страниц
Содержание	Iс-2с	2,3
Пояснительная записка	Iп	4
Номенклатура изделий	2п-4п	5-7
Расчетные схемы панелей, схемы испытаний	5п-7п	8-I0
Фасады и схема армирования панелей НТI-44.29.3-I м НТI-44.29.3-Iл	I	II
Арматурный блок АБНТI-44-I	2	I2
Арматурный блок АБНТI-44-Iл	3	I3
Фасады и схема армирования панелей НТI-47.29.3-I и НТI-47.29.3-Iл	4	I4
Арматурный блок АБНТI-47-I	5	I5
Арматурный блок АБНТI-47-Iл	6	I6
Фасады и схема армирования панелей НТI-50.29.3-I и НТI-50.29.3-Iл	7	I7
Арматурный блок АБНТI-50-I	8	I8
Арматурный блок АБНТI-50-Iл	9	I9
Фасады и схема армирования панелей НТI-53.29.3-I и НТI-53.29.3-Iл	I0	20
Арматурный блок АБНТI-53-I	II	2I
Арматурный блок АБНТI-53-Iл	I2	22
Фасады и схема армирования панелей НТI-56.29.3-I и НТI-56.29.3-Iл	I3	23
Арматурный блок АБНТI-56-I	I4	24
Арматурный блок АБНТI-56-Iл	I5	25
Фасады и схема армирования панелей НТI-59.29.3-I и НТI-59.29.3-Iл	I6	26
Арматурный блок АБНТI-59-I	I7	27
Арматурный блок АБНТI-59-Iл	I8	28
Фасады и схема армирования панелей НТI-62.29.3-I и НТI-62.29.3-Iл	I9	29
Арматурный блок АБНТI-62-I	20	30
Арматурный блок АБНТI-I-62-Iл	2I	3I
Фасады и схема армирования панелей НТI-65.29.3-I и НТI-65.29.3-Iл	22	32
Арматурный блок АБНТI-65-I	23	33
Арматурный блок АБНТI-65-Iл	24	34
Фасады и схема армирования панелей НТI-68.29.3-I и НТI-68.29.3-Iл	25	35
Арматурный блок АБНТI-68-I	26	36
Арматурный блок АБНТI-68-Iл	27	37
Фасады и схема армирования панелей НТI-7I.29.3-I и НТI-7I.29.3-Iл	28	38
Арматурный блок АБНТI-7I-I	29	39
Арматурный блок АБНТI-7I-Iл	30	40
Фасады и схема армирования панелей НТI-44.27.3-Iб и НТI-44.27.3-Iбл	3I	4I
Арматурный блок АБНТI-44-Iб	32	42
Арматурный блок АБНТI-44-Iбл	33	43
Фасады и схема армирования панелей НТI-47.27.3-Iб и НТI-47.27.3-Iбл	34	44
Арматурный блок АБНТI-47-Iб	35	45
Арматурный блок АБНТI-47-Iбл	36	46
Фасады и схема армирования панелей НТI-50.27.3-Iб и НТI-50.27.3-Iбл	37	47
Арматурный блок АБНТI-50-Iб	38	48
Арматурный блок АБНТI-50-Iбл	39	49
Фасады и схема армирования панелей НТI-53.27.3-Iб и НТI-53.27.3-Iбл	40	50

Взамен

Проверил: Рук. группы — Шатинская

Разработ.: Рук. груп — Добрынин; Рук. груп — Шатинская; Ю Герман

ЦНИИЭП жилища

ТК 1971

Панели группы НТ1 толщиной 300 мм

Содержание

Серия 1.132-1 Выпуск 1-11 Лист 1с

11909-14 .3

Наименование чертежей	№№ листов	№№ стр.
Арматурный блок АБНТI-53-Iб	4I	5I
Арматурный блок АБНТI-53-Iбл	42	52
Фасады и схема армирования панелей НТI-56.27.3-Iб и НТI-56.27.3-Iбл	43	53
Арматурный блок АБНТI-56-Iб	44	54
Арматурный блок АБНТI-56-Iбл	45	55
Фасады и схема армирования панелей НТI-59.27.3-Iб и НТI-59.27.3-Iбл	46	56
Арматурный блок АБНТI-59-Iб	47	57
Арматурный блок АБНТI-59-Iбл	48	58
Фасады и схема армирования панелей НТI-62.27.3-Iб и НТI-62.27.3-Iбл	49	59
Арматурный блок АБНТI-62-Iб	50	60
Арматурный блок АБНТI-62-Iбл	5I	6I
Фасады и схема армирования панелей НТI-65.27.3-Iб и НТI-65.27.3-Iбл	52	62
Арматурный блок АБНТI-65-Iб	53	63
Арматурный блок АБНТI-65-Iбл	54	64
Фасады и схема армирования панелей НТI-68.27.3-Iб и НТI-68.27.3-Iбл	55	65
Арматурный блок АБНТI-68-Iб	56	66
Арматурный блок АБНТI-68-Iбл	57	67
Фасады и схема армирования панелей НТI-7I.27.3-Iб и НТI-7I.27.3-Iбл	58	68
Арматурный блок АБНТI-7I-Iб	59	69
Арматурный блок АБНТI-7I-Iбл	60	70
Фасады и схема армирования панелей НТI-44.27.3-2б и НТI-44.27.3-2бл	6I	7I
Арматурный блок АБНТI-44-2б	62	72
Арматурный блок АБНТI-44-2бл	63	73
Фасады и схема армирования панелей НТI-47.27.3-2б и НТI-47.27.3-2бл	64	74
Арматурный блок АБНТI-47-2б	65	75
Арматурный блок АБНТI-47-2бл	66	76
Фасады и схема армирования панелей НТI-50.27.3-2б и НТI-50.27.3-2бл	67	77
Арматурный блок АБНТI-50-2б	68	78
Арматурный блок АБНТI-50-2бл	69	79
Фасады и схема армирования панелей НТI-53.27.3-2б и НТI-53.27.3-2бл	70	80
Арматурный блок АБНТI-53-2б	7I	8I
Арматурный блок АБНТI-53-2бл	72	82
Фасады и схема армирования панелей НТI-56.27.3-2б и НТI-56.27.3-2бл	73	83
Арматурный блок АБНТI-56-2б	74	84
Арматурный блок АБНТI-56-2бл	75	85
Фасады и схема армирования панелей НТI-59.27.3-2б и НТI-59.27.3-2бл	76	86
Арматурный блок АБНТI-59-2б	77	87
Арматурный блок АБНТI-59-2бл	78	88
Фасады и схема армирования панелей НТI-62.27.3-2б и НТI-62.27.3-2бл	79	89
Арматурный блок АБНТI-62-2б	80	90
Арматурный блок АБНТI-62-2бл	8I	9I
Фасады и схема армирования панелей НТI-65.27.3-2б и НТI-65.27.3-2бл	82	92
Арматурный блок АБНТI-65-2б	83	93
Арматурный блок АБНТI-65-2бл	84	94
Фасады и схема армирования панелей НТI-68.27.3-2б и НТI-68.27.3-2бл	85	95
Арматурный блок АБНТI-68-2б	86	96
Арматурный блок АБНТI-68-2бл	87	97
Фасады и схема армирования панелей НТI-7I.27.3-2б и НТI-7I.27.3-2бл	88	98
Арматурный блок АБНТI-7I-2б	89	99
Арматурный блок АБНТI-7I-2бл	90	I00
Схема заполнения оконных и балконных проемов	9I	I0I

Взамен

Проверил: Рук. груп. — Шатинская; Рук. группы — Шатинская; Рук. группы — Юрман; Рук. группы — Шатинская

ЦНИИЭП жилища

ТК 1971	Панели группы НТ1 толщиной 300 мм	Серия 1.132-1	
	Содержание	Выпуск 1-11	Лист 2с

11909-14 4

Содержание выпуска

В альбоме серии I.132-I выпуск I-II представлены рабочие чертежи наружных стеновых панелей группы НТI толщиной 300 мм; альбомом следует пользоваться совместно с выпусками 0-I и 2-I настоящей серии.

В выпуске 0-I приведены опалубочные и арматурные детали, область применения и основные положения, принятые при разработке панелей, сведения по конструкции панелей, применяемым материалам и допускам, указания по маркировке, складированию, транспортированию и монтажу панелей.

В выпуске 2-I приведены арматурные изделия /сетки, каркасы и закладные детали/, указания по их изготовлению и маркировке.

Указания по применению при проектировании, изготовлении и строительстве

При использовании альбомов рабочих чертежей Каталога в проектах жилых зданий следует указать:

I. Вес и марку легкого бетона по прочности на сжатие и его объемный вес, устанавливаемые, соответственно, на основании статического и теплотехнического расчетов здания. Объемный вес должен указываться в спецификациях к проекту и оговариваться в заказных спецификациях, передаваемых заводу-изготовителю, а марка бетона по прочности, кроме того, проставляться несмываемой краской на изделиях рядом с маркой изделия. В проектах может быть дано указание, что на изделиях проставляется только марка "75" или выше, имея в виду, что в остальных случаях, когда это особо не оговорено, изделия должны изготовляться из бетона марки "50".

2. Характер отделки фасадной поверхности панелей, что особо оговаривается при заказе панелей на заводе-изготовителе.

3. Необходимость исключения анкерных выпусков АНаI и АНа3 по верхнему поясу панелей для 5-этажных зданий, имея в виду, что в Каталоге разработаны чертежи панелей для 9-этажных зданий.

4. Все панели, в соответствии с объемным весом примененных материалов. В таблицах характеристик панелей каталога приведены объемные веса легких бетонов в высушенном до постоянного веса состоянии.

Веса панелей определены с учетом коэффициента I,08 к объемному весу легкого бетона, учитывающего его влажность; фактурный слой принят с объемным весом 2000 кг/м^3; учтены веса арматуры и в столярных изделий.

5. Марки строповочных петель, в случае их замены, имея в виду, что в рабочих чертежах каталога петли подобраны и размещены исходя из следующих условий:

а/ вес изделий принят для случая применения легкого бетона с объемным весом II00 кг/м^3 /в высушенном до постоянного веса состоянии/;

б/ в панелях с двумя петлями принято, что на каждую из петель приходится половина веса; петли подобраны с незначительным запасом; компенсирующим несимметричность изделия;

в/ в панелях с четырьмя петлями принято, что усилия, действующие на петли в каждой паре - одинаковы, а равнодействующие усилия каждой пары петель обратно пропорциональны расстояниям их от центра тяжести панели; разность в расстояниях между петлями в каждой паре допускается компенсировать за счет незначительного уклона строп /не более I5%; диаметр петель принят по максимальному усилию.

При применении траверс, не обеспечивающих приведенные выше условия, необходим перерасчет петель.

При разработке проектов допускается:

I. Изменять длину верхнего и нижнего гребней в зависимости от размеров балконов или лоджий, а также от положения панели в стене здания, например, при размещении балконов или лоджии, начиная со второго этажа, панели первого этажа должны делаться без верхнего гребня на длину балкона или лоджии; при этом армирование перемычек над оконными проемами на участках, где исключен гребень, должно быть скорректировано с учетом увеличения нагрузки на перемычку.

2. Изменять в отдельных случаях положение балконных проемов в плане в пределах, допускаемых несущей способностью простенков.

3. Применять оконные или балконные блоки, не предусмотренные в рабочих чертежах Каталога, если это оправдано архитектурными или иными соображениями /при этом необходимым условием является проверка расчетом перемычки и простенков панели/. Применение индивидуальных столярных изделий должно быть согласовано с утверждающей инстанцией при рассмотрении технического проекта.

4. Изменять количество и положение закладных деталей для крепления ограждений балконов или лоджий.

Изменения и дополнения к рабочим чертежам Каталога приводятся в пояснительной записке к проекту и, в случае необходимости, на специальных схематических чертежах панелей с приложением измененных спецификаций арматурных изделий и выборок стали.

ТК 1971	Панели группы НТ1, толщиной 300 мм	Серия 1.132-1	
	Пояснительная записка	Выпуск I-II	Лист 1П

Взамен | Проверил Мшатинский | Рук. груп. Бабынин | Н.контр. Юсинов | Гл. инж. пр. | Рук. груп. Шатинский | Рук. груп. Юг.Герман | Площадка

Марка изделия	Эскиз изделия	Габариты изделий мм: длина ℓ	высота h	толщина d	Марка легкого бетона	Объем легкого бетона, $м^3$	Объем фактурного слоя, $м^3$	Расход стали, кг	Вес изделия при легком бетоне с объемным весом 900 - 1300 кг/$м^3$	Расход на 1 $м^2$ изделия: легкого бетона $м^3$	декоративного бетона фактурного слоя $м^3$	стали, кг	№№ листов альбома
НТ1-44.29.3-1	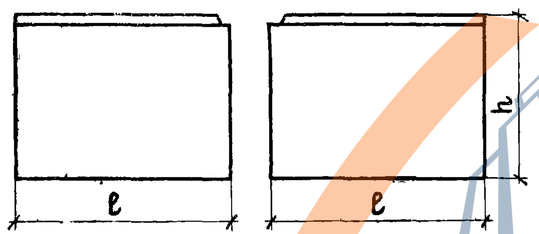	4395	2900	300	50/75	3.13	0.319	44.16	3750 - 5100	0.246	0.025	3.73	1.2
НТ1-44.29.3-1А.		4395				3.13	0.319	44.16	3750 - 5100	0.246	0.025	3.73	1.3
НТ1-47.29.3-1		4695				3.35	0.294	44.97	4050 - 5500	0.246	0.025	3.56	4.5
НТ1-47.29.3-1А		4695				3.35	0.294	44.97	4050 - 5500	0.246	0.025	3.56	4.6
НТ1-50.29.3-1		4995				3.58	0.362	47.81	4300 - 5850	0.247	0.025	3.33	7.8
НТ1-50.29.3-1А		4995				3.58	0.362	47.81	4300 - 5850	0.247	0.025	3.33	7.9
НТ1-53.29.3-1		5295				3.84	0.384	48.61	4550 - 6200	0.248	0.025	3.17	10.11
НТ1-53.29.3-1А		5295				3.84	0.384	48.61	4550 - 6200	0.248	0.025	3.17	10.12
НТ1-56.29.3-1		5595				4.025	0.406	50.91	4850 - 6600	0.248	0.025	3.14	13.14
НТ1-56.29.3-1А		5595				4.025	0.406	50.91	4850 - 6600	0.248	0.025	3.14	13.15
НТ1-59.29.3-1		5895				4.25	0.43	54.52	5100 - 6950	0.25	0.025	3.19	16.17
НТ1-59.29.3-1А		5895				4.25	0.43	54.52	5100 - 6950	0.25	0.025	3.19	16.18
НТ1-62.29.3-1		6195				4.47	0.45	51.17	5350 - 6800	0.25	0.025	2.86	19.20
НТ1-62.29.3-1А		6195				4.47	0.45	51.17	5350 - 6800	0.25	0.025	2.86	19.21
НТ1-65.29.3-1		6495				4.70	0.47	57.64	5550 - 7050	0.25	0.025	3.05	22.23
НТ1-65.29.3-1А		6495				4.70	0.47	57.64	5550 - 7050	0.25	0.025	3.05	22.24
НТ1-68.29.3-1		6795				4.92	0.49	57.71	5850 - 7450	0.25	0.025	2.93	25.26
НТ1-68.29.3-1А		6795				4.92	0.49	57.71	5850 - 7450	0.25	0.025	2.93	25.27
НТ1-71.29.3-1		7095				5.14	0.52	57.51	6100 - 7300	[illegible]	0.025	2.80	28.29
НТ1-71.29.3-1А		7095				5.14	0.52	57.51	6100 - 7300	0.25	0.025	2.80	28.30

Взамен

Проверил: М. Шатинская

Рук. гр.: Ю. Терман

Гл. инж. пр.: Л. Дарыпин

Гл. инж. пр.: [illegible]

Рук. гр.: [illegible]

ЦНИИЭП жилища

ТК 1971

Панели группы [illegible] толщиной 300 мм

Номенклатура изделий

Серия 1.132-1

Выпуск 1-1[illegible]

Лист 2Б

Марка изделия	Эскиз изделия	Габариты изделия мм: Длина ℓ	Высота h	Толщина d	Марка легкого бетона	Объем легкого бетона, $м^3$	Объем фактурного слоя, $м^3$	Расход стали, кг	Вес изделия при легком бетоне с объемным весом 900 - 1300 $кг/м^3$	Расход на 1 $м^2$ изделия: легкого бетона $м^3$	декоративного бетона фактурного слоя $м^3$	стали, кг	№№ листов альбома
НТ1-44.27.3-1б		4395				2.18	0.25	52.70	2900 - 3800	0.24	0.028	5.81	31.32
НТ1-44.27.3-1б.л.		4395				2.18	0.25	52.70	2900 - 3800	0.24	0.028	5.81	31.33
НТ1-47.27.3-1б		4695				2.40	0.27	53.50	3150 - 4200	0.24	0.028	5.41	34.35
НТ1-47.27.3-1б.л.		4695				2.40	0.27	53.50	3150 - 4200	0.24	0.028	5.41	34.36
НТ1-50.27.3-1б		4995				2.61	0.29	57.28	3400 - 4550	0.25	0.027	5.33	37.38
НТ1-50.27.3-1б.л.		4995				2.61	0.29	57.28	3400 - 4550	0.25	0.027	5.33	37.39
НТ1-53.27.3-1б		5295				2.83	0.31	58.83	3650 - 4900	0.25	0.027	5.22	40.41
НТ1-53.27.3-1б.л.		5295				2.83	0.31	58.83	3650 - 4900	0.25	0.027	5.22	40.42
НТ1-56.27.3-1б		5595				3.05	0.33	60.37	3900 - 5200	0.25	0.027	4.91	43.44
НТ1-56.27.3-1б.л.		5595				3.05	0.33	60.37	3900 - 5200	0.25	0.027	4.91	43.45
НТ1-59.27.3-1б		5895				3.27	0.35	61.84	4150 - 5550	0.25	0.027	4.73	46.47
НТ1-59.27.3-1б.л.		5895	2650	300	50/75	3.27	0.35	61.84	4150 - 5550	0.25	0.027	4.73	46.48
НТ1-62.27.3-1б		6195				3.48	0.37	63.80	4400 - 5900	0.25	0.027	4.58	49.50
НТ1-62.27.3-1б.л.		6195				3.48	0.37	63.80	4400 - 5900	0.25	0.027	4.58	49.51
НТ1-65.27.3-1б		6495				3.70	0.39	68.21	4650 - 6250	0.25	0.027	4.64	52.53
НТ1-65.27.3-1б.л.		6495				3.70	0.39	68.21	4650 - 6250	0.25	0.027	4.64	52.54
НТ1-68.27.3-1б		6795				3.92	0.41	70.44	4900 - 6600	0.26	0.027	4.55	55.56
НТ1-68.27.3-1б.л.		6795				3.92	0.41	70.44	4900 - 6600	0.26	0.027	4.55	55.57
НТ1-71.27.3-1б		7095				4.14	0.43	70.13	5950 - 8050	0.26	0.027	4.31	58.59
НТ1-71.27.3-1б.л.		7095				4.14	0.43	70.13	5950 - 8050	0.26	0.027	4.31	58.60

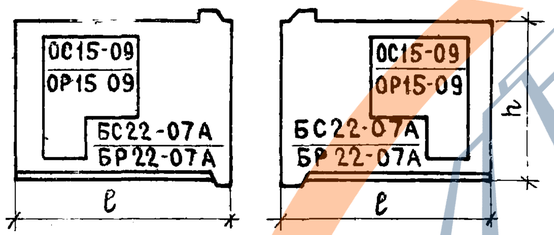

Инвен №
Взамен
Проверил
Гл. инж. отд. Н. Росинский
Гл. инж. пр. Г. Бабынин
Гл. инж. пр. Ю. Герман
Рук. группы М. Шатинский
Рук. группы М. Шатинский

Панели группы НТ1 толщиной 300 мм

Номенклатура

Серия 1.132-1
Выпуск 1-11
Лист 30

https://zavodjbi.com/

Марка изделия	Эскиз изделия	Габариты изделий мм: Длина l	Высота h	Толщина d	Марка легкого бетона	Объем легкого бетона, м³	Объем фактурного слоя, м³	Расход стали, кг	Вес изделия при легком бетоне с объемным весом 900-1300 кг/м³	Расход на 1 м² изделия: Легкого бетона м³	Декоративного бетона фактурного слоя м³	Стали, кг	№№ листов альбома
НТ1-44.27.3-2б		4395				2.01	0.24	58.42	2750 - 3600	0.24	0.028	5.05	61.62
НТ1-44.27.3-2б.л.		4395				2.01	0.24	58.42	2750 - 3600	0.24	0.028	5.05	61.63
НТ1-47 27.3-2б		4695				2.22	0.26	60.33	3070 - 3950	0.24	0.028	4.86	64.65
НТ1-47.27.3-2б.л.		4695				2.22	0.26	60.33	3070 - 3950	0.24	0.028	4.86	64.66
НТ1-50.27.3-2б		4995				2.44	0.28	66.12	3250 - 4300	0.25	0.028	5.02	67.68
НТ1-50-27.3-2б.л		4995				2.44	0.28	66.12	3250 - 4300	0.25	0.028	5.02	67.69
НТ1-53.27.3-2б		5295				2.66	0.30	64.85	3500 - 4650	0.25	0.028	4.63	70.71
НТ1-53.27.3-2б.л		5295				2.66	0.30	64.85	3500 4650	0.25	0.028	4.63	70.72
НТ1-56.27.3-2б		5595				2.88	0.32	70.99	3750 - 5000	0.25	0.028	4.33	73.74
НТ1-56 27.3-2б.л		5595				2.88	0.32	70.99	3750 - 5000	0.25	0.028	4.33	73.75
НТ1-59.27.3-2б		5895	2650	300	50/75	3.10	0.34	68.47	4000 - 5350	0.25	0.027	4.60	76.77
НТ1-59.27.3-2б.л.		5895				3.10	0.34	68.47	4000 - 5350	0.25	0.027	4 60	76.78
НТ1-62.27.3-2б		6195				3.31	0.36	71.34	4250 - 5700	0.25	0.027	4.26	79.80
НТ1-62.27.3-2б.л.		6195				3.31	0.36	71.34	4250 - 5700	0.25	0.027	4.26	79.81
НТ1-65.27.3-2б		6495				3.53	0.38	76.75	4500 - 6050	0.26	0.027	5.51	82.83
НТ1-65.27.3-2б.л.		6495				3.53	0.38	76.75	4500 - 6050	0.26	0.027	5.51	82.84
НТ1-68.27.3-2б		6795				3.75	0.40	77.15	4750 - 6350	0.26	0.027	4.29	85.86
НТ1-68.27.3-2б.л		6795				3.75	0.40	77.15	4750 - 6350	0.26	0.027	4.29	85.87
НТ1-71.27.3-2б		7095				3.97	0.42	80.62	5050 - 6750	0.26	0.027	4.30	88.89
НТ1-71.27.3-2б.л.		7095				3.97	0.42	80.62	5050 - 6750	0.26	0.027	4.30	88.90

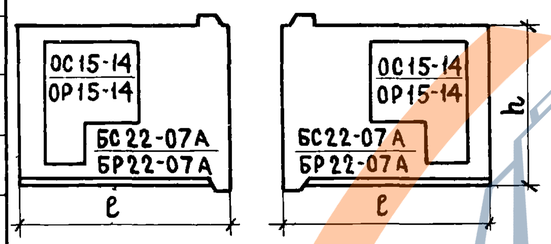

Взамен №

Проверил: М. Шатинская

Рук. группы: Ю. Герман

Гл. инж. пр.: Ю. Бабынин

Рук. группы: М. Шатинская

Гл. инж. пр.

ЦНИИЭП жилища

ТК 1971

Панели группы НТ1, толщиной 300 мм

Номенклатура изделий

Серия 1.132-1

Выпуск 1-11 | Лист 4п

11909-14 8

Схема приложения расчетных нагрузок на панель

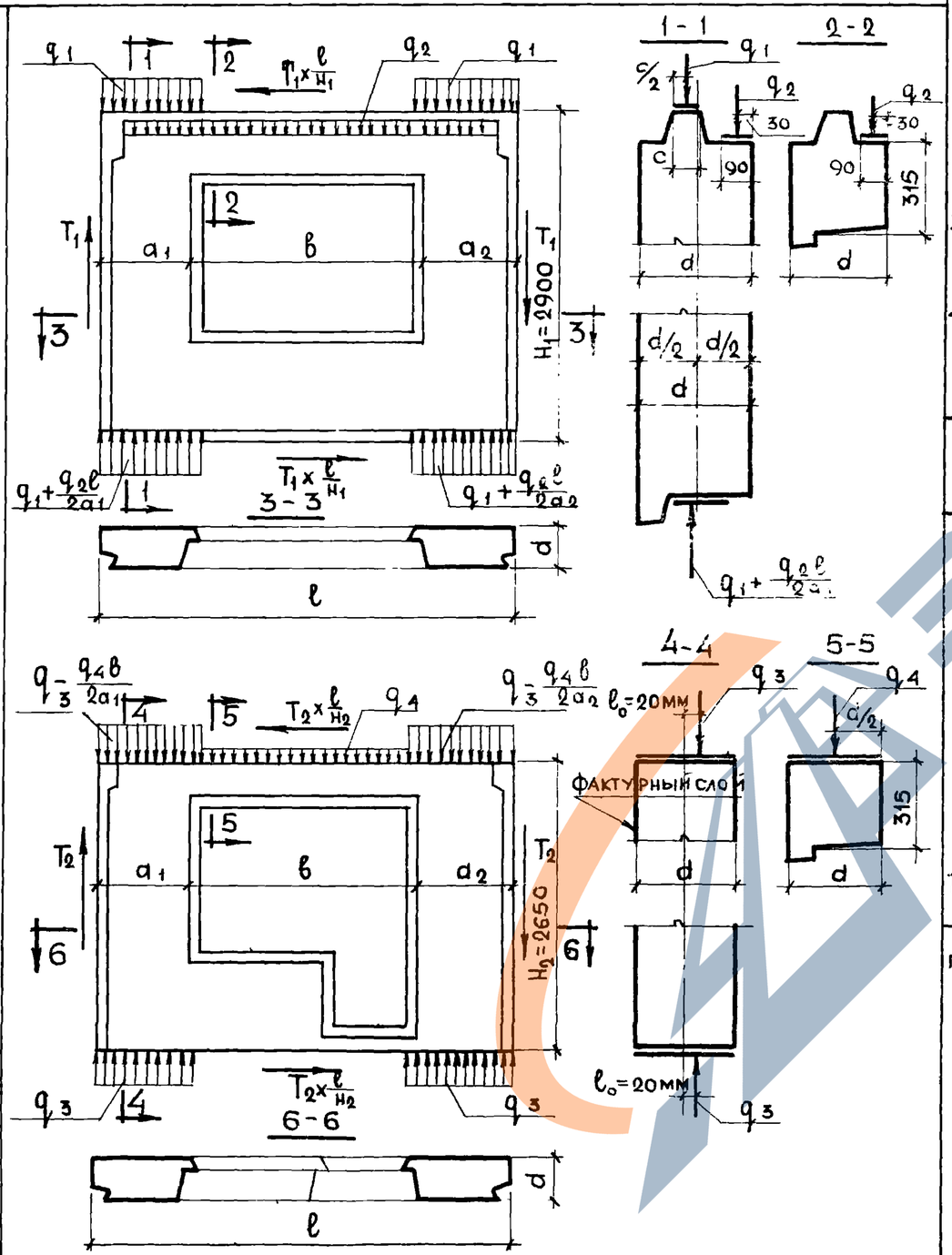

1. Расчет панелей выполнен:
   а) на вертикальные равномерно-распределенные нагрузки, приложенные:
      - для панелей с верхним "гребнем" по верху "гребня" над простенком (q_1) и по перемычке (q_2); для среднего сечения (q_3) при $e_0 = 20$ мм,
      - для панелей без "гребня" по верху панели над простенком с учетом случайного эксцентриситета $e_0 = 20$ мм (q_3) и по перемычке (q_4)
   б) на сдвигающие силы, приложенные к торцевым граням панели T_1 и T_2.
2. В случае другого соотношения нагрузок или приложения их с эксцентриситетами, отличающимися от принятых в расчетных схемах, панели должны быть проверены расчетом.
3. Для панелей без „гребня" несущая способность определена для среднего сечения Проверка прочности опорных сечений должна проводиться при привязке с учетом фактического приложения нагрузок и марок раствором.
4. Расчеты прочности выполнены по Указаниям по проектированию конструкций крупнопанельных жилых домов СН321-65.

Значение расчетных нагрузок

Нагрузки		Марка бетона 50	Марка бетона 75
q_1 – в т/п. м		7.80	11.50
q_2 – в т/п. м	при в = 1.51 м	1.00	1.00
	при в = 2.11 м	0.90	0.90
q_3 – в т/п. м		41.70	63.00
q_4 – в т/п. м	при в = 1.61 м	2.00	2.00
	при в = 2.11 м	1.90	1.90
T_1 – в т	при в = 1.51 м	3.00	4.00
	при в = 2.11 м	2.00	2.50
T_2 в т	при в = 1.61 м	0.60	0.80
	при в = 2.11 м	0.50	0.65

Примечание:
1. В таблице значение нагрузки q_1 приведено без учета возможных местных ослаблений сечения верхнего гребня
2. Значения нагрузок q_2 и q_4 даны без учета собственного веса перемычки
3. В величину q_3 входит нагрузка q_4 с половины длины панели и вес перемычки Для панелей с верхним „гребнем" значения q_3 при $e_0 = 20$ мм для простенков те же, что и для панелей без верхнего „гребня".

ТК 1971	Панели группы НТ1, одноэтажные, толщиной 300 мм	Серия 1.132-1
	Расчетные схемы панелей	Выпуск 1-11, Лист 5 П

ЦНИИЭП жилища

Инвент № | Взамен

Проверил: Гл. инж. пр. Гбабынин

Гл. ин. отд. Н. Росинский; Гл. инж. пр. Г. Бабынин; Рук. лаб. В. Лишак; Рук. груп. Н. Драгнаев

11909-14 9

ЗАВОД ЖБИ

Схема загружения перемычки	Длина перемычки в мм	Толщина панели d мм	Проверка прочности при испытании — Вид разрушения: Текучесть продольной растянутой арматуры. Раздробление бетона сжатой зоны одновременно с текучестью продольной растянутой арматуры: q' полн.-суммарная контрольная разрушающая нагрузка включающая собственный вес перемычки, кг/пм	q' доп. дополнит. прикладываемая контрольная нагрузка за вычетом собственного веса перемычки, кг/пм	Максимальное допускаемое отклонение действительной разрушающей нагрузки от контрольной, кг/пм	Разрыв продольной арматуры. Раздробление бетона сжатой зоны или разрушение по косым трещинам до достижения текучести продольн. растянутой ар-ры: q' полн.-суммарная контрольная разрушающая нагрузка включающая собственный вес перемычки, кг/пм	q' доп.-дополнит. прикладываем контрольная нагрузка за вычетом собственного веса перемычки, кг/пм	Максимальное допускаемое отклонение действительной разрушающей нагрузки от контрольной, кг/пм	Проверка раскрытия трещины: q доп.-дополнит. контрольная нагрузка за вычетом собственного веса перемычки, кг/п.м	Контрольная ширина раскрытия трещин, мм
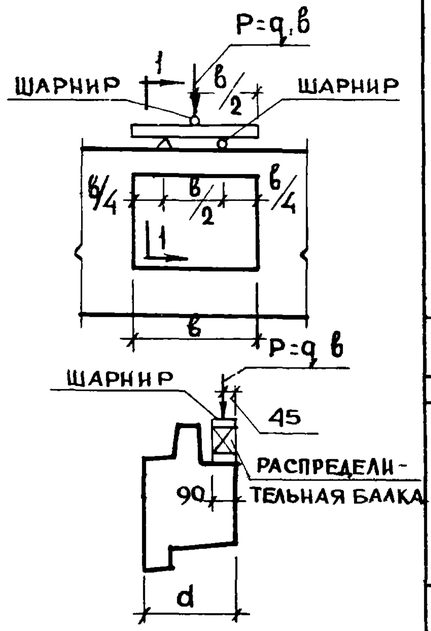 1-1	1510	300	1545	1400	230	1745	1600	260	840	0.2
	2110	300	1405	1260	210	1585	1440	235	770	0.2
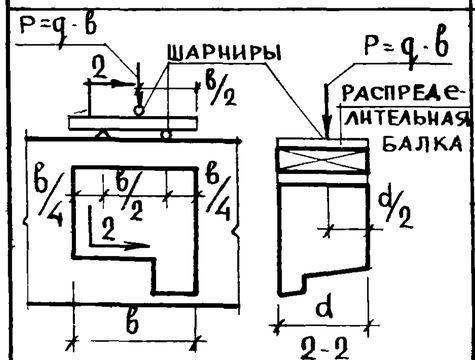 2-2	1610	300	2945	2800	445	3345	320	500	1800	0.2
	2110	300	2805	2660	420	3185	3040	475	1600	0.2

Примечания:

1. Испытания перемычек производить в соответствии с ГОСТ 8829-66
2. Контрольные нагрузки включают вес загрузочных устройств
3. Если разрушение произошло при нагрузках меньше контрольных и отклонения их не превосходят указанные максимальные величины, требуется повторное испытание /см. п. 3.2.2. ГОСТ 8829-66/
4. Изделие признается годным, если измеренная ширина раскрытия трещин, превышает контрольную величину не более чем на 50% /см. п. 3.4.3 ГОСТ 8829-66/.
5. Если после разрушения перемычки, испытанной на изгиб, простенки и гребень на участках простенков панели не разрушились, то допускается повторное испытание той же панели для проверки прочности простенков и верхнего гребня по схемам 1,2 на листе

ТК 1971	Панели группы НТ1, одношаговые, толщиной 300 мм. Схемы испытаний панелей	Серия 1.132-1; Выпуск 1-11; Лист 6 п

ЦНИИЭП жилища. Рук. АДБ. Рук. группы. Гл. инж. пр. В. Лишак. Н. Дратилев. Г. Бабынин. Проверил.

11909-14 10

Схемы загружения простенков

Схема 1

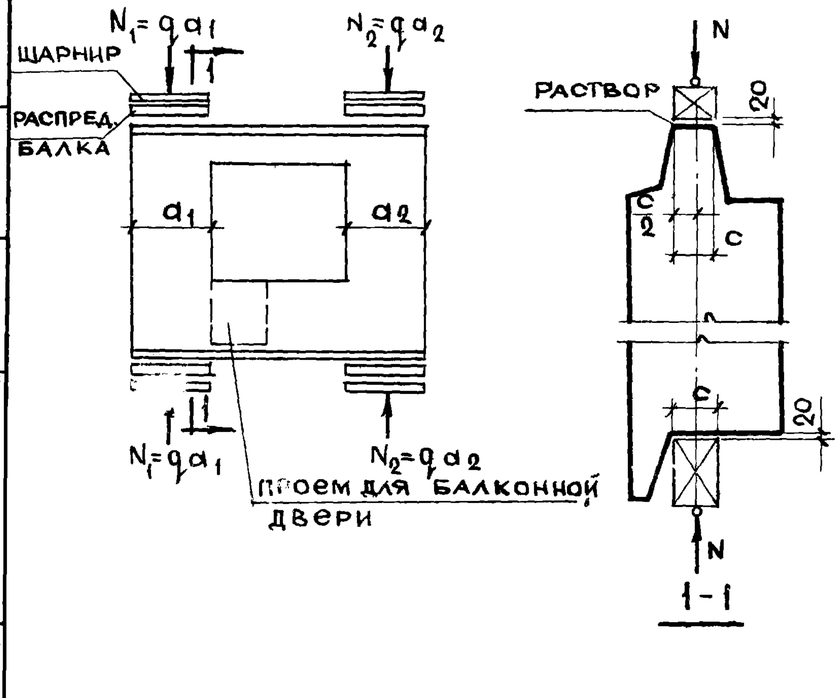

Схема 2

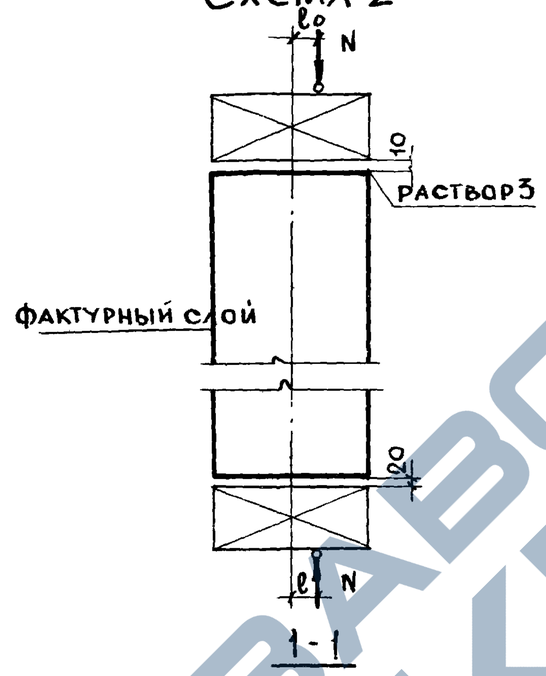

Марка бетона	Толщина панели	Эксцентриситет e_0		Проверка прочности при испытании. Вид разрушения: Раздробление или раскалывание бетона от сжатия, раскрытие трещин на величину 1 мм и более					
				q – суммарная контрольная разрушающая нагрузка, включающая собственный вес простенка		$q_{доп}$ – дополнительная контрольная нагрузка за вычетом собственного веса простенка		максимальное допускаемое отклонение действительной разрушающей нагрузки от контрольной	
	мм	мм		т/пм		т/пм		т/пм	
		Схема загружения 1	Схема загружения 2	Схема загружения 1	Схема загружения 2	Схема загружения 1	Схема загружения 2	Схема загружения 1	Схема загружения 2
50	300	0.0	20.0	12.4	66.4	12.4	64.5	1.8	10.0
75	00	0.0	20.0	18.5	100.0	18.5	99.0	2.7	15.0

Примечания:

1. Испытание панелей производить в соответствии с ГОСТ 8829-66.
2. Контрольная нагрузка включает вес загрузочных устройств.
3. Контрольные разрушающие нагрузки, приведенные в таблице, определены для панелей, в которых прочность бетона достигла проектной марки
4. Если разрушение произошло при нагрузке меньше контрольной, и отклонения их не превосходят указанных максимальных величин, требуется повторное испытание (по указаниям п. 3.2.2 ГОСТа 8829-66)
5. Испытания панелей с верхним гребнем производятся по двум приведенным схемам
   Панели без верхнего гребня испытываются по схеме №2
6. В таблице приведены нагрузки на 1 п м простенка
   Полная нагрузка на простенок определяется по формуле $N = q \cdot a$, где „a" – ширина простенка
   Собственный вес простенка определен при объемном весе легкого бетона $\gamma = 1100$ кг/м^3 и фактурного слоя $\gamma = 2000$ кг/м^3
7. Прочность раствора в швах при испытании должна быть не менее 50% марки бетона панели
8. Перед испытанием местные ослабления гребня в зоне петли торцевых граней и среднего простенка панелей должны быть заполнены бетоном до полного восстановления сечения гребня и толщины панели Марка бетона к моменту испытания должно быть не ниже марки бетона панели
9. Для испытания простенков панелей с гребнями по схеме 2 необходимо предварительно обетонить гребни верха и низа панели бетоном марки „200" с армированием
   К моменту испытания бетон должен иметь прочность не менее марки бетона испытываемой панели.

ТК 1971	Панели группы НТ1, одношаговые, толщиной Схемы испытаний панелей	Серия 1.132-1 Выпуск 1-11, Лист 7П

Взамен | Проверил Гдабынин | Проверил Гл инж пр | Гл инж пр | Гл инж отд | Гл инж ЦНИИЭП жилища | Руководитель Гр Бабынин | Инж В Лишак | Инж Н Драгилев

НТ1-44.29.30-1 ФАСАД

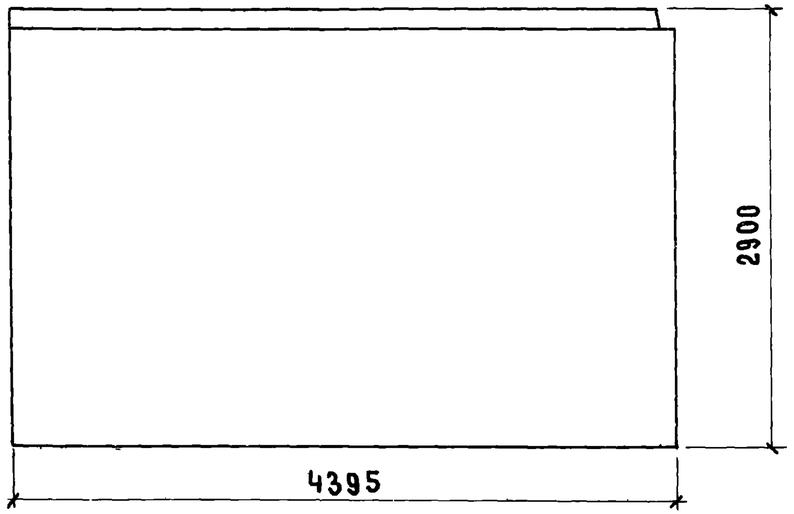

НТ1-44.29.30-1 л. СХЕМА ФАСАДА

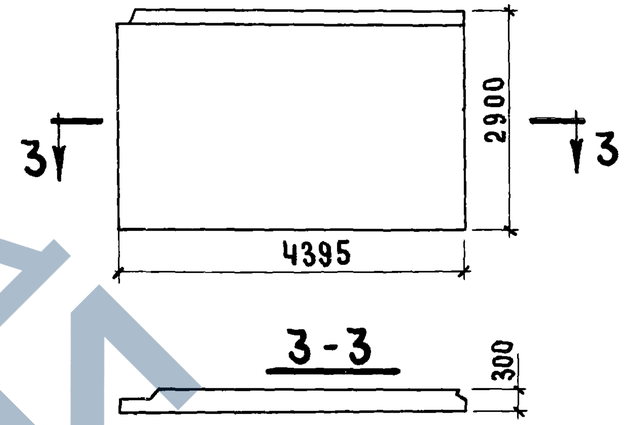

Вид с внутренней стороны

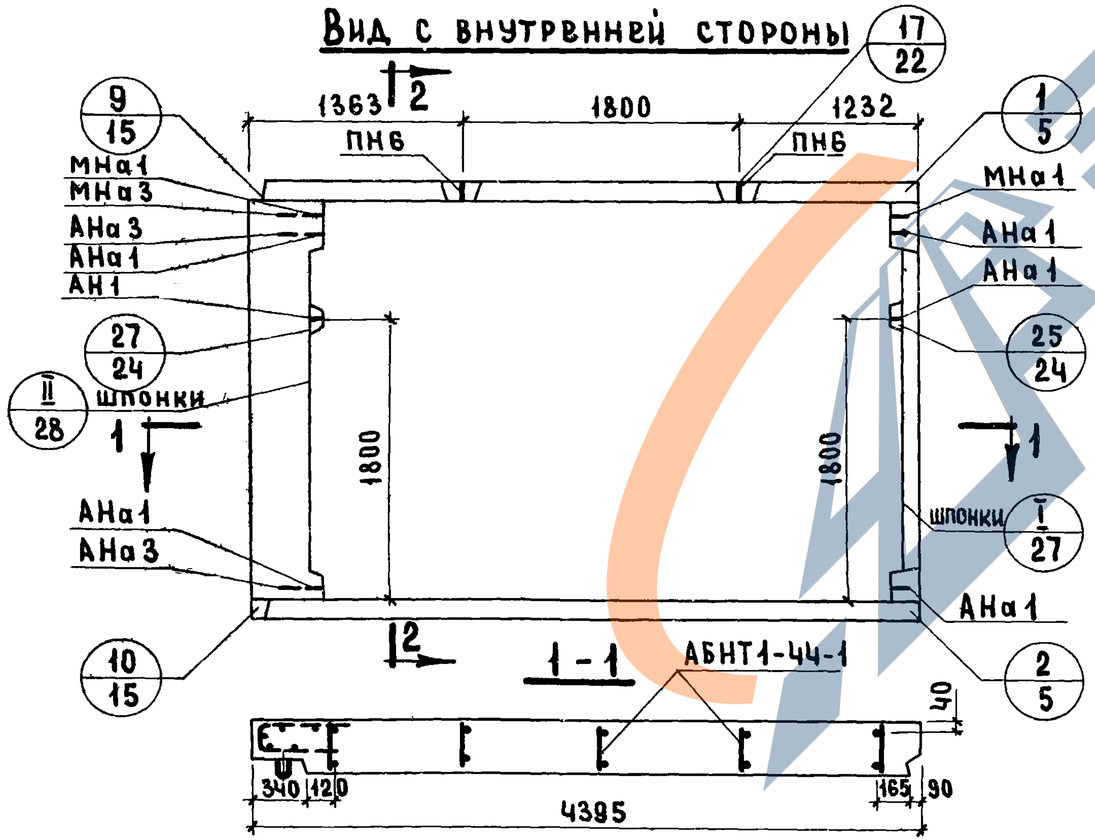

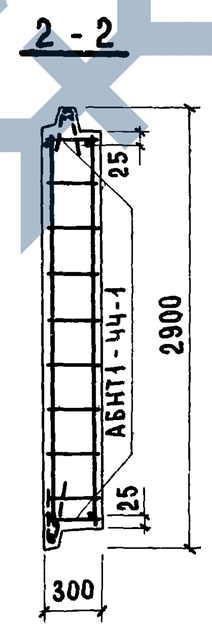

Характеристика изделия

Объем легкого бетона		м³	3.13
Тоже на 1 м² изделия		м³	0.246
Объем фактурного слоя		м³	0.319
Тоже на 1 м² изделия		м³	0.025
Вес при легком бетоне с объемным весом	900	кг	3750
	1000	кг	4100
	1100	кг	4450
	1200	кг	4750
	1300	кг	5100
Площадь панели		м²	12.745

Примечания:

1. Арматурный блок см. лист N 2, 3
2. Детали опалубки и армирования см. выпуск 0-1 „Общие материалы и унифицированные детали панелей толщиной 300 мм."

ТК	Панель группы НТ1, толщиной 300 мм	Серия 1.132-1	
1971	Фасады и схема армирования панелей Н1-44.29.30-1 и НТ1-44.29.30-1 л	Выпуск 1-11	Лист 1

ЦНИИЭП жилища

Взамен | Н. Гайсинский | Гл. технолог | М. Шатинская | Проверил | Рук. гр. | М. Шатинская | Рук. груп.

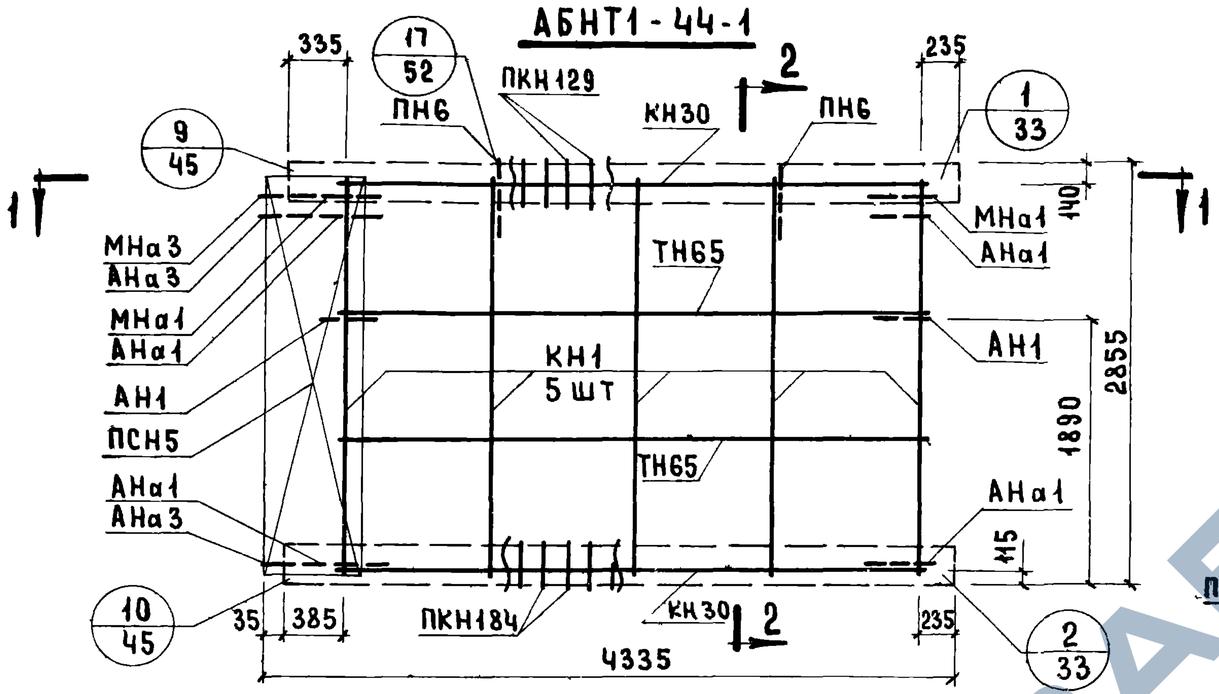

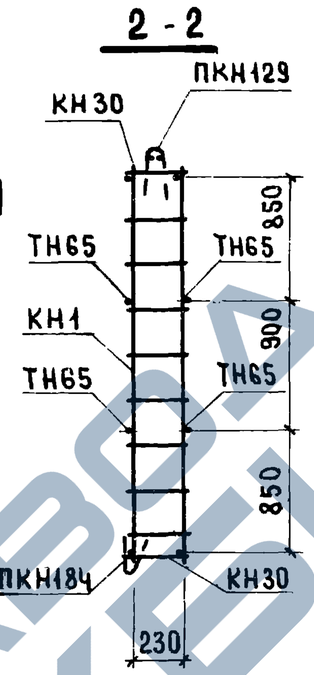

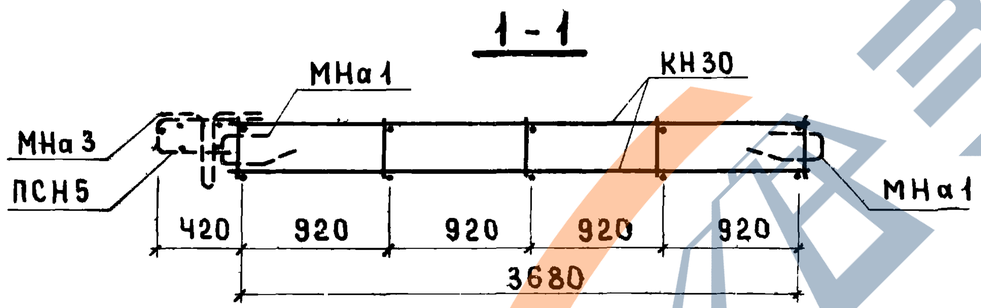

Спецификация арматурных и закладных деталей на блок

Марка детали	К-во шт	№ листа	№ альбома
КН1	5	1	Выпуск 2-1
КН30	2	4	
ПКН129	1	17	
ПКН184	1	22	
ТН65	4	37	
ПСН5	1	30	
ПН6	2	31	
АН1	2	32	
АНа1	4	32	
АНа3	2	32	
МНа1	2	34	
МНа3	1	34	

Выборка стали на изделие

Класс или марка стали	А-III		А-I		В-I		ВСт.3кп	На изделие кг			На 1м² изделия кг		
Диаметр или профиль	⌀6	⌀8	⌀12	⌀18	⌀4	⌀5	-30×6	Армат. дет.	Закл. дет.	Всего	Армат. детал.	Закл. детал.	Всего
Длина м	14.88	26.40	12.29	4.00	88.09	17.40	0.15						
Вес кг	3.303	10.43	10.91	8.00	8.64	2.68	0.21	40.99	3.17	44.16	3.48	0.25	3.73

Примечания:

1. Прерывистой линией показаны детали, фиксируемые в проектное положение после установки арматурного блока в форму.
2. Детали арматурного блока см. выпуск 0-1 „Общие материалы и унифицированные детали панелей толщиной 300 мм."

ТК	Панели группы НТ1, толщиной 300 мм.	Серия 1.132-1
1971	Арматурный блок АБНТ1-44-1	Выпуск 1-11 / Лист 2

ЦНИИЭП жилища

Согласовано

Инвент. № / Взамен

Проверил Шатинская

Нач. отд. В. Шлихин; Гл. инж. отд. Н. Росинский; Гл. инж. пр. Г. Бабынин; Рук. груп. М. Шатинская; Рук. груп. Ю. Герман

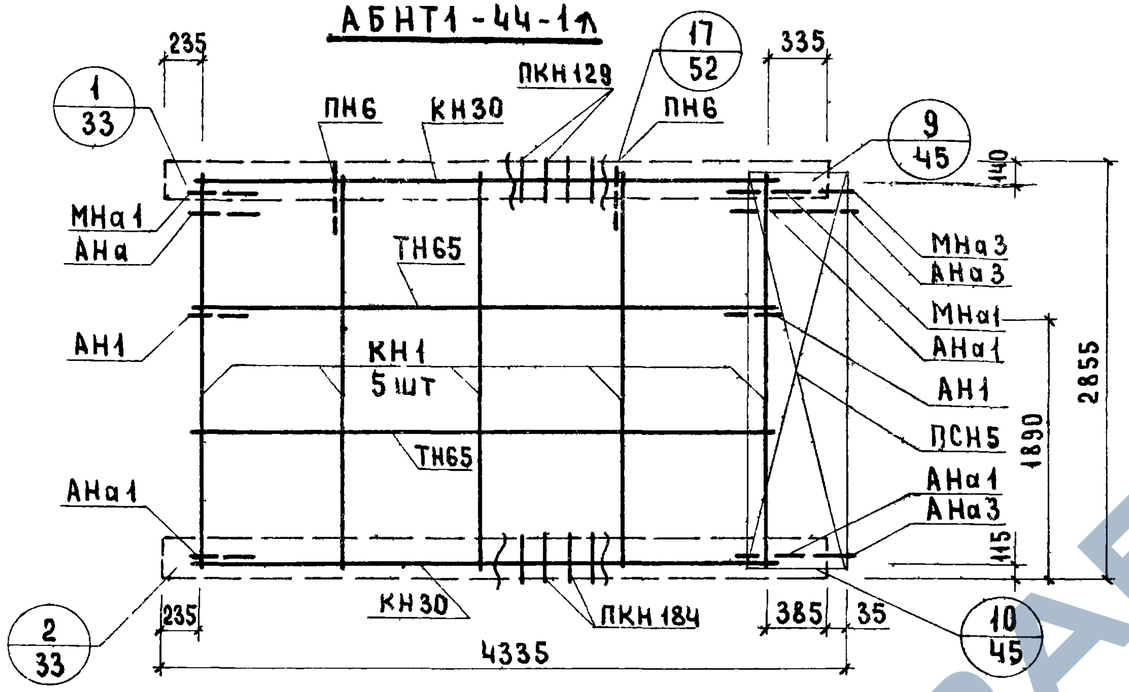

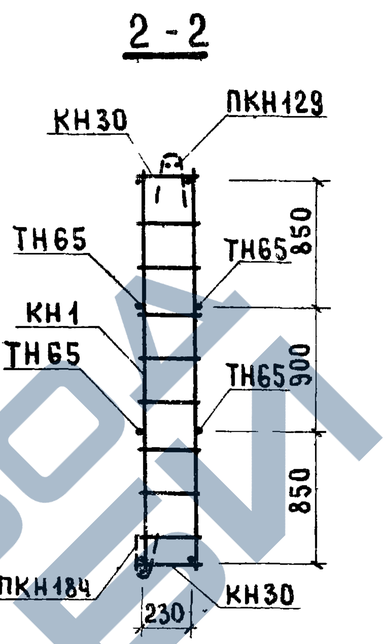

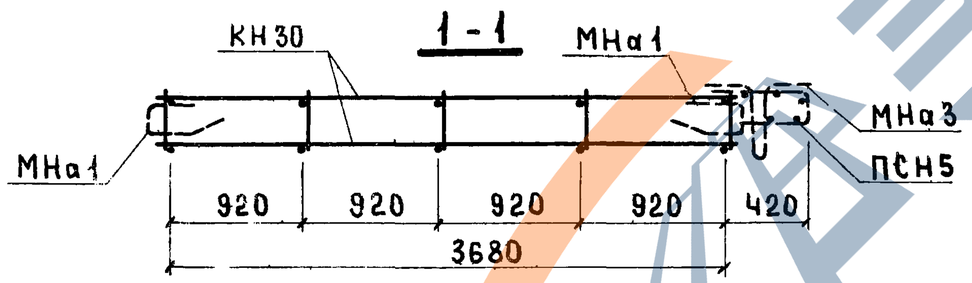

Спецификация арматурных и закладных деталей на блок

Марка детали	К-во шт	№ листа	№ альбома
КН1	5	1	Выпуск 2-1
КН30	2	4	
ПКН129	1	17	
ПКН184	1	22	
ТН65	4	37	
ПСН6	1	30	
ПН6	2	31	
АН1	2	32	
АНа1	4	32	
АНа3	2	32	
МНа1	2	34	
МНа3	1	34	

Выборка стали на изделие

Класс или марка стали	A III		A I		B I		ВСт3кп	На изделие кг			На 1м² изделия кг		
Диаметр или профиль	⌀6	⌀8	⌀12	⌀18	⌀4	⌀5	-30×6	Армат. дет.	Закл. дет.	Всего	Армат. дет.	Закл. дет.	Всего
Длина м	14.88	26.40	12.29	4.00	88.09	17.40	0.15						
Вес кг	3.303	10.43	10.91	8.00	8.64	2.68	0.21	40.98	3.17	44.16	3.48	0.25	3.73

Примечания

1. Прерывистой линией показаны детали, фиксируемые в проектное положение после установки арматурного блока в форму.
2. Детали арматурного блока см. выпуск С-1 „Общие материалы и унифицированные детали панелей толщиной 300 мм"

ГИПРОГОРСТРОЙ	Гл. инж. пр.	Рук. груп.	Рук. гр.
	Л. Вавилин	М. Шатинская	Ю. Герман
Жилища	Проверил	Рук. гр.	Рук. гр.
		М. Шатинская	
Взамен			

ТК 1971	Панели группы НТ1 толщиной 300 мм	Серия 1.132-1	
	Арматурный блок АБНТ1-44-1л	Выпуск 1-11	Лист 3

НТ1-47.29.3-1 ФАСАД

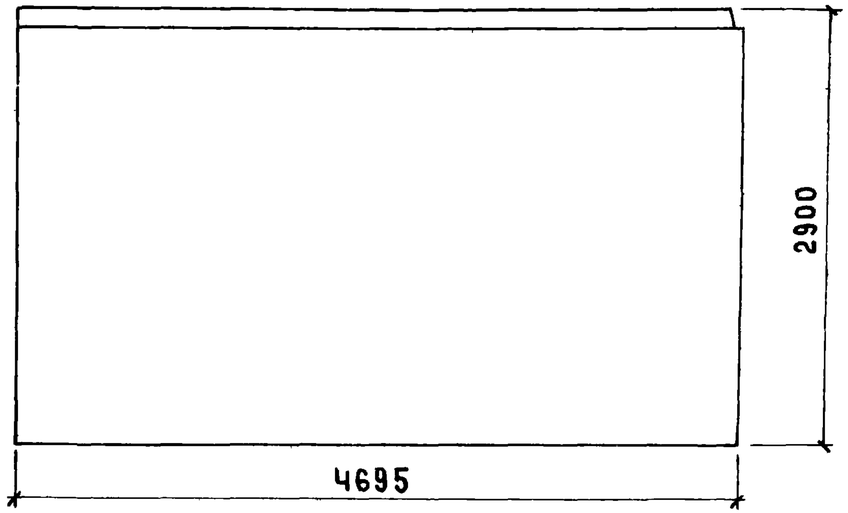

НТ1-47.29.3-1л. Схема фасада

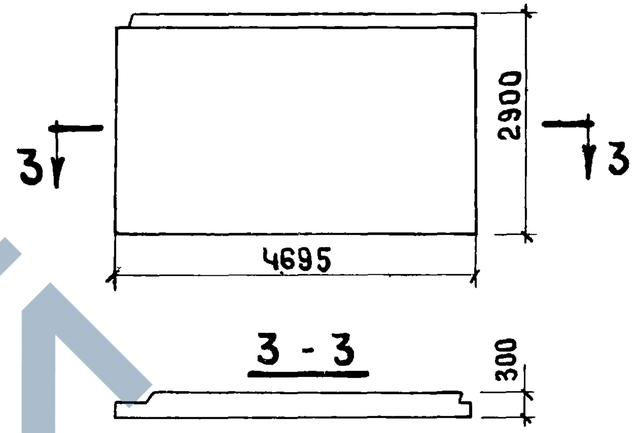

Вид с внутренней стороны

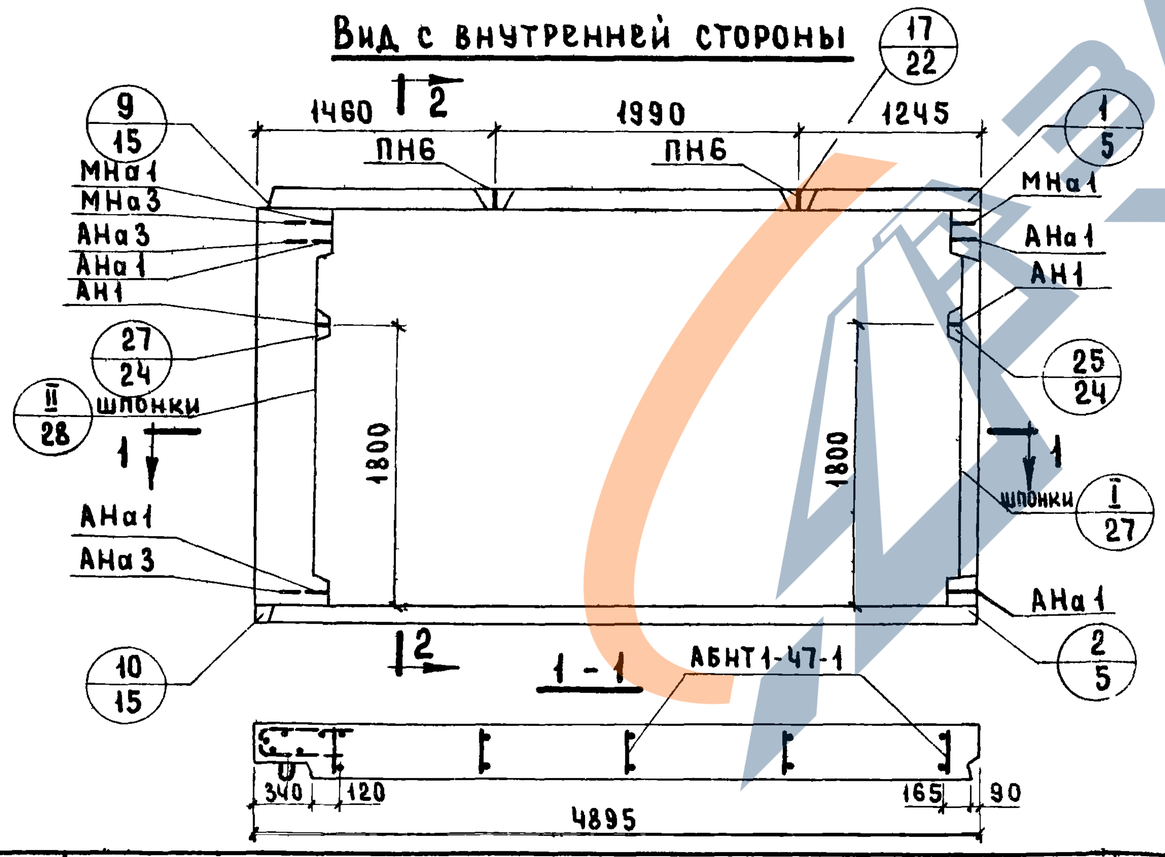

2 - 2

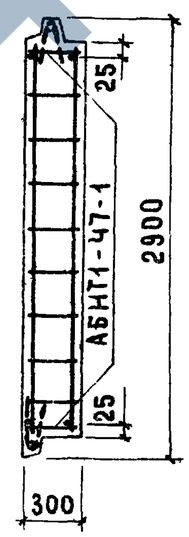

Характеристика изделия

Объем легкого бетона		$м^3$	3.35
Тоже на $1 м^2$ изделия			0.294
Объем фактурного слоя			0.34
Тоже на $1 м^2$ изделия			0.025
Вес при легком бетоне с объемным весом	900	кг	4050
	1000		4400
	1100		4800
	1200		5150
	1300		5500
Площадь панели		$м^2$	13.62

Примечания:

1. Арматурный блок см. лист N 5,6.
2. Детали опалубки и армирования см. выпуск 0-1 „Общие материалы и унифицированные детали панели толщиной 300 мм

ТК	Панель группы НТ1, толщиной 300 мм.	Серия 1.132-1	
1971	Фасады и схема армирования панелей НТ1-47.29.3-1 и НТ1-47.29.3-1л	Вып. 11	Лист 4

Согласовано: Гл. технолог — Н. Байфинский

Проверил: Шатинская — Шатинская; Рук. гр. — М. Шатинский

Разработ.: В. Шмидт; Гл. инж. отд.: Н. Росинский; Гл. инж. пр-та: Г. Бабынин; Рук. груп.: Шатинская

ЦНИИЭП жилища

https://zavodjbi.com/

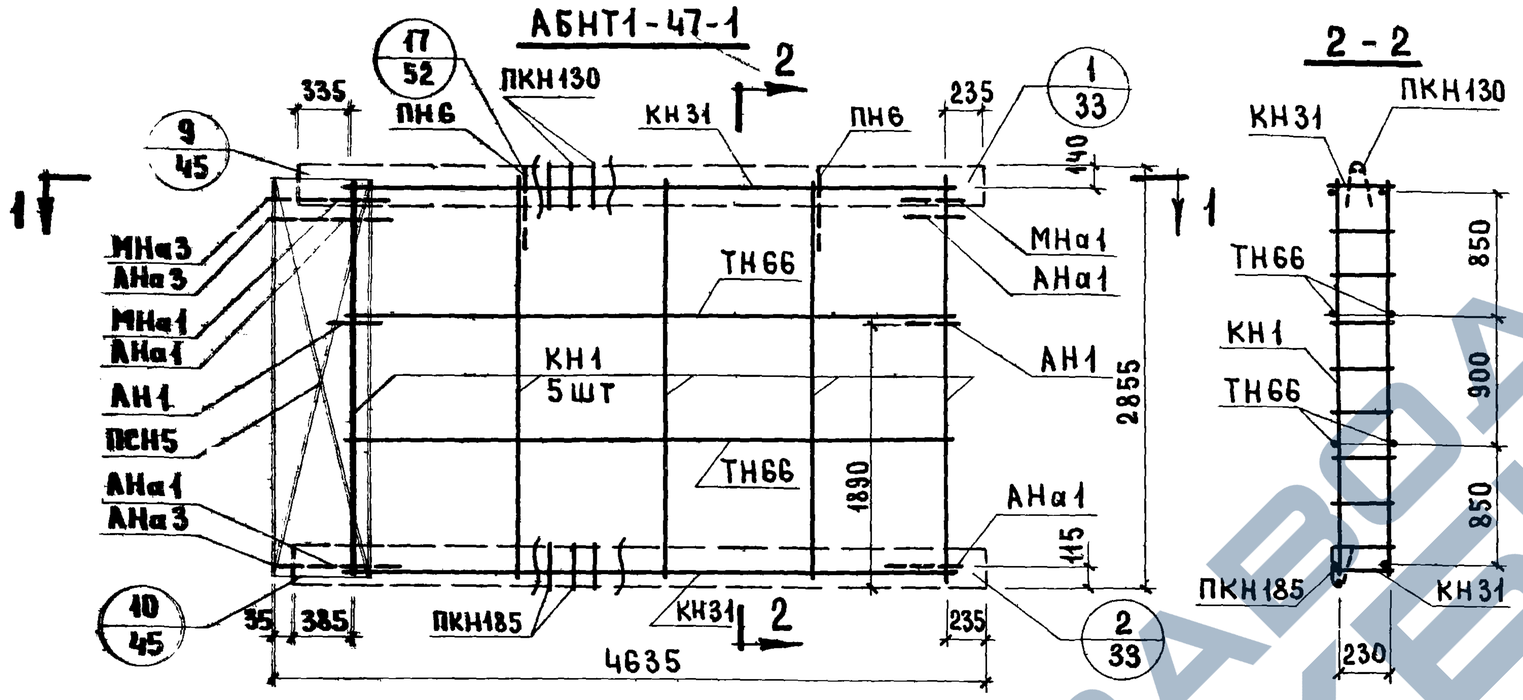

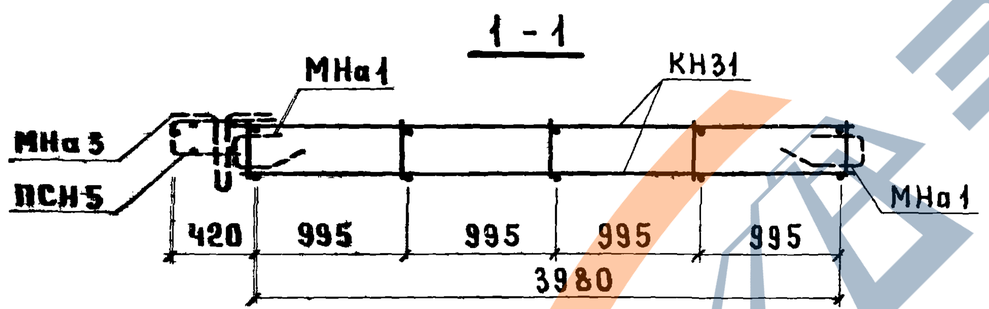

Спецификация арматурных и закладных деталей на блок

Марка детали	К-во шт	№ листа	№ альбома
КН1	5	1	Выпуск 2-1
КН31	2	4	
ПКН130	1	17	
ПКН185	1	22	
ТН66	4	37	
ПСН5	1	30	
ПН6	2	31	
АН1	2	32	
АНа1	4	32	
АНа3	2	32	
МНа1	2	34	
МНа3	1	34	

Выборка стали на изделие

Класс или марка стали	А-III		А I		В I		В.Ст.3кп	На изделие кг			На 1 м² изделия кг		
Диаметр или профиль	ф6	ф8	ф12	ф18	ф4	ф5	-30×6	Армат. дет.	Закл. дет.	Всего	Армат. детал.	Закл. детал.	Всего
Длина м	16.08	26.4	12.29	4.00	91.71	18.6	0.15						
Вес кг	3.57	10.43	10.92	8.00	8.99	2.87	0.21	41.80	3.17	44.97	3.32	0.25	3.56

Примечания:

1. Прерывистой линией показаны детали, фиксируемые в проектное положение после установки арматурного блока в форму
2. Детали арматурного блока см. выпуск „Общие материалы и унифицированные детали панелей толщиной 300мм"

ТК	Панели группы НТ1, толщиной 300 мм	Серия 1.132-1
1971	Арматурный блок АБНТ1-47-1	Выпуск 1-11 / Лист 5

ЦНИИЭП жилища

Гл. инж. проекта | Гл. инж. пр. | Рук. группы | Рук. группы | Рук. группы | Рук. группы | Н. контр. | Гл. специалист | Инж. I кат. | Инж. I кат. | Инж. I кат.

АБНТ1-47-1л

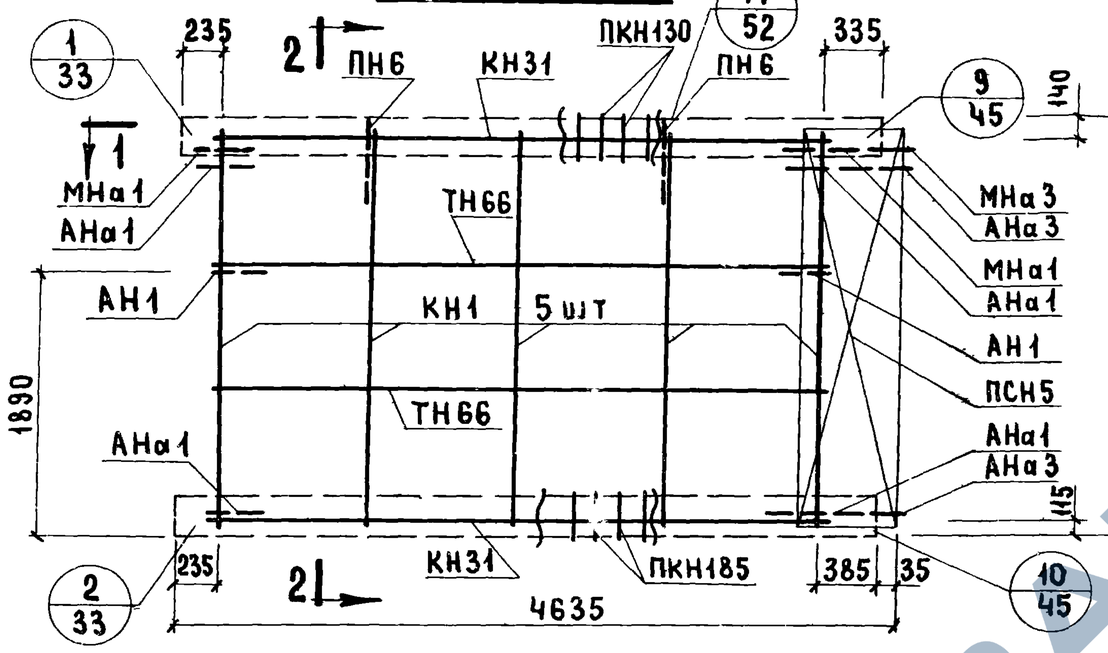

2-2

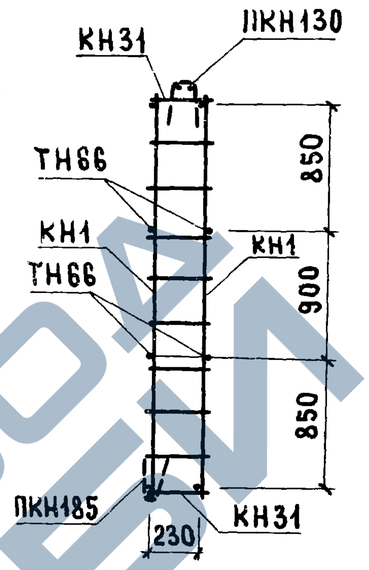

1-1

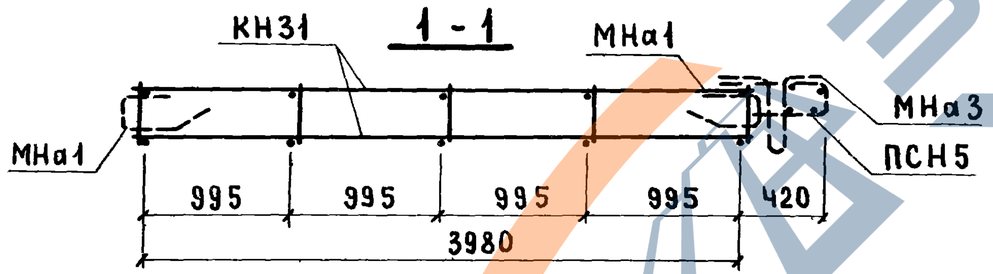

Спецификация арматурных и закладных деталей на блок

Марка детали	К-во шт	№ листа	№ альбома
КН1	5	1	Выпуск 2-1
КН31	2	4	
ПКН130	1	17	
ПКН185	1	22	
ТН66	4	37	
ПСН5	1	30	
ПН6	2	31	
АН1	2	32	
АНа1	4	32	
АНа3	2	32	
МНа1	2	34	
МНа3	1	34	

Выборка стали на изделие

Класс или марка стали	AIII		AI		BI		Вст.3кп	На изделие кг			На 1 м² изделия кг		
Диаметр или профиль	⌀6	⌀8	⌀12	⌀18	⌀4	⌀5	-30×6	Армат. дет.	Закл. дет.	Всего	Армат. детал.	Закл. детал.	Всего
Длина м	16.08	26.4	12.29	4.00	91.71	18.60	0.15						
Вес кг	3.57	10.43	10.92	8.00	8.99	2.87	0.21	41.80	3.17	44.97	3.32	0.25	3.56

Примечания:

1. Прерывистой линией показаны детали, фиксируемые в проектное положение после установки арматурного блока в форму.
2. Детали арматурного блока см. выпуск 0-1 „Общие материалы и унифицированные детали панелей толщиной 300 мм".

ТК	Панели группы НТ1, толщиной 300 мм	Серия 1.132-1
1971	Арматурный блок АБНТ1-47-1л	Выпуск 1-11 / Лист 6

Инв. № | Взамен | Проверил | Рук. группы | Гл. инж. пр. | Рук. группы | Рук. группы | Н. контр. | Г. Бабынин | М. Шатинская | Ю. Герман | Жилища

11909-14 17

НТ1-50.29.3-1 ФАСАД

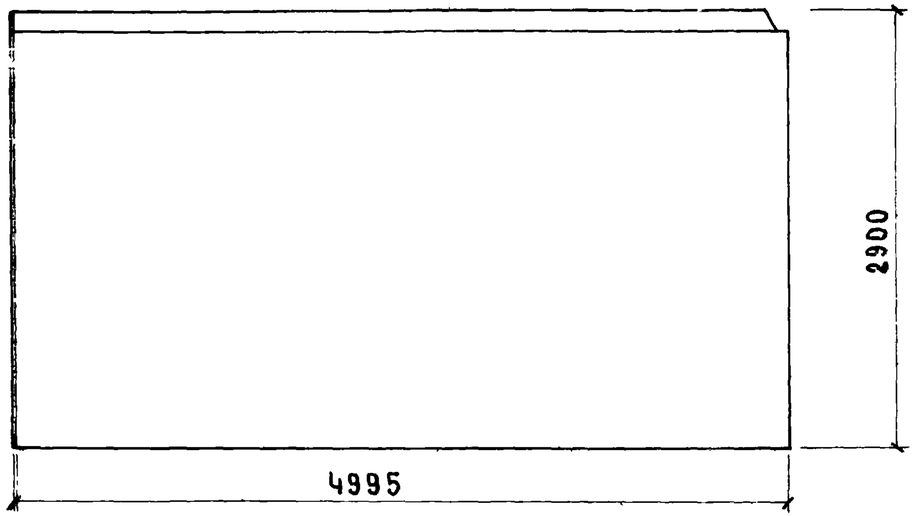

НТ1-50.29.3-1 л. Схема фасада

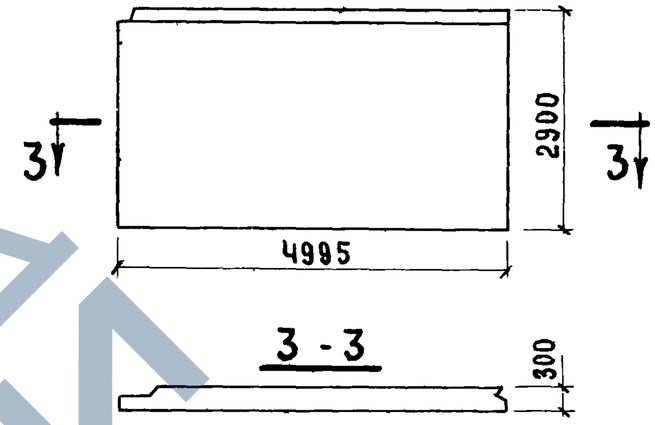

Вид с внутренней стороны

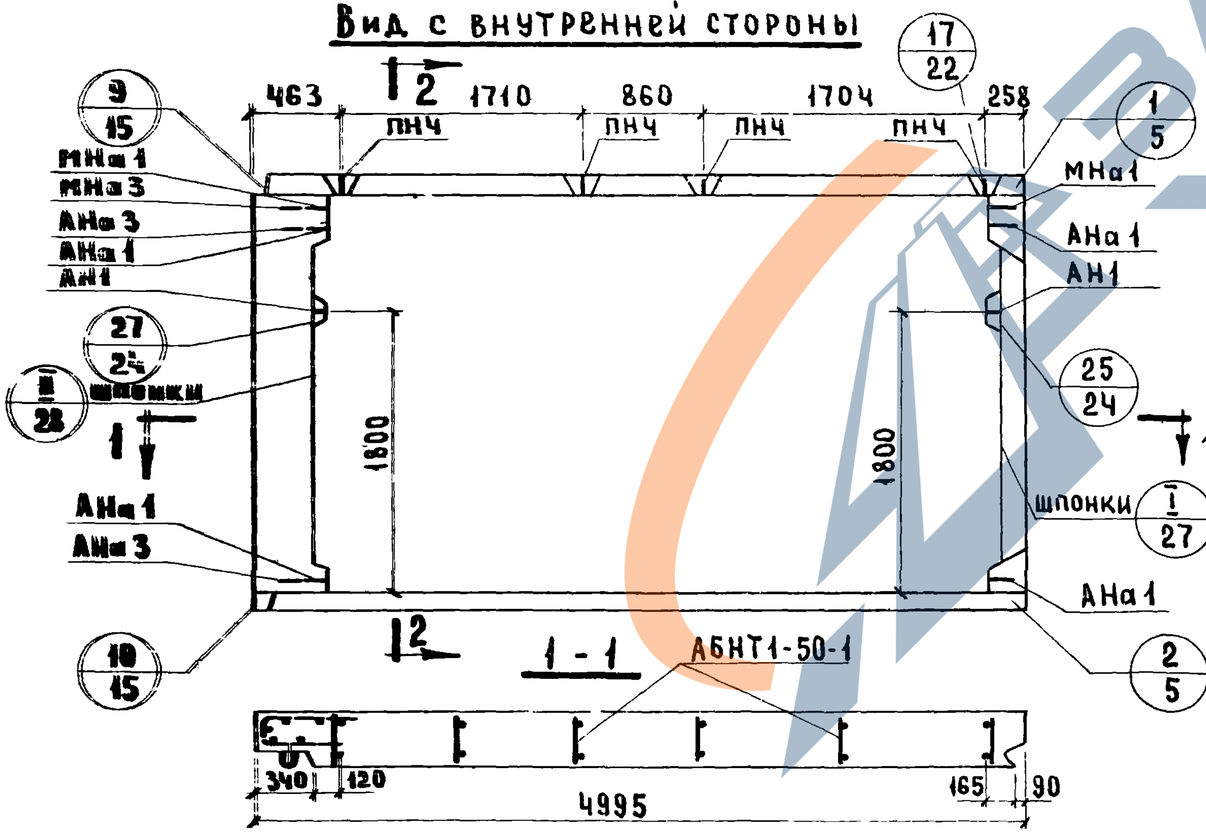

2-2

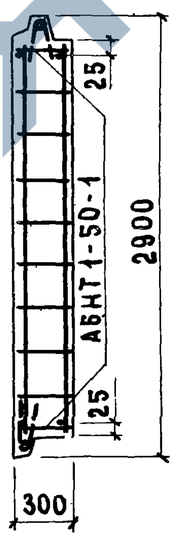

Характеристика изделия

Объем легкого бетона		$м^3$	3.58
Тоже на 1 $м^2$ изделия		$м^3$	0.247
Объем фактурного слоя		$м^3$	0.362
Тоже на 1 $м^2$ изделия		$м^3$	0.025
Вес при легком бетоне с объемным весом	900	кг	4300
	1000	кг	4700
	1100	кг	5100
	1200	кг	5450
	1300	кг	5850
Площадь панели		$м^2$	14.5

Примечания:

1. Арматурный блок см. лист N 8,9
2. Детали опалубки и армирования см. выпуск 0-1 „Общие материалы и унифицированные детали панелей толщиной 300 мм"

ТК	Панель группы НТ1 толщиной 300 мм	Серия 1.132-1	
	Фасады и схема армирования панелей НТ1-50.29.3-1 и НТ1-50.29.3-1 л.	Выпуск 1-11	Лист 7

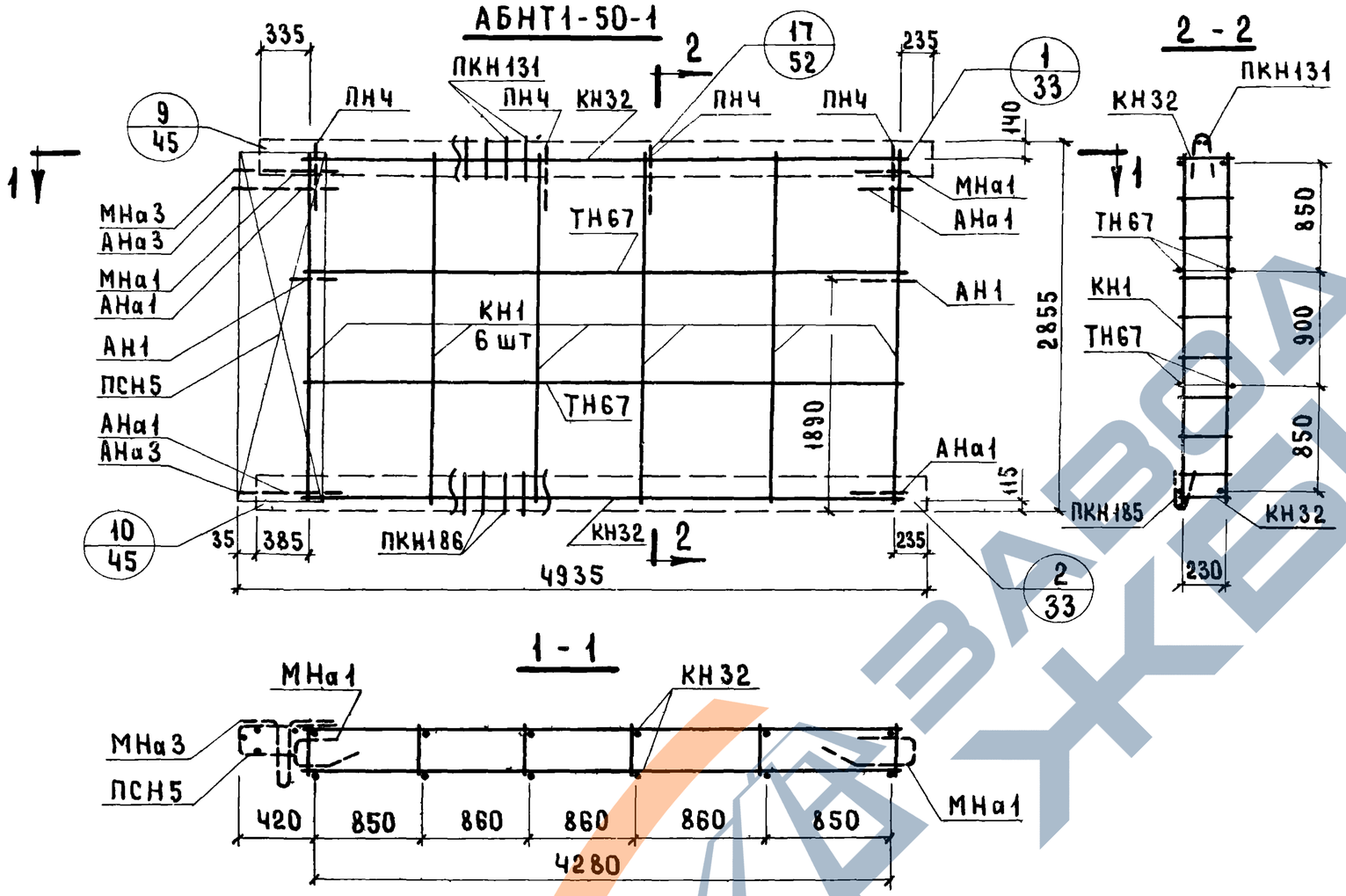

Спецификация арматурных и закладных деталей на блок

Марка детали	К-во шт	№ листа	№ альбома
КН1	6	1	Выпуск 2-1
КН32	2	4	
ПКН131	1	17	
ПКН186	1	22	
ТН67	4	37	
ПСН5	1	30	
ПН4	4	31	
АН1	2	32	
АНа1	4	32	
АНа3	2	32	
МНа1	2	34	
МНа3	1	34	

Выборка стали на изделие

Класс или марка стали	А-III		А I		В I		В.Ст.3кп	На изделие кг			На 1 м² изделия кг		
Диаметр или профиль	ф6	ф8	ф12	ф14	ф4	ф5	-30×6	Армат. дет.	Закл. дет.	Всего	Армат. детал.	Закл. детал.	Всего
Длина м	17.28	31.68	12.29	6.40	97.41	19.8	0.15						
Вес кг	3.84	12.52	10.92	7.73	9.53	3.05	0.21	44.64	3.17	47.81	3.12	0.22	3.33

Примечания:

1. Прерывистой линией показаны детали, фиксируемые в проектное положение после установки арматурного блока в форму.
2. Детали арматурного блока см выпуск 0-1 „Общие материалы и унифицированные детали для панелей толщиной 300 мм".

ТК	Панели группы НТ1 толщиной 300 мм.	Серия 1.132-1	
1971	Арматурный блок АБНТ 1-50-1 л.	Выпуск 1-11	Лист 8

ЦНИИЭП жилища

Гл. инж. отд. Н. Росинский; Гл. инж. пр. Г. Бабынин; Рук. груп. М. Шатинская; Рук. груп. Ю. Герман; Проверил М. Шатинская; Рук. группы

Инвент. № Взамен

11909-14 19

АБНТ1-50-1л

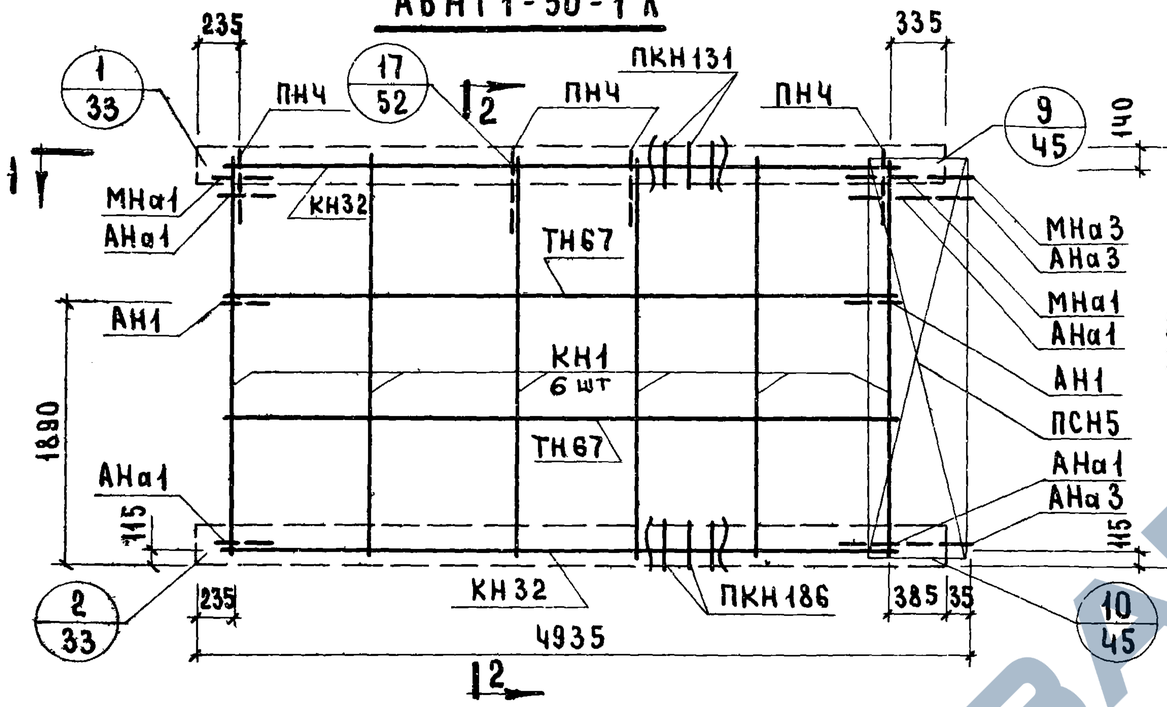

2-2

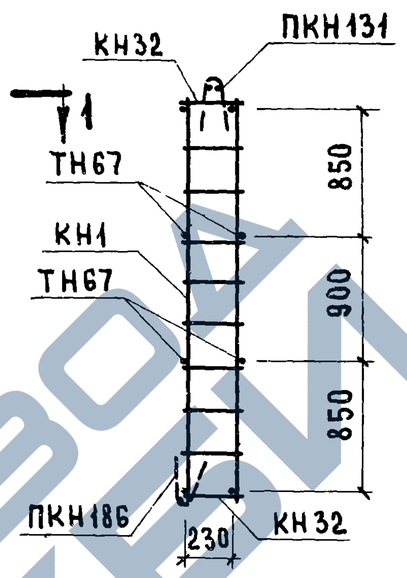

1-1

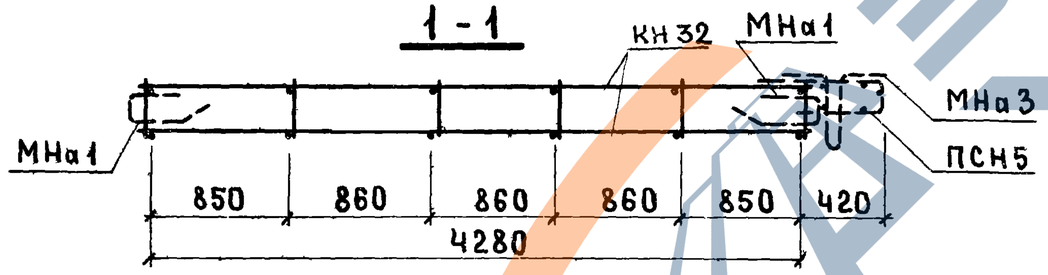

Спецификация арматурных и закладных деталей на блок

Марка детали	К-во шт	№ листа	№ альбома
КН1	6	1	Выпуск 2-1
КН32	2	4	
ПКН131	1	17	
ПКН186	1	22	
ТН67	4	37	
ПСН5	1	30	
ПНЧ	4	31	
АН1	2	32	
АНа1	4	32	
АНа3	2	32	
МНа1	2	34	
МНа3	1	34	

Выборка стали на изделие

Класс или марка стали	A III		A I		B I		Вст.3кп	На изделие кг			На 1 м² изделия кг		
Диаметр или профиль	ф6	ф8	ф12	ф14	ф4	ф5	-30×6	Армат. дет.	Закл. дет.	Всего	Армат. дет.	Закл. дет.	Всего
Длина м	17.28	31.68	12.29	6.40	97.41	19.8	0.15						
Вес кг	3.84	12.52	10.92	7.73	9.55	3.05	0.21	44.64	3.17	47.81	3.12	0.22	3.33

Примечания:

1. Прерывистой линией показаны детали, фиксируемые в проектное положение после установки арматурного блока в форму.
2. Детали арматурного блока см. выпуск 0-1 „Общие материалы и унифицированные детали панелей толщиной 300 мм."

ТК	Панели группы НТ1 толщиной 300 мм	Серия 1.132-1
1971	Арматурный блок АБНТ1-50-1л.	Выпуск 1-11 / Лист 9

Цимлянский | Рук. группы | Германн | Рук. гр. | Шатинская

https://zavodjbi.com/
ЗАВОД ЖБИ

НТ1-53.29.30-1 ФАСАД

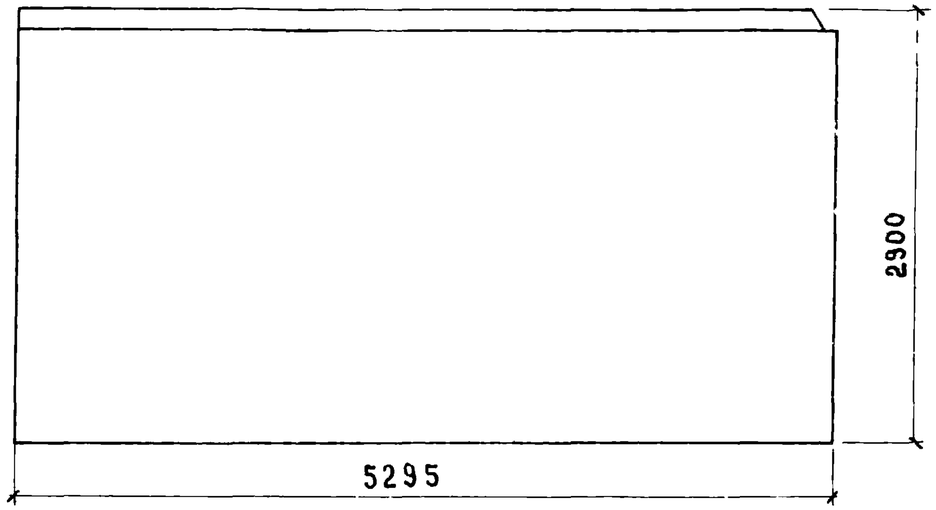

НТ1-53.29.30-1л. Схема фасада

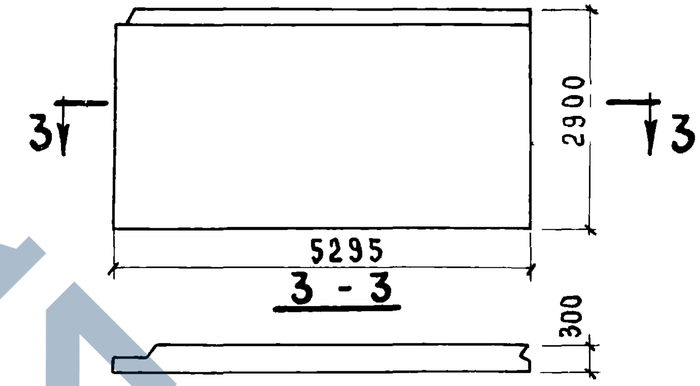

Вид с внутренней стороны

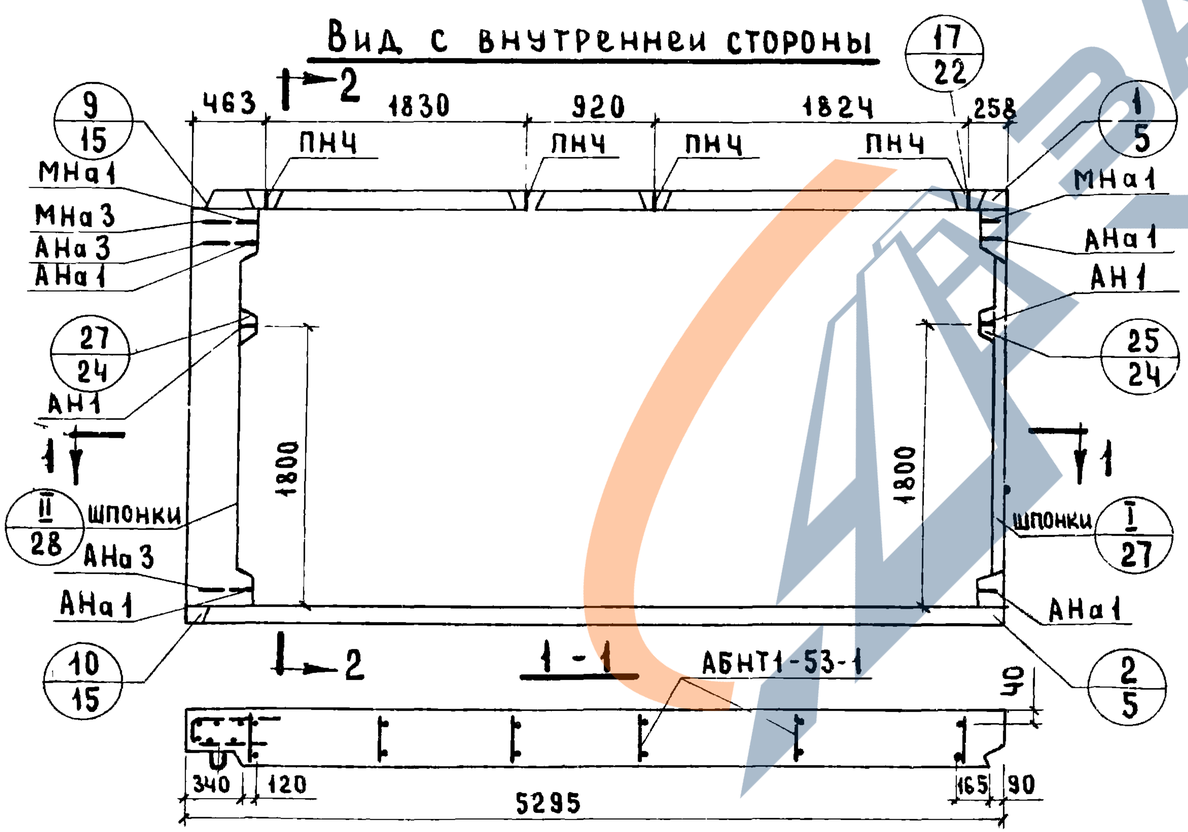

2 - 2

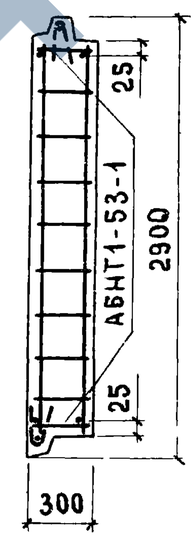

Характеристика изделия

Объем легкого бетона		$м^3$	3.84
Тоже на 1 $м^2$ изделия		$м^3$	0.248
Объем фактурного слоя		$м^3$	0.384
Тоже на 1 $м^2$ изделия		$м^3$	0.025
Вес при легком бетоне с объемным весом	900	кг	4550
	1000	кг	5950
	1100	кг	5350
	1200	кг	5800
	1300	кг	6200
Площадь панели		$м^2$	15,35

Примечания:

1. Арматурный блок см. лист N 11, 12.
2. Детали опалубки и армирования см. выпуск 0-1 „Общие материалы и унифицированные детали панелей толщиной 300 мм"

ТК	Панели группы НТ1 толщиной 300 мм.	Серия 1.132-1	
1971	Фасады и схема армирования панелей НТ1-53.29.3-1 и НТ1-53.29.3-1 л	Выпуск 1-11	Лист 10

ЦНИИЭП жилища

Гл. инж. пр.	Г. Бабынин		
Рук. гр.	М. Шатинская		
Проверил	М. Шатинская	Гл. технолог	Н. Гайсинский
Рук. гр.			

Взамен №

https://zavodjbi.com/
ЗАВОД ЖБИ

11909-14 21

АБНТ1-53-1

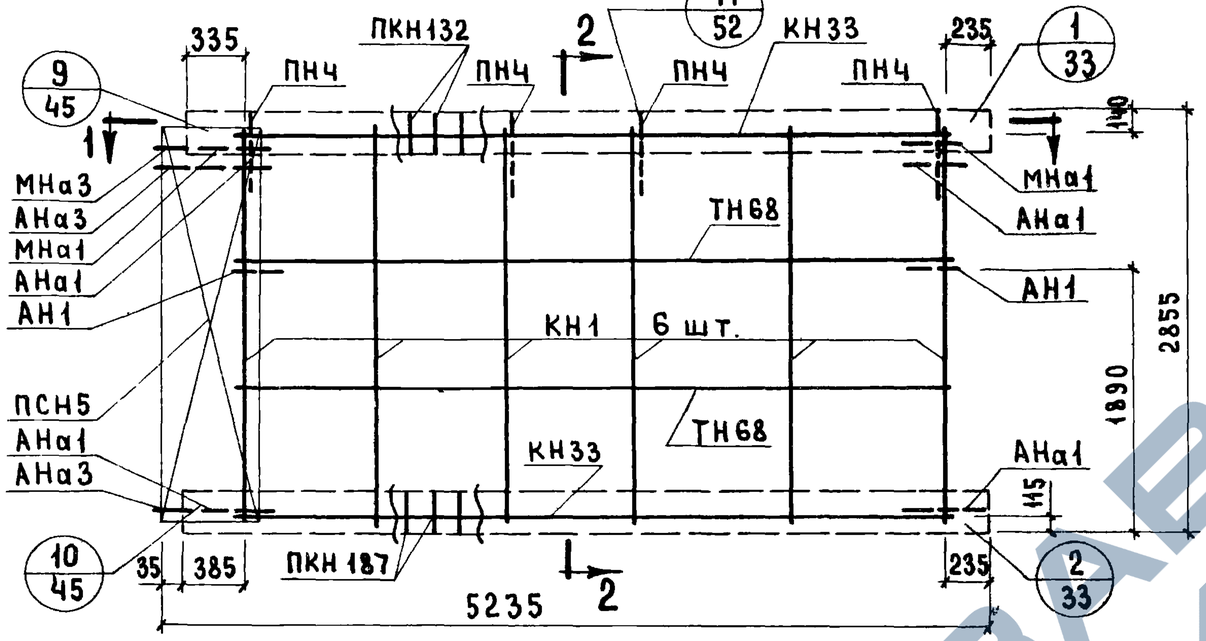

2-2

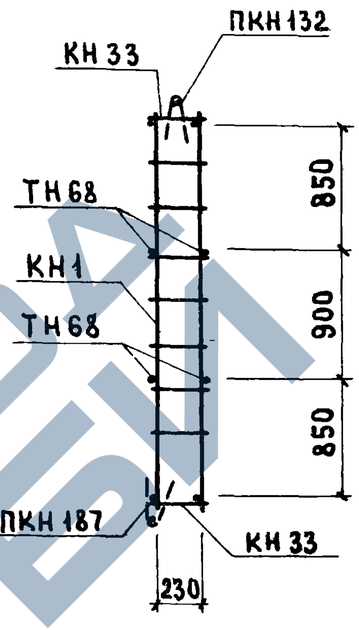

1-1

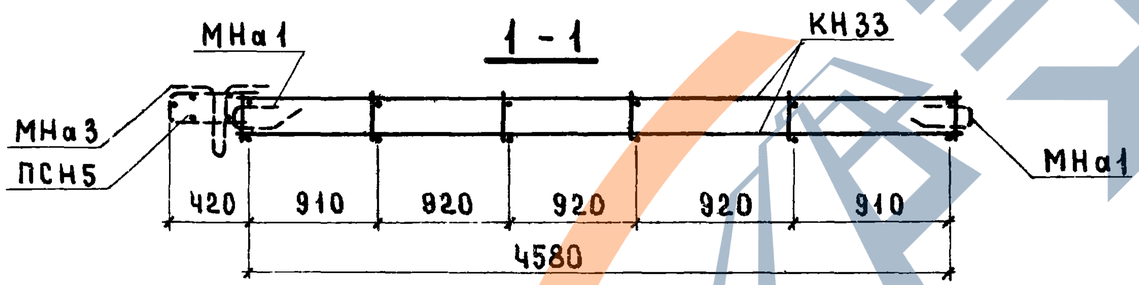

Спецификация арматурных и закладных деталей на блок

Марка детали	К-во шт.	№ листа	№ альбома
КН1	6	1	Выпуск 2-1
КН33	2	4	
ПКН132	1	17	
ПКН187	1	22	
ТН68	4	37	
ПСН5	1	30	
ПН4	4	31	
АН1	2	32	
АНа1	4	32	
АНа3	2	32	
МНа1	2	34	
МНа3	1	34	

Выборка стали на изделие

Класс или марка стали	A III		A I		B I		ВСт3кп	На изделие кг			На 1 м² изделия кг		
Диаметр или профиль	⌀6	⌀8	⌀12	⌀14	⌀4	⌀5	-30×6	Армат. дет.	Закл. дет.	Всего	Армат. дет.	Закл. дет.	Всего
Длина м	18.48	31.68	12.29	6.40	101.03	21.0	0.15						
Вес кг.	4.10	12.52	10.92	7.73	9.90	3.24	0.21	45.44	3.17	48.61	2.96	0.21	3.17

Примечания:

1. Прерывистой линией показаны детали фиксируемые в проектное положение после установки арматурного блока в форму.
2. Детали арматурного блока см. выпуск 0-1 „Общие материалы и унифицированные детали панелей толщиной 300 мм".

ТК	Панели группы НТ1 толщиной 300 мм.	Серия 1.132-1
1971	Арматурный блок АБНТ1-53-1	Выпуск 1-11 / Лист 11

Согласовано. Дата. Инвент. № Взамен

Проверил: Рук. группы М. Шатинская

Б. Шляпин, Н. Росинский, Г. Бабынин, М. Шатинская, Ю. Герман — Рук. гр.

Нач. отд. № 17, Гл. инж. отд., Гл. инж. пр., Рук. гр., Рук. гр.

ЦНИИЭП жилища

11909-14 22

АБНТ1-53-1л

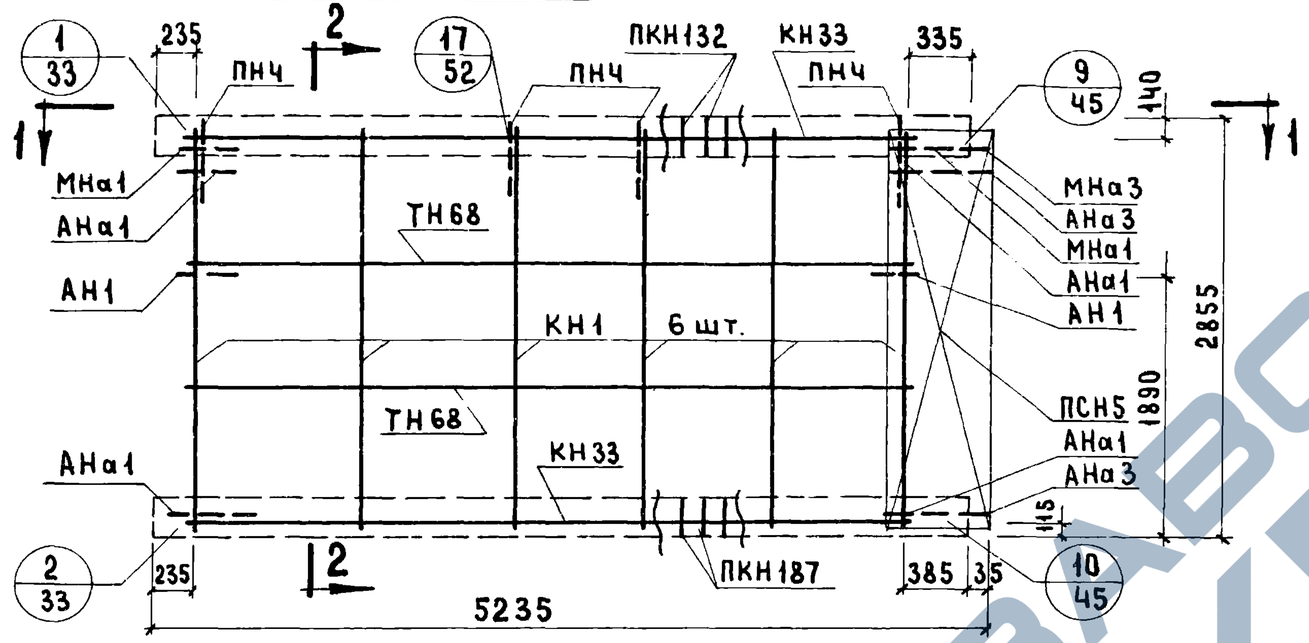

2-2

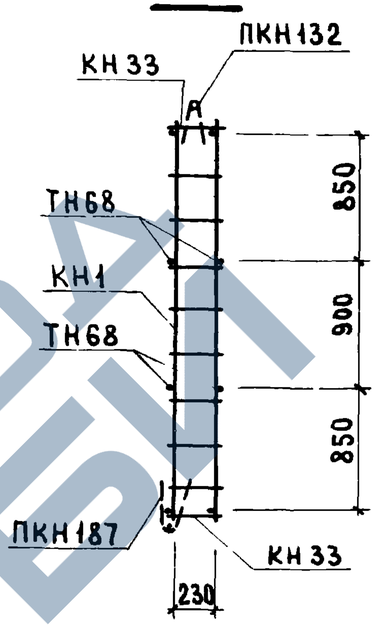

1-1

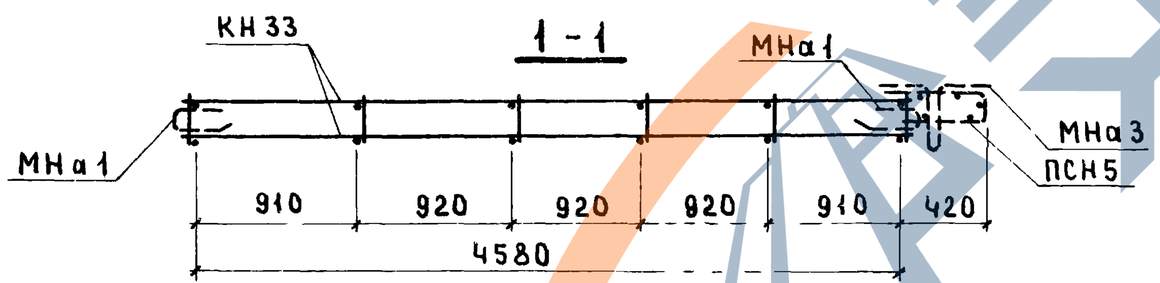

Спецификация арматурных и закладных деталей на блок

Марка детали	К-во шт.	№ листа	№ альбома
КН1	6	1	
КН33	2	4	
ПКН132	1	17	Выпуск 2-1
ПКН187	1	22	
ТН68	4	37	
ПСН5	1	30	
ПНЧ	4	31	
АН1	2	32	
АНа1	4	32	
АНа3	2	32	
МНа1	2	34	
МНа3	1	34	

Выборка стали на изделие

Класс или марка стали	A III		A I		B I		ВСт.3кп	На изделие кг.			На 1 м² изделия кг.		
Диаметр или профиль	⌀6	⌀8	⌀12	⌀14	⌀4	⌀5	-30×6	Армат. дет.	Закл. дет.	Всего	Армат. дет.	Закл. дет.	Всего
Длина м	18.48	31.68	12.29	6.40	101.03	21.0	0.15						
Вес кг.	4.10	12.52	10.92	7.73	9.90	3.24	0.21	45.44	3.17	48.61	2.96	0.21	3.17

Примечания:

1. Прерывистой линией показаны детали, фиксируемые в проектное положение после установки арматурного блока в форму.
2. Детали арматурного блока см. выпуск 0-1 „Общие материалы и унифицированные детали панелей толщиной 300 мм"

ТК	Панели группы НТ1 толщиной 300 мм		Серия 1.132-1
1971	Арматурный блок АБНТ1-53-1л		Выпуск 1-11

Согласовано

Дата | Инвент № | Взамен

Проверил: Рук. группы М. Шатинская

Б. Шляпин — Гл. инж. пр. Н. Росинский — Гл. инж. отд. Г. Бабынин — Рук. гр. М. Шатинская — Рук. гр. Ю. Герман — Нач. отд. № 17

ЦНИИЭП жилища

11909

НТ1-56. 29. 3 - 1 Фасад

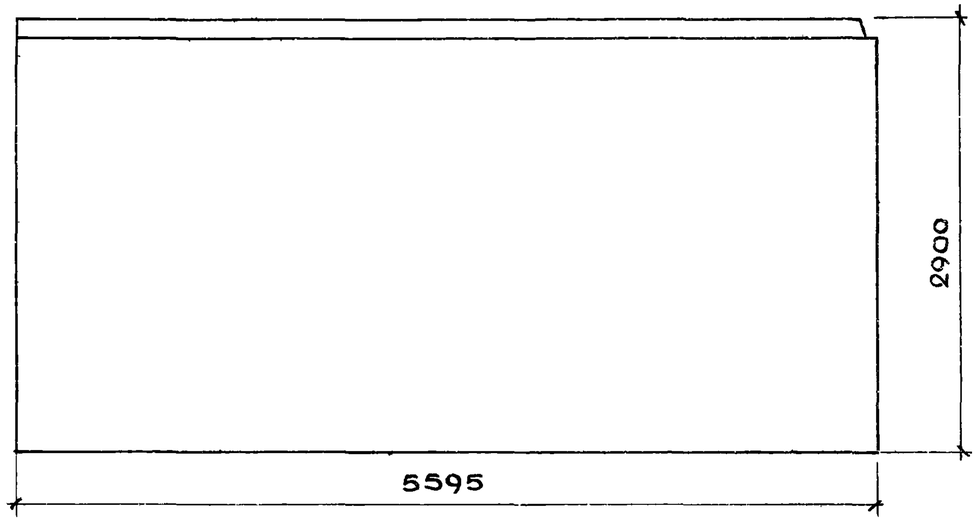

НТ1 - 56. 29. 3 - 1 л. Схема фасада

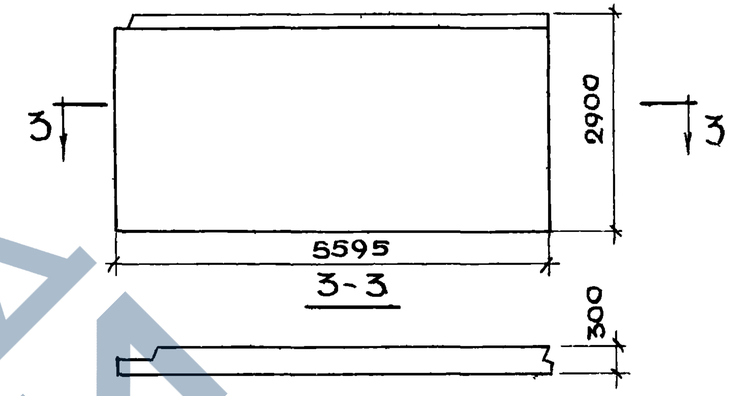

Вид с внутренней стороны

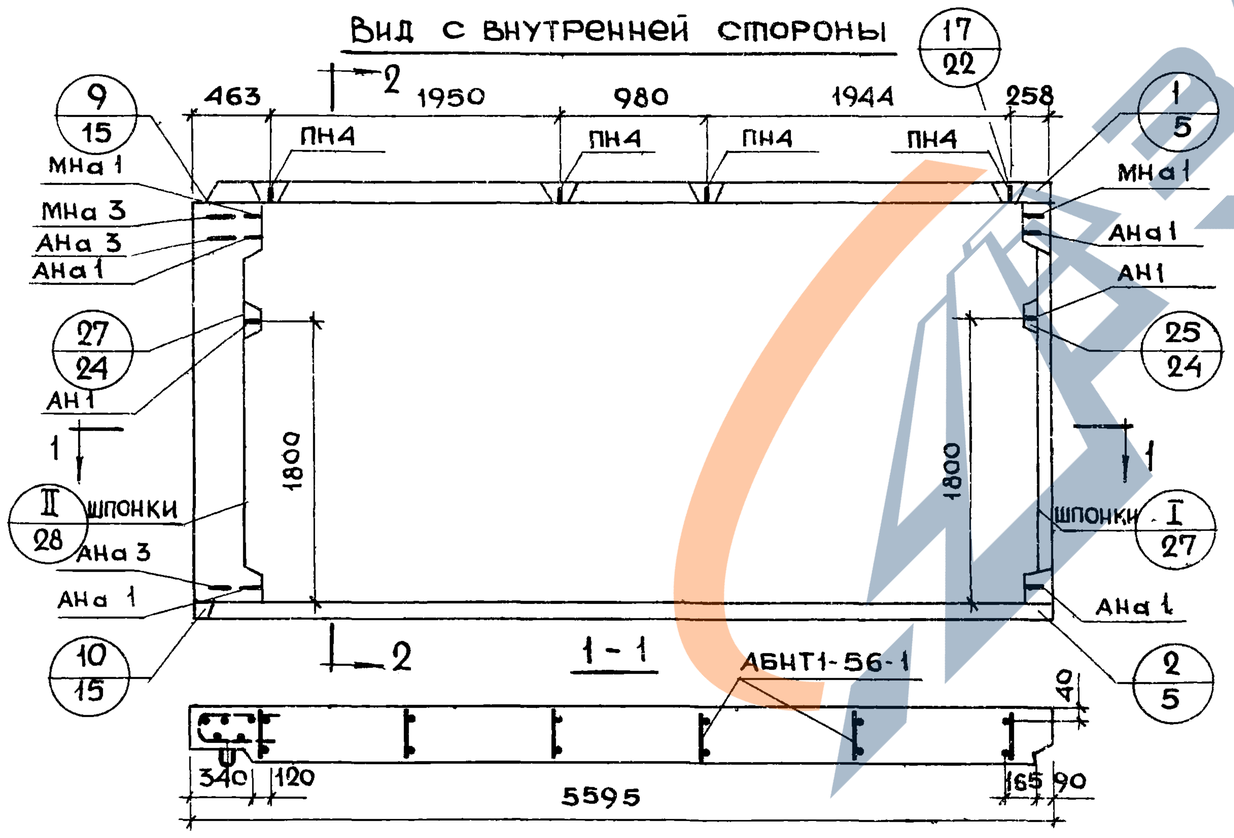

2 - 2

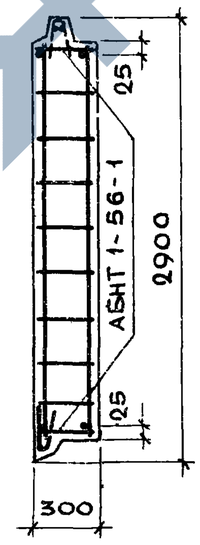

Характеристика изделия

Объем легкого бетона		м³	4.025
То же на 1м² изделия			0.248
Объем фактурного слоя			0.406
То же на 1м² изделия			0.025
Вес при легком бетоне с объемным весом	900	кг	4850
	1000		5300
	1100		5750
	1200		6200
	1300		6600
Площадь панели		м²	16.23

Примечания

1. Арматурный блок см. лист № 14, 15
2. Детали опалубки и армирования см выпуск 0-2„ Общие материалы и унифицированные детали панелей толщиной 300 мм

ТК	Панели группы НТ1 толщиной 300 мм	Серия 1.132-1	
1971	Фасады и схема армирования панелей НТ1-56. 29.3-1 и НТ1-56.29 3 -1 л.	Выпуск 1-11	Лист 13

11909-14 24

ЗАВОД ЖКБИ

АБНТ1-56-1

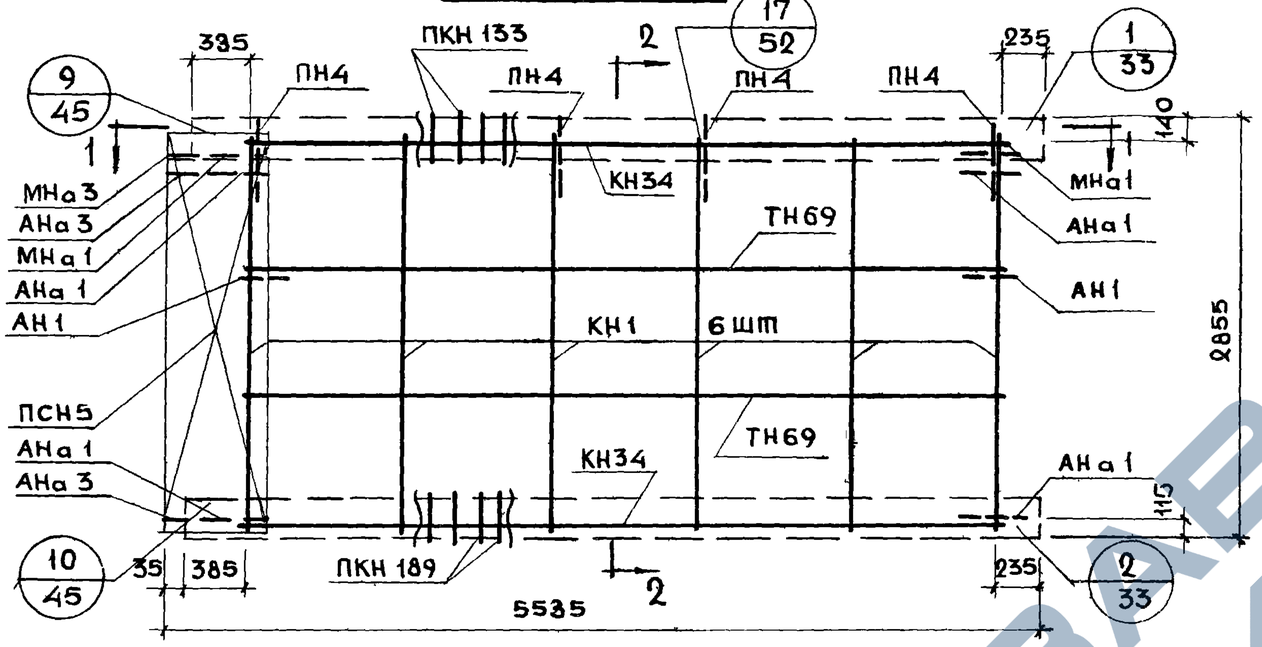

2-2

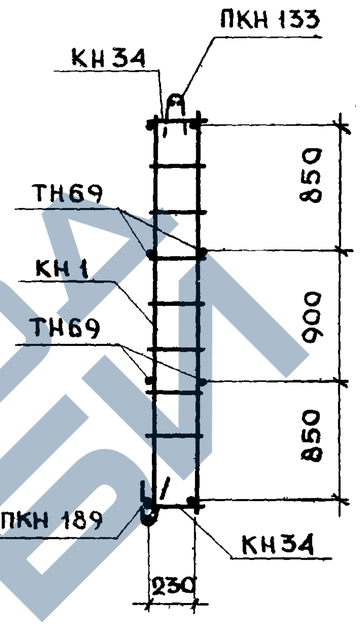

1-1

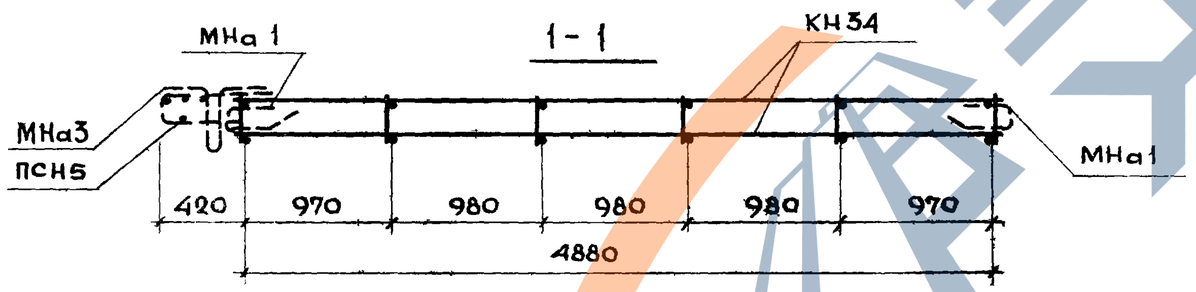

Спецификация арматурных и закладных деталей на блок

Марка детали	К-во шт	№ листа	№ альбома
КН1	6	1	Выпуск 2-1
КН34	2	4	
ПКН133	1	17	
ПКН189	1	22	
ТН69	4	37	
ПСН5	1	30	
ПН4	4	31	
АН1	2	32	
АНа1	4	32	
АНа3	2	32	
МНа1	2	34	
МНа3	1	34	

Выборка стали на изделие

Класс или марка стали	AIII		AI		BI		Вст3кп	На изделие кг			На 1 м² изделия кг		
Диаметр или профиль	ф6	ф8	ф12	ф14	ф4	ф5	-30х6	Армат. дет.	Закл. дет	Всего	Армат. дет.	Закл. дет.	Всего
Длина м	19.68	31.68	12.29	7.60	104.65	22.2	0.15						
Вес кг	4.37	12.52	10.92	9.2	10.25	3.42	0.21	47.74	3.17	50.91	2.94	0.21	3.14

Примечания:

1. Прерывистой линией показаны детали, фиксируемые в проектное положение после установки арматурного блока в форму.
2. Детали арматурного блока см. выпуск 0-2 „Общие материалы и унифицированные детали панелей толщиной 300 мм."

ТК 1971	Панели группы НТ1 толщиной 300 мм	Серия 1.132-1	
	Арматурный блок АБНТ1-56-1	Выпуск 1-11	Лист 14

Взамен № | Проверил М.Шатинская | Гл. инж. пр. Г.Бабынин | Рук. гр. М.Шатинская | Рук. гр. Ю.Терман | Гл. инж. сп. | Рук. гр. | ЦНИИЭП жилища

11909-14 95

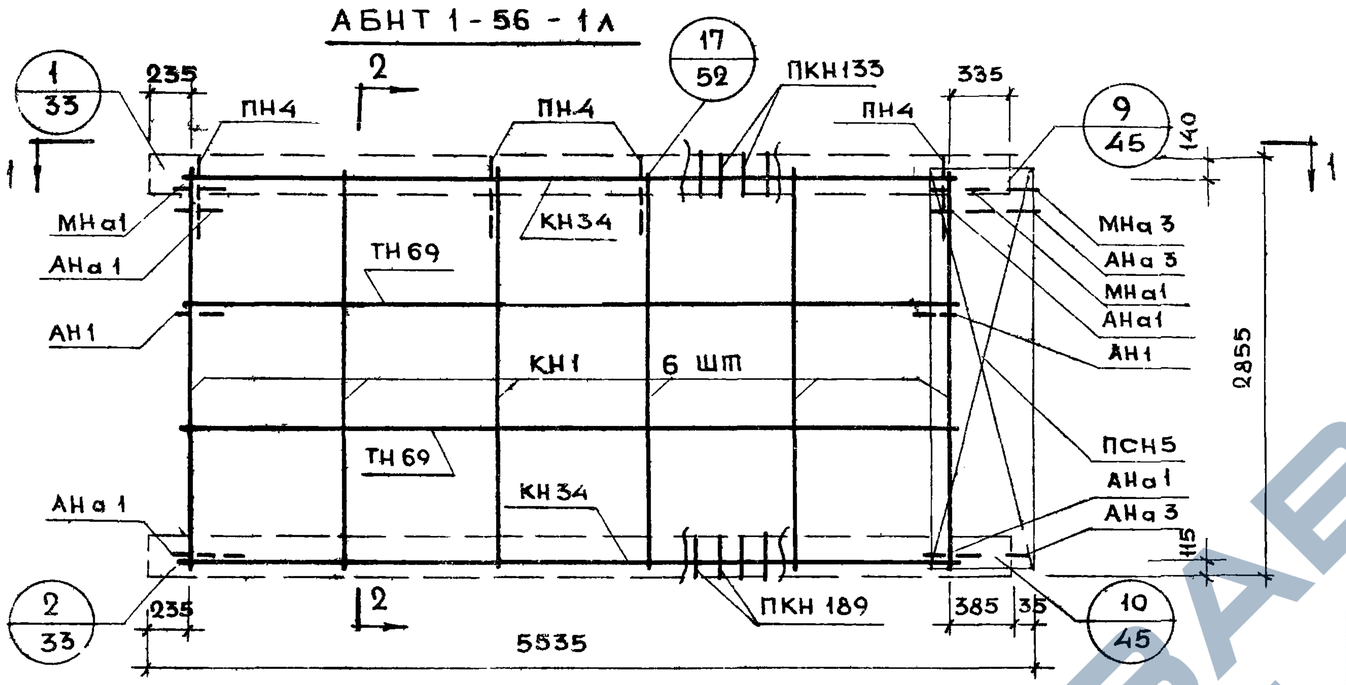

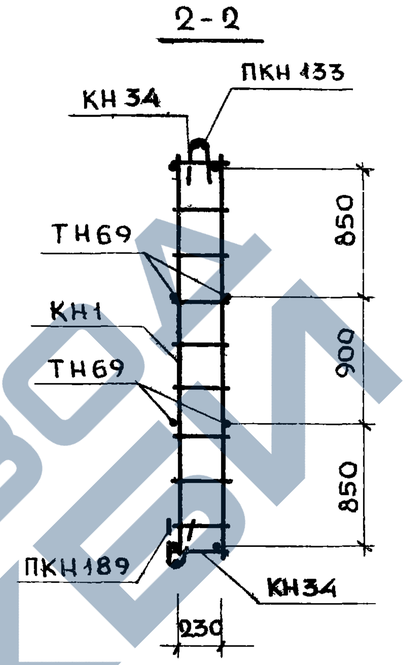

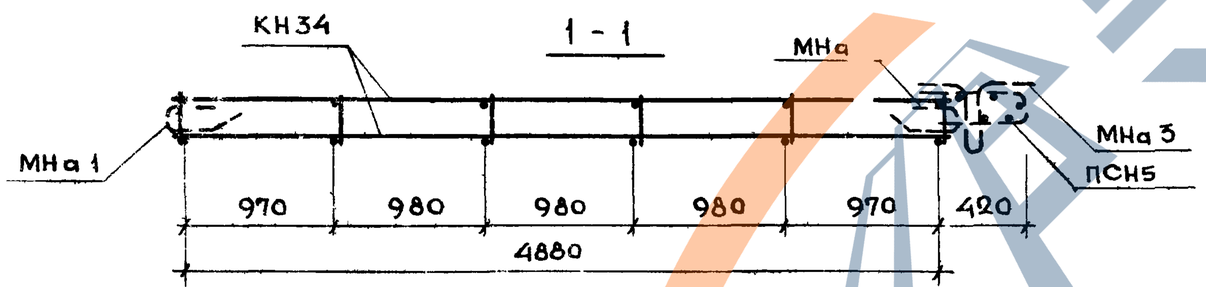

Спецификация арматурных и закладных деталей на блок

Марка детали	К-во шт	№ листа	№ альбома
КН1	6	1	
КН34	2	4	
ПКН133	1	17	
ПКН189	1	22	
ТН69	4	37	Выпуск 2-1
ПСН5	1	30	
ПН4	4	31	
АН1	2	32	
АНа1	4	32	
АНа3	2	32	
МНа1	2	34	
МНа3	1	34	

Выборка стали на изделие

Класс или марка стали	А-III		АI		ВI		В.ст3кп	На изделие кг			На 1м² изделия кг		
Диаметр или профиль	ф6	ф8	ф12	ф14	ф4	ф5	-30х6	Армат. дет.	Закл. дет.	Всего	Армат. дет.	Закл дет	Всего
Длина м	19.68	31.68	12.29	7.60	104.65	22.2	0.15						
Вес кг	4.37	12.52	10.92	9.2	10.26	3.42	0.21	47.74	3.17	50.91	2.94	0.21	3.14

Примечания.

1. Прерывистой линией показаны детали, фиксируемые в проектное положение после установки арматурного блока в форму.
2. Детали арматурного блока см. выпуск 0-2. Общие материалы и унифицированные детали панелей толщиной 300 мм.

ТК	Панели группы НТ1 толщиной 300мм.	Серия 1.132-1
1971	Арматурный блок АБНТ1-56-1л	Выпуск 1-11 / Лист 15

Рук. груп. Маца | Инженер Рук. группы Шагинская

https://zavodjbi.com/

НТ1-59 29 30-1 ФАСАД

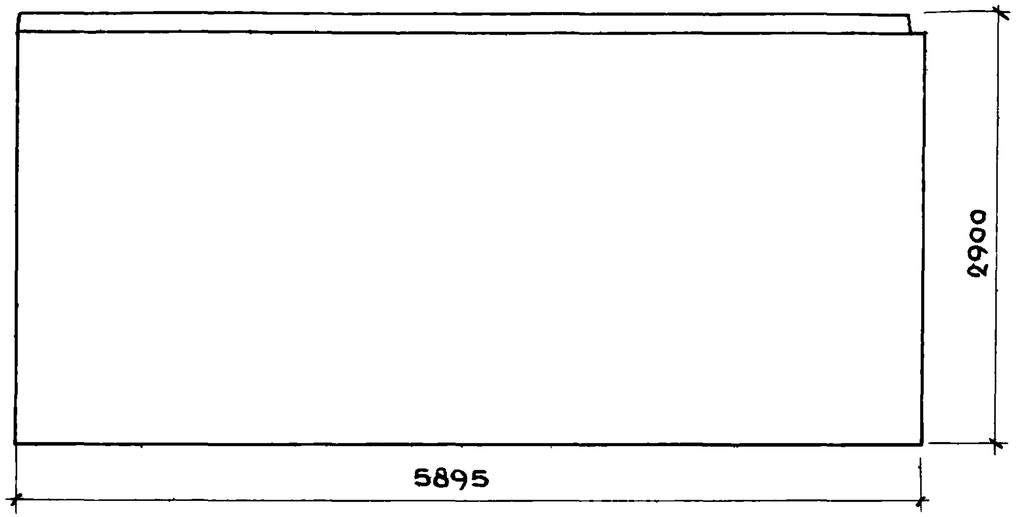

НТ1-59.29.30-1 Л. СХЕМА ФАСАДА

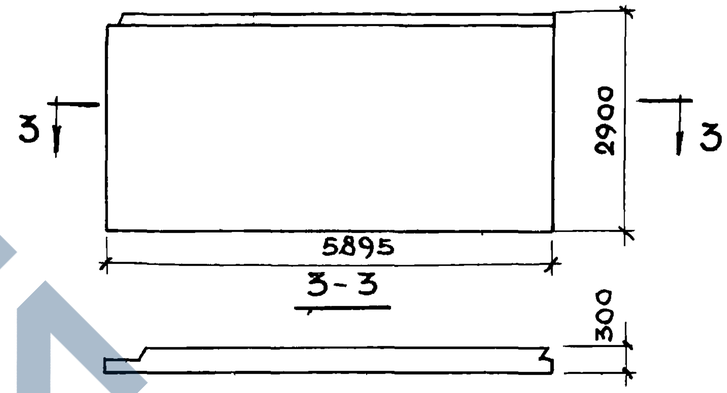

Вид с внутренней стороны

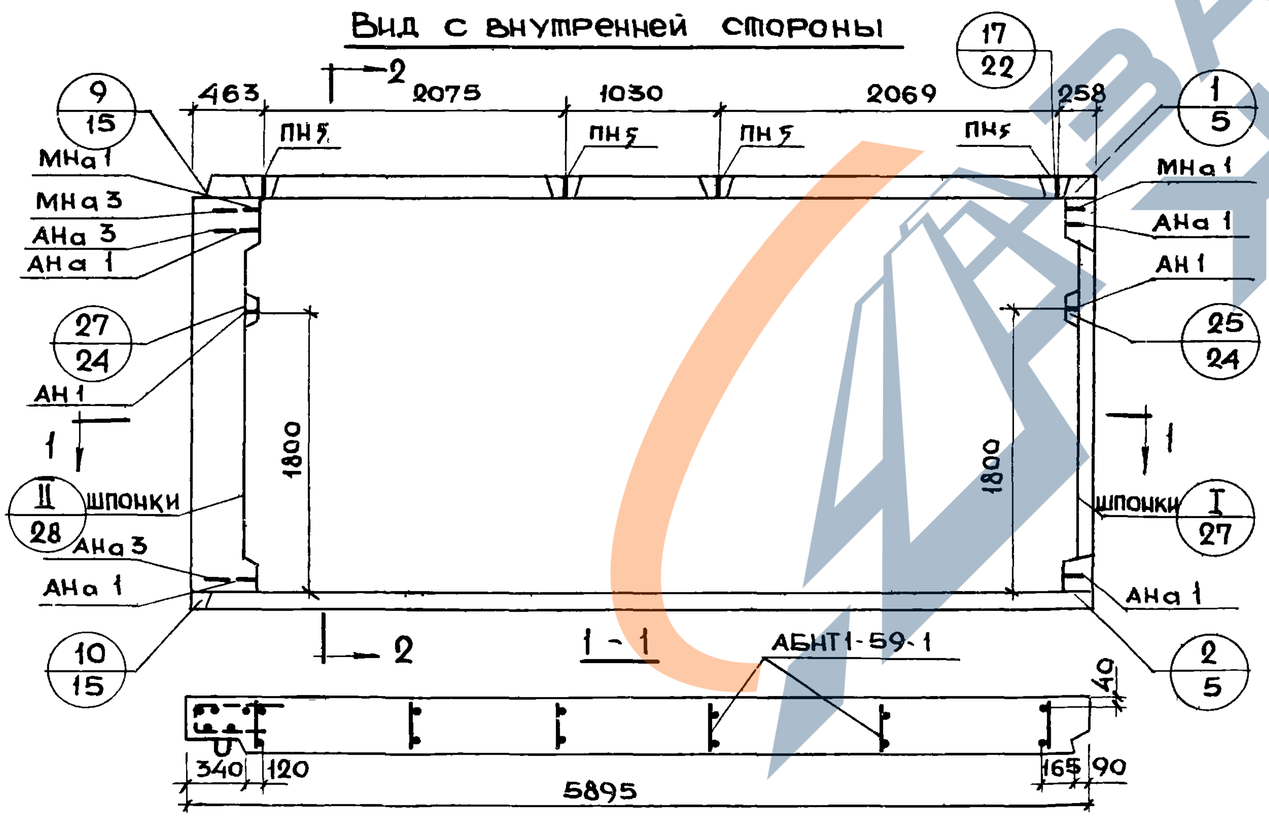

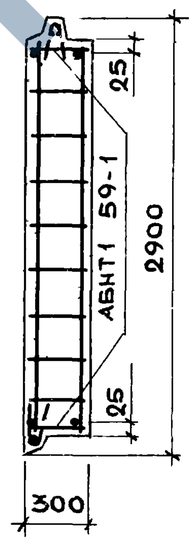

Характеристика изделия

Объем легкого бетона		$м^3$	4.25
Тоже на $1 м^2$ изделия			0.25
Объем фактурного слоя			0.43
Тоже на $1 м^2$ изделия			0.025
Вес при легком бетоне с объемным весом	900	кг	5100
	1000		5550
	1100		6000
	1200		6450
	1300		6950
Площадь панелей		$м^2$	17.09

Примечания:

1. Арматурный блок см. лист № 17, 18
2. Детали опалубки и армирования см. выпуск 0-1 „Общие материалы и унифицированные детали панелей толщиной 300 мм."

Нач. отд.	Ю.Шулинин		
Гл. инж. отд.	Н.Росинский		
Гл. инж. пр.	Г.Бабынин		
Рук. груп.	М.Шатинская		
Проверил	М.Шатинская	Гл. технолог	
Рук. груп.		Н.Глюзинский	
Взамен №			
Инв. № подл.			

Панели группы НТ1 толщиной 300 мм

Фасады и схема армирования панелей НТ1-59.29.30-1 и НТ1-59.29.30-1 Л.

Серия 1.132-1 | Выпуск 1-11 | Лист 16

https://zavodjbi.com/

АБНТ1-59-1

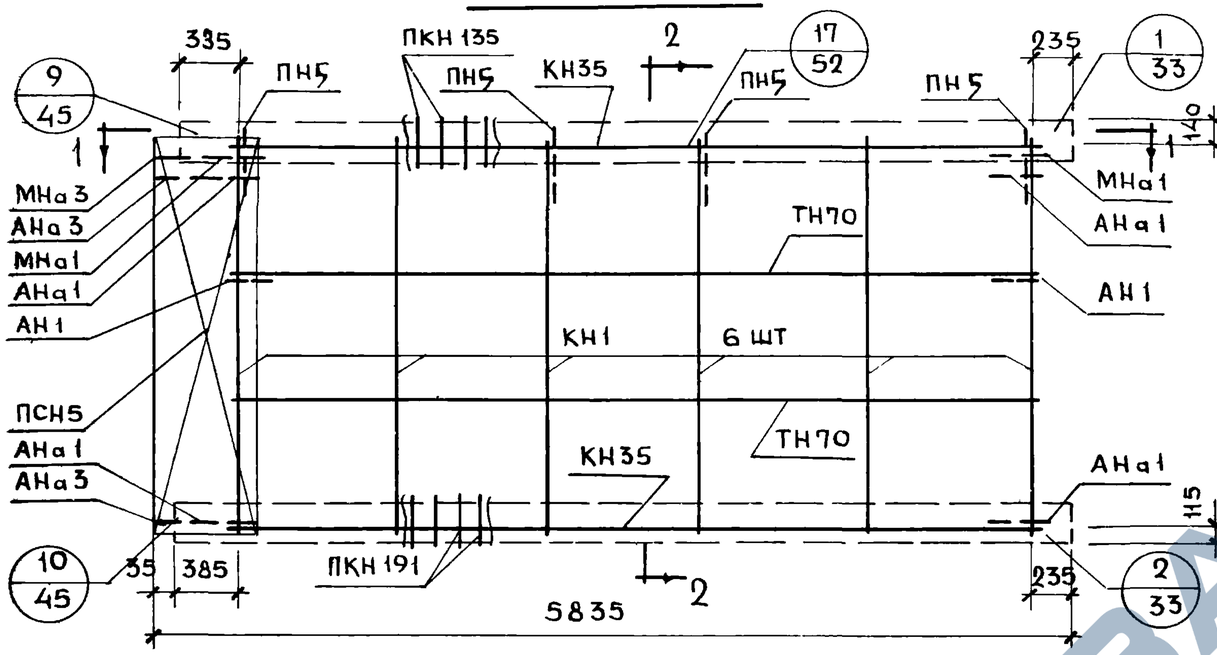

2-2

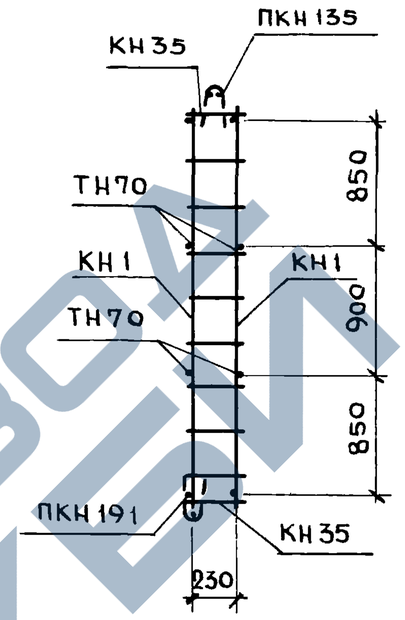

1-1

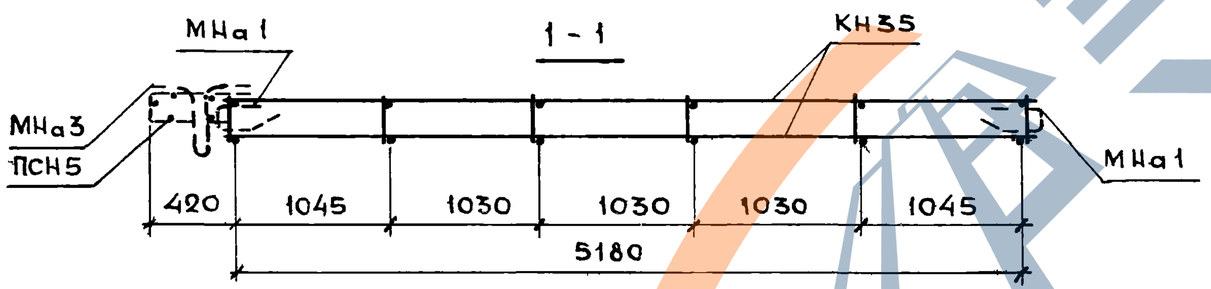

Спецификация арматурных и закладных деталей на блок

Марка детали	К-во шт	№ листа	№ альбома
КН1	6	1	Выпуск 2-1
КН35	2	4	
ПКН135	1	17	
ПКН191	1	23	
ТН70	4	37	
ПСН5	1	30	
ПН5	4	31	
АН1	2	32	
АНа1	4	32	
АНа3	2	32	
МНа1	2	34	
МНа3	1	34	

Выборка стали на изделие

Класс или марка стали	А-III		АI		ВI		ВСТ3кп	На изделие кг			На 1м² изделия кг		
Диаметр или профиль	ф6	ф8	ф12	ф16	ф4	ф5	-30х6	Армат. дет.	Закл. дет.	всего	Армат. дет.	Закл. дет.	Всего
Длина м	20.88	31.68	12.29	7.60	108.27	23.40	0.15						
Вес кг	4.64	12.52	10.92	12.00	10.61	3.61	0.21	51.32	3.20	54.52	3.00	0.19	3.19

Примечания

1. Прерывистой линией показаны детали фиксируемые в проектное положение после установки арматурного блока в форму.
2. Детали арматурного блока см выпуск 0-2 „Общие материалы и унифицированные детали панелей толщ. 300 мм."

ТК	Панели группы НТ1 толщиной 300 мм	Серия 1.132-1
1971	Арматурный блок АБНТ1-59-1	Выпуск 1-11 / Лист 17

Проверил: М. Шатинская; Рук. группы: М. Шатинская; Ю. Герман; Рук. гр.; Рук. гр.

ЦНИИЭП жилища

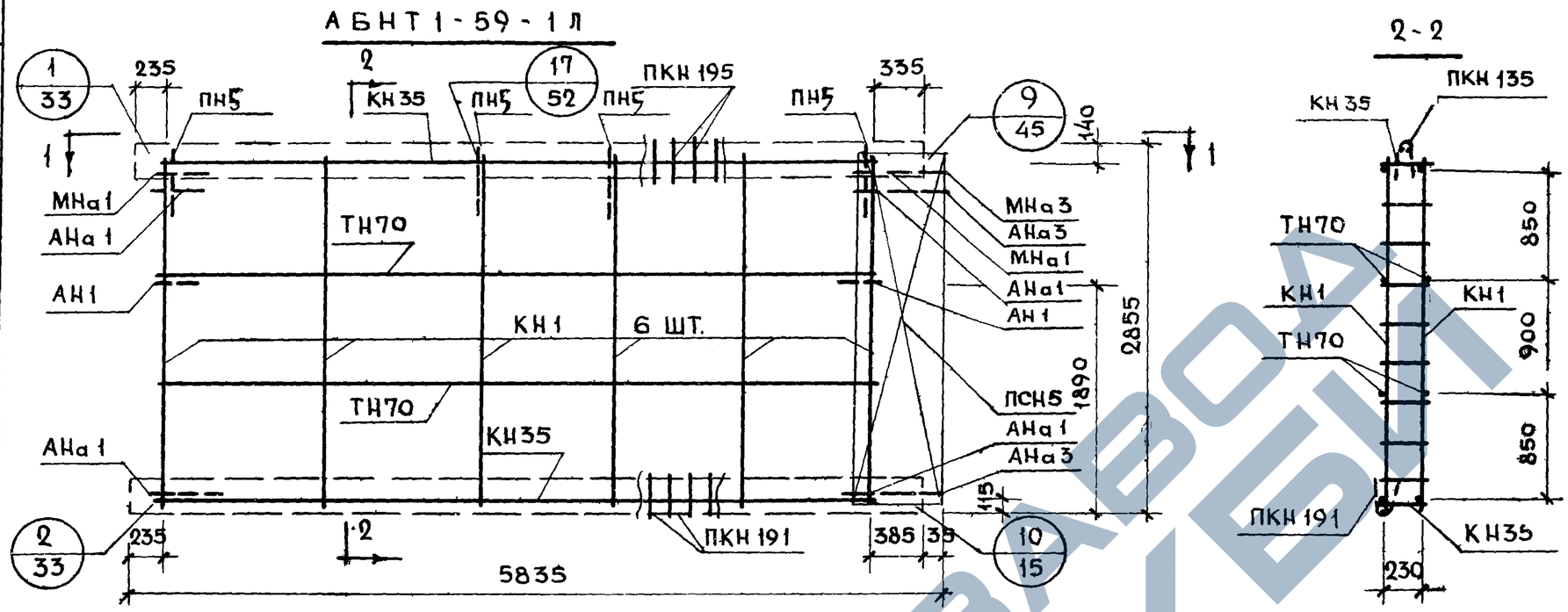

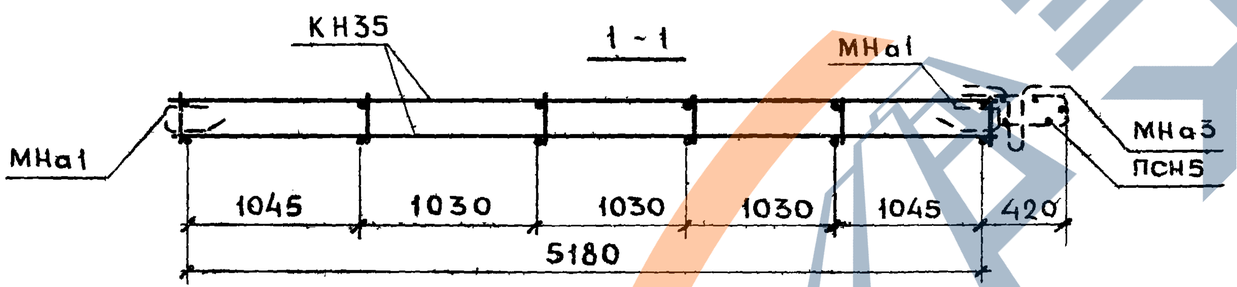

Спецификация арматурных и закладных деталей на блок

Марка детали	К-во шт.	№ листа	№ альб
КН1	6	1	Выпуск 2.1
КН35	2	4	
ПКН135	1	17	
ПКН191	1	23	
ТН70	4	37	
ПСН5	1	30	
ПН5	4	31	
АН1	2	32	
АНа1	4	32	
АНа3	2	32	
МНа1	2	34	
МНа3	1	34	

Выборка стали на изделие

Класс или марка стали	А-III		А-I		В-I		В.ст.3кп	На изделие кг			На 1м² изделия кг		
Диаметр, или профиль	ф6	ф8	ф12	ф16	ф4	ф5	~30х6	Армат. дет.	Закл. дет.	Всего	Армат. дет.	Закл. дет.	Всего
Длина м	20.88	31.68	12.29	7.60	108.27	23.40	0.15						
Вес кг	4.64	12.52	10.92	12.00	10.61	3.61	0.21	51.32	3.20	54.52	3.00	0.19	3.19

Примечания

1. Прерывистой линией показаны детали фиксируемые в проектное положение после установки арматурного блока в форму
2. Детали арматурного блока см выпуск 0.1, Общие материалы и унифицированные детали панелей толщ 300 мм."

ТК	Панели группы НТ1 толщиной 300 мм	Серия 1.132-1	
1971	Арматурный блок АБНТ1-59-1л.	Выпуск 1-11	Лист 18

Согласовано. Дата. Инвент № . Взамен. Проверил. Гл.инж.отд. Н Росинский. Гл.инж.пр. Г Бабынин. Рук.гр. М Шатинская. Рук.гр. Ю Герман. Рук.гр. М Шатинская. ЦНИЭП жилища

11909-14 28

АБНТ 1-62-1л

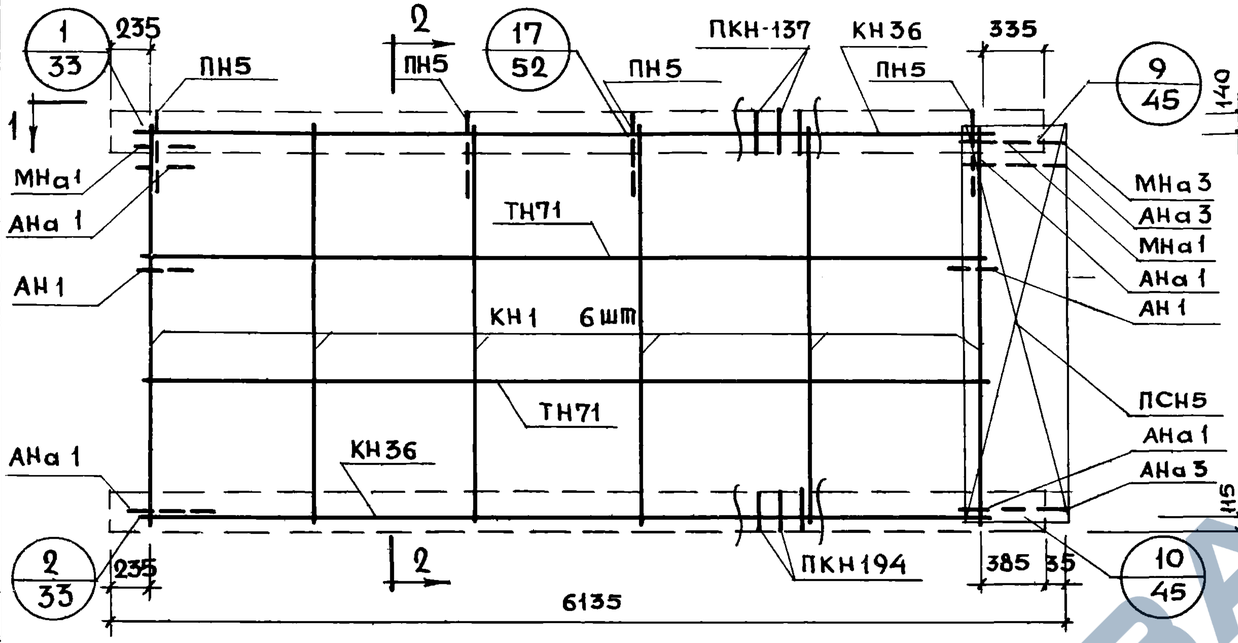

2-2

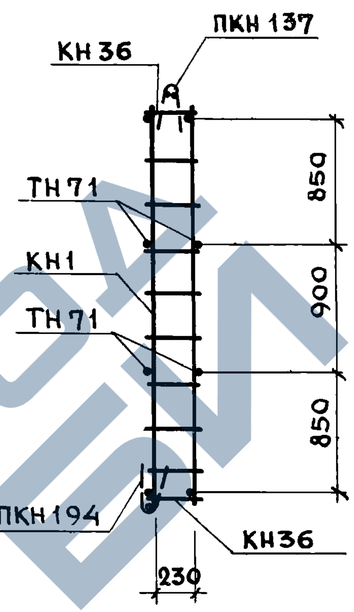

1-1

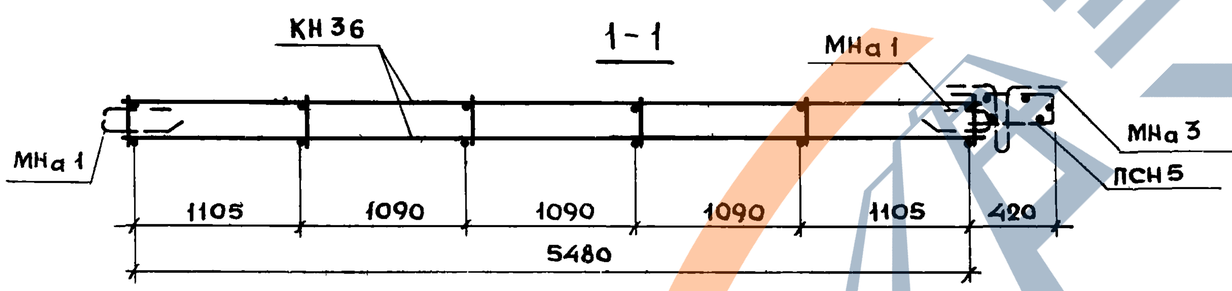

Спецификация арматурных и закладных деталей на блок

Марка детали	К-во шт	№ листа	№ альбома
КН1	6	1	
КН36	2	4	
ПКН137	1	17	
ПКН194	1	23	
ТН71	4	37	2-1
ПСН5	1	30	
ПН5	4	31	
АН1	2	32	Выпуск
АНа1	4	32	
АНа3	2	32	
МНа1	2	34	
МНа3	1	34	

Выборка стали на изделие

Класс или марка стали	А III		А I		В I		ВСт3кп	На изделие кг			На 1м² изделия кг		
Диаметр или профиль	ф6	ф8	ф12	ф16	ф4	ф5	-30х6	Армат. дет.	Закл. дет.	Всего	Армат. дет.	Закл. дет.	Всего
Длина м	22.08	31.68	12.30	7.60	113.09	21.0	0.15						
Вес кг	4.90	12.52	10.92	12.00	11.08	3.24	0.21	52.17	3.20	55.37	2.88	0.18	3.08

Примечания:

1. Прерывистой линией показа детали, фиксируемые в проектное положение после установки арматурного блока в форму
2. Детали арматурного блока см. выпуск 0-1 „Общие материалы и унифицированные детали панелей толщиной 300 мм

ТК	Панели группы НТ1 толщиной 300 мм.	Серия 1.132-1
1971	Арматурный блок АБНТ 1-62-1л	Выпуск 1-11 Лист 21

Взамен | Проверил | Рук. гр. | Рук. гр. | М.Шатинская | Ю.Герман | Жилищ. гражд. строит. НИИ

11909-14 32

НТ1-65 29.3-1 ФАСАД

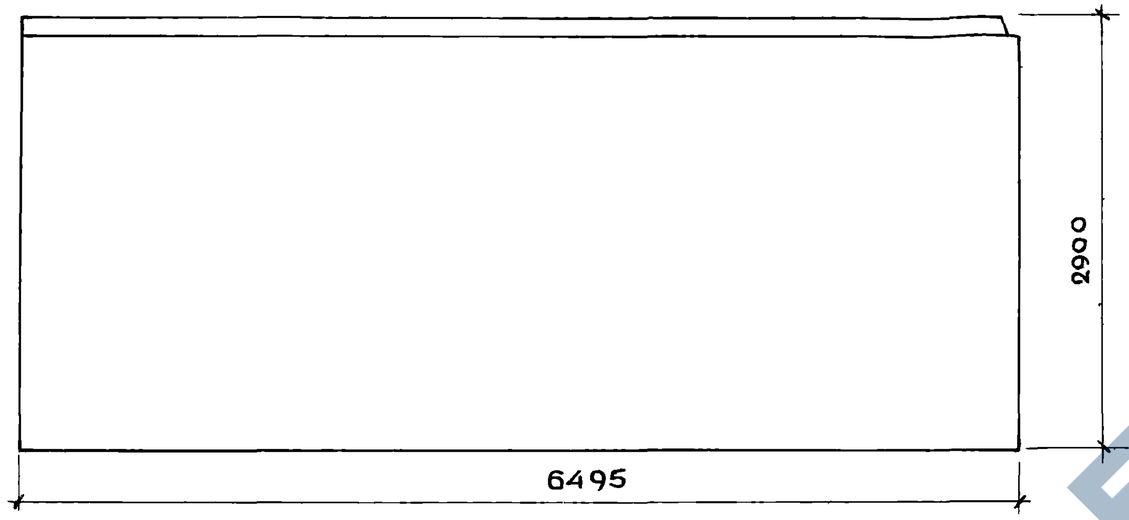

НТ1-65.29.3-1л Схема фасада

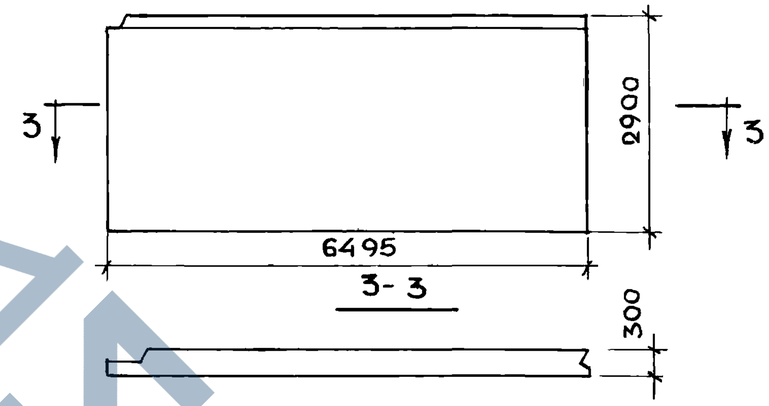

Вид с внутренней стороны

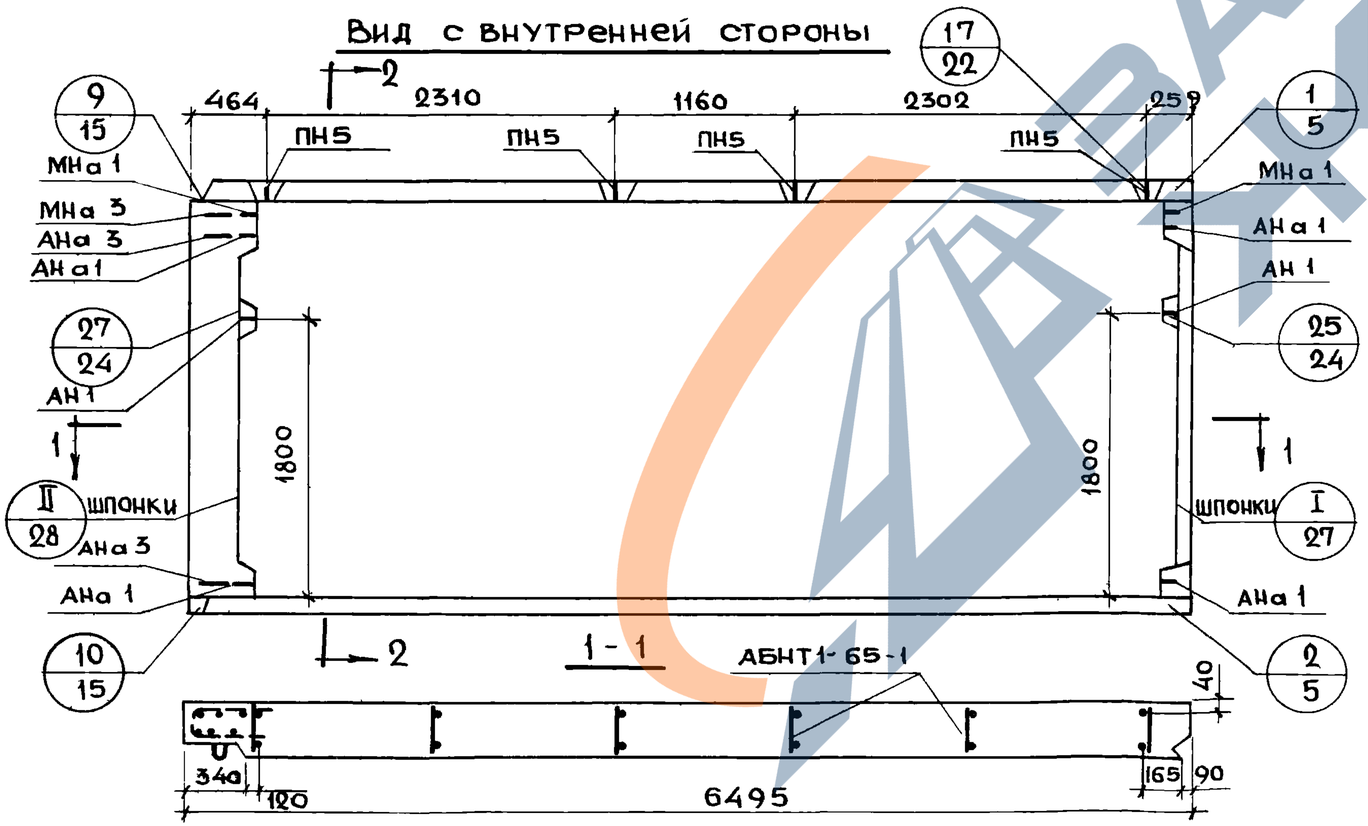

2-2

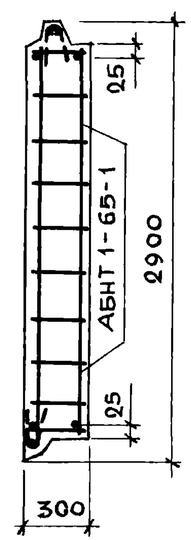

Характеристика изделия

Объем легкого бетона		м³	4.70
То же на 1м² изделия			0.25
Объем фактурного слоя			0.47
Тоже на 1м² изделия			0.025
Вес при легком бетоне с объемным весом	900	кг	5550
	1000		6000
	1100		5550
	1200		7050
Площадь панели		м²	18.84

Примечания:

1. Арматурный блок см. лист № 23,24
2. Детали опалубки и армирования см выпуск 0-1 „Общие материалы и унифицированные детали панелей толщиной 300 мм."

ТК	Панели группы НТ1 толщиной 300 мм	Серия 1.1.52-1	
1971	Фасады и схема армирования панелей НТ1-65.29.3-1 и НТ1-65.29.3-1л.	Вып. 1-11	Лист 22

Инвент. № | Взамен

Гл. инж. отд. Н. Росинский | Гл. инж. пр. Г. Бабынин | Рук. груп. М. Шатинская | Рук. груп. М. Шатинская | Гл. технолог Н. Гайсинский

Проверил

Гипрогражданинжпроект — Жилища

1190-14 33

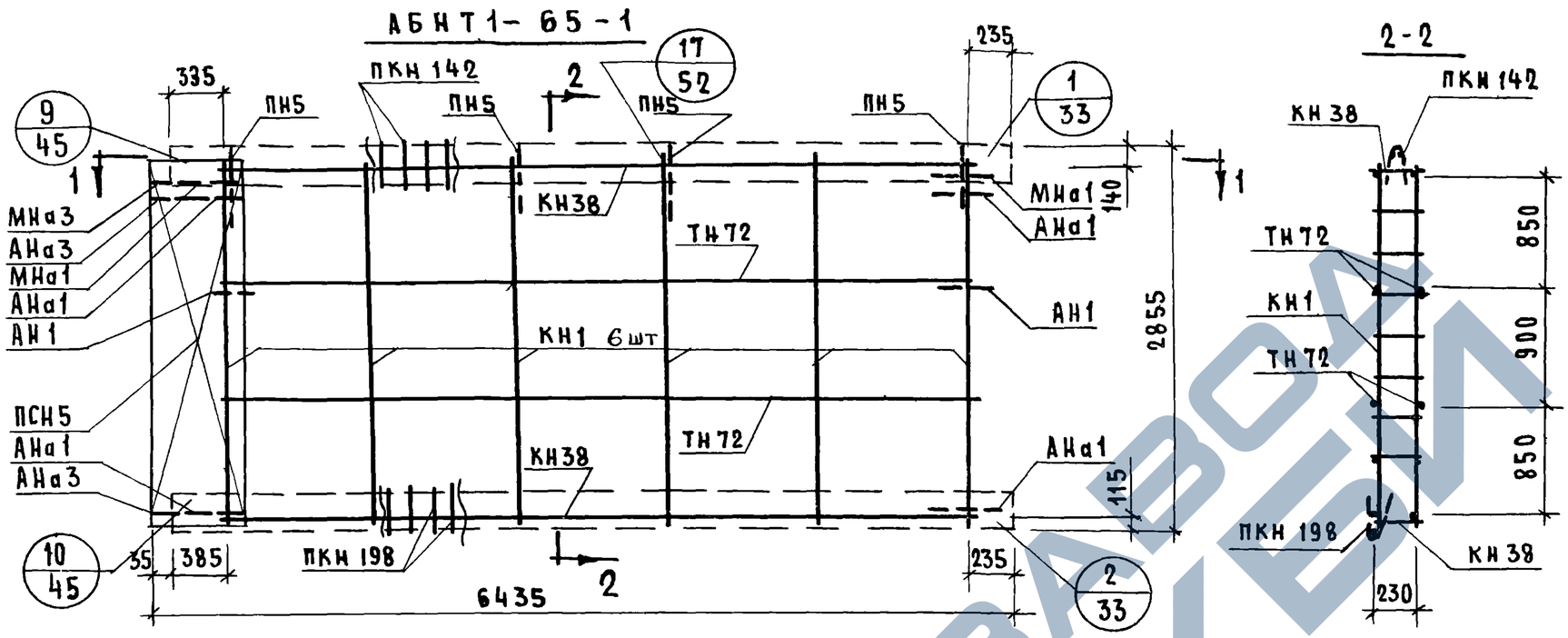

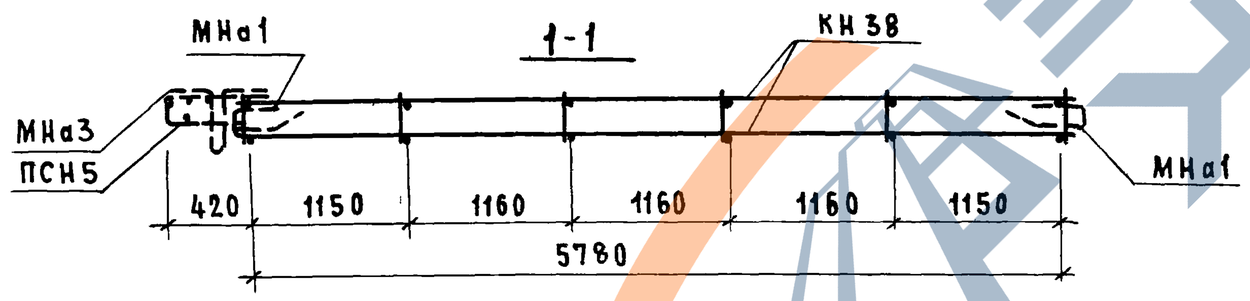

Спецификация арматурных и закладных деталей на блок

Марка детали	К-во шт	№ листа	№ альбома
КН1	6	1	Выпуск 2-1
КН38	2	5	
ПКН142	1	18	
ПКН198	1	23	
ТН72	4	37	
ПСН5	1	30	
ПН5	4	31	
АН1	2	32	
АНа1	4	32	
АНа3	2	32	
МНа1	2	34	
МНа3	1	34	

Выборка стали на изделие

Класс или марка стали	А III		А I		В I		В.Ст.3кп	На изделие кг			На 1м² изделия кг		
Диаметр или профиль	ф5	ф8	ф12	ф16	ф4	ф5	-30х6	Армат. дет.	Закл. дет	Всего	Армат. дет.	Закл. дет.	Всего
Длина м	23.28	36.96	12.29	7.60	119.99	25.8	0.15						
Вес кг	5.17	14.60	10.92	12.00	11.76	3.98	0.21	54.44	3.20	57.64	2.88	0.17	3.05

Примечания:

1. Прерывистой линией показаны детали, фиксируемые в проектное положение после установки арматурного блока в форму.
2. Детали арматурного блока см. выпуск 0-1„Общие материалы и унифицированные детали панелей толщиной 300 мм".

ТК	Панели группы НТ1, толщиной 300 мм	Серия 1.132-1
1971	Арматурный блок АБНТ1-65-1	Выпуск 1-11 / Лист 23

Проверил: М. Шатинская; Рук. гр.: Ю. Герман; Рук. гр.: М. Шатинская; Рук. гр.: М. Шатинская

ЦНИИЭП жилища

11909-14 34

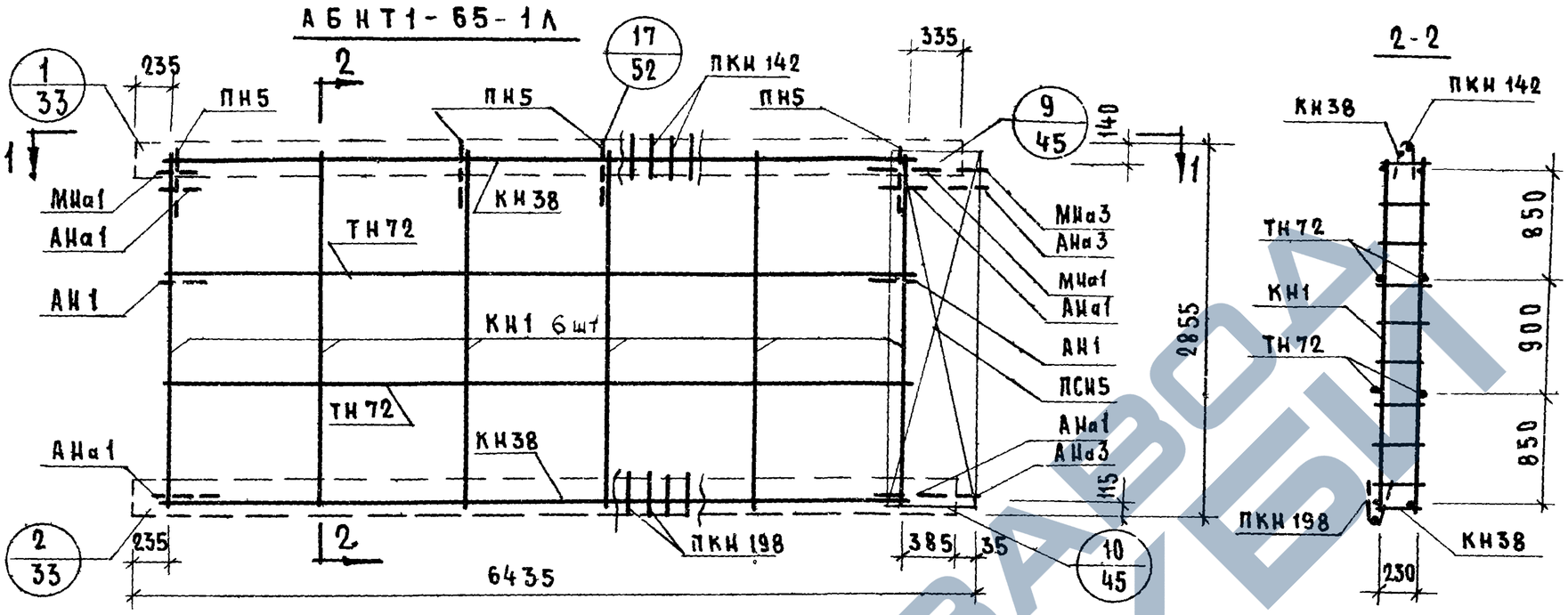

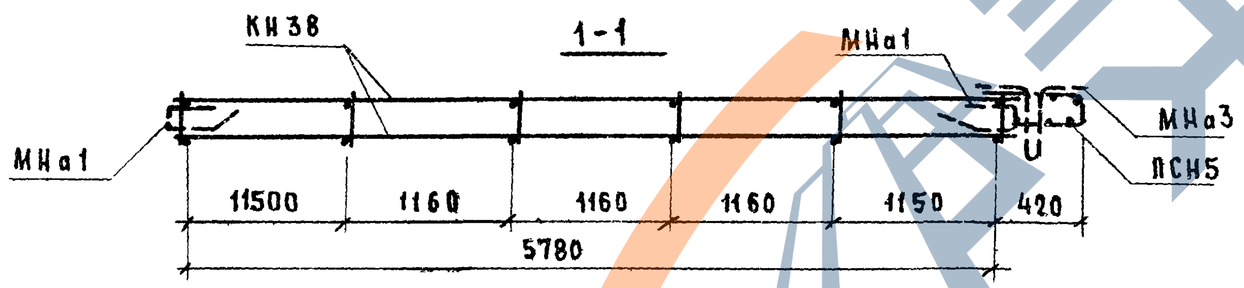

Спецификация арматурных и закладных деталей на блок

Марка детали	К-во шт.	№ листа	№ альбом
КН1	6	1	Выпуск 2-1
КН38	2	5	
ПКН142	1	18	
ПКН198	1	23	
ТН72	4	37	
ПСН5	1	30	
ПН5	4	31	
АН1	2	32	
АНа1	4	32	
АНа3	2	32	
МНа1	2	34	
МНа3	1	34	

Примечания:

1. Прерывистой линией показаны детали, фиксируемые в проектное положение после установки арматурного блока в форму.
2. Детали арматурного блока см. выпуск 0-1 „Общие материалы и унифицированные детали панелей толщиной 300мм.

Выборка стали на изделие

Класс или марка стали	А-III		АТ		ВI		В.ст.3кп	На изделие кг			На 1 м² изделия кг		
Диаметр или профиль	ф6	ф8	ф12	ф16	ф4	ф5	-30×6	армат. дет.	закл. дет.	всего	армат. дет.	закл. дет	всего
Длина м	23.28	36.96	12.29	7.60	119.99	25.8	0.15						
Вес кг	5.17	14.60	10.92	12.00	11.76	3.98	0.21	54.44	3.20	57.64	2.88	0.17	3.05

ТК 1971	Панели группы НТ1 толщиной 300мм Арматурный блок АБНТ1-65-1А	Серия 1.132-1 Выпуск 1-11 Лист 24

Согласовано

Дата | Инв № | Взамен

Проверил: Шатинская

Нач отд НТ: Б. Шляпин
Гл инж отд: Н. Росинский
Гл инж пр: Г. Бавынин
Рук гр: М. Шатинская
Рук. гр: Ю. Терман
Рук гр: Шатинская

ЦНИИЭП жилища

11909-14 35

НТ1-68.29.3-1 ФАСАД

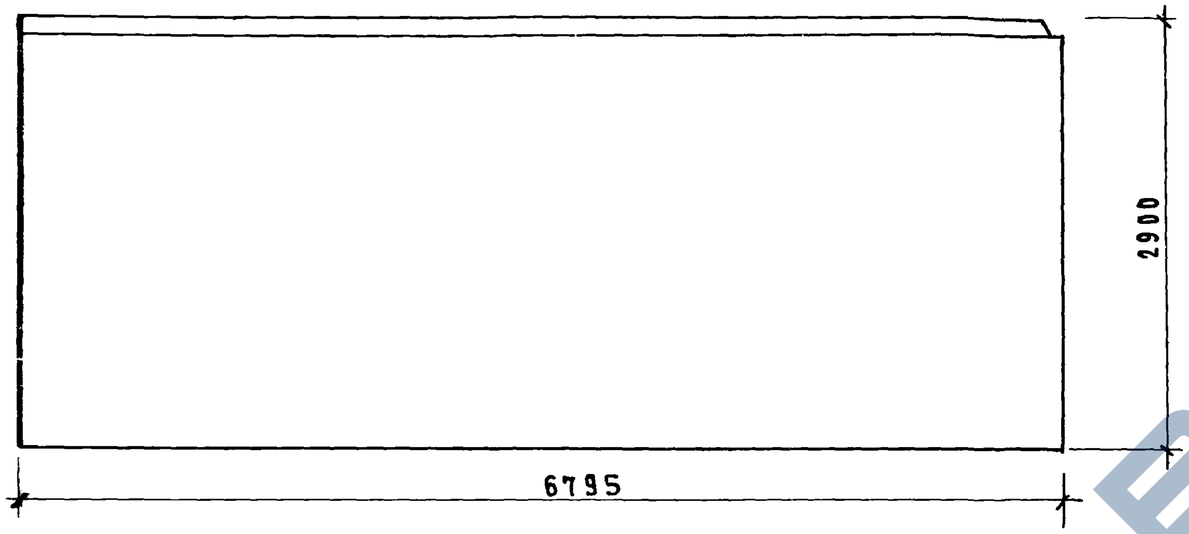

НТ1-68.29.3-1А СХЕМА ФАСАДА

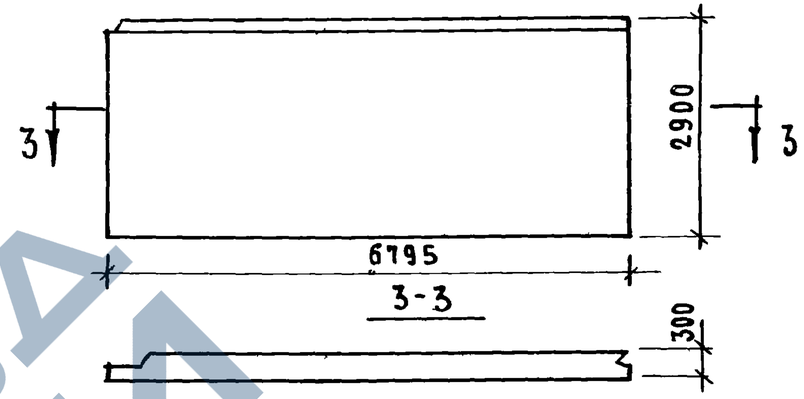

ВИД С ВНУТРЕННЕЙ СТОРОНЫ

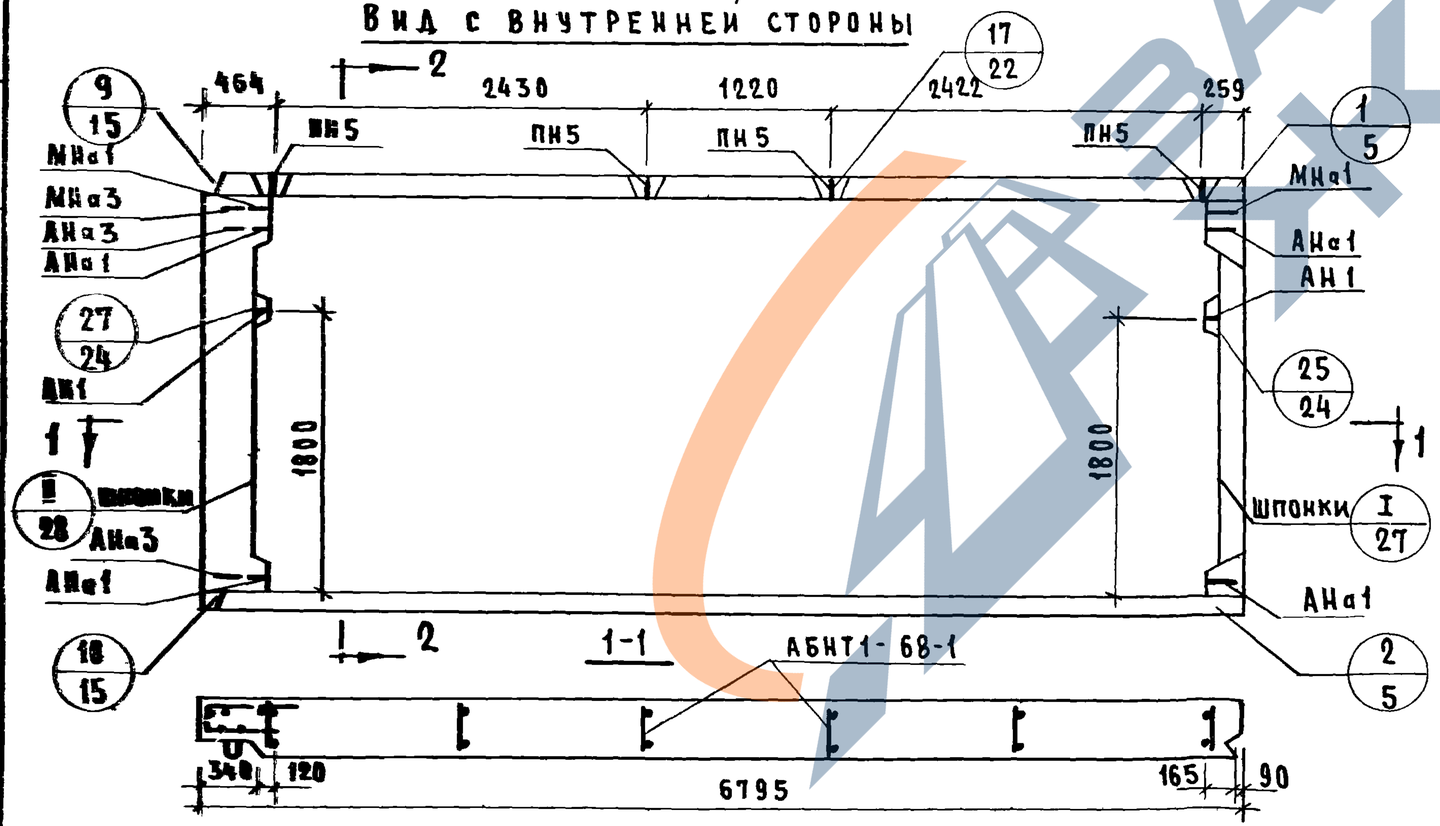

2-2

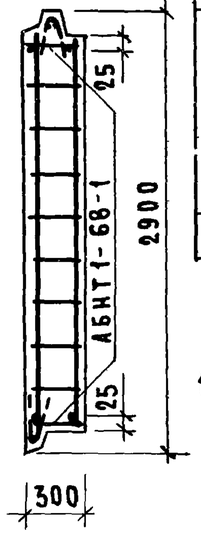

ХАРАКТЕРИСТИКА ИЗДЕЛИЯ

Объем легкого бетона		$м^3$	4.92
то же на 1 $м^2$ изделия			0.25
Объем фактурного слоя			0.49
то же на 1 $м^2$ изделия			0.025
Вес при легком бетоне с объемным весом	900	кг	5850
	1000		6400
	1100		6900
	1200		7450
Площадь панелей		$м^2$	19.71

ПРИМЕЧАНИЯ:

1. Арматурный блок см лист N 26.27
2. Детали опалубки и армирования см выпуск 0-1„Общие материалы и унифицированные детали панелей толщиной 300мм.

ТК 1971	Панели группы НТ1 толщиной 300мм.	Серия 1.132-1	
	Фасады и схема армирования панелей НТ1-68.29.3-1 и НТ1-68.29.3-1А.	Выпуск 1-11	Лист 25

ЦНИИЭП жилища

Взамен | Н. Гайсинский | ГА технолог | М. Шатинская | Руководитель | Проверил | Рук. гр. | Рук. гр. | Н. Шатинская

11809-14 36

https://zavodjbi.com/

АБНТ1-68-1

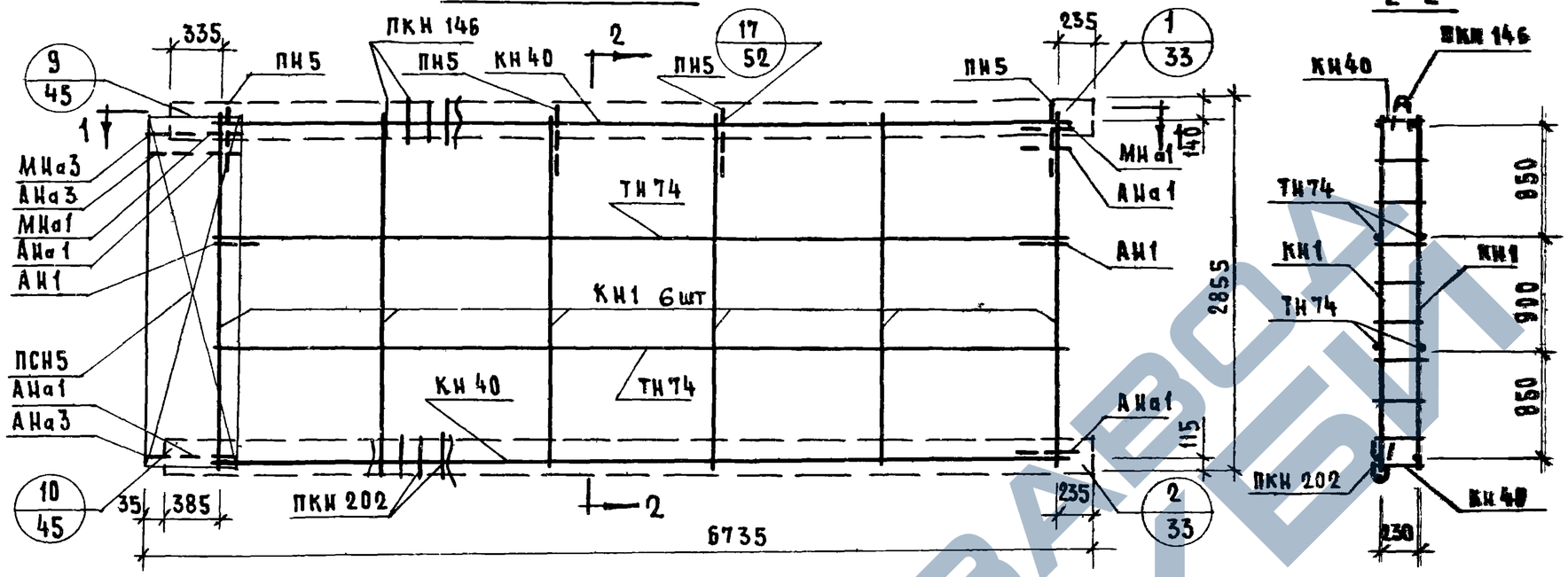

2-2

1-1

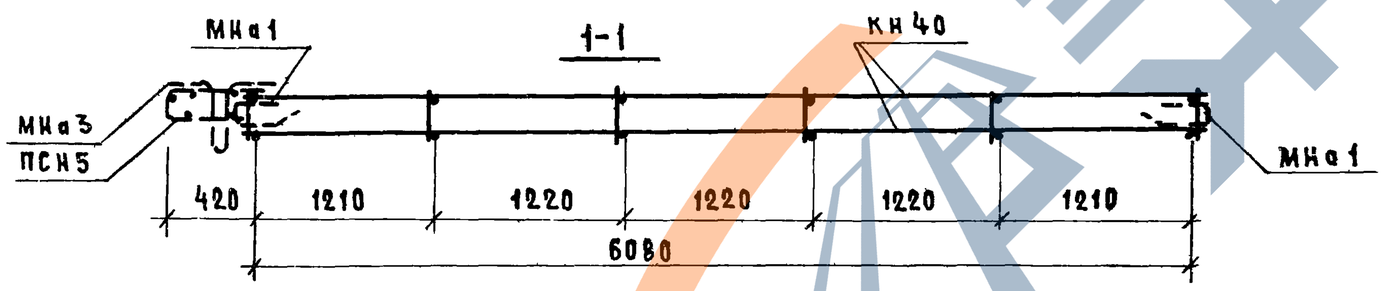

Выборка стали на изделие.

Класс или марка стали	А-III		А I		В I		В ст.3кп	На изделие кг			На 1м² изделия кг		
Диаметр или профиль	ф6	ф8	ф12	ф16	ф4	ф5	-30×6	Армат. дет.	Закл. дет.	Всего	Армат. дет.	Закл. дет.	Всего
Длина м	24.48	36.96	12.29	7.60	105.86	27.00	0.15						
Вес кг	5.44	14.60	10.92	12.00	10.38	4.16	0.21	54.51	3.20	57.71	2.76	0.17	2.93

Спецификация арматурных и закладных деталей на блок

Марка детали	К-во шт.	№ чертежа	№ выпуска
КН Г	6	11	Выпуск 0-1
КН 40	2	4	
ПКН 146	1	111	
ПКН 202	1	24	
ТН 74	4	37	
ПСН5	1	58	
ПН5	4	31	
АН1	2	392	
АНа1	4	392	
АНа3	2	392	
МНа1	2	34	
МНа3	1	34	

Примечания:

1. Прерывистой линией показаны детали фиксируемые в проектное положение после установки арматурного блока в форму
2. Детали арматурного блока см. выпуск 0-1 „Общие материалы и унифицированные детали панелей толщиной 300мм"

ТК 1971	Панели группы НТ1 толщиной 300 мм.	Серия 1.132-1
	Арматурный блок АБНТ1-68-1	Выпуск 1-11 / Лист 26

Гл. инж. отд. Н. Росинский
Гл. инж. пр. Г. Бабынин
Рук. гр. М. Шатинская
Рук. гр. Ю. Герман
Проверил М. Шатинская
Взамен инв. №
Инв. №
Жилища
ГПИ

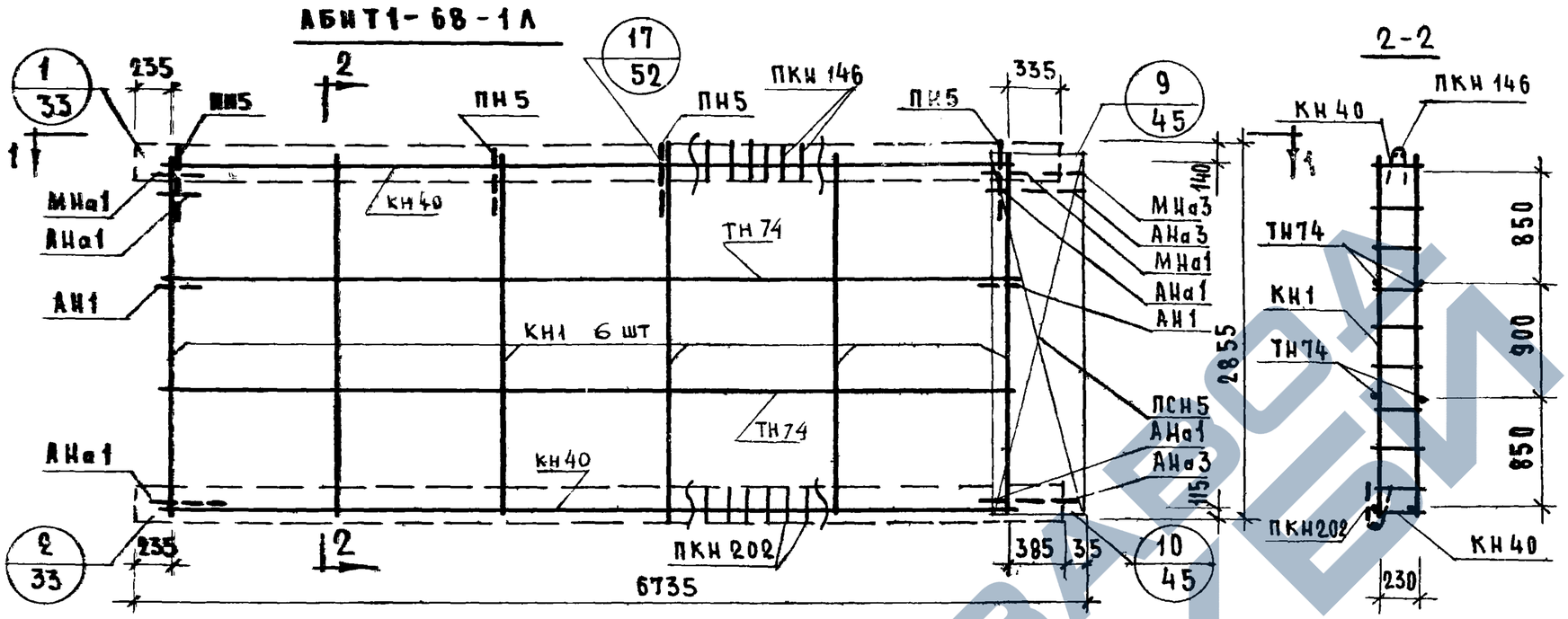

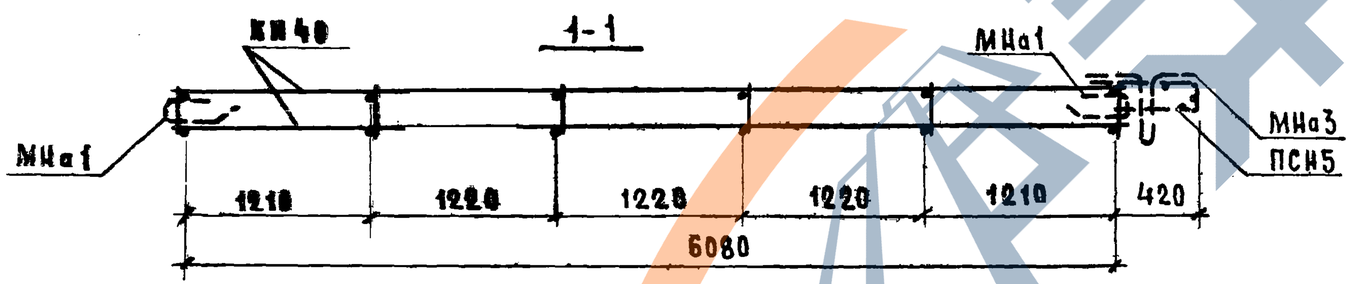

Спецификация арматурных и закладных деталей на блок

Марка детали	К-во шт.	№ листа	№ альбома
КН1	6	1	Выпуск 2-1
КН40	2	4	
ПКН146	1	17	
ПКН202	1	24	
ТН74	4	37	
ПСН5	1	30	
ПН5	4	31	
АН1	2	32	
АНа1	4	32	
АНа3	2	32	
МНа1	2	34	
МНа3	1	34	

Выборка стали на изделие

Класс или марка стали	А-III		А I		В I		Вст.3кп	На изделие кг			На 1м² изделия кг		
Диаметр или профиль	ф6	ф8	ф12	ф16	ф4	ф5	-30×6	Армат. дет.	Закл. дет.	Всего	Армат. дет.	Закл. дет	Всего
Длина м	24.48	36.96	12.29	7.60	105.86	27.00	0.15						
Вес кг	5.44	14.60	10.92	12.00	10.38	4.16	0.21	54.51	3.20	57.71	2.76	0.17	2.93

Примечания:

1. Прерывистой линией показаны детали, фиксируемые в проектное положение после установки арматурного блока в форму.
2. Детали арматурного блока см выпуск 0-1„ Общие материалы и унифицированные детали панелей толщиной 300 мм".

ТК	Панели группы НТ1 толщиной 300 мм.	Серия 1.132-1	
1971	Арматурный блок АБНТ1-68-1Л	Выпуск 1-11	Лист 27

Инв. № подл. | Подпись и дата | Взам. инв. №

Проверил Мшатинская | Рук. гр. Мшатинская | Ю. Герман | Рук. гр.

НТ1-71.29.3-1 ФАСАД

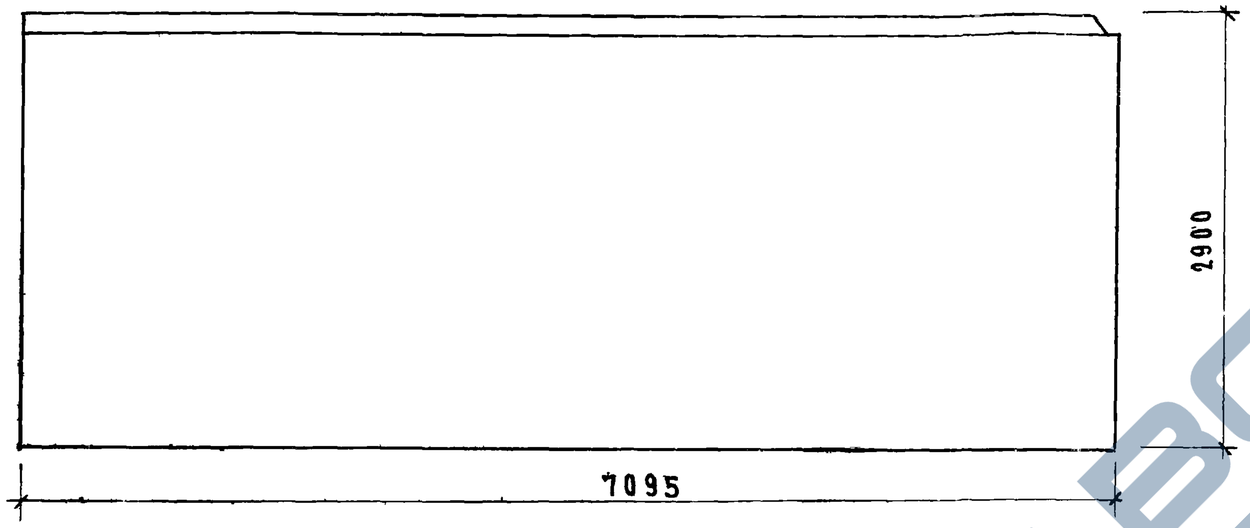

НТ1-71.29.3-1А. СХЕМА ФАСАДА

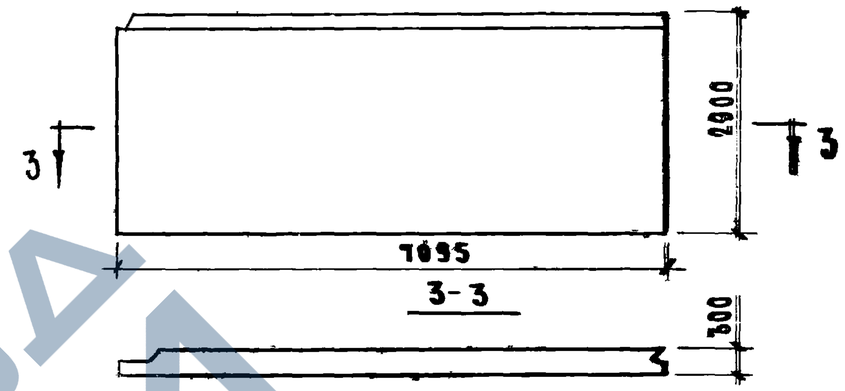

ХАРАКТЕРИСТИКА ИЗДЕЛИЯ

ОБЪЕМ ЛЕГКОГО БЕТОНА		$м^3$	5.14
ТО ЖЕ НА 1м² ИЗДЕЛИЯ			0.25
ОБЪЕМ ФАКТУРНОГО СЛОЯ			0.52
ТО ЖЕ НА 1м² ИЗДЕЛИЯ			0.025
ВЕС ПРИ ЛЕГКОМ БЕТОНЕ С ОБЪЕМНЫМ ВЕСОМ	900	кг	6100
	1090		6650
	1100		7300
ПЛОЩАДЬ ПАНЕЛЕЙ		$м^2$	28.58

Вид с внутренней стороны

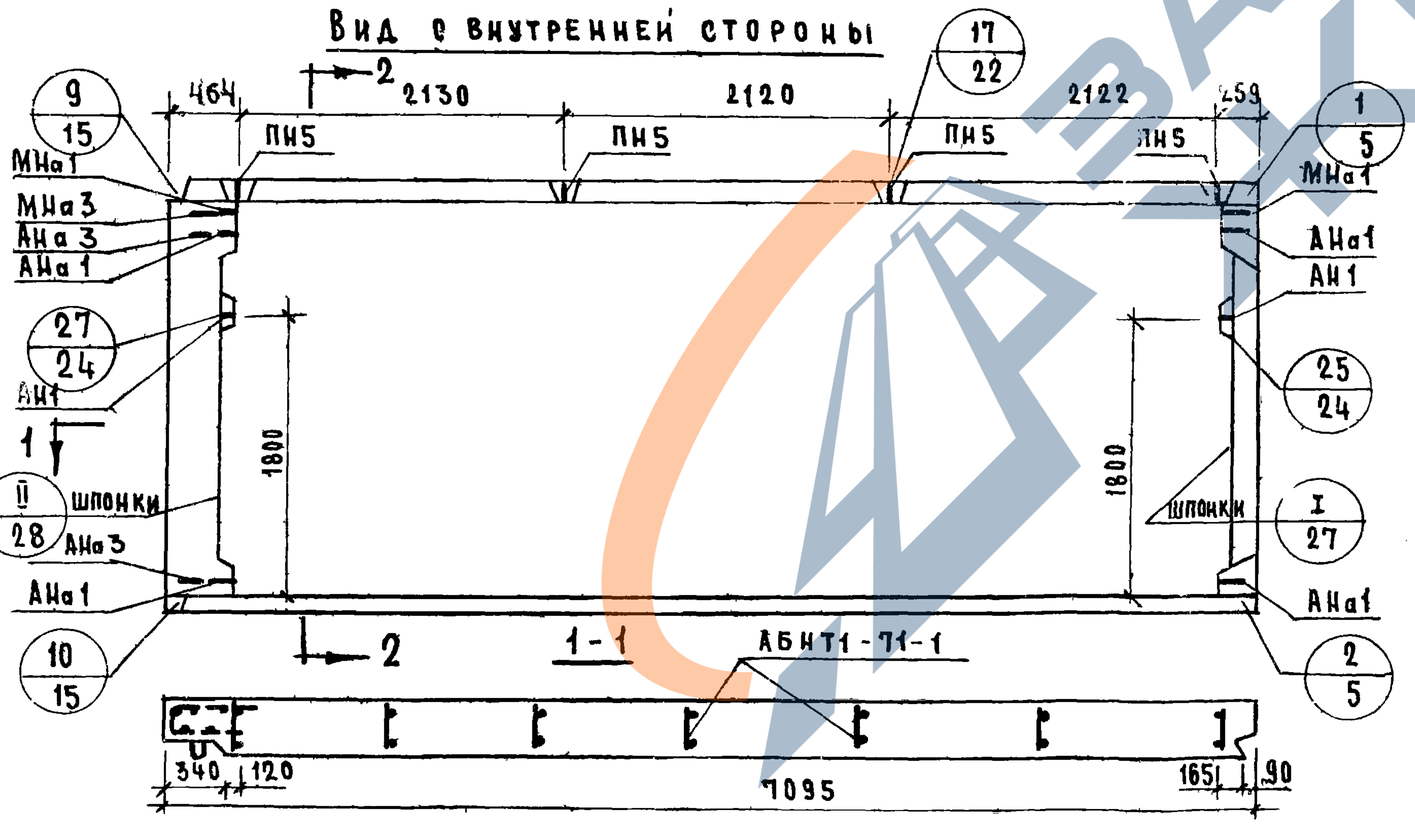

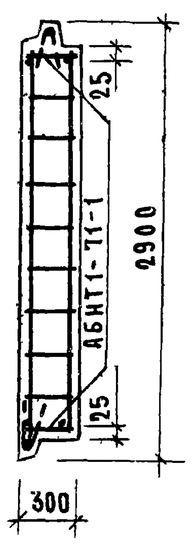

Примечания

1. Арматурный баск см. лист и 29.30
2. Детали опалубки и армирования см. выпуск 0-1. Общие материалы и унифицированные детали панелей толщиной 300 мм.*

ТК	Панели группы НТ1 толщиной 300 мм.	Серия 1.132-1	
1971	Фасады и схема армирования панелей НТ1-71.29.3-1 и НТ1.71.29.3-1А.	Выпуск 1-11	Лист 28

Гл. инж. отд. Н. Рясинский
Гл. инж. пр. Г. Бабынин
Рук. груп. М. Шатинская
Проверил М. Шатинская
Гл. технолог
Рук. груп.
Взамен Н. Гансинский

ЖИЛИЩА

ЗАВОД ЖБИ

АБНТ1-71-1

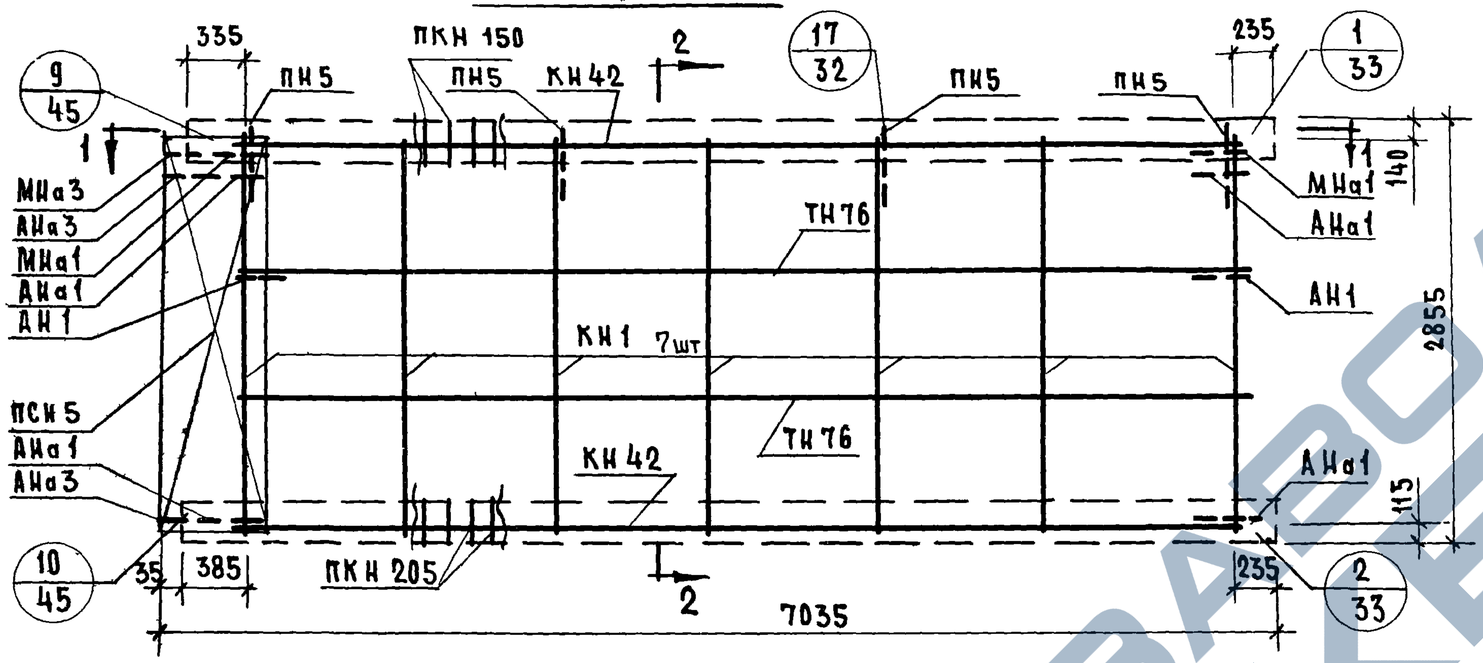

2-2

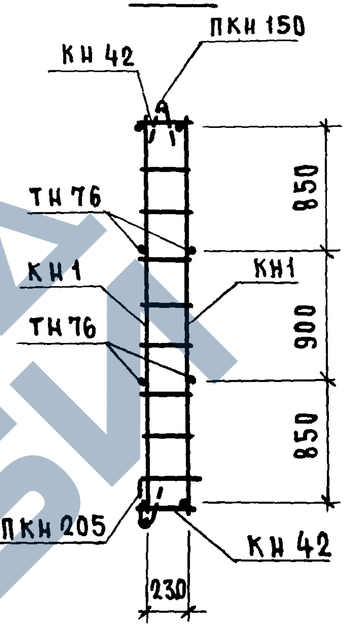

1-1

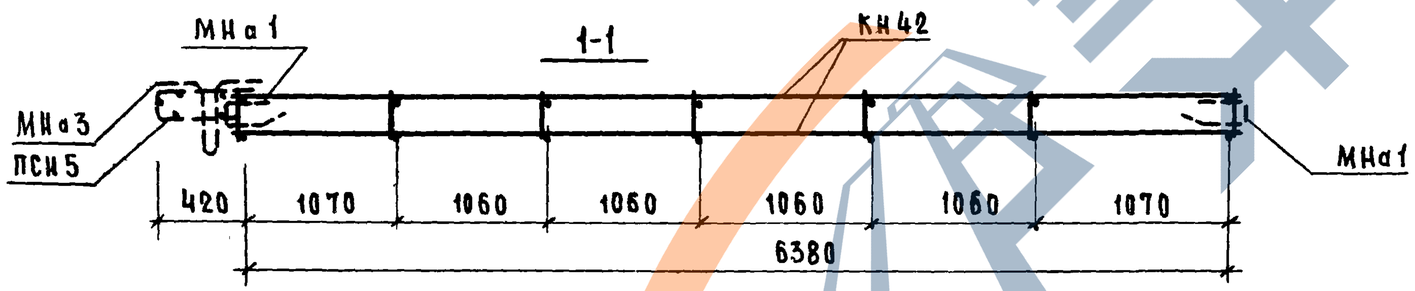

Спецификация арматурных и закладных деталей на блок

Марка детали	К-во шт.	№ листа	№ альбом
КН1	6	1	Выпуск 2-1
КН 42	2	4	
ПКН 150	1	17	
ПКН 205	1	23	
ТН 76	4	37	
ПСН5	1	30	
ПН5	4	31	
АН1	2	32	
АНа1	4	32	
АНа3	2	32	
МНа1	2	34	
МНа3	1	34	

Выборка стали на изделие

Класс или марка стали	А-III		А-I		ВI		ВСТ.3КП	На изделие кг			На 1м² изделия кг.		
Диаметр или профиль	ф6	ф8	ф12	ф16	ф4	ф5	-30х6	Армат. дет.	Заклад. дет.	Всего	Армат. дет	Закл. дет.	Всего
Длина м	25.68	36.96	12.29	7.60	99 15	28.20	0.15						
Вес кг	5.71	14.60	10.92	12.00	9.71	4.34	0.21	54.31	3.20	57.51	2.64	0.16	2.80

Примечания:

1. Прерывистой линией показаны детали, фиксируемые в проектное положение после установки арматурного блока в форму.
2. Детали арматурного блока см выпуск 0-1 „Общие материалы и унифицированные детали панелей толщиной 300мм"

ТК 1971	Панели группы НТ1 толщиной 300 мм Арматурный блок АБНТ1-71-1	Серия 1.132-1	Выпуск 1-11 / Лист 29

Проверил М.Шатинская; Рук.гр. Ю.Герман; Рук.гр. М.Шатинская; Гл.инж.пр.; Рук.гр.; Рук.гр.; ЦНИИЭП жилища

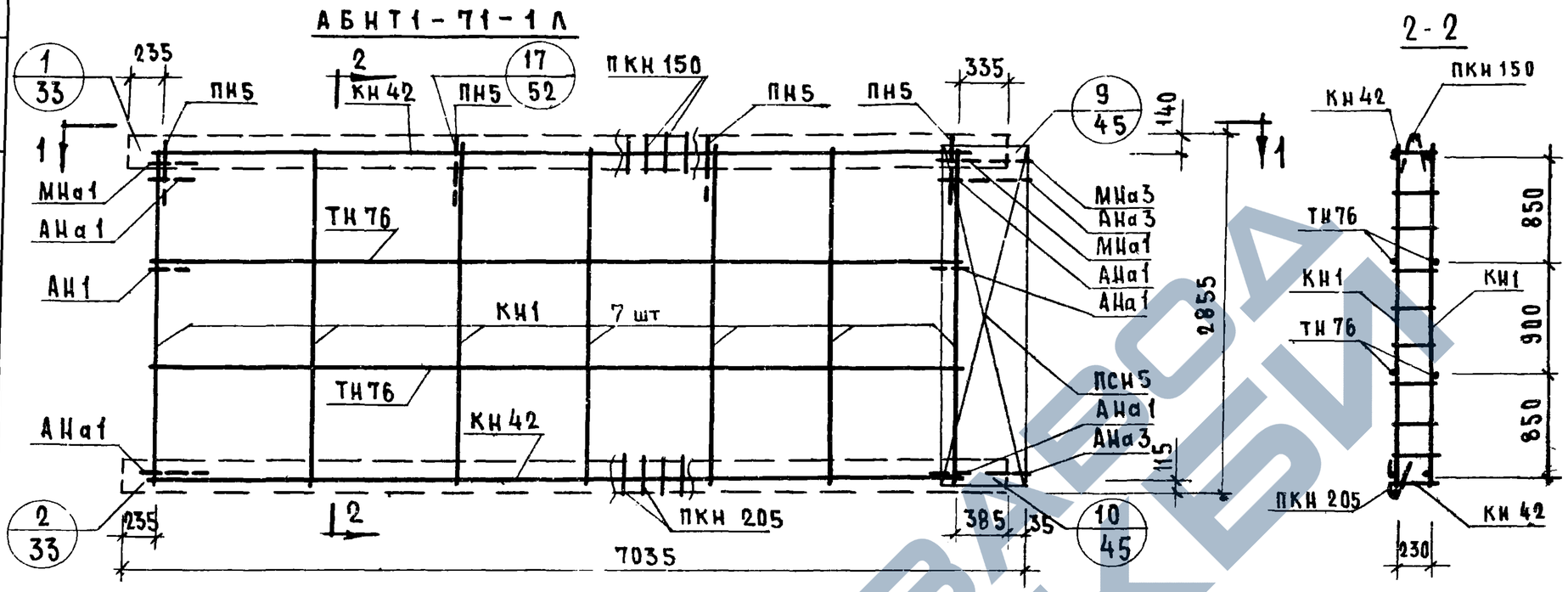

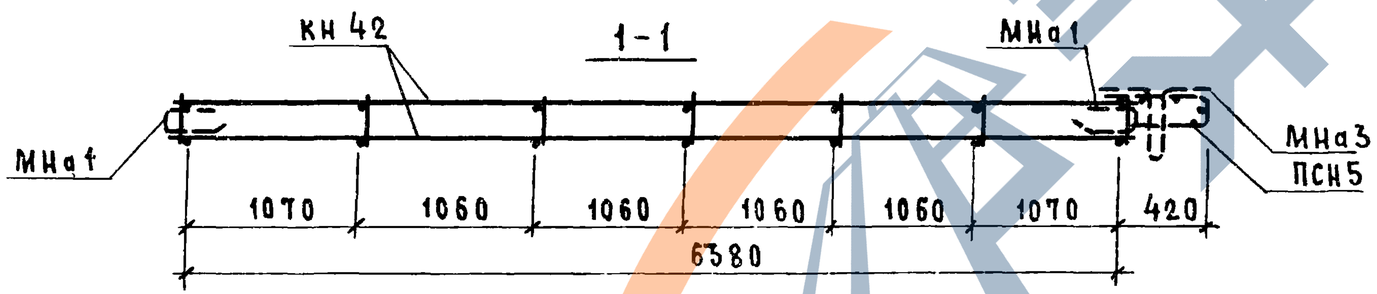

СПЕЦИФИКАЦИЯ АРМАТУРНЫХ И ЗАКЛАДНЫХ ДЕТАЛЕЙ НА БЛОК

МАРКА ДЕТАЛИ	К-ВО ШТ	№ ЛИСТА	№ АЛЬБ
КН1	6	1	Выпуск 2-1
КН42	2	4	
ПКН150	1	17	
ПКН205	1	23	
ТН76	4	37	
ПСН5	1	30	
ПН5	4	31	
АН1	2	32	
АНа1	4	32	
АНа3	2	32	
МНа1	2	34	
МНа3	1	34	

ВЫБОРКА СТАЛИ НА ИЗДЕЛИЕ

КЛАСС ИЛИ МАРКА СТАЛИ	А-III		А-I		В-I		ВСТ3КП	НА ИЗДЕЛИЕ КГ			НА 1 м² ИЗДЕЛИЯ КГ		
ДИАМЕТР ИЛИ ПРОФИЛЬ	ф6	ф8	ф12	ф16	ф4	ф5	-30×6	АРМАТ. ДЕТ.	ЗАКЛ. ДЕТ	ВСЕГО	АРМАТ. ДЕТ.	ЗАКЛ. ДЕТ.	ВСЕГО
ДЛИНА М	25.68	36.96	12.29	7.60	99.15	28.20	0.15						
ВЕС КГ	5.71	14.60	10.92	12.00	9.71	4.34	0.21	54.31	3.20	57.51	2.64	0.16	2.80

ПРИМЕЧАНИЯ:

1. ПРЕРЫВИСТОЙ ЛИНИЕЙ ПОКАЗАНЫ ДЕТАЛИ ФИКСИРУЕМЫЕ В ПРОЕКТНОЕ ПОЛОЖЕНИЕ ПОСЛЕ УСТАНОВКИ АРМАТУРНОГО БЛОКА В ФОРМУ.
2. ДЕТАЛИ АРМАТУРНОГО БЛОКА СМ ВЫПУСК 0-1 „ОБЩИЕ МАТЕРИАЛЫ И УНИФИЦИРОВАННЫЕ ДЕТАЛИ ПАНЕЛЕЙ ТОЛЩИНОЙ 300мм".

ТК 1971	ПАНЕЛИ ГРУППЫ НТ1 ТОЛЩИНОЙ 300мм.	СЕРИЯ 1.132-1
	АРМАТУРНЫЙ БЛОК АБНТ1-71-1Л.	ВЫПУСК 1-11 / ЛИСТ 30

ЖИЛИЩА

ПРОВЕРИЛ МШАТИНСКАЯ

Б.ШЛЯПИН, Н.РОСИНСКИЙ, Г.БАБЫНИН, М.ШАТИНСКАЯ, Ю.ГЕРМАН

ДАТА / ИНВЕНТ № / ВЗАМЕН

11909-14 4

НТ1-44.27.3-1б. Фасад

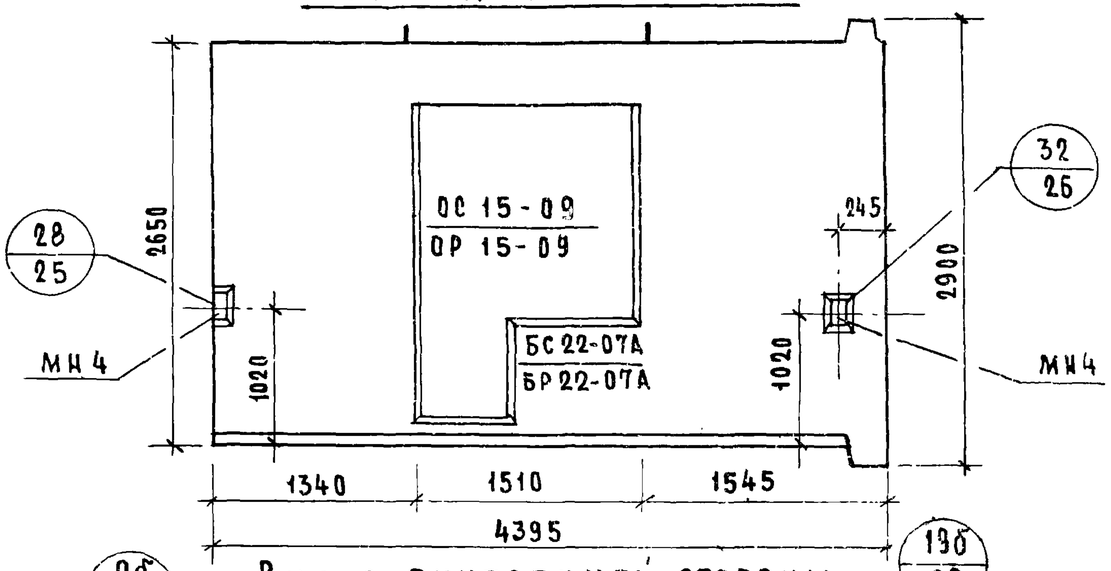

Вид с внутренней стороны

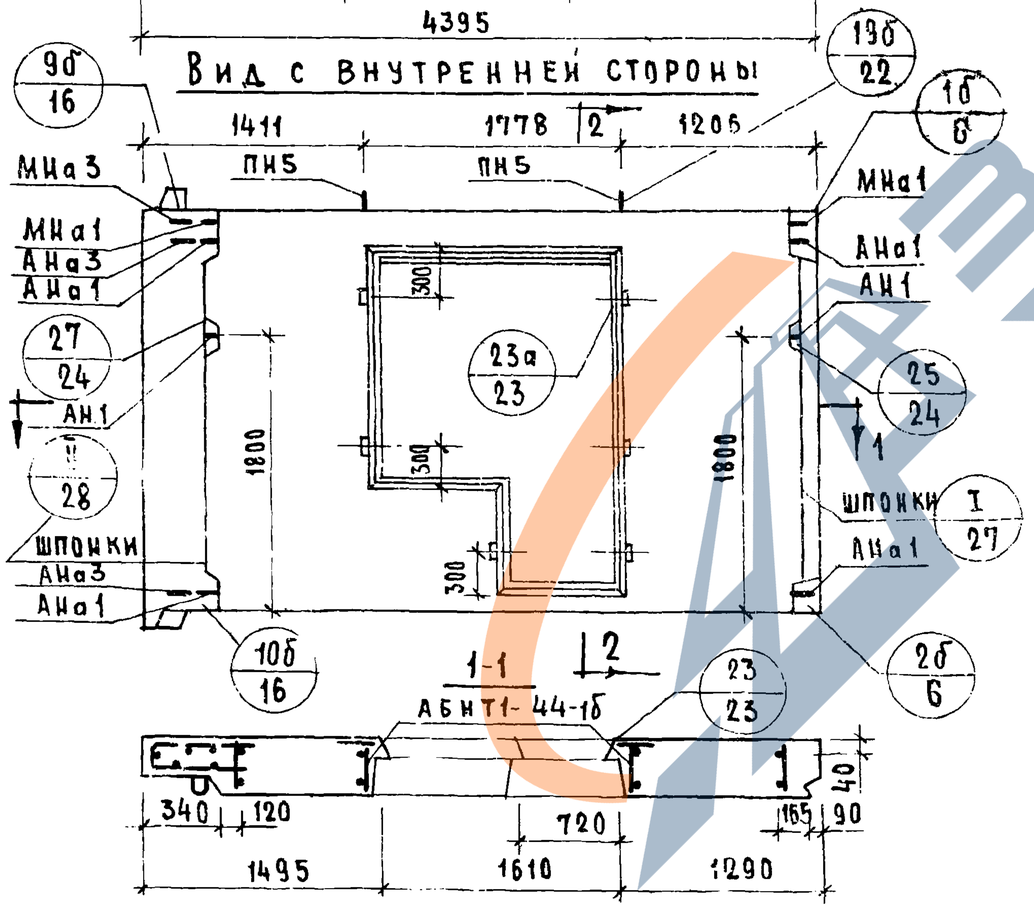

НТ1-44 27.3-1бл. Схема фасада

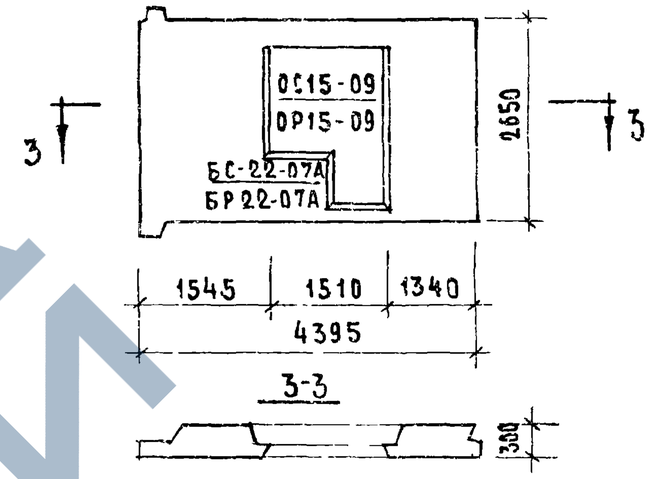

2-2

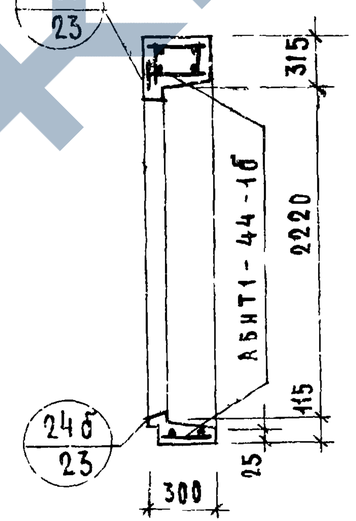

Характеристика изделия

Объем легкого бетона		$м^3$	2.18
Тоже на 1 $м^2$ изделия			0.24
Объем фактурного слоя			0.25
Тоже на 1 $м^2$ изделия			0.028
Вес при легком бетоне с объемным весом	900	кг	2900
	1000		3100
	1100		3350
	1200		3600
	1300		3800
Площадь: Панели брутто		$м^2$	11.65
Проемов			2.56
Панели нетто			9.09

Примечания:

1. Арматурные блоки см. лист 32, 33
2. Детали опалубки и армирования см. выпуск 0-1. „Общие материалы и унифицированные детали панелей толщиной 300 мм"

ТК 1971	Панели группы Н11 толщиной 300 мм	Серия 1.132-1
	Фасады и схема армирования панелей НТ1-44.27.3-1б и Н1144.27.3-1бл	Выпуск 1-11 Лист 31

Взамен | Н. Гайсинский | Проверил | М. Шатинская | Рук. группы | Н. Урюжников | Т. Бабкина | М. Шатинская | Гл. инж. пр. | Рук. группы | Ж. Ланца

ЗАВОД ЖБИ

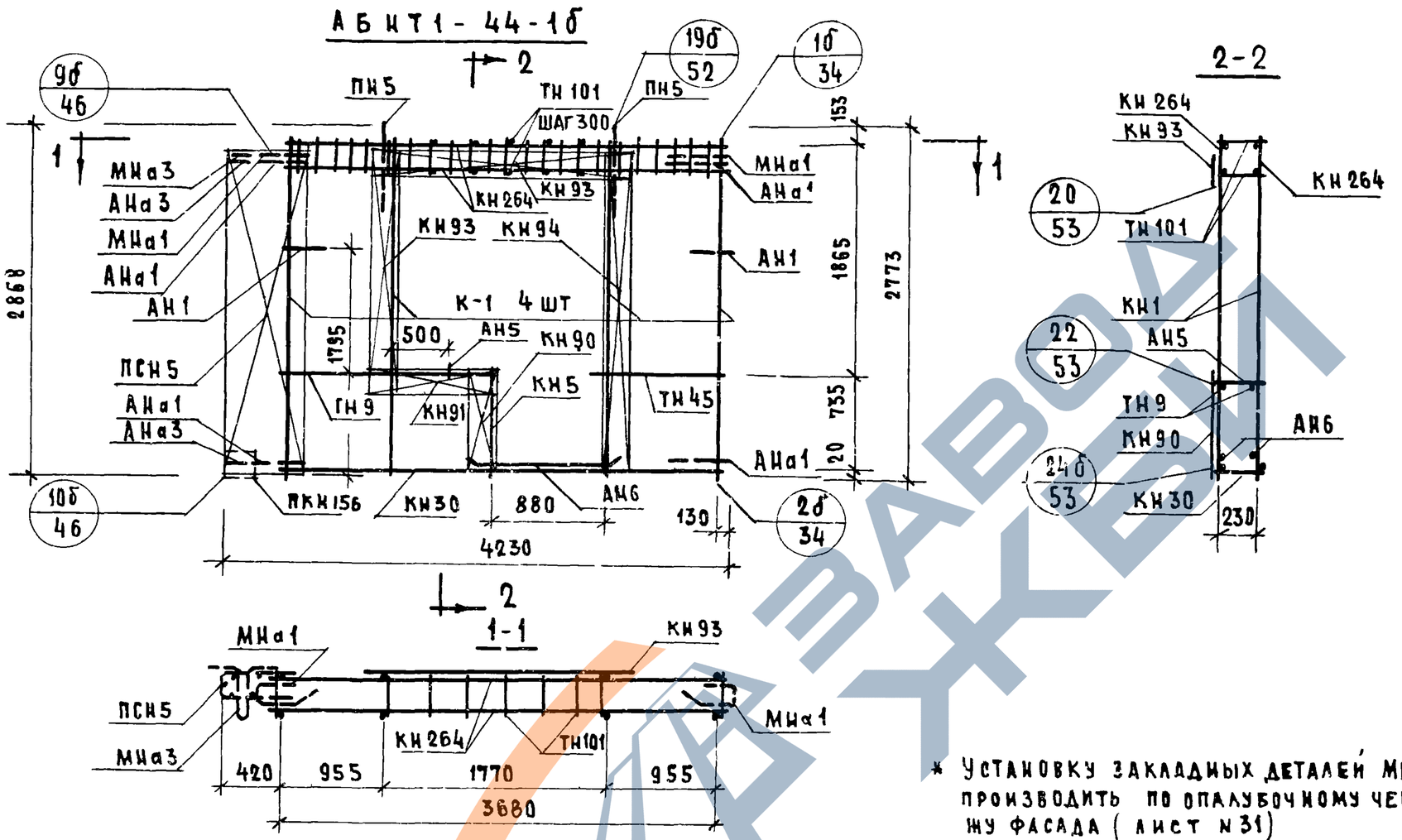

Спецификация арматурных и закладных деталей на блок

Марка детали	Кол. шт.	N листа	N альбом
КН1	4	1	Выпуск 2-1
КН5	1	1	
КН30	1	4	
КН90	1	14	
КН91	1	14	
КН93	2	14	
КН94	1	14	
КН264	2	26	
ПКН156	1	19	
ТН9	2	36	
ТН45	2	36	
ТН101	12	37	
ПСН5	1	30	
ПН5	2	31	
АН1	2	32	
АН5	1	33	
АН6	2	33	
АНа1	4	32	
АНа3	2	32	
МНа1	2	34	
МНа3	1	34	
* МН4	2	35	

* Установку закладных деталей МН4 производить по опалубочному чертежу фасада (лист N31)

Выборка стали на изделие

Класс или марка стали	AIII			AII	AI		BI		ВСТ3КП		На изделие кг			На 1 м² изделия кг		
Диаметр или профиль	ф6	ф8	ф10	ф10	ф12	ф16	ф4	ф5	-30×6	-80×6	Армат. детали	Заклад. детали	Всего	Армат. детали	Заклад. детали	Всего
Длина м	25.35	27.56	14.89	1.0	12.29	3.80	78.40	2.40	0.15	0.3						
Вес кг	5.63	10.89	9.18	0.62	10.91	6.00	7.68	0.37	0.21	1.13	47.70	5.00	52.70	5.26	0.55	5.81

Примечания: 1. Прерывистой линией показаны детали, фиксируемые в проектное положение после установки арматурного блока в форму. 2. Детали см. выпуск 0-1

ТК 1971	Панели группы НТ1 толщиной 300 мм	Серия 1.132-1
	Арматурный блок АБНТ1-44-1б	Выпуск 1-11 / Лист 32

Согласовано

Дата

Инвен. №

Взамен

Проверил: М. Шатинская

Рук. гр.: М. Шатинская

Б. Шаяпин

Н. Росинский

Г. Бабынин

Ш. Герман

Инж. отд. №17

Гл. инж. отд.

Гл. инж. пр.

Рук. группы

Рук. группы

Жилищ. Гражданпроект

https://zavodjbi.com/

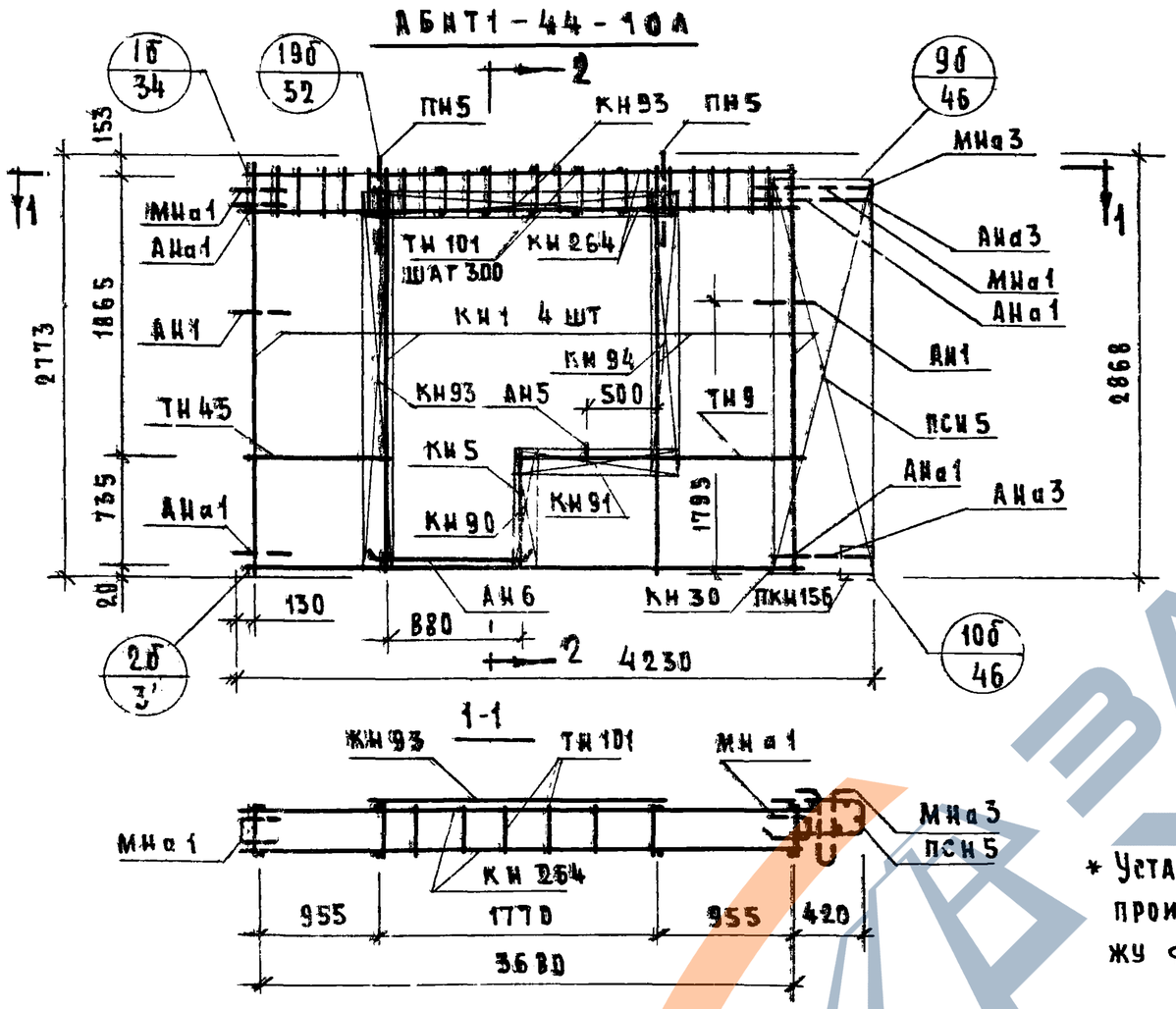

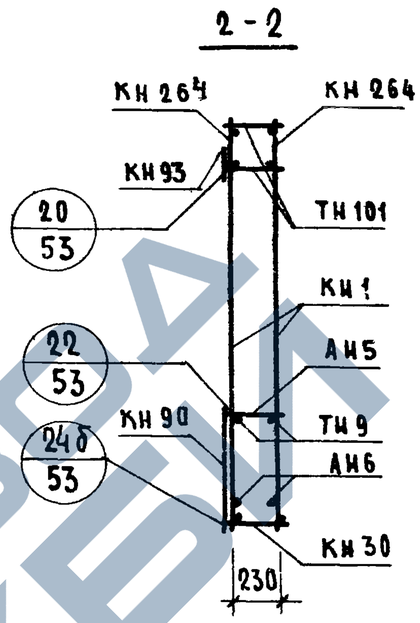

Спецификация арматурных и закладных деталей на блок

Марка детали	Кол. шт.	N листа	N альбом
КН1	4	1	Выпуск 2-1
КН5	1	1	
КН30	1	4	
КН90	1	14	
КН91	1	14	
КН93	2	14	
КН94	1	14	
КН264	2	26	
ПКН156	1	19	
ТН9	2	36	
ТН45	2	36	
ТН101	12	37	
ПСН5	1	30	
ПН5	2	31	
АН1	2	32	
АН5	1	33	
АН6	2	33	
АНа1	4	32	
АНа3	2	32	
МНа1	2	34	
МНа3	1	34	
* МН4	2	35	

* Установку закладных деталей МН4 производить по опалубочному чертежу фасада (лист N 31).

Выборка стали на изделие

Класс или марка стали	А-III			А-I			В-I		ВСТ3 кп		На изделие кг			На 1 м² изделия кг		
Диаметр или профиль	ф6	ф8	ф10	ф10	ф12	ф16	ф4	ф5	-30х6	-80х6	Армат. детали	Заклад. детали	Всего	Армат. детали	Заклад. детали	Всего
Длина м	25.35	27.56	14.89	1.0	12.29	3.80	78.40	2.40	0.15	0.3						
Вес кг	5.63	10.99	9.18	0.62	10.91	6.00	7.68	0.37	0.21	1.13	47.70	5.00	52.70	5.26	0.55	5.81

Примечания: 1. Прерывистой линией показаны детали, фиксируемые в проектное положение после установки арматурного блока в форму. 2. Детали см. выпуск 0-1

Т.К	Панели группы НТ1 толщиной 300 мм	Серия 1.132-1
1971	Арматурный блок АБНТ1-44-10б.л.	Выпуск 1-11 / Лист 33

ЦНИИЭП жилища

Взамен | Проверил | Шатанская | Рук. гр. | Шатанская | Рук. гр. | Герман | Рук. гр. | Рук. гр.

11900 14 44

https://zavodjbi.com/

НТ1-47.27.3-1б. ФАСАД

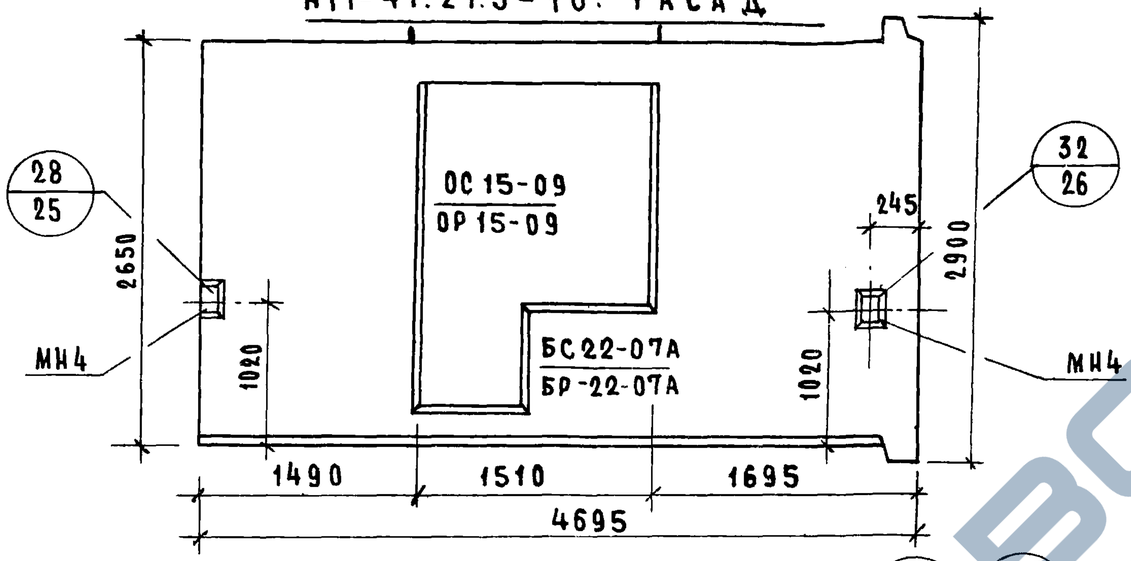

НТ1-47.27.3-1бА. СХЕМА ФАСАДА

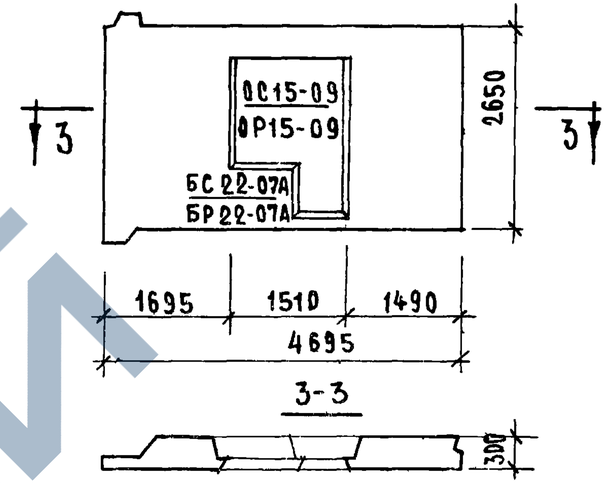

Вид с внутренней стороны

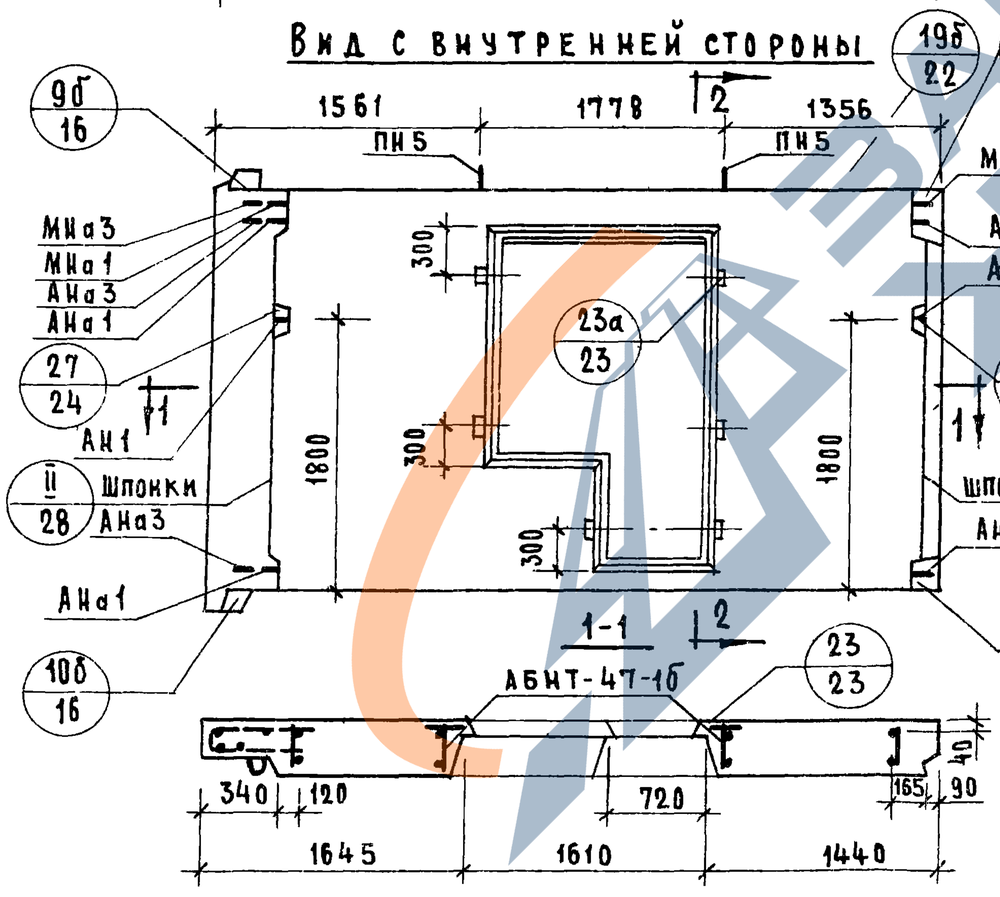

2-2

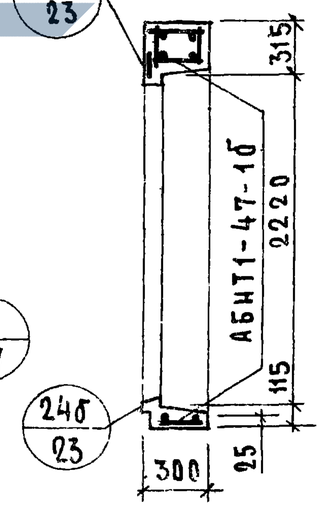

Характеристика изделия

Объем легкого бетона		м³	2.40
то же на 1м² изделия		м³	0.24
Объем фактурного слоя		м³	0.27
то же на 1м² изделия		м³	0.028
Вес при легком бетоне с объемным весом	900	кг	3150
	1000	кг	3400
	1100	кг	3650
	1200	кг	3850
	1300	кг	4200
Площадь: Панели брутто		м²	12.44
Площадь: Проемов		м²	2.56
Площадь: Панели нетто		м²	9.90

Примечания:

1. Арматурные блоки см. лист 35,36
2. Детали опалубки и армирования см выпуск 0-1. „Общие материалы и унифицированные детали панелей толщиной 300 мм"

ТК 1971	Панели группы НТ1 толщиной 300 мм	Серия 1.132-1	
	Фасады и схема армирования панелей НТ1-47.27.3-1б и НТ1-47.27.3-1бА.	Выпуск 1-11	Лист 34

Дата | Инвент № | Взамен

Гл. инж. отд. Н. Росинский | Гл. инж. пр. Г. Бабынин | Рук. гр. М. Шатинская | Рук. гр. Ю. Герман

Проверил: М. Шатинская | Гл. технолог | Рук. группы

Жилища

https://zavodjbi.com/

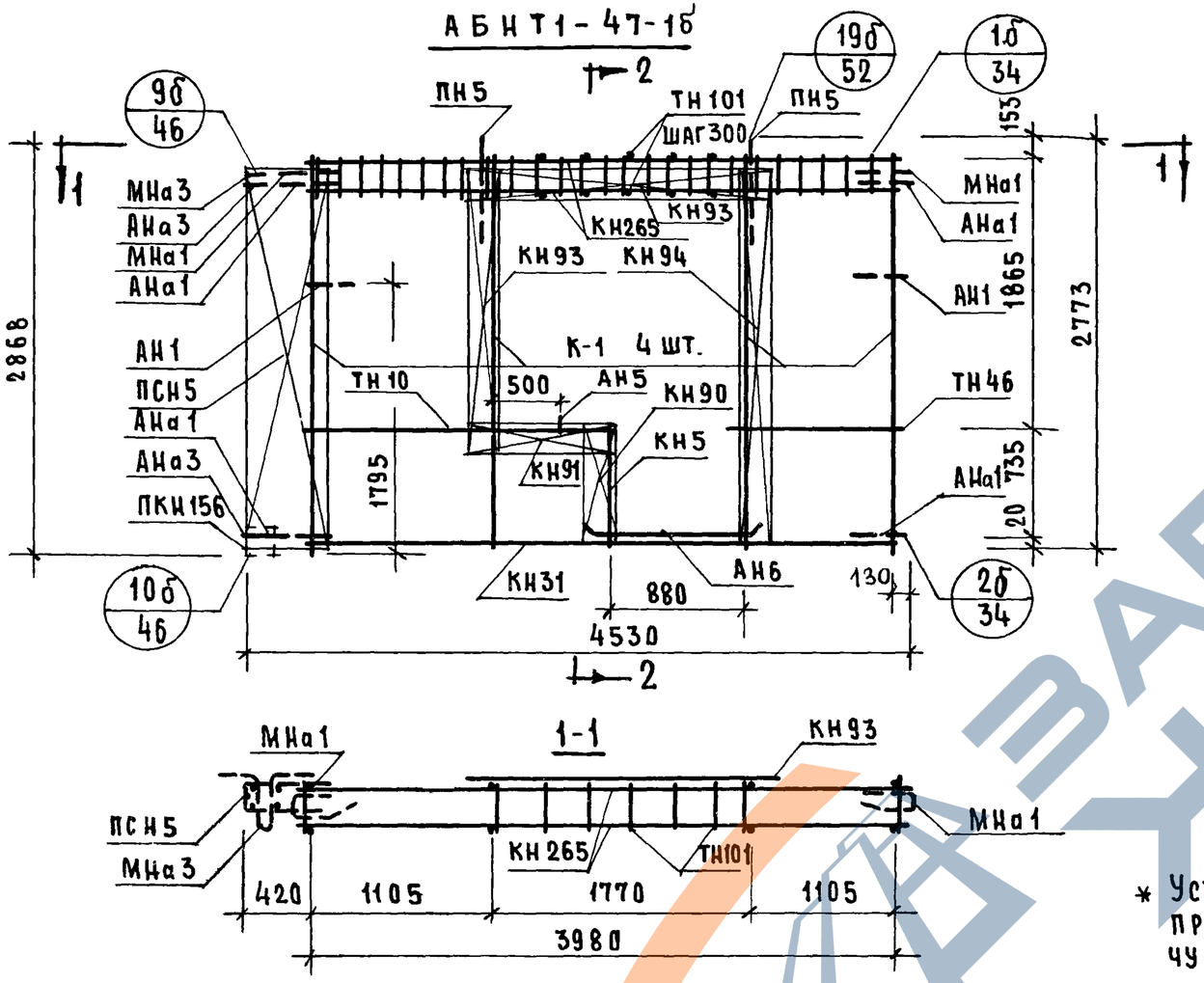

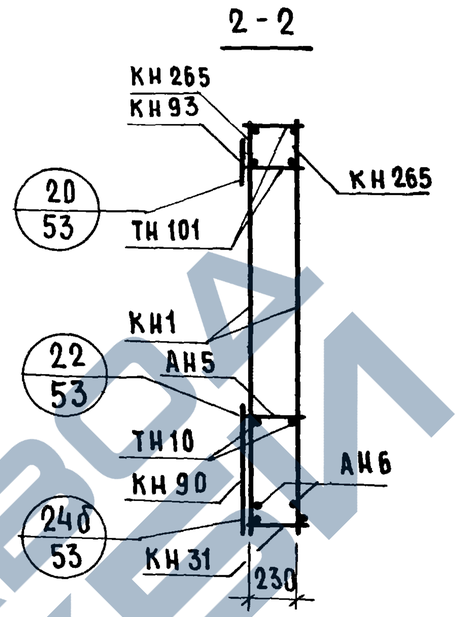

Спецификация арматурных и закладных деталей на блок

Марка детали	Кол. шт.	N листа	N альбом.
КН1	4	1	Выпуск 2-1
КН5	1	1	
КН31	1	4	
КН90	1	14	
КН91	1	14	
КН93	2	14	
КН94	1	14	
КН265	2	26	
ПКН156	1	19	
ТН101	12	37	
ТН10	2	36	
ТН46	2	36	
ПСН5	1	30	
ПН5	2	31	
АН1	2	32	
АН5	1	33	
АН6	2	33	
АНа1	4	32	
АНа3	2	32	
МНа1	2	34	
МНа3	1	34	
* МН4	2	35	

* Установку закладных деталей МН4 производить по опалубочному чертежу фасада (лист N 34)

Выборка стали на изделие

Класс или марка стали	A III			A II	A I		B I		B Ст 3кп		На изделие кг			На 1 м² изделия кг		
Диаметр или профиль	ф6	ф8	ф10	ф10	ф12	ф16	ф4	ф5	-30x6	-80x6	Армат. детали	Заклад. детали	Всего	Армат. детали	Заклад. детали	Всего
Длина м	26.38	27.68	16.08	1.0	12.29	3.80	80.54	2.40	0.15	0.3						
Вес кг	6.00	10.95	9.40	0.62	10.92	6.00	7.77	0.37	0.21	1.14	48.50	5.00	53.50	4.90	0.51	5.41

Примечания: 1. Прерывистой линией показаны детали, фиксируемые в проектное положение после установки арматурного блока в форму. 2. Детали см. выпуск 0-1.

ТК 1971	Панели группы НТ1 толщиной 300 мм.	Серия 1.132-1
	Арматурный блок АБНТ1-47-1б	Выпуск 1-11 / Лист 35

Взамен | Проверил М. Шатинская | Гл. инж. пр. | Рук. группы Ю. Герман | Рук. группы М. Шатинская | ЦНИИЭП жилища

11909-14 46

ЗАВОД ЖЕЛЕЗОБЕТОНКЕЙ

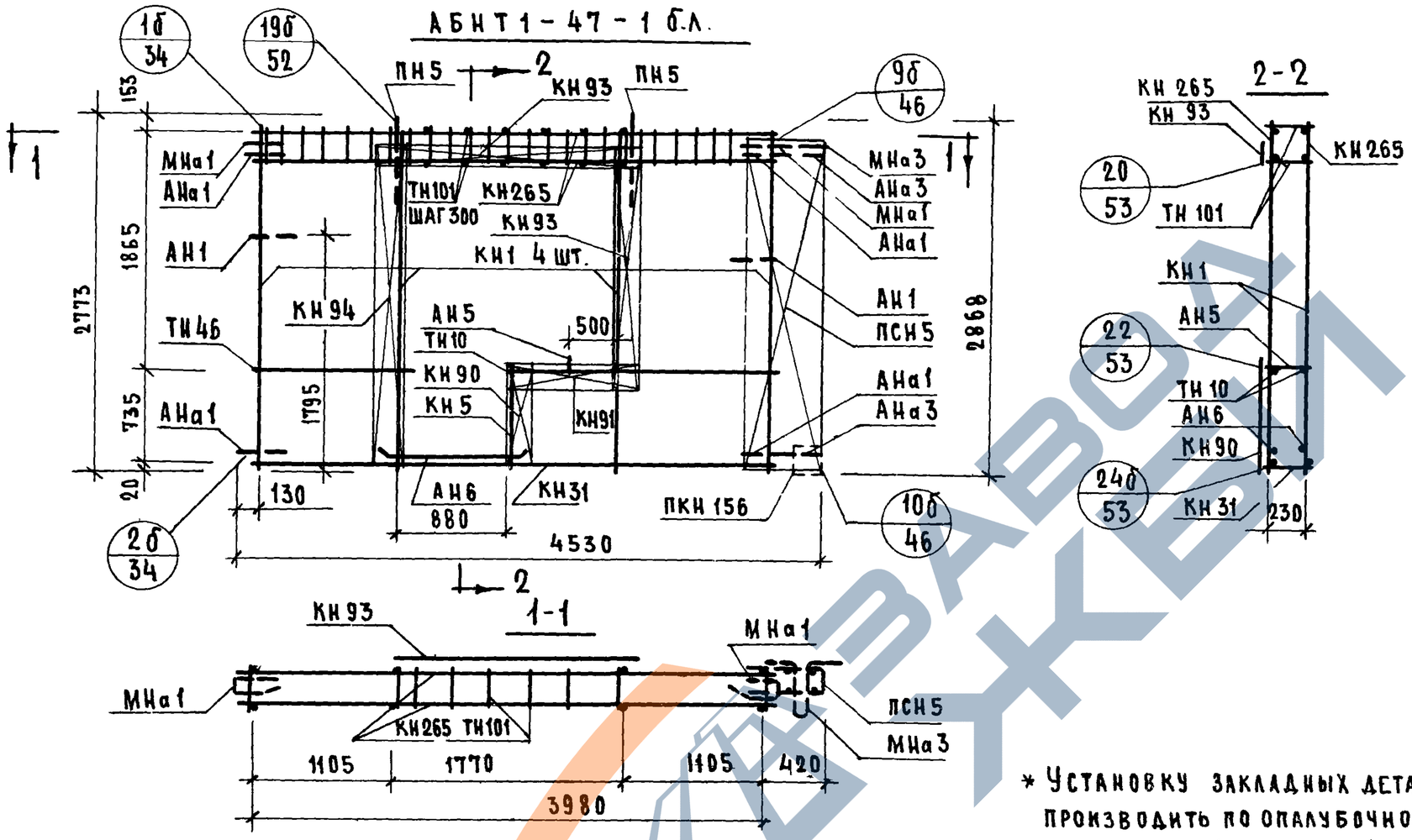

Спецификация арматурных и закладных деталей на блок

Марка детали	Кол. шт.	N листа	N альбом
КН1	4	1	Выпуск 2-1
КН5	1	1	
КН31	1	4	
КН90	1	14	
КН91	1	14	
КН93	2	14	
КН94	1	14	
КН265	2	26	
ПКН156	1	19	
ТН10	2	36	
ТН46	2	36	
ТН101	12	37	
ПСН5	1	30	
ПН5	2	31	
АН1	2	32	
АН5	1	33	
АН6	2	33	
АНа1	4	32	
АНа3	2	32	
МНа1	2	34	
МНа3	1	34	
* МН4	2	35	

* Установку закладных деталей МН4 производить по опалубочному чертежу фасада (лист N 34).

Выборка стали на изделие

Класс или марка стали	AIII			AII	AI		BI		ВСТ. 3 кп		На изделие кг			На 1м² изделия кг		
Диаметр или профиль	ф6	ф8	ф10	ф10	ф12	ф16	ф4	ф5	-30x6	-80x6	Армат. детали	Закл. детали	Всего	Армат. детали	Закл. детали	Всего
Длина м	26.38	27.68	16.08	1.0	12.29	3.80	80.64	2.40	0.15	0.3						
Вес кг	6.00	10.95	9.40	0.62	10.92	6.00	7.77	0.37	0.21	1.13	48.50	5.00	53.50	4.90	0.51	5.41

Примечания: 1. Прерывистой линией показаны детали, фиксируемые в проектное положение после установки арматурного блока в форму. 2 Детали см выпуск 0-1

ТК	Панели группы НТ1, толщиной 300 мм.	Серия 1.132-1
1971	Арматурный блок АБНТ1-47-1б.л.	Выпуск 1-11 / Лист 36

Жилища

Инвент. № / Взамен

Проверил: Н Росинский, Г Бабынин, Ю Герман, М Шатинская

Гл. инж. отд. / Гл. инж. пр. / Рук. группы / Рук. группы / Рук. гр. М Шатинская

11909-14 47

https://zavodjbi.com/

НТ1-50.27.3-1б ФАСАД.

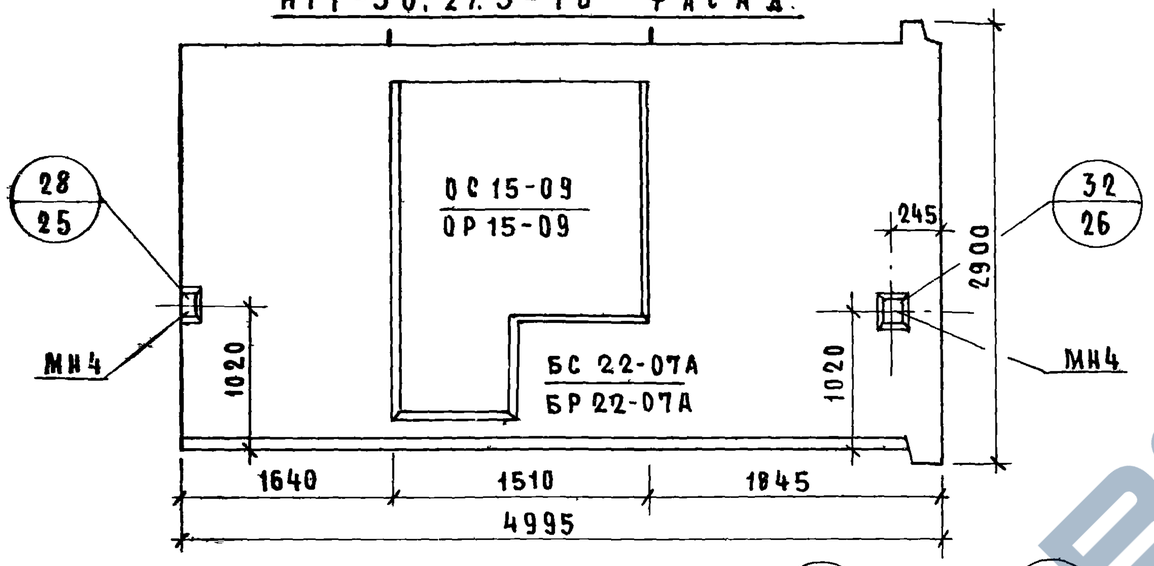

НТ1-50.27.3-1бл. СХЕМА ФАСАДА

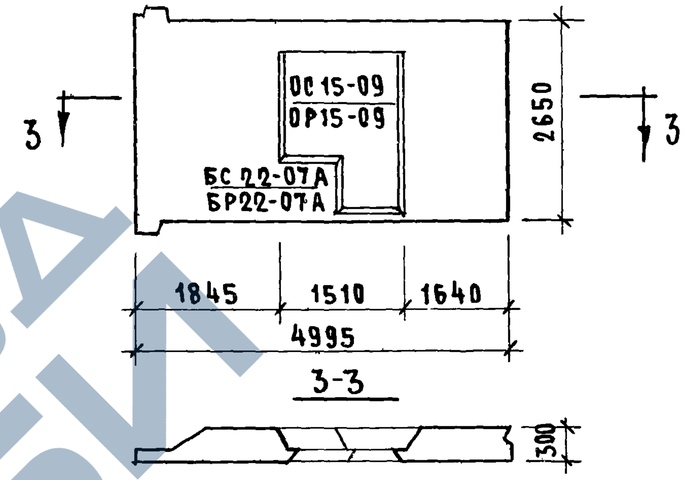

Вид с внутренней стороны

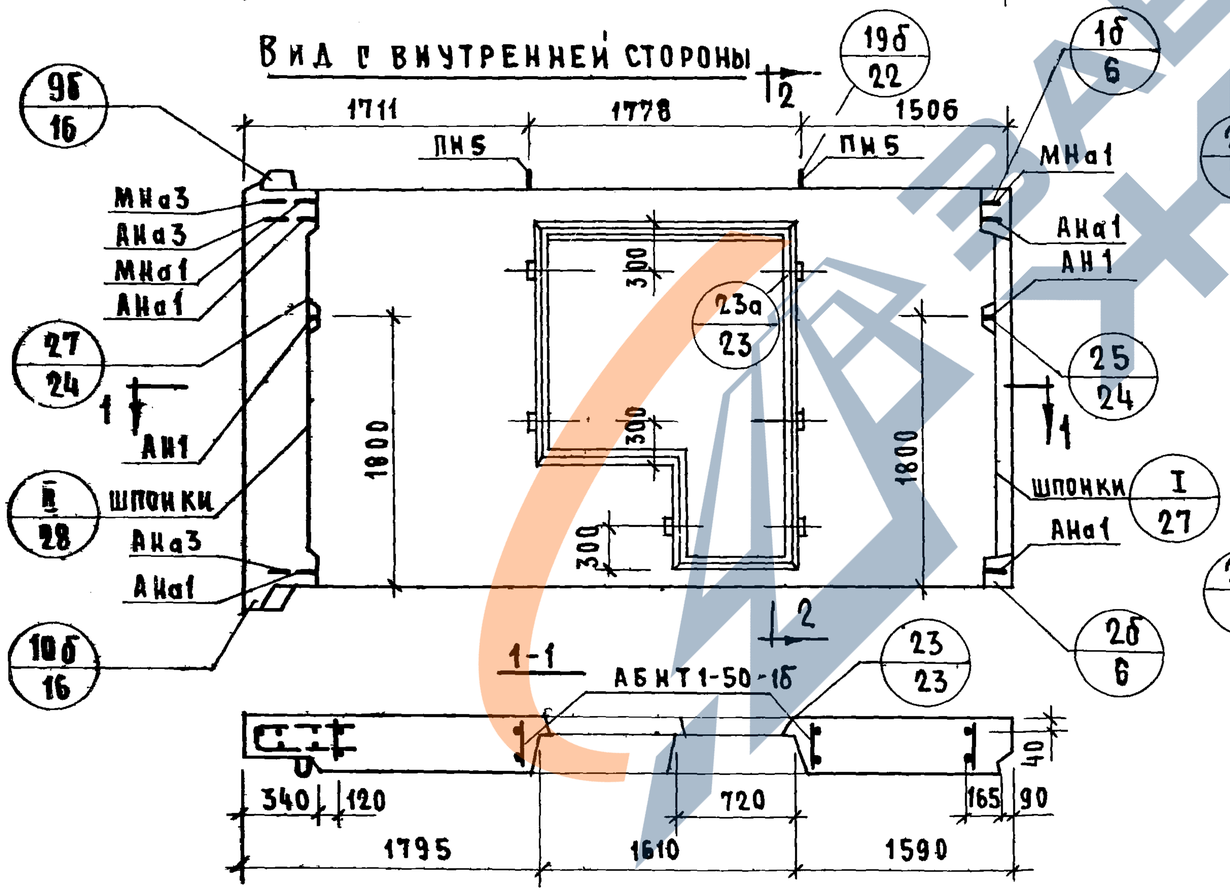

2-2

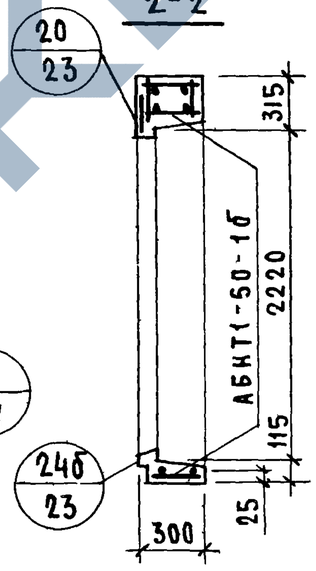

Характеристика изделия.

Объем легкого бетона		$м^3$	2.61
То же на 1м² изделия			0.25
Объем фактурного слоя			0.29
То же на 1м² изделия			0.027
Вес при легком бетоне с объемным весом	900	кг	3400
	1000		3700
	1100		3950
	1200		4250
	1300		4550
Площадь: Панели брутто		$м^2$	13.24
Проемов			2.56
Панели нетто			10.68

Примечания:

1. Арматурные блоки см. лист 38.39
2. Детали опалубки и армирования см. выпуск 0-1 „Общие материалы и унифицированные детали панелей толщиной 300мм".

ТК	Панели группы НТ1, толщиной 300мм.	Серия 1.132-1	
1971	Фасады и схема армирования панелей НТ1-50.27.3-1б и НТ1-50.27.3-1бл.	Выпуск 1-11	Лист 37

Н. Гайсинский, Гл. технол. М. Шатинский, Рук. гр. Ю. Герман, Рук. гр.

11909-14 48

https://zavodjbi.com/

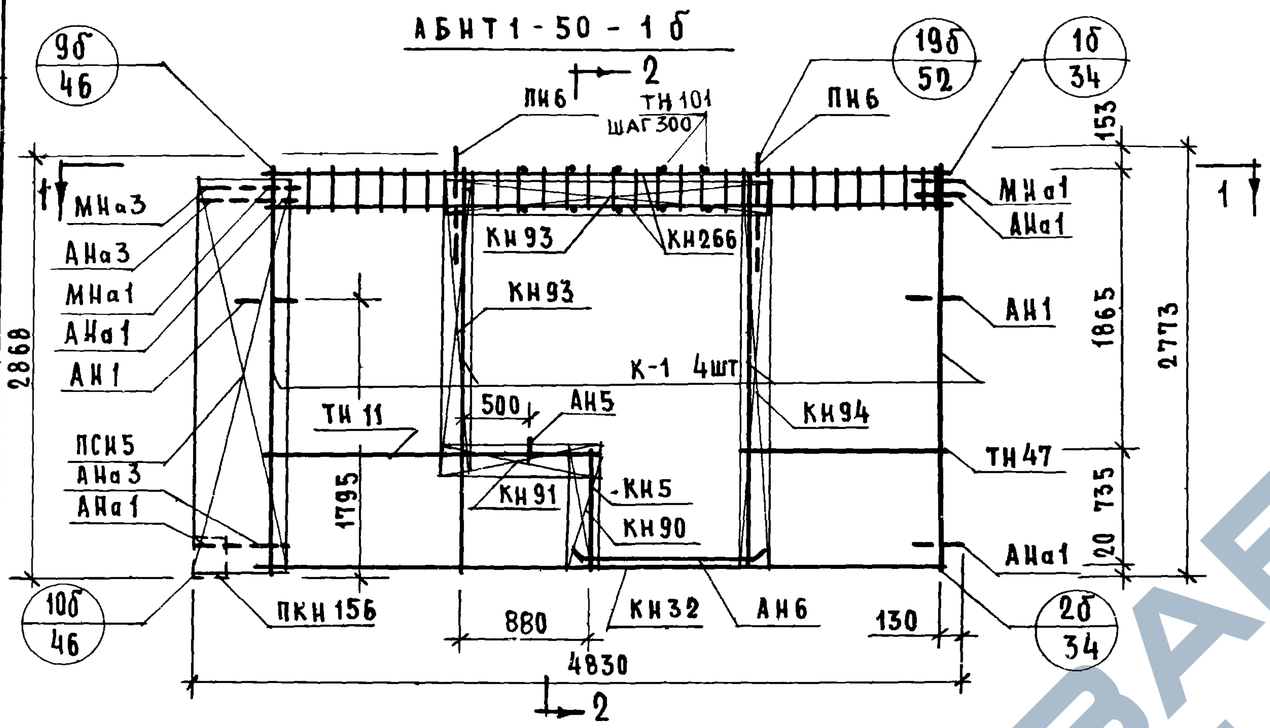

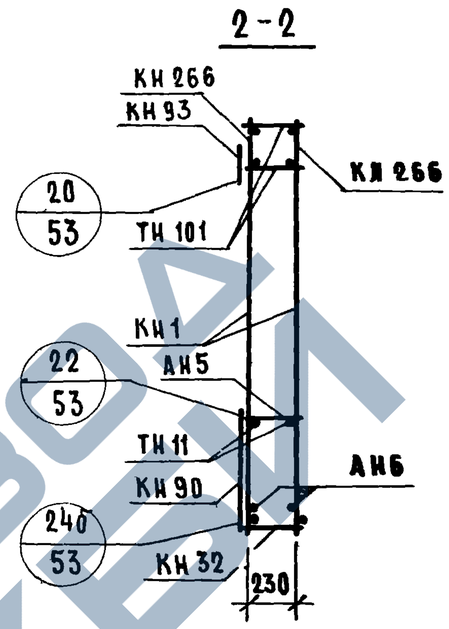

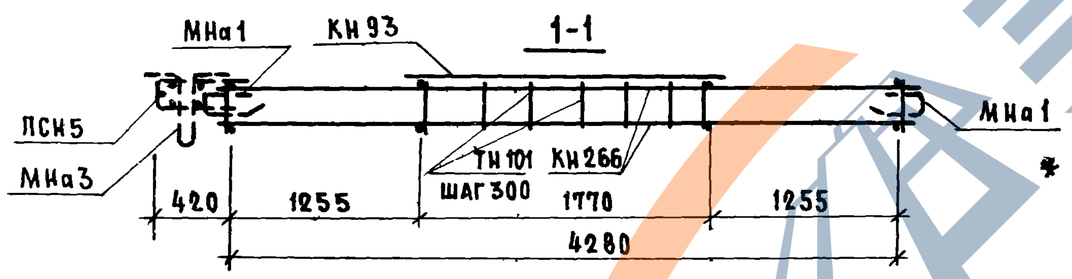

* Установку закладных деталей МН4 производить по опалубочному чертежу фасада (лист N 37).

Спецификация арматурных и закладных деталей на блок

Марка детали	Кол. шт.	N листа	N альбома
КН1	4	1	Выпуск 0-1
КН5	1	1	
КН32	1	4	
КН90	1	14	
КН91	1	14	
КН93	2	14	
КН94	1	14	
КН266	2	26	
ПКН156	1	19	
ТН11	2	36	
ТН47	2	36	
ТН101	12	37	
ПСН5	1	30	
ПН6	2	31	
АН1	2	32	
АН5	1	33	
АН6	2	33	
АНа1	4	32	
АНа3	2	32	
МНа1	2	34	
МНа3	1	34	
* МН4	2	35	

Выборка стали на изделие

Класс или марка стали	А-III			А II	А I		ВI		В ст. 3 кп		На изделие кг			На 1 м² изделия кг.		
Диаметр или профиль	ф6	ф8	ф10	ф10	ф12	ф18	ф4	ф5	-30х6	-80х6	Армат. детали	Заклад. детали	Всего	Армат. детали	Заклад. детали	Всего
Длина м	28.75	28.16	17.28	1.0	12.3	4.0	79.5	2.4	0.15	0.3						
Вес кг	6.40	11.12	10.64	0.62	10.92	8.0	7.80	0.37	0.21	1.13	52.28	5.0	57.28	4.87	0.46	5.33

Примечания: 1. Прерывистой линией показаны детали фиксируемые в проектное положение после установки арматурного блока в форму. 2. Детали см. выпуск 0-1

ТК 1971	Панели группы НТ1 толщиной 300 мм.	Серия 1.132-1
	Арматурный блок АБНТ1-50-1б	Выпуск I-II, Лист 38

Согласовано: Дата, Инвент. N, Взамен

Проверил: Б. Шляпин, Н. Росинский, Г. Бабынин, Ю. Герман, М. Шатинская

Нач. отдела, Гл. инж. отд., Гл. инж. пр., Рук. группы, Рук. гр.: М. Шатинская

Жилищ. Гипрогор

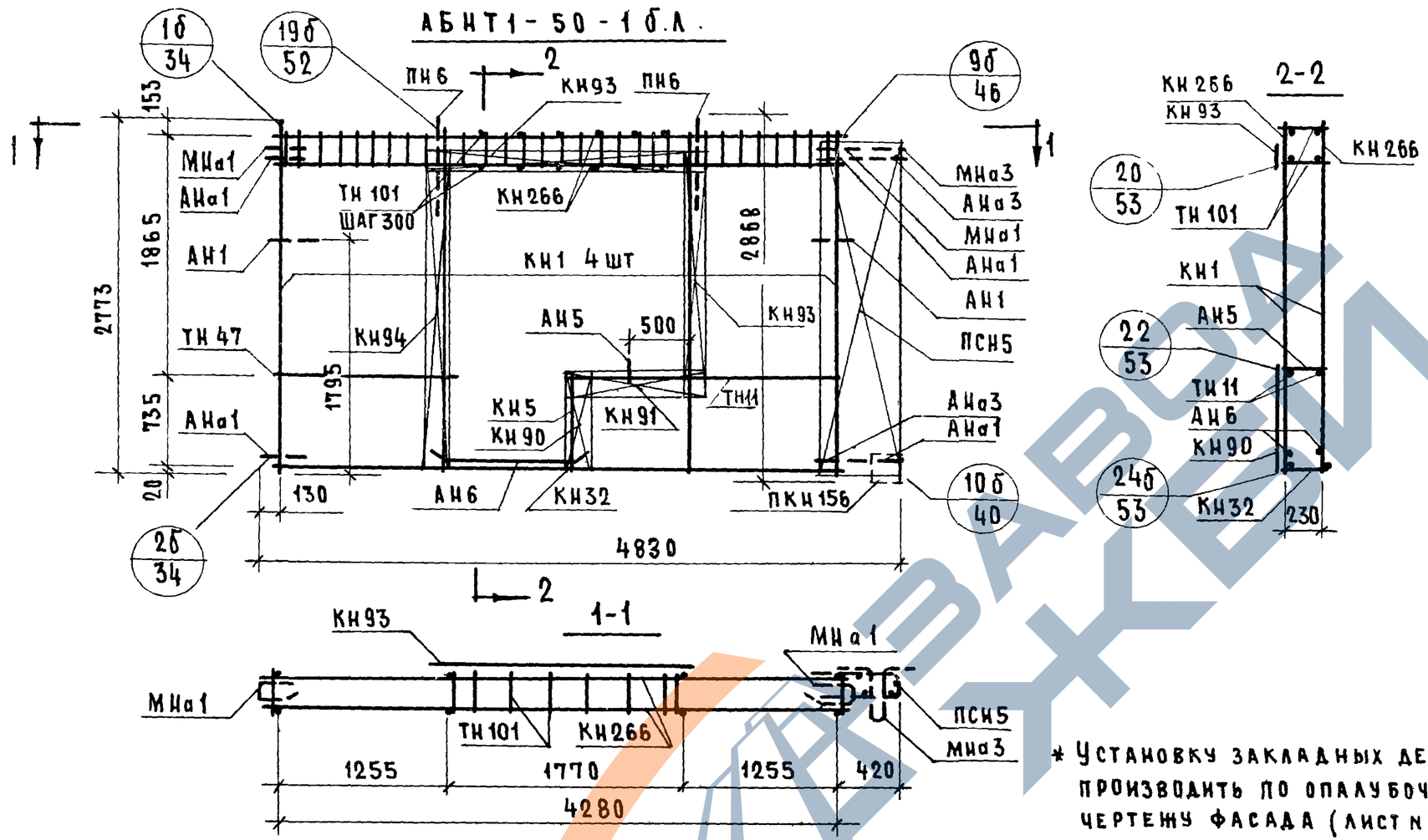

* Установку закладных деталей МН4 производить по опалубочному чертежу фасада (лист N 37).

Спецификация арматурных и закладных деталей на блок

Марка детали	Кол. шт.	N листа	N альбома
КН1	4	1	Выпуск 2-1
КН5	1	1	
КН32	1	4	
КН90	1	14	
КН91	1	14	
КН93	2	14	
КН94	1	14	
КН266	2	26	
ПКН156	1	19	
ТН11	2	36	
ТН47	2	36	
ТН101	12	37	
ПСН5	1	30	
ПН6	2	31	
АН1	2	32	
АН5	1	33	
АН6	2	33	
АНа1	4	32	
АНа3	2	32	
МНа1	2	34	
МНа3	1	34	
* МН4	2	35	

Выборка стали на изделие

Класс или марка стали	A III			A II	A I		B I		В ст 3кп		На изделие кг			На 1 м² изделия кг		
Диаметр или профиль	ф6	ф8	ф10	ф10	ф12	ф18	ф4	ф5	-30х6	-80х6	Армат. детали	Закл. детали	Всего	Армат. детали	Закл. детали	Всего
Длина м	28.75	28.16	17.28	1.0	12.3	4.0	79.5	2.4	0.15	0.3						
Вес кг.	6.40	11.12	10.64	0.62	10.92	8.0	7.8	0.37	0.21	1.13	52.28	5.0	57.28	4.87	0.46	5.33

Примечания: 1. Прерывистой линией показаны детали, фиксируемые в проектное положение после установки арматурного блока в форму. 2. Детали см. выпуск 0-1.

ТК 1971

Панели группы НТ1, толщиной 300 мм

Арматурный блок АБНТ1-50-1б.л.

Серия 1.132-1 | Выпуск 1-11 | Лист 39

ЦНИИЭП жилища

Проверил М.Шатинская | Рук. гр. | Ю.Герман | М.Шатинская | Рук. группы | Рук. группы | Взамен

НТ1-53.27.3-1б ФАСАД

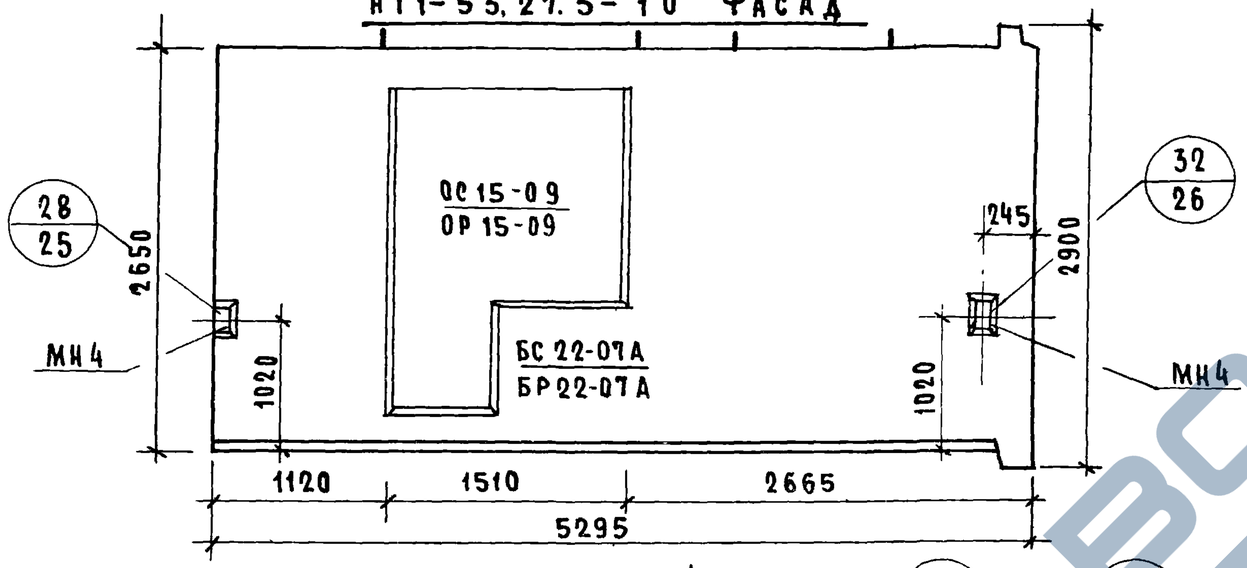

НТ1-53.27.3-1бЛ. СХЕМА ФАСАДА

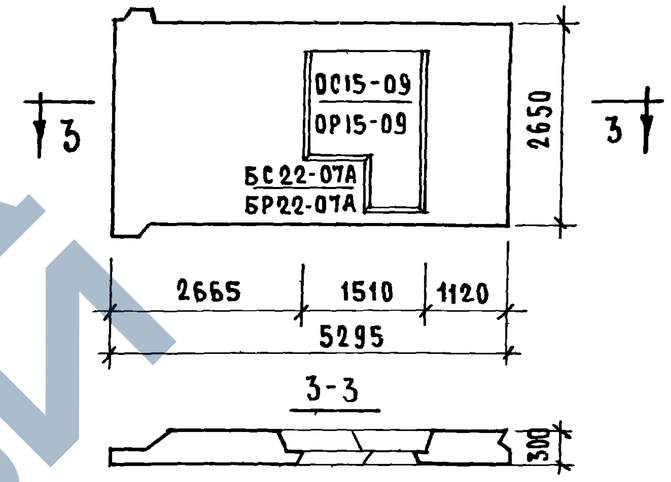

Вид с внутренней стороны

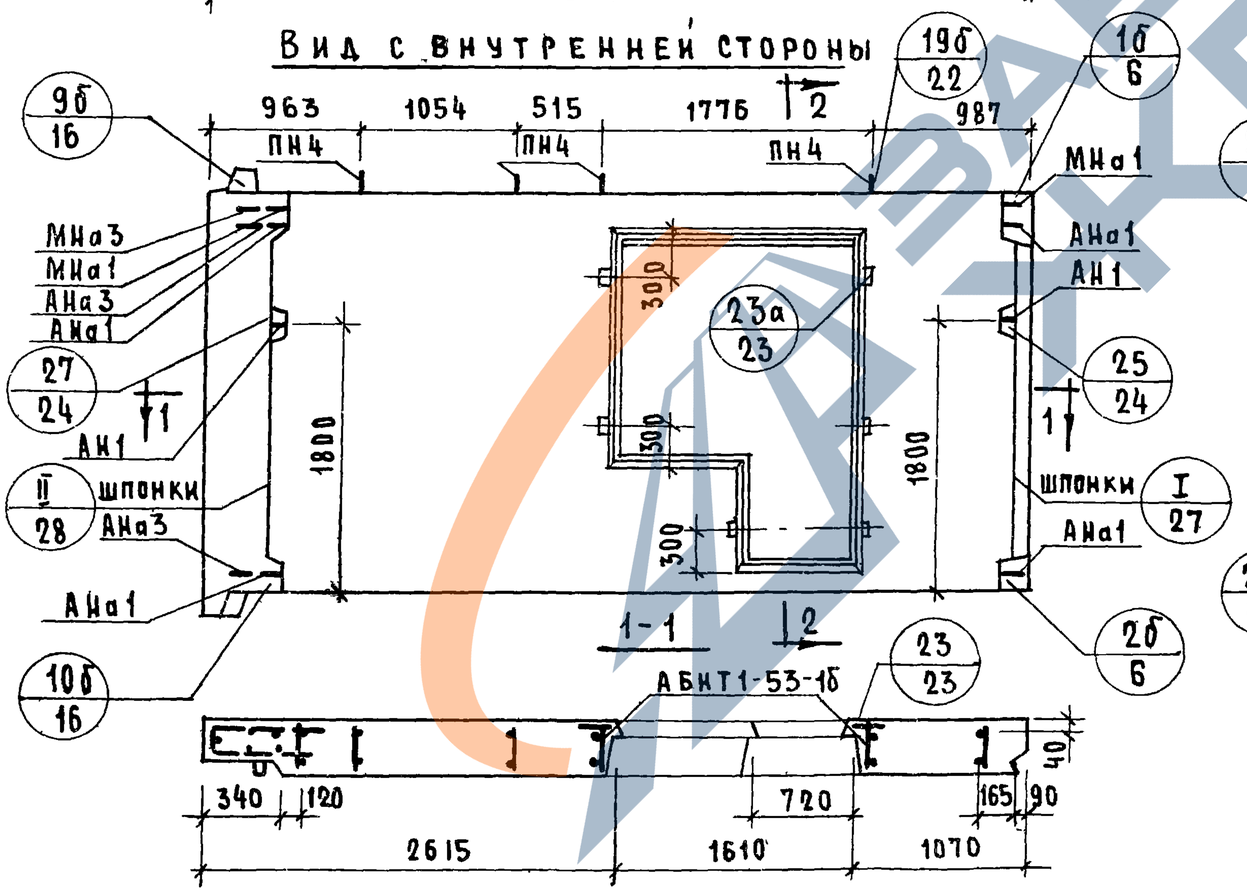

2-2

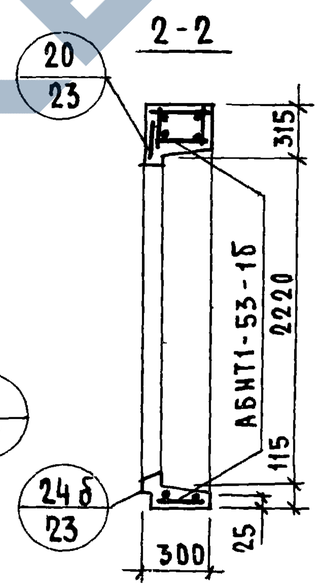

Характеристика изделия.

Объем легкого бетона		м³	2.83
То же на 1м² изделия		м³	0.25
Объем фактурного слоя		м³	0.31
То же на 1м² изделия		м³	0.027
Вес при легком бетоне с объемным весом	900	кг	3650
	1000	кг	3950
	1100	кг	4300
	1200	кг	4600
	1300	кг	4900
Площадь: Панели брутто		м²	14.03
Площадь: Проемов		м²	2.56
Площадь: Панели нетто		м²	11.47

Примечания:

1 Арматурные блоки см. лист 41, 42
2 Детали опалубки и армирования см выпуск 0-1 „Общие материалы и унифицированные детали панелей толщиной 300мм".

ТК 1971	Панели группы НТ1, толщиной 300 мм.	Серия 1.132-1
	Фасады и схема армирования панелей НТ1-53.27.3-1б и НТ1-53.27.3-1бЛ	Выпуск 1-11 / Лист 40

Согласовано: Дата; Инвент №; Взамен; Н. Ланчинский; Гл. технолог; М. Шатинская; Рук. груп.

Проверил: Б. Шаяпин; Н. Росинский; С. Бабынин; М. Шатинская; Ю. Герман

Нач. отд. №17; Гл. инж. отд.; Гл. инж. пр.; Рук. гр.; Рук. гр.

ЦНИИЭП жилища

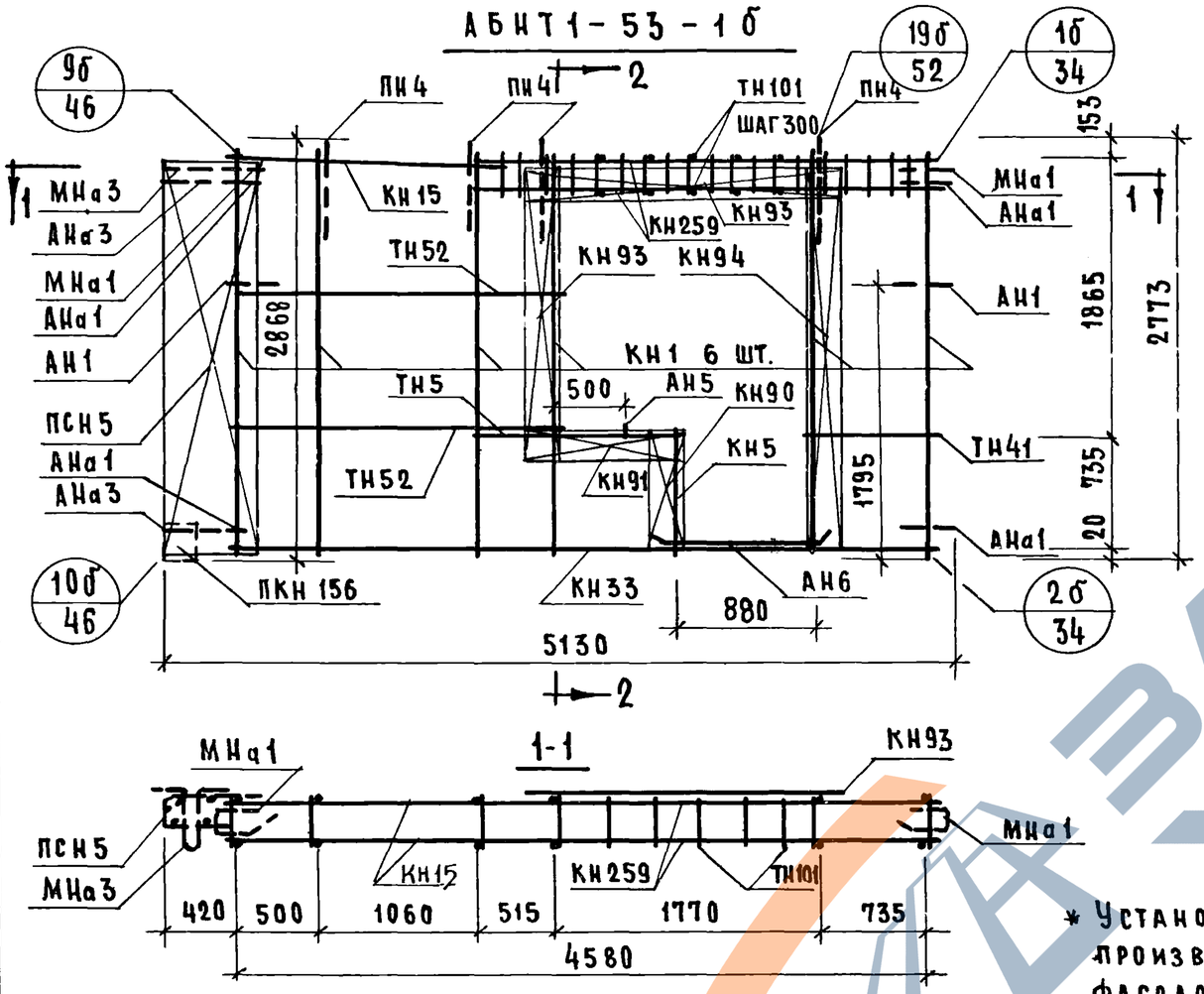

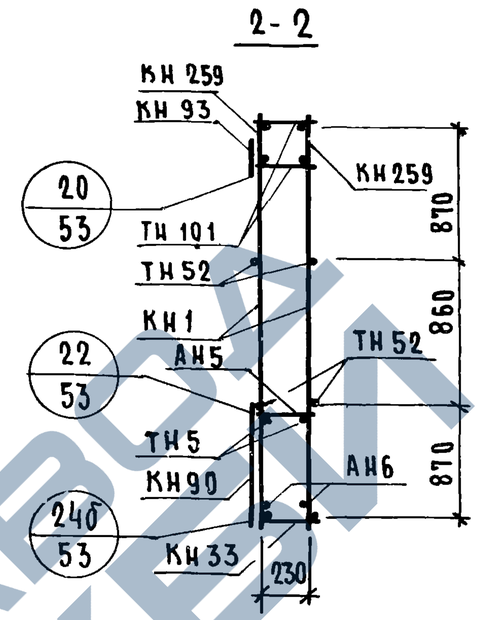

* Установку закладных деталей МН4 производить по опалубочному чертежу фасада (лист N 40)

Спецификация арматурных и закладных деталей на блок

Марка детали	Кол. шт.	N листа	N альбома
КН1	6	1	Выпуск 2-1
КН5	1	1	
КН15	1	4	
КН33	1	4	
КН90	1	14	
КН91	1	14	
КН93	2	14	
КН94	1	14	
КН259	2	25	
ПКН156	1	19	
ТН41	2	36	
ТН5	2	36	
ТН52	4	37	
ТН101	12	37	
ПСН5	1	30	
ПН4	4	31	
АН1	2	32	
АН5	1	33	
АН6	2	33	
АНа1	4	32	
АНа3	1	32	
МНа1	2	34	
МНа3	2	34	
* МН4	2	35	

Выборка стали на изделие.

Класс или марка стали	A III			A II	A I		B I		В ст. 3кп		На изделие кг			На 1 м² изделия кг.		
Диаметр или профиль	ф6	ф8	ф10	ф10	ф12	ф14	ф4	ф5	-30х6	-80х6	Армат. детали	Заклад детали	Всего	Армат. детали	Заклад детали	Всего
Длина м	28.75	37.14	12.24	1.0	12.2	6.4	93.52	2.4	0.15	0.3						
Вес кг.	6.38	14.67	7.55	0.62	10.92	7.73	9.17	0.37	0.21	1.14	53.83	5.0	58.83	4.80	0.44	5.22

Примечания: 1 Прерывистой линией показаны детали фиксируемые в проектное положение после установки арматурного блока в форму. 2. Детали см. выпуск 0-1.

ТК 1971	Панели группы НТ1 толщиной 300 мм.	Серия 1.132-1
	Арматурный блок АБНТ1-53-1б.	Выпуск 1-11 / Лист 41

ЦНИИЭП инженерных систем
Рук. гр. М. Шатинская
Рук. группы М. Шатинская
https://zavodjbi.com/

АБНТ1-53-1бл.

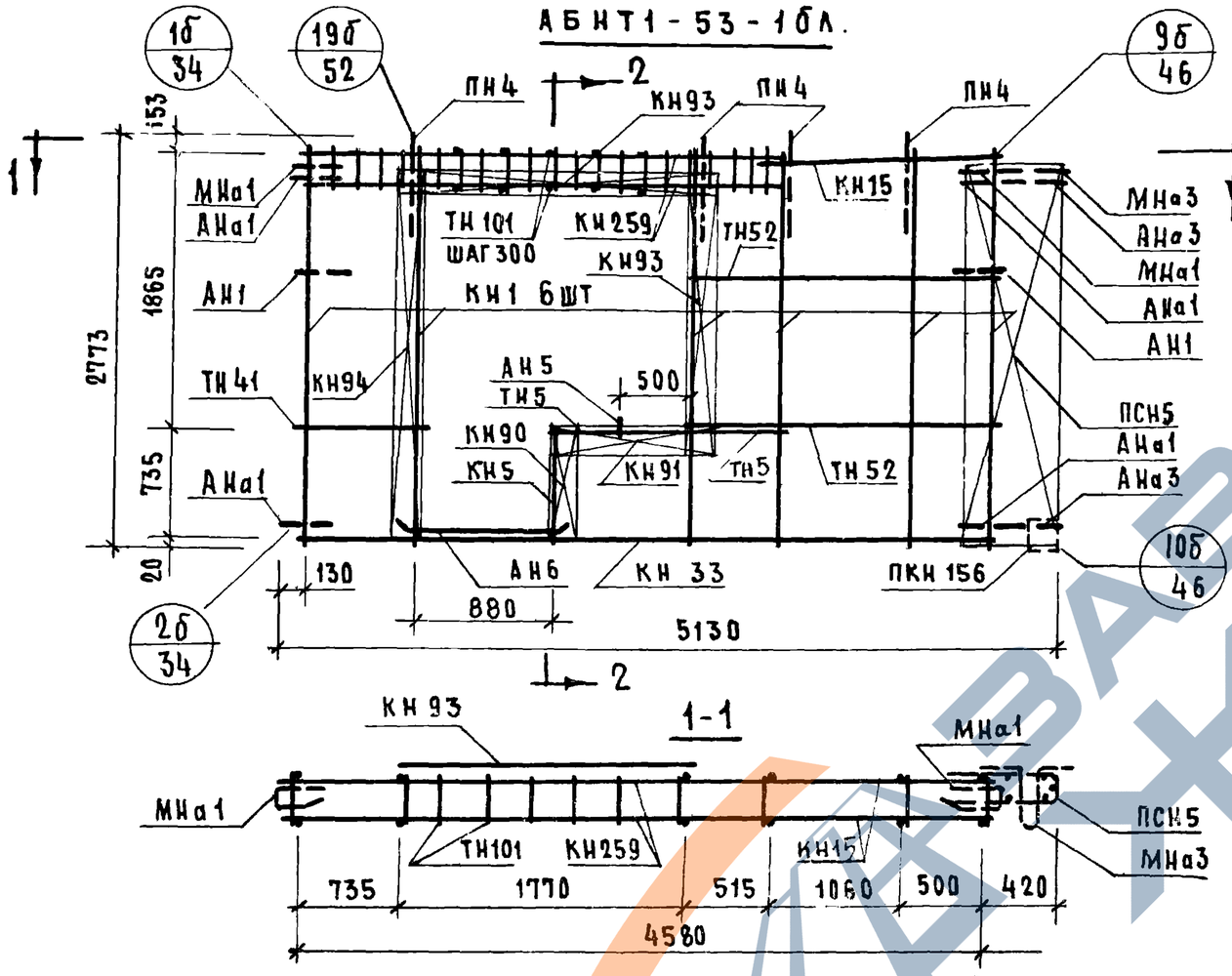

* Установку закладных деталей МН4 производить по опалубочному чертежу фасада (лист N 40).

Спецификация арматурных и закладных деталей на блок

Марка детали	Кол. шт.	N листа	N альбом
КН1	6	1	Выпуск 2-1
КН5	1	1	
КН15	1	2	
КН33	1	4	
КН90	1	14	
КН91	1	14	
КН93	2	14	
КН94	1	14	
КН259	2	25	
ПКН156	1	19	
ТН5	2	36	
ТН52	4	37	
ТН41	2	36	
ТН101	12	37	
ПСН5	1	30	
ПН[illegible]	4	31	
АН1	2	32	
АН5	1	33	
АН6	2	33	
АНа1	4	32	
АНа3	2	32	
[illegible]а1	2	34	
[illegible]а3	1	34	
* [illegible]4	2	35	

Выборка стали на изделие

Класс или марка стали	А III			А II	А I		В I		ВСТ 3 КП		На изделие кг			На 1 м² изделия кг		
Диаметр или профиль	ф6	ф8	ф10	ф10	ф12	ф14	ф4	ф5	-30х6	-80х6	Армат. детали	Закл. детали	Всего	Армат. детали	Закл. детали	Всего
Длина м	28.75	37.14	12.24	1.0	12.3	6.4	93.52	2.4	0.15	0.3						
В с кг	6.38	14.67	7.55	0.62	10.92	7.73	9.17	0.37	0.21	1.14	[illegible]	[illegible]	58.[illegible]	[illegible]80	0.44	5.22

Примечания: 1 Прерывистой линией показаны, детали [illegible]руем[illegible]ектное положение после установки арматурно[illegible] блок[illegible] см. выпуск 0-[illegible]

ТК	Панели группы НТ[illegible]	300 мм
1971	Арматурные [illegible]	1бл

Согласовано

Дата | Инвент. № | Взамен

Проверил М. Шатинская

Нач. отд. №17	Б. Шляпин	
Гл. инж. отд.	Н. Росинский	
Гл. инж. пр.	Г. Бабынич	
Рук. груп.	Ю. Герман	Проверил
Рук. груп.	М. Шатинская	Рук. гр.

ЦНИИЭП жилища

https://zavodpk.com/
ЗАВОД ПКЕМ

НТ1-56.27.3-1б. Фасад

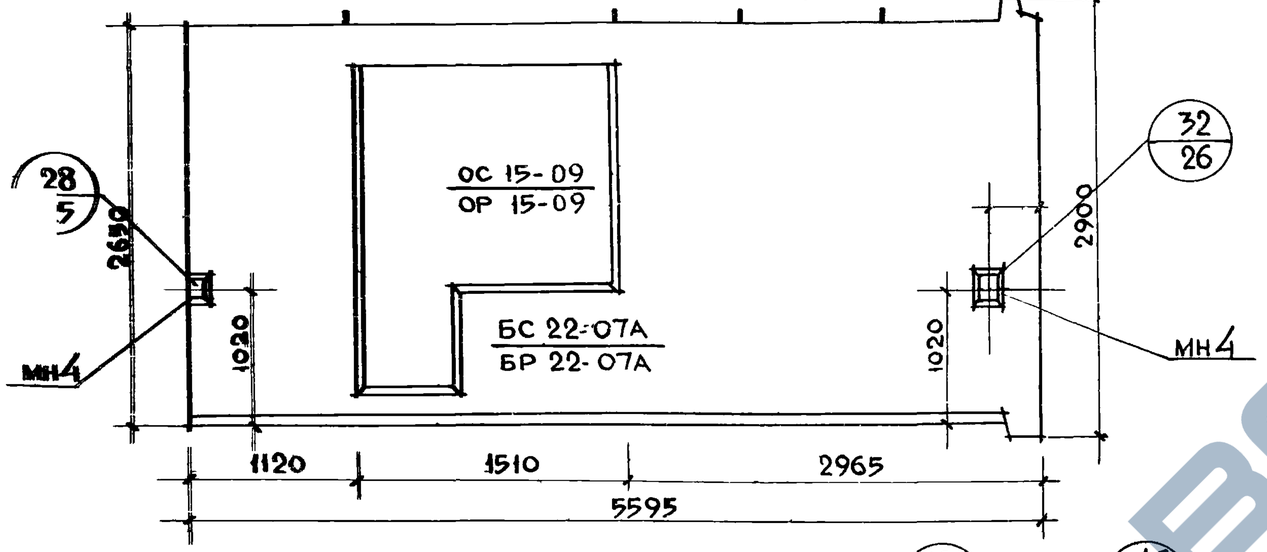

НТ1-56.27.3-1б.л. Схема фасада

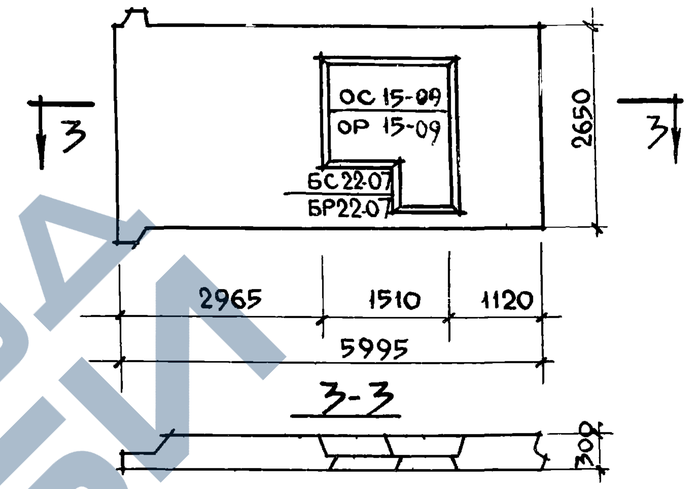

Вид с внутренней стороны

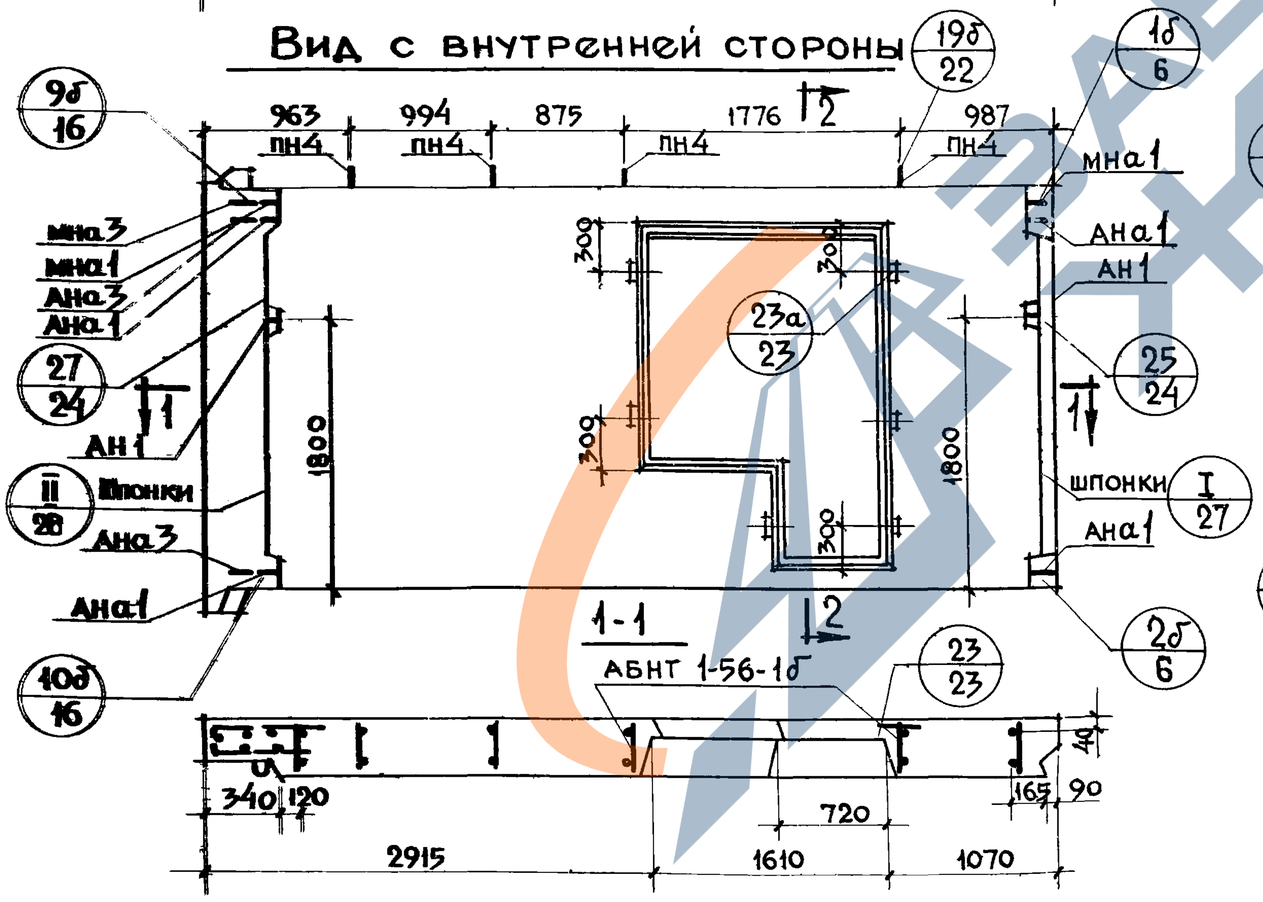

2-2

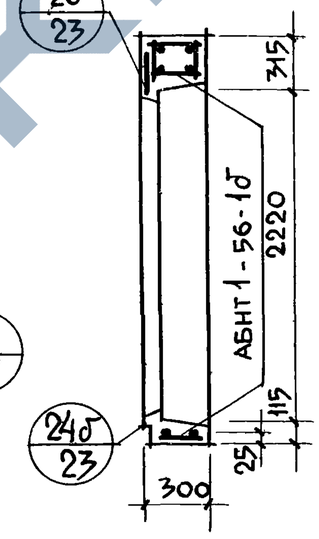

Характеристика изделия

Объем легкого бетона		м³	3.05
То же на 1м² изделия		м³	0.25
Объем фактурного слоя		м³	0.33
То же на 1м² изделия		м³	0.027
Вес при легком бетоне с объемным весом	900	кг	3900
	1000	кг	4250
	1100	кг	4550
	1200	кг	4900
	1300	кг	5200
Площадь: Панели брутто		м²	14.83
Площадь: проемов		м²	2.56
Площадь: панели нетто		м²	12.27

Примечания:

1. Арматурные блоки см. лист 44,45
2. Детали опалубки и армирования см выпуск 0-1 „Общие материалы и унифицированные детали панелей толщиной 300 мм"

ТК 1971	Панели группы, НТ1, толщиной 300 мм	Серия 1.132-1	
	Фасады и схема армирования панелей НТ1-56.27.3-1б и НТ1-56.27.3-1б.л.	Выпуск 1-11	Лист 43

Гл. инж. проекта Шатинский; Гл. технол. Шатинский; Рук. гр. Потерман; Ст. инж. Шатинский; Инж. Шатинский

АБНТ 1-56-1б

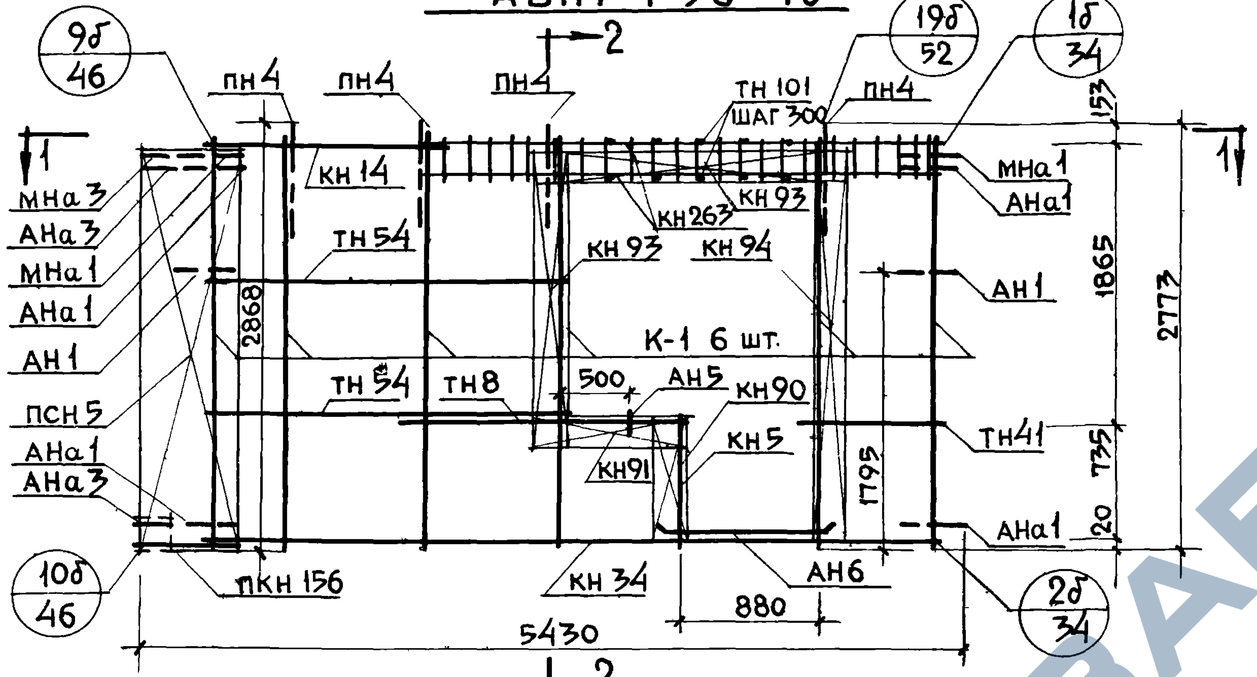

2-2

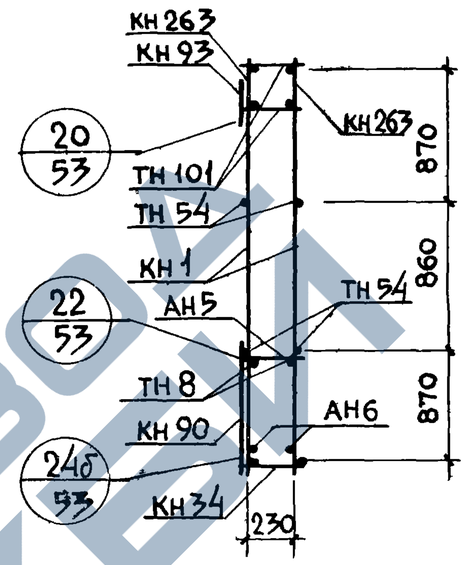

1-1

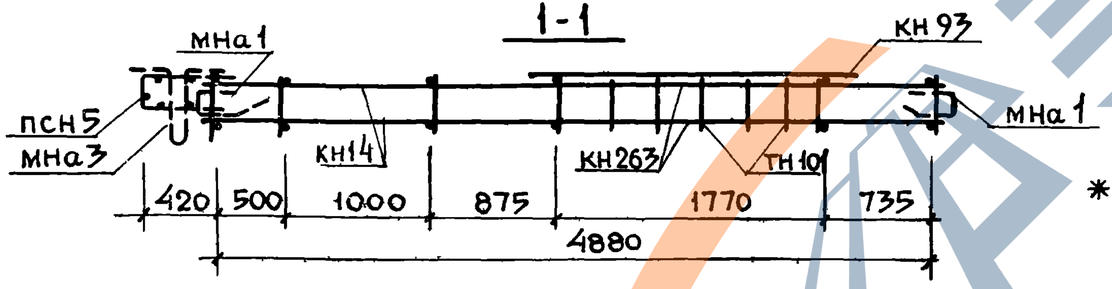

* Установку закладных деталей МН4 производить по опалубочному чертежу фасада /лист №43/

Спецификация арматурных и закладных деталей на блок

Марка детали	Кол шт	N листа	N альбома
КН 1	6	1	Выпуск 2-1
КН 5	1	1	
КН 14	1	2	
КН 34	1	4	
КН 90	1	14	
КН 91	1	14	
КН 93	2	14	
КН 94	1	14	
КН 263	2	26	
ПКН 156	1	19	
ТН 8	2	36	
ТН 41	2	36	
ТН 54	4	37	
ТН 101	12	37	
ПСН 5	1	30	
ПН 4	4	31	
АН 1	2	32	
АН 5	1	33	
АН 6	2	33	
АНа1	4	32	
АНа3	2	32	
МНа1	2	34	
МНа3	1	34	
* МН4	2	35	

Выборка стали на изделие

Класс или марка стали	A III			A II	A I		B I		Вст 3кл		На изделие кг			На 1 м² изделия кг		
Диаметр или профиль	ф6	ф8	ф10	ф10	ф12	ф14	ф4	ф5	-30×6	-80×6	Армат. детали	Заклад. детали	Всего	Армат. детали	Заклад. детали	Всего
Длина м	29.85	37.94	13.68	1.0	12.29	6.40	94.48	2.40	0.15	0.3						
Вес кг	6.63	15.0	8.44	0.62	10.92	7.73	9.26	0.37	0.21	1.13	55.37	5.0	60.37	4.50	0.41	4.91

Примечания: 1. Прерывистой линией показаны детали, фиксируемые в проектное положение после установки арматурного блока в форму 2 Детали см выпуск 0-1

ТК 1971	Панели группы НТ1 толщиной 300 мм	Серия 1.132-1
	Арматурный блок АБНТ 1-56-1б	Выпуск 1-11 Лист 44

Согласовано

Дата | Инв. № | Взамен

Проверил: М.Шатинская

Рук. груп. Ю.Герман

Б.Шляпин | Н.Росинский | Г.Бабынин | Ю.Герман | М.Шатинская

Нач.отд. | Гл.инж.отд. | Гл.инж.пр. | Рук.группы | Рук.группы

ЦНИИЭП жилища

11909-14 55

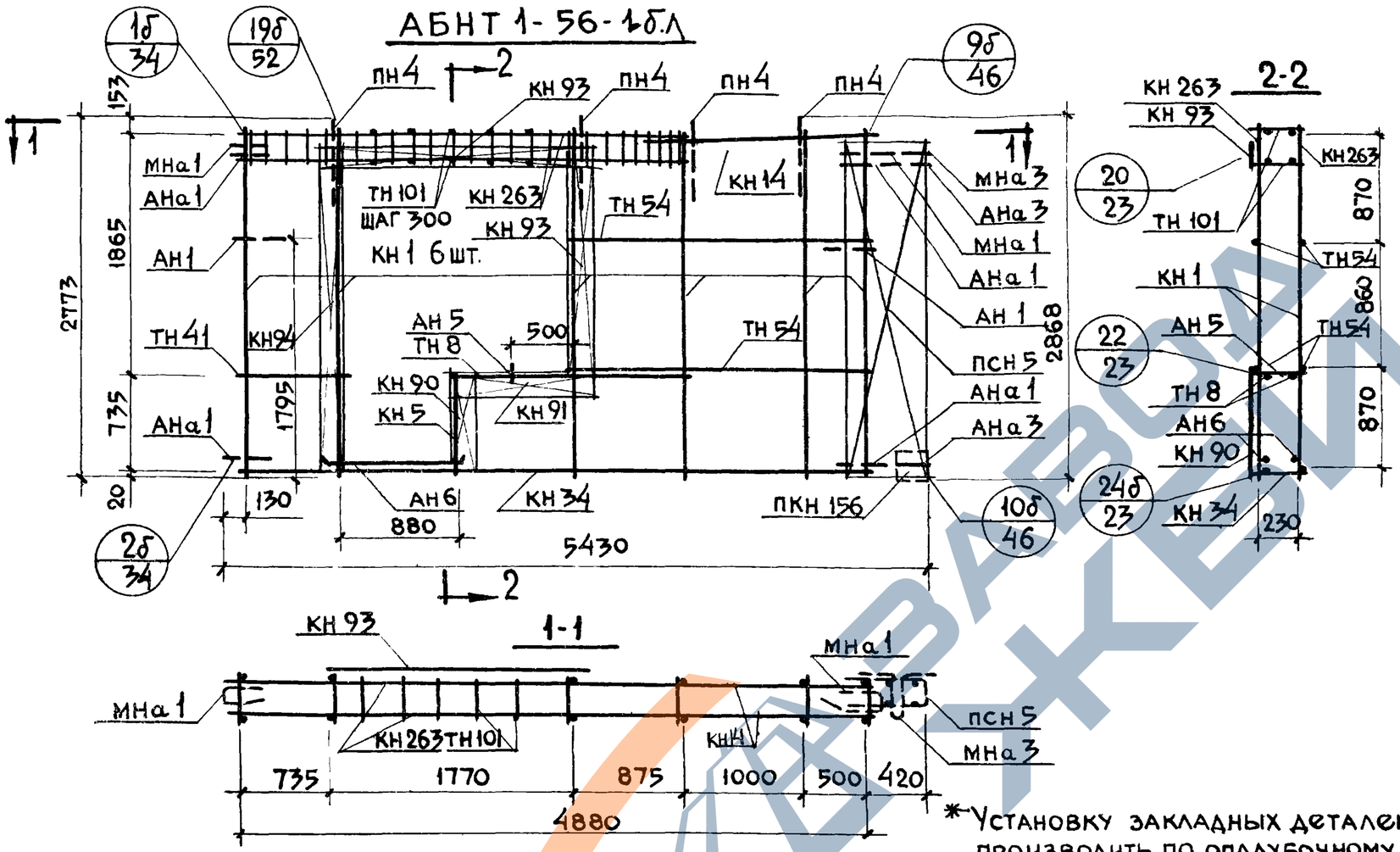

Спецификация арматурных и закладных деталей на блок

Марка детали	Кол. шт.	N листа	N альбома
кн1	6	1	Выпуск 2-1
кн5	1	1	
кн14	1	2	
кн34	1	4	
кн90	1	14	
кн91	1	14	
кн93	2	14	
кн94	1	14	
кн263	2	26	
пкн156	1	19	
тн8	2	36	
тн41	2	36	
тн54	4	37	
тн101	12	37	
псн5	1	30	
пн4	4	31	
ан1	2	32	
ан5	1	33	
ан6	2	33	
ана1	4	32	
ана3	2	32	
мна1	2	34	
мна3	1	34	
* мн4	2	35	

*Установку закладных деталей мн4 производить по опалубочному чертежу фасада (лист №43).

Выборка стали на изделие

Класс или марка стали	AIII			AII	AI		BI		Вст 3кп		На изделие кг			На 1 м² изделия кг		
Диаметр или профиль	ф6	ф8	ф10	ф10	ф12	ф14	ф4	ф5	-30×6	-80×6	Армат. детали	Закл. детали	Всего	Армат. детали	Закл. детали	Всего
Длина м	29.85	37.94	13.68	1.0	12.29	6.4	94.48	2.40	0.15	0.3						
Вес кг	6.63	15.0	8.44	0.62	10.92	7.73	9.28	0.37	0.21	1.14	55.37	5.0	60.37	4.50	0.41	4.91

Примечания: 1. Прерывистой линией показаны детали фиксируемые в проектное положение после установки арматурного блока в форму. 2. Детали см. выпуск 0-1

ТК 1971	Панели группы НТ1, толщиной 300 мм	Серия 1.132-1
	Арматурный блок АБНТ 1-56-1б.л	Выпуск 1-11 Лист 45

ЦНИИЭП жилища

Взамен | Подписи | Инв. № подл. | Инв. № подл. | Рук. группы | Рук. группы | Рук. гр. | Ю. Герман | М. Шатинская | М. Шатинская

НТ 1-59.27.3-1б. Фасад

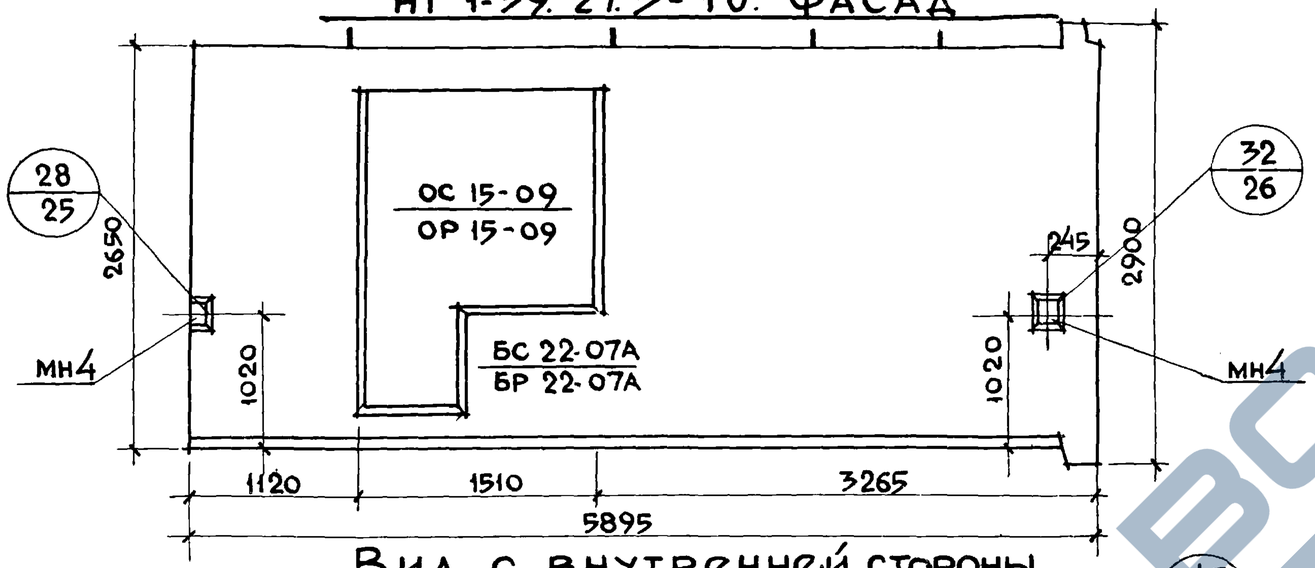

Вид с внутренней стороны

НТ 1-59.27.3-1б.л. Схема фасада

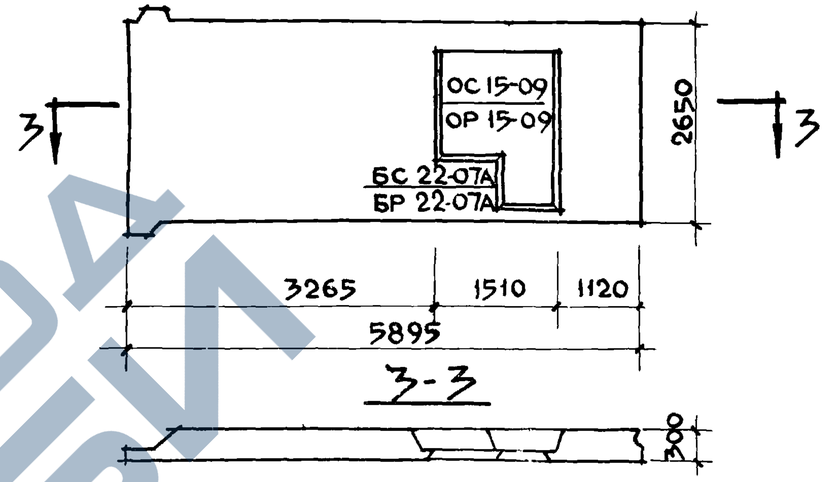

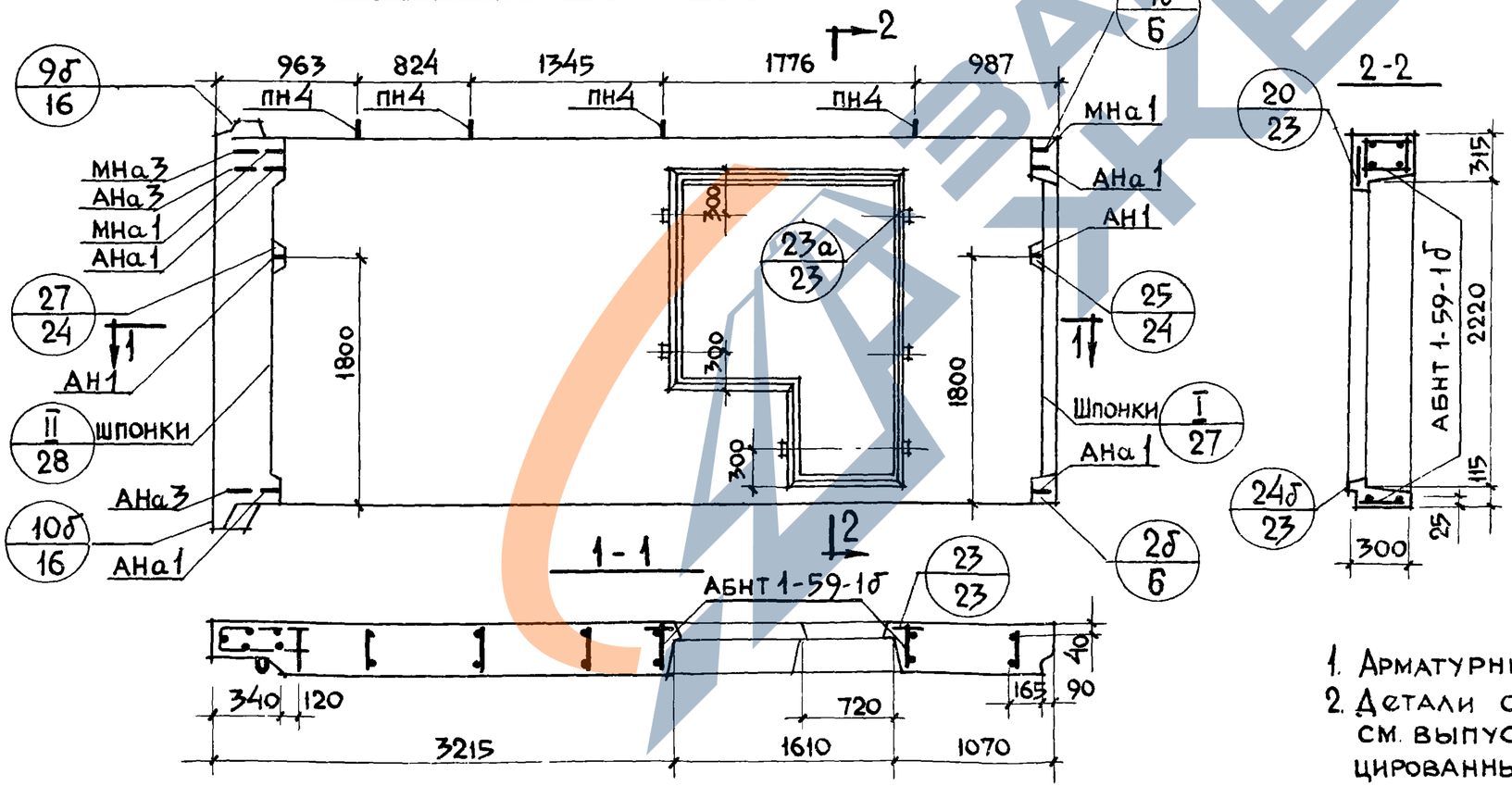

Характеристика изделия

Объем легкого бетона		$м^3$	3.27
Тоже на 1 $м^2$ изделия		$м^3$	0.25
Объем фактурного слоя		$м^3$	0.35
Тоже на 1 $м^2$ изделия		$м^3$	0.027
Вес при легком бетоне с объемным весом	900	кг	4150
	1000	кг	4500
	1100	кг	4850
	1200	кг	5200
	1300	кг	5550
Площадь: Панели брутто		$м^2$	15.62
Площадь: Проемов		$м^2$	2.56
Площадь: Панели нетто		$м^2$	13.06

Примечания:

1. Арматурные блоки см лист 47,48
2. Детали опалубки и армирования см. выпуск 0-1 „Общие материалы и унифицированные детали панелей толщиной 300 мм".

Согласовано	Дата	Инв N	Взамен
Нач. отд. ТТ	Б. Шляпин
Гл. инж. отд.	Н. Росинский
Гл. инж. пр.	Г. Бабынин
Рук. гр.	М. Шатинская
Рук. гр.	Ю. Герман
Проверил	М. Шатинская
Гл. технол.	Н. Дайсинский

ТК Жилища

Панели группы НТ 1, толщиной 300 мм

Фасады и схема армирования панелей НТ 1-59-1б и НТ 1-59-1б.л.

Серия 1.132-1 | Выпуск 1-11 | Лист 46

https://zavodjbi.com/

АБНТ 1-59-1б

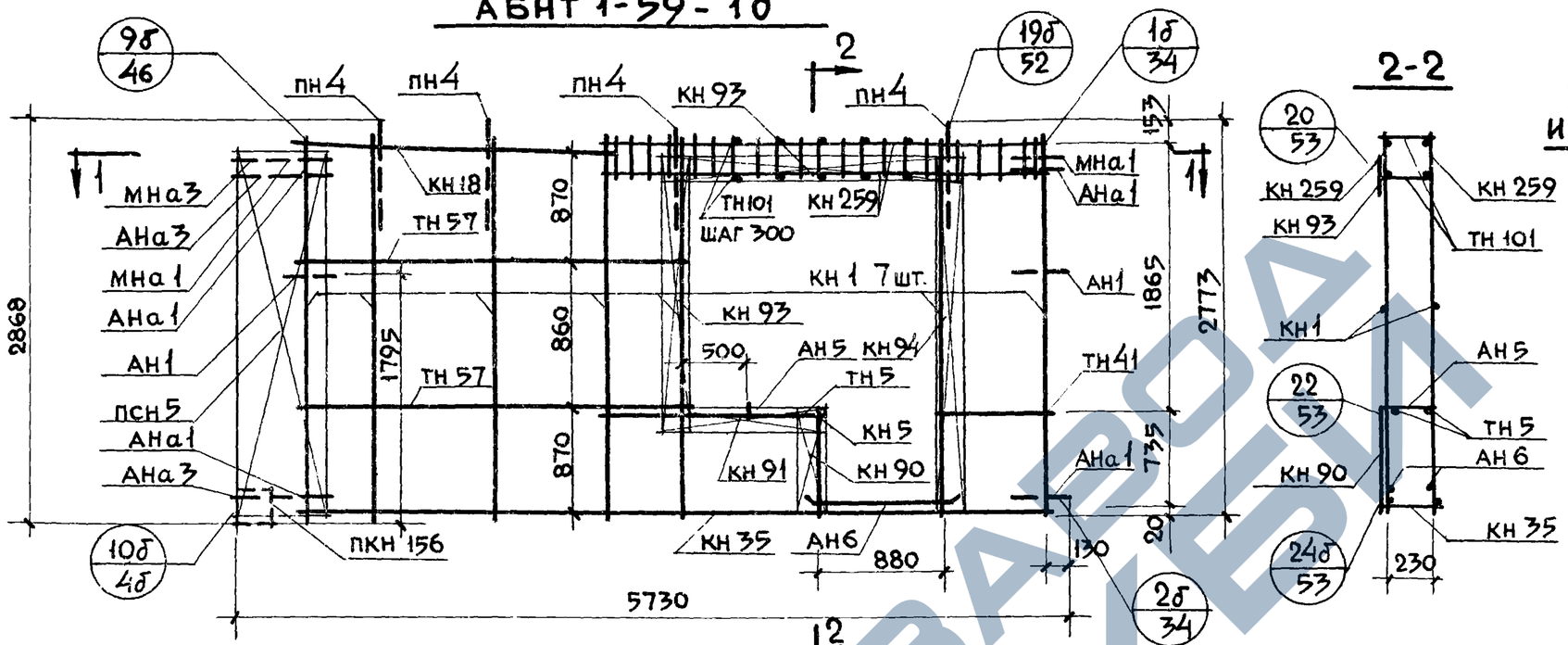

Спецификация арматурных и закладных деталей на блок

Марка детали	Кол. шт.	N листа	N альбома
КН1	7	1	Выпуск 2-1
КН5	1	1	
КН 18	1	2	
КН 35	1	4	
КН 90	1	14	
КН 91	1	14	
КН 93	2	14	
КН 94	1	14	
КН259	2	25	
ПКН156	1	19	
ТН 5	2	36	
ТН 41	2	36	
ТН 57	4	37	
ТН 101	12	37	
ПСН 5	1	30	
ПН 4	4	31	
АН 1	2	32	
АН 5	1	33	
АН 6	2	33	
АНа1	4	32	
АНа3	2	32	
МНа1	2	34	
МНа3	1	34	
* МН 4	2	35	

*Установку закладных деталей МН4 производить по опалубочному чертежу фасада (лист 46)

Выборка стали на изделие

Класс или марка стали	А-III			А-II	А-I		ВI		ВСт3кп		На изделие кг			На 1м² изделия кг		
Диаметр или профиль	ф6	ф8	ф10	ф10	ф12	ф14	ф4	ф5	-30×6	-80×6	Армат. детали	Заклад. детали	Всего	Армат. детали	Заклад. детали	Всего
Длина м	30.83	42.46	12.24	1.0	12.29	6.40	98.54	2.40	0.15	0.3						
Вес кг	6.84	16.77	7.55	0.62	10.92	7.73	9.66	0.37	0.21	1.13	56.84	5.00	61.84	4.35	0.38	4.73

Примечания: 1. Прерывистой линией показаны детали, фиксируемые в проектное положение после установки арматурного блока в форму 2. Детали см выпуск 0-1.

ТК	Панели группы НТ1 толщиной 300мм	Серия 1.132-1
1971	Арматурный блок АБНТ 1-59-1б	

Взамен | Проверил М.Шатинская | Рук. груп. М.Шатинская | Рук. гр. Югерман | Рук. гр. | Гипрогражданинжинирингпроект

ЗАВОД ЖЕЛЕЗОБЕТОННЫХ ИЗДЕЛИЙ

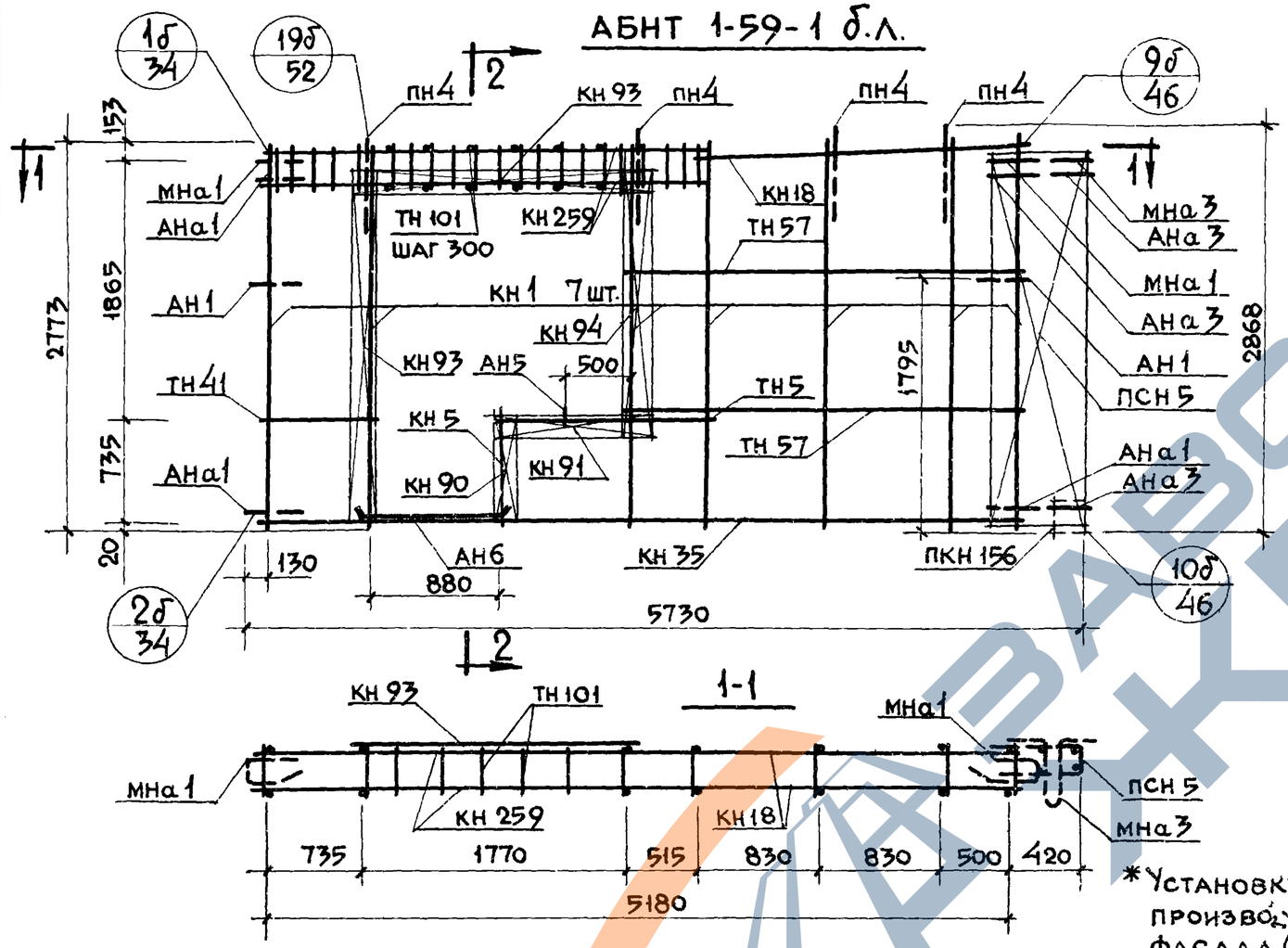

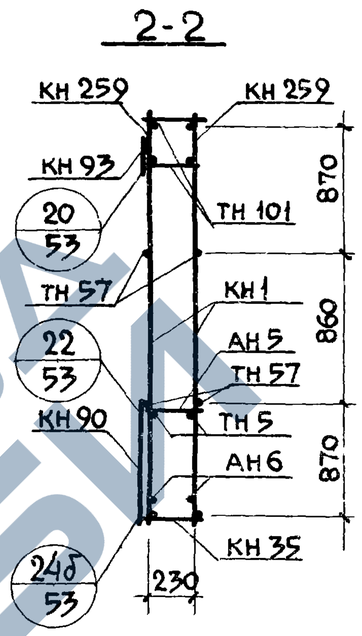

*Установку закладных деталей мн4 производить по опалубочному чертежу фасада (лист N46)

Спецификация арматурных и закладных деталей на блок

Марка детали	Кол. шт.	N листа	N альбома
кн 1	7	1	Выпуск 2-1
кн 5	1	1	
кн 18	1	2	
кн 35	1	4	
кн 90	1	14	
кн 91	1	14	
кн 93	2	14	
кн 94	1	14	
кн 259	2	25	
пкн 156	1	19	
тн 5	2	36	
тн 41	2	36	
тн 57	4	37	
тн 101	12	37	
псн 5	1	30	
пн 4	4	31	
ан 1	2	32	
ан 5	1	33	
ан 6	2	33	
ана 1	4	32	
ана 3	2	32	
мна 1	2	34	
мна 3	1	34	
* мн 4	2	35	

Выборка стали на изделие

Класс или марка стали	A-III			A-II	A-I		B-I		Вст 3кп		На изделие кг			На 1м² изделия кг		
Диаметр или профиль	ф6	ф8	ф10	ф10	ф12	ф14	ф4	ф5	-30×6	-80×6	Армат. детали	Заклад. детали	Всего	Армат. детали	Заклад. детали	Всего
Длина м	30.83	42.46	12.24	1.0	12.29	6.40	98.54	2.40	0.15	0.3						
Вес кг	6.84	16.77	7.55	0.62	10.92	7.73	9.66	0.37	0.21	1.13	56.84	5.00	61.84	4.35	0.38	4.73

Примечания: 1. Прерывистой линией показаны детали, фиксируемые в проектное положение после установки арматурного блока в форму. 2. Детали см выпуск 0-1

ТК	Панели группы NT1 толщиной 300 мм	Серия 1.592-1
1971	Арматурный блок АБНТ 1-59-1 б.л.	Выпуск 1-11 Лист 46

Согласовано

Дата | Инв. N | Взамен

Нач. отд. Б. Шахнович
Гл. инж. отд. И. Росинский
Гл. инж. пр-та Г. Бабынин
Рук. гр. М. Шатинская
Рук. гр. Ю. Герман

Проверил М. Шатинская

ЦНИИЭП жилища

11905-14-09

НТ 1-62.27.3-1б. Фасад

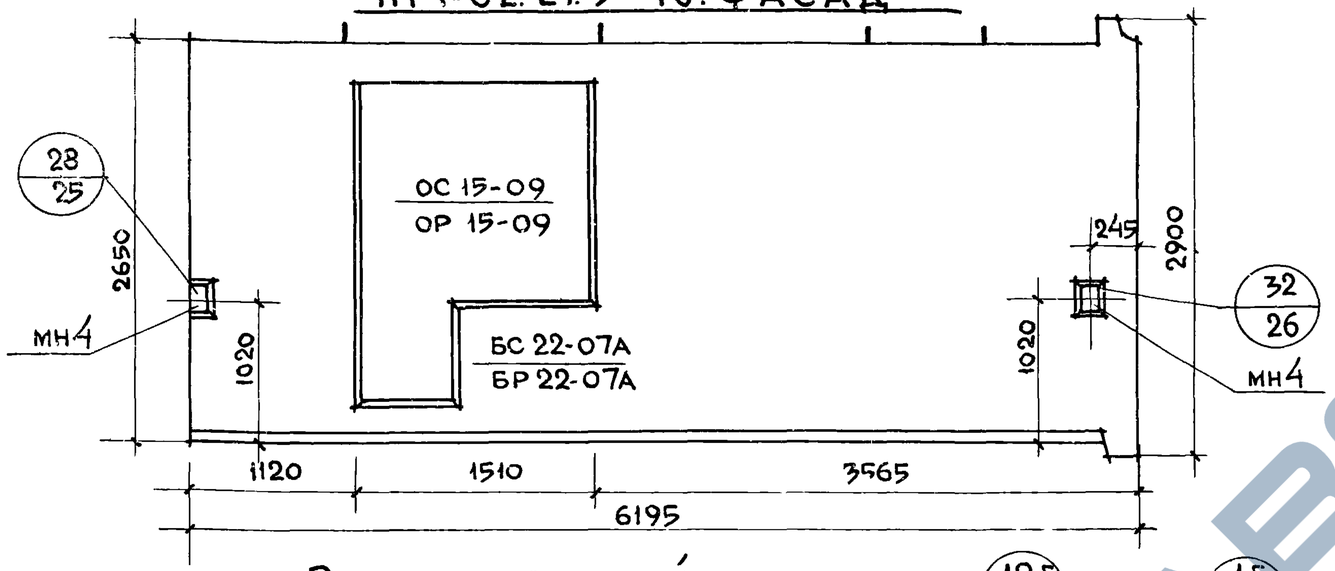

НТ 1-62.27.3-1б.л. Схема фасада

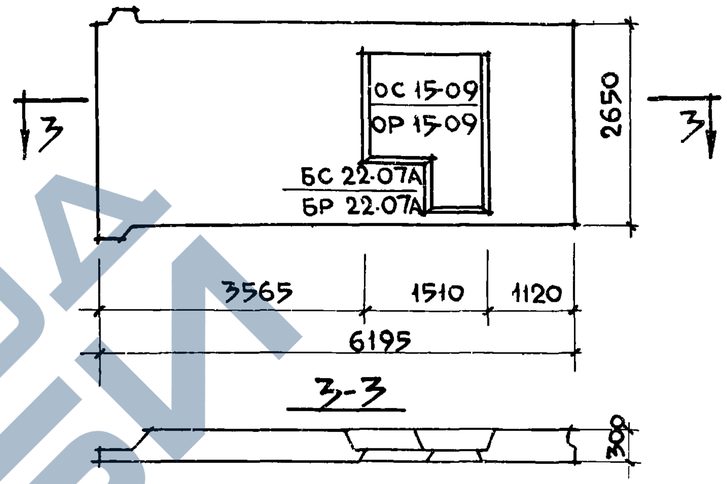

Вид с внутренней стороны

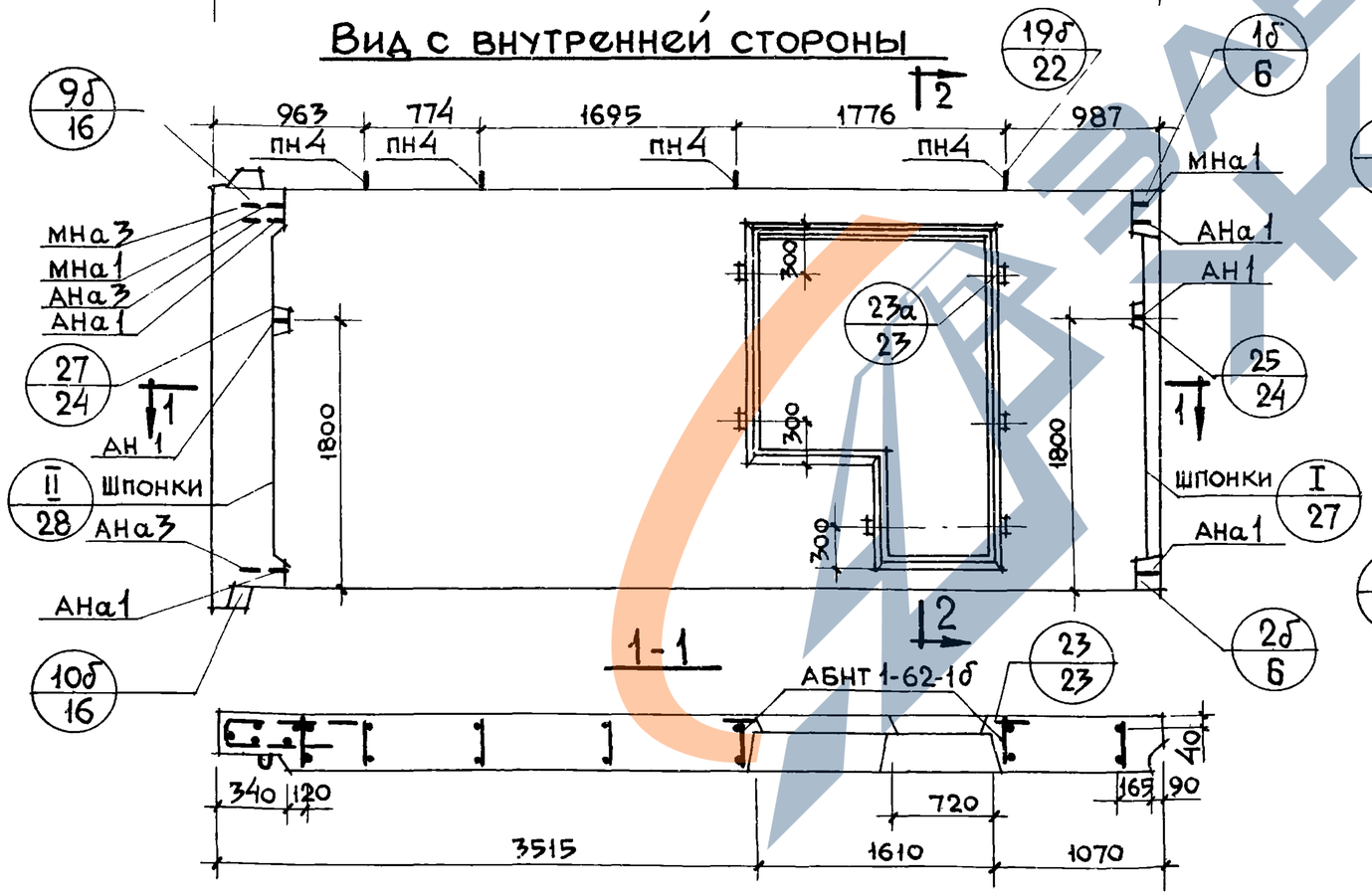

2-2

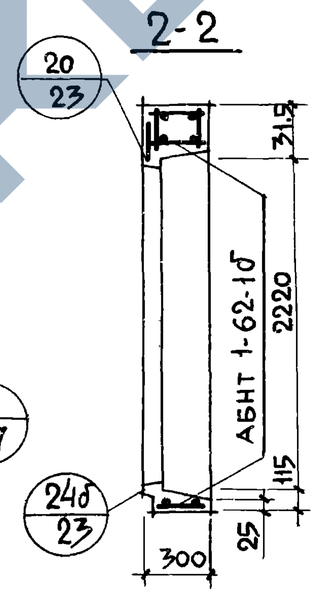

Характеристика изделия

Объем легкого бетона		$м^3$	3.48
То же на $1 м^2$ изделия			0.25
Объем фактурного слоя			0.37
То же на $1 м^2$ изделия			0.027
Вес при легком бетоне с объемным весом	900	кг	4400
	1000		4800
	1100		5150
	1200		5550
	1300		5900
Площадь: Панели брутто		$м^2$	16.42
Проемов			2.56
Панели нетто			13.86

Примечания:

1. Арматурные блоки см. лист 50,51.
2. Детали опалубки и армирования см. выпуск 0-1 „Общие материалы и унифицированные детали панелей толщиной 300 мм"

ТК	Панели группы НТ1, толщиной 300 мм	Серия 1.132-1	
1971	Фасады и схема армирования панелей НТ1-62.27.3-1б и НТ1-62.27.3-1б.л	Выпуск 1-11	Лист 49

ЦНИИЭП жилища

Взамен | Н. Лисинский | Гл. технол. | М. Шатинская | Проверил | Рук. гр. | Рук. гр. | М. Шатинская | Ю. Герман | Рук. гр. | Рук. гр.

https://zavodjbi.com/

АБНТ 1-62-1б

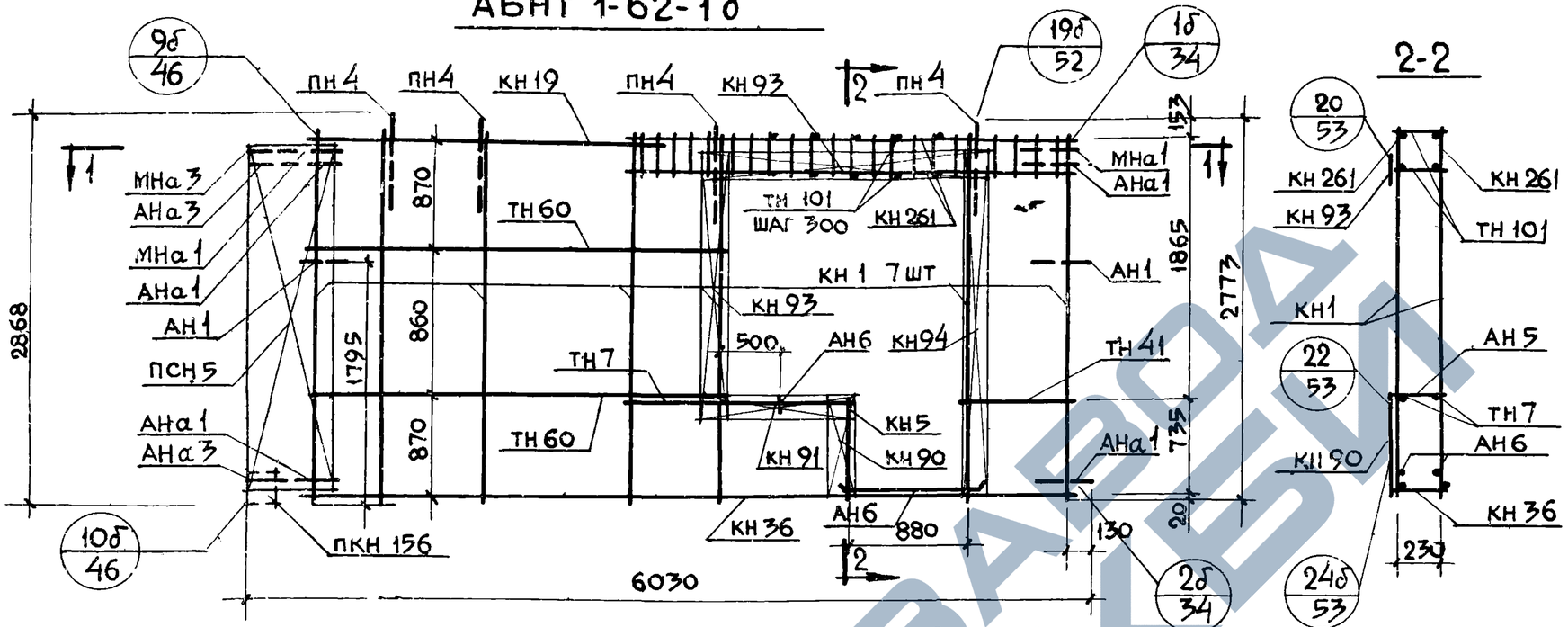

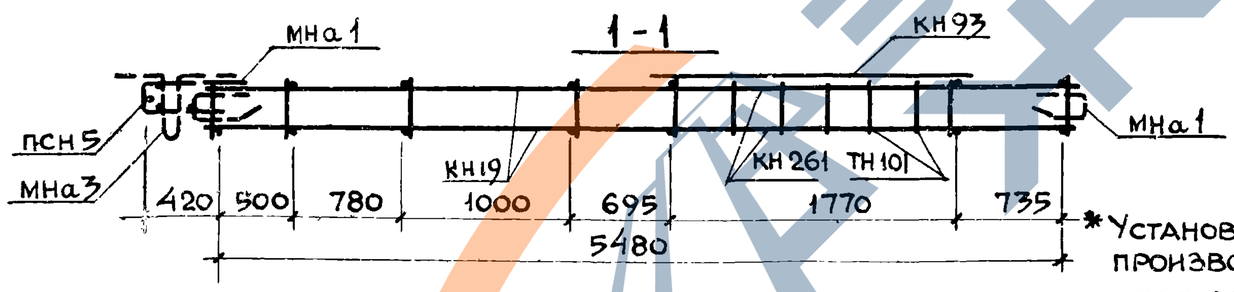

*Установку закладных деталей мн4 производить по опалубочному чертежу фасада (лист 49).

Спецификация арматурных и закладных деталей на блок

Марка детали	Кол. шт.	N листа	N альбома
кн1	7	1	Выпуск 2-1
кн5	1	1	
кн19	1	3	
кн36	1	4	
кн90	1	14	
кн91	1	14	
кн93	2	14	
кн94	1	14	
кн261	2	26	
пкн156	1	19	
тн7	2	36	
тн41	2	36	
тн60	4	37	
тн101	12	37	
псн5	1	30	
пн4	4	31	
ан1	2	32	
ан5	1	33	
ан6	2	33	
ана1	4	32	
ана3	2	32	
мна1	2	34	
мна3	1	34	
мн4	2	35	

Выборка стали на изделие

Класс или марка стали	А-III			А-II	А-I		В-I		ВСТ 3КП		На изделие кг			На 1м² изделия кг		
Диаметр или профиль	ф6	ф8	ф10	ф10	ф12	ф14	ф4	ф5	-30×6	-80×6	Армат. детали	Заклад. детали	Всего	Армат. детали	Заклад. детали	Всего
Длина м	35.86	42.96	12.96	1.0	12.29	6.4	100.26	2.40	0.15	0.3						
Вес кг	7.96	16.97	8.0	0.62	10.92	7.73	9.83	0.37	0.212	1.14	58.80	5.00	63.80	4.22	0.36	4.58

Примечания: 1 Прерывистой линией показаны детали, фиксируемые в проектное положение после установки арматурного блока в форму. 2. Детали см. выпуск 0-1

ТК 1971	Панели группы НТ1 толщиной 300 мм	Серия 1.132-1	
	Арматурный блок АБНТ 1-62-1б	Выпуск 1-11	Лист 50

Гл. инж. отд. Н.Росинский; Гл. инж. пр. Г.Бабынин; Рук. гр. М.Шатинская; Рук. гр. Ю.Герман

Проверил М.Шатинская

Инв. N; Взамен

ЦНИИЭП жилища

https://zavodjbi.com/

АБНТ 1-62-1бл

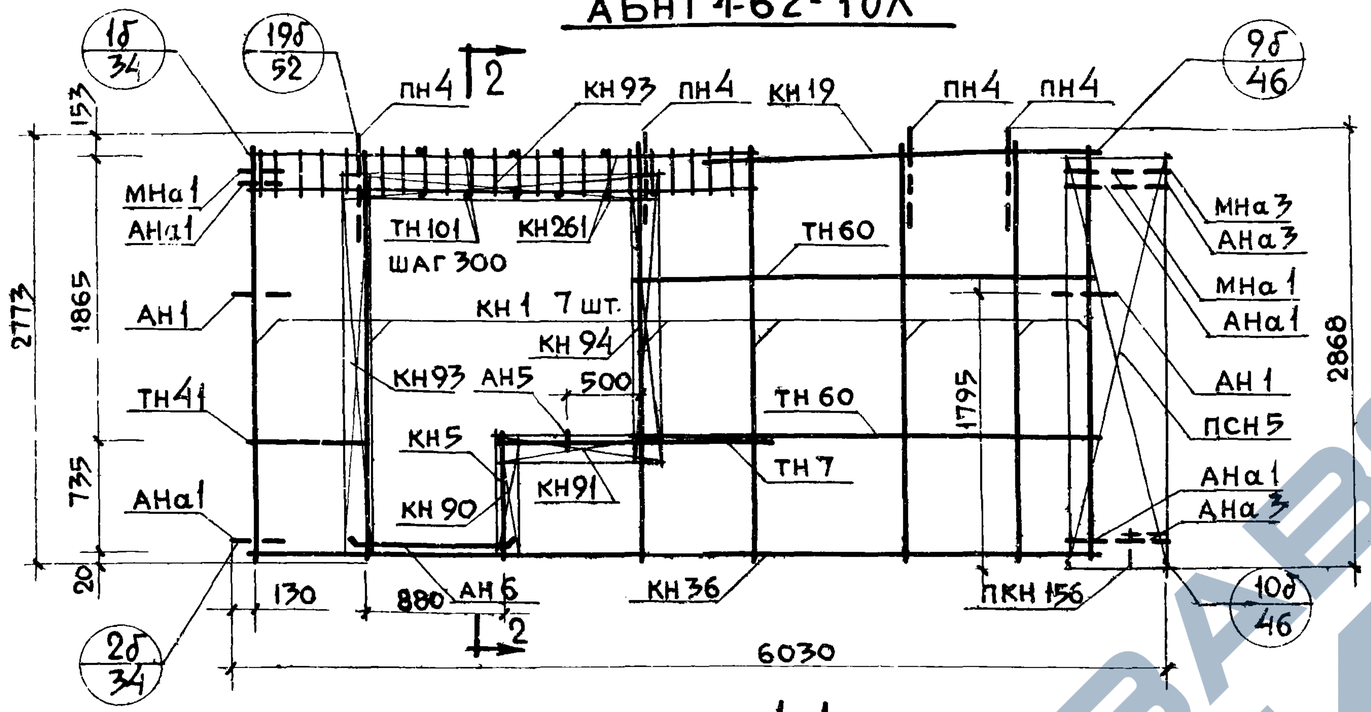

2-2

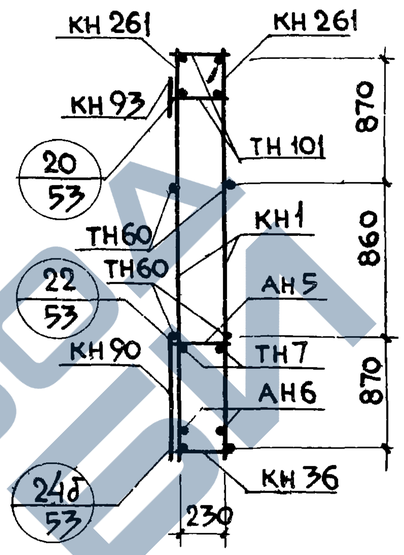

1-1

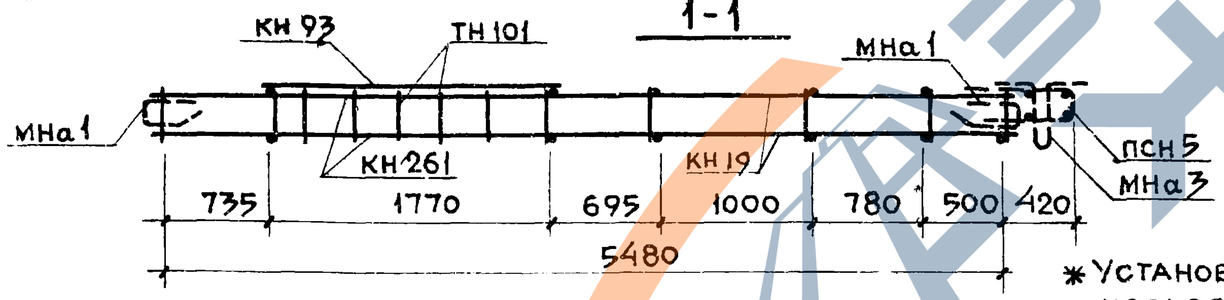

Спецификация арматурных и закладных деталей на блок

Марка детали	Кол шт.	N листа	N альбома
кн1	7	1	Выпуск 2-1
кн5	1	1	
кн19	1	3	
кн36	1	4	
кн90	1	14	
кн91	1	14	
кн93	2	14	
кн94	1	14	
кн261	2	25	
пкн156	1	19	
тн7	2	36	
тн41	2	36	
тн60	4	37	
тн101	12	37	
псн5	1	30	
пн4	4	31	
ан1	2	32	
ан5	1	33	
ан6	2	33	
ана1	4	32	
ана3	2	32	
мна1	2	34	
мна3	1	34	
* мн4	2	35	

* Установку закладных деталей мн4 производить по опалубочному чертежу фасада /лист N49/.

Выборка стали на изделие

Класс или марка стали	А-III			А-II	А-I		В-I		ВСТ3КП		На изделие кг			На 1 м² изделия кг		
Диаметр или профиль	ф6	ф8	ф10	ф10	ф12	ф14	ф4	ф5	-30×6	-80×6	Армат. детали	Заклад. детали	Всего	Армат. детали	Заклад. детали	Всего
Длина м	358.4	42.96	12.96	1.0	12.29	6.4	100.26	240	0.15	0.3						
Вес кг	7.96	16.97	8.0	0.62	10.92	7.73	9.83	0.37	0.212	1.14	58.80	5.00	63.80	4.22	0.36	4.58

Примечания: 1. Прерывистой линией показаны детали, фиксируемые в проектное положение после установки арматурного блока в форму. 2. Детали см. выпуск 0-1

К	Панели группы НТ1 толщиной 300 мм	Серия 1.132-1
171	Арматурный блок АБНТ 1-62-1бл	Выпуск 1-11 / Лист 51

НТ 1-65.27.3-1б. Фасад

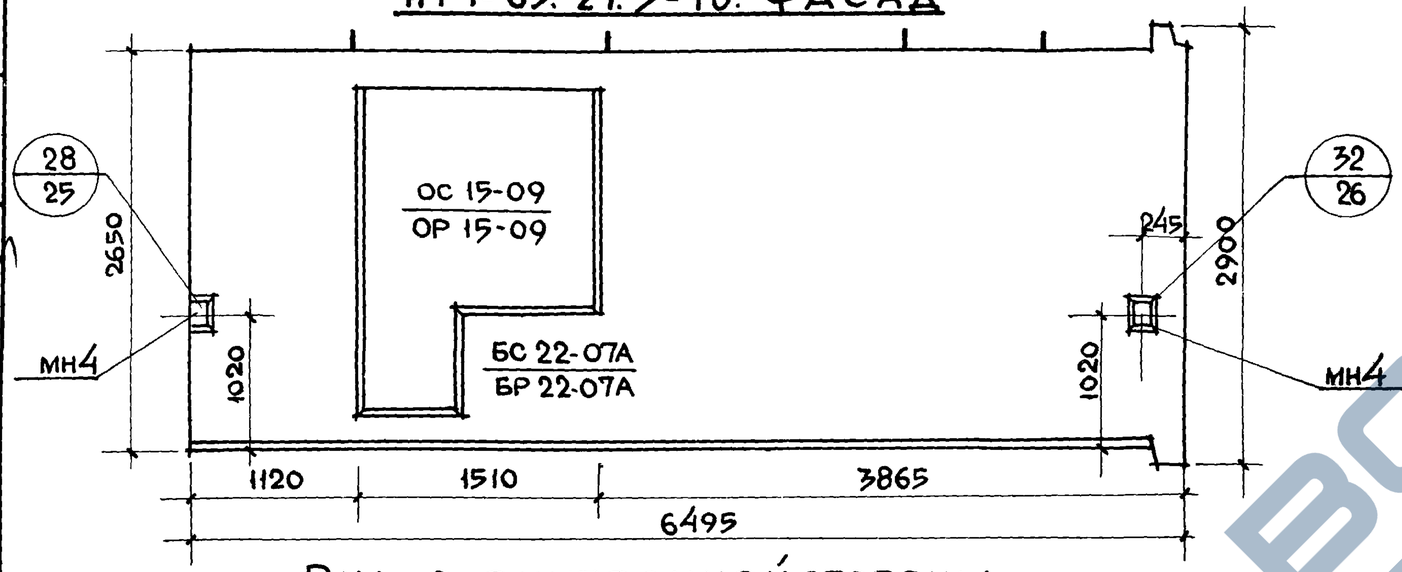

НТ 1-65.27.3-1бл. Схема фасада

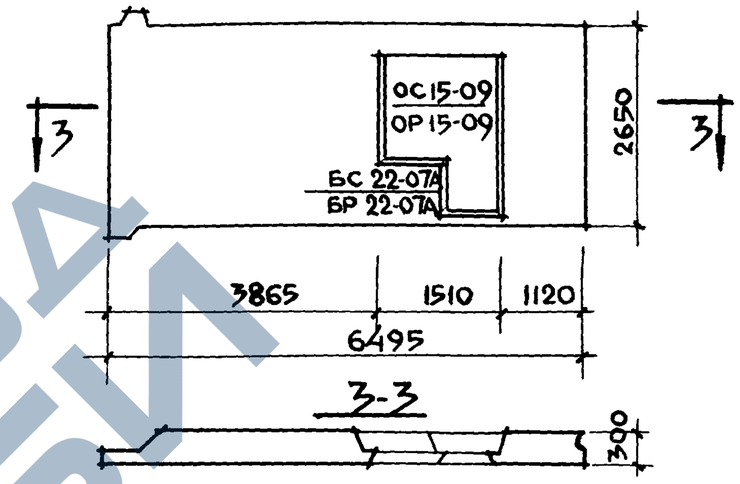

Вид с внутренней стороны

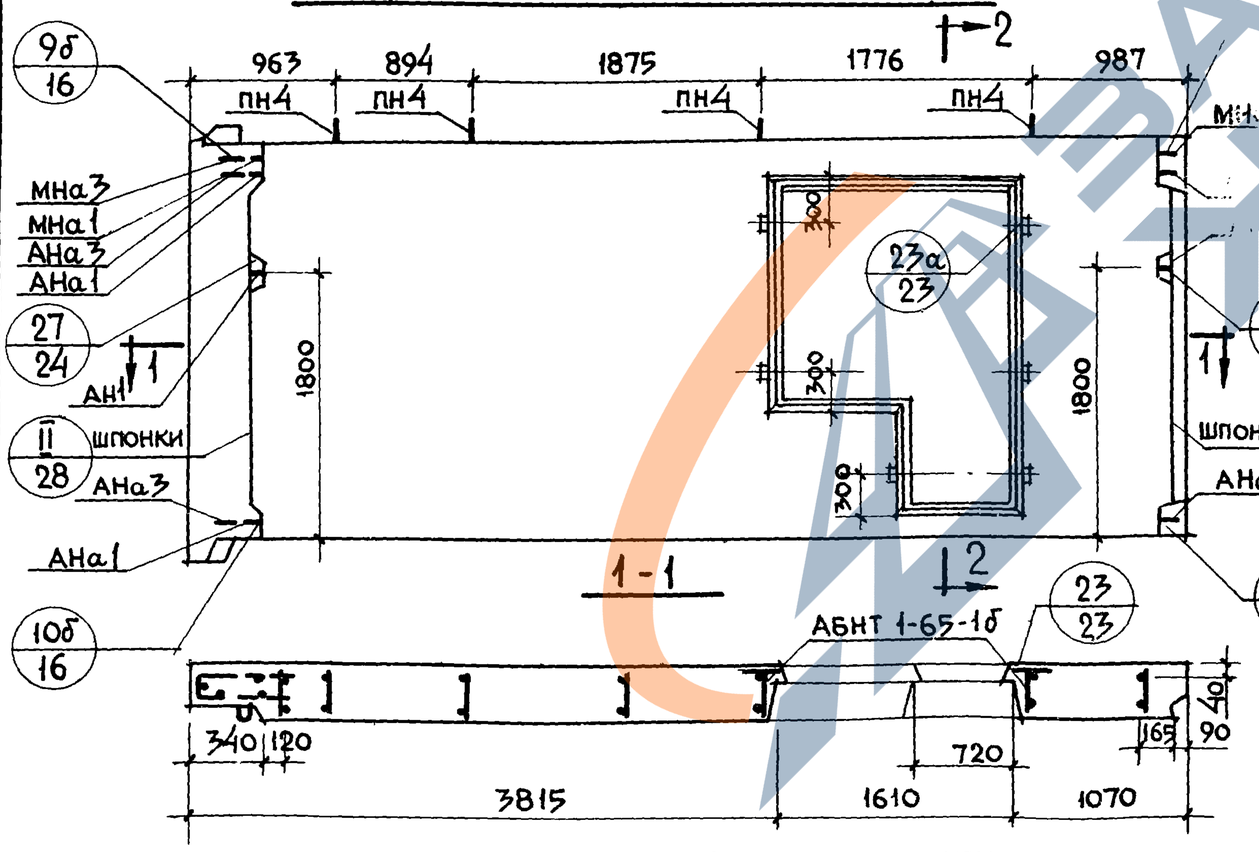

2-2

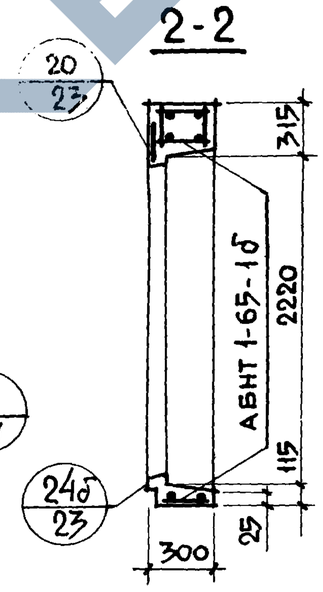

Характеристика изделия

Объем легкого бетона		$м^3$	3.70
То же на 1 $м^2$ изделия		$м^3$	0.25
Объем фактурного слоя		$м^3$	0.39
То же на 1 $м^2$ изделия		$м^3$	0.027
Вес при легком бетоне с объемным весом	900	кг	4650
	1000	кг	5050
	1100	кг	5450
	1200	кг	5850
	1300	кг	6250
Площадь: Панели брутто		$м^2$	17.21
Площадь: проемов		$м^2$	2.56
Площадь: Панели нетто		$м^2$	14.65

Примечания:

1. Арматурные блоки см. лист 53,54.
2. Детали опалубки и армирования см. выпуск 0-1 „Общие материалы и унифицированные детали панелей толщиной 300 мм"

ТК	Панели группы НТ1, толщиной 300 мм
1971	Фасады и схема армирования панелей НТ1-65.27.3-1б и НТ1-65.27.3-1бл

ЦНИИЭП жилища

Инв. № | Взамен | Н. Гайсинский | Гл. технол. | М. Шатинская | Проверил | Рук. гр. | Н. Росинский | Г. Бабынин | М. Шатинская | Ю. Герман | Гл. инж. отд. | Гл. инж. пр. | Рук. гр. | Рук. гр.

https://zavodjbi.com/

АБНТ 1-65-1б

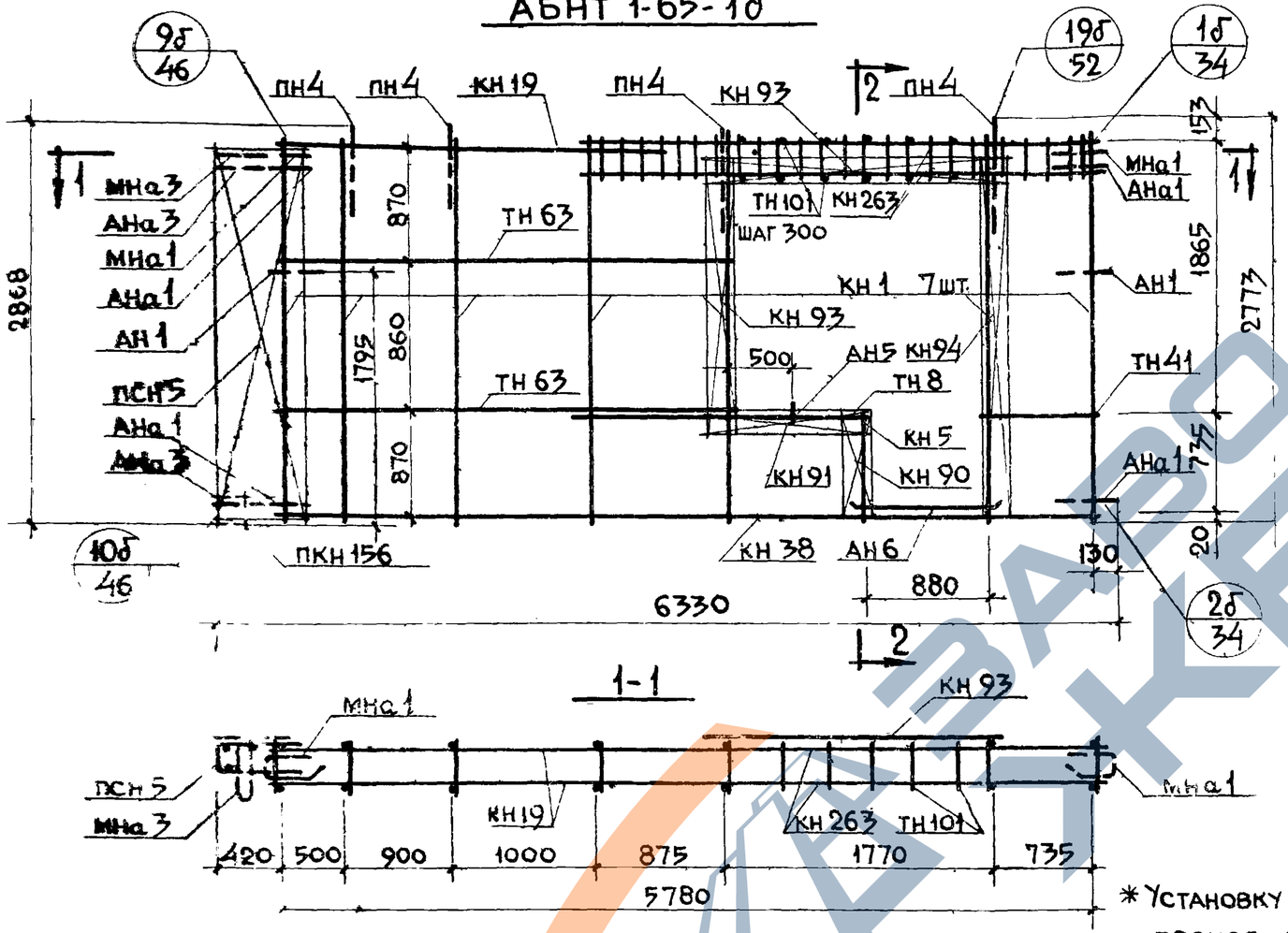

2-2

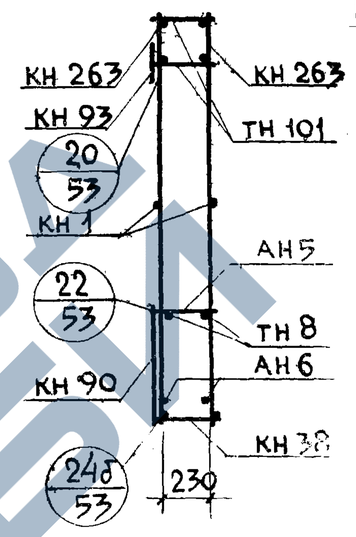

1-1

*Установку закладных деталей МН4 производить по опалубочному чертежу фасада (лист N 52)

Спецификация арматурных и закладных деталей на блок

Марка детали	Кол. шт.	N листа	N альбома
КН1	7	1	Выпуск 2-1
КН5	1	1	
КН19	1	3	
КН38	1	5	
КН90	1	14	
КН91	1	14	
КН93	2	14	
КН94	1	14	
КН263	2	27	
ПКН156	1	19	
ТН8	2	36	
ТН41	2	36	
ТН63	4	37	
ТН101	12	37	
ПСН5	1	30	
ПН4	4	30	
АН1	2	32	
АН5	1	33	
АН6	2	33	
АНа1	4	32	
АНа3	2	32	
МНа1	2	34	
МНа3	1	34	
МН4	2	35	

Выборка стали на изделие

Класс или марка стали	А-III			А-II	А-I		В-I		ВСт 3кп		На изделие кг			На 1 м² изделия кг		
Диаметр или профиль	ф6	ф8	ф10	ф10	ф12	ф16	ф4	ф5	-30×6	-80×6	Армат. детали	Заклад. детали	Всего	Армат. детали	Заклад. детали	Всего
Длина м	33.37	43.2	13.68	1.0	12.29	7.6	101.72	2.40	0.15	0.3						
Вес кг	7.41	17.0	8.44	0.62	10.92	11.99	9.97	0.37	0.21	1.14	63.21	5.00	68.21	4.30	0.34	4.64

Примечания: 1. Прерывистой линией показаны детали, фиксируемые в проектное положение * после установки арматурного блока в форму. 2. Детали см выпуск 0-1

ТК 1971	Панели группы НТ1 толщиной 300 мм	Серия 1.132-1
	Арматурный блок АБНТ 1-65-1б	Выпуск 1-11 Лист 53

ЦНИИЭП жилища

Взамен | Проверил | Рук. гр. | Ан | Мшатинская | Рук гр | Рук гр

11909-14 64

АБНТ 1-65-1бл

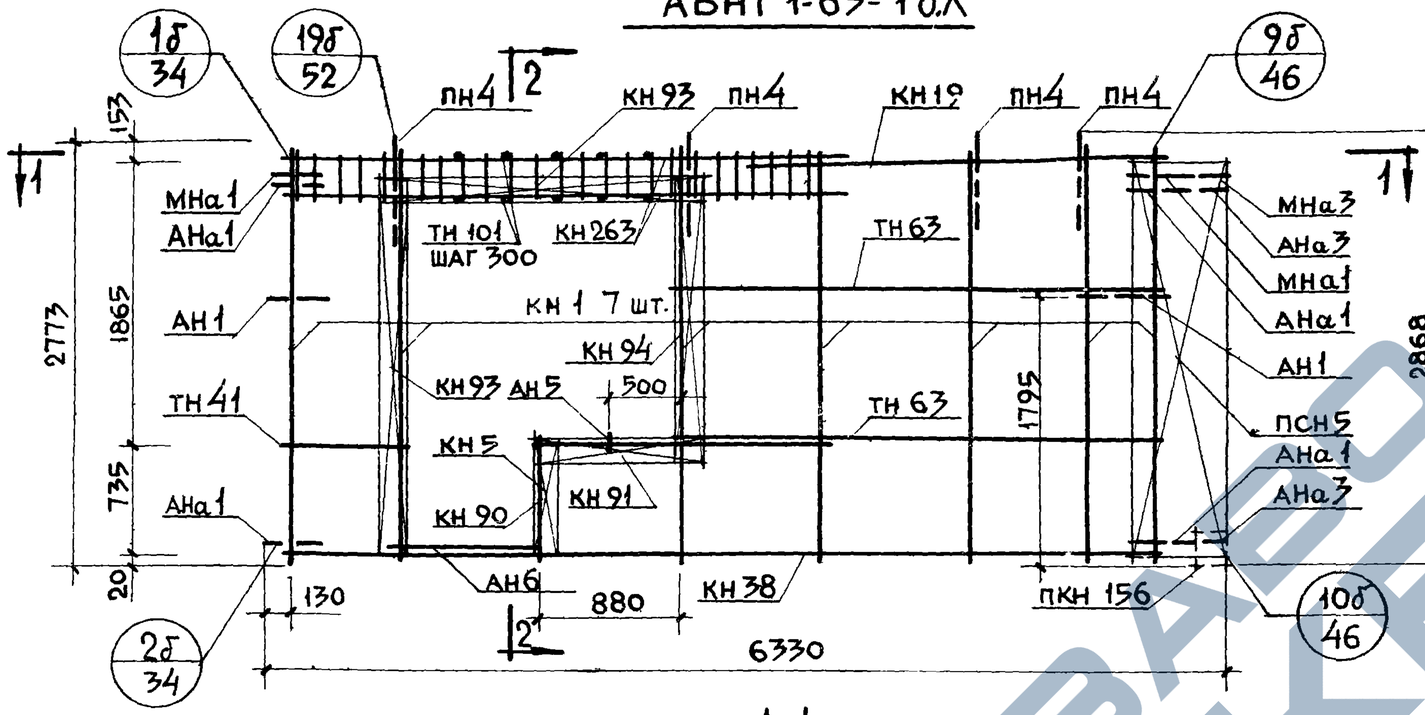

2-2

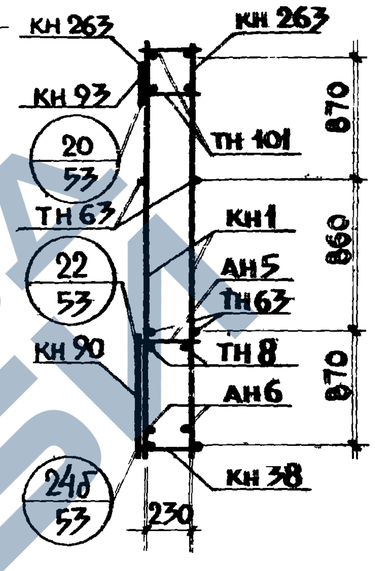

1-1

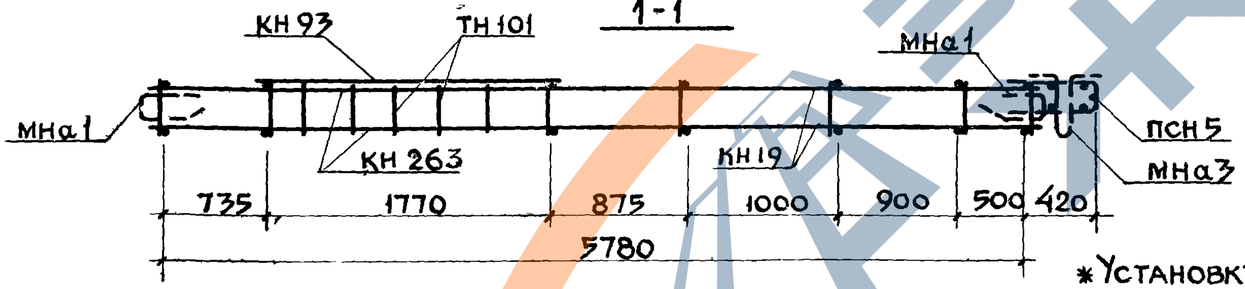

*Установку закладных деталей мн4 производить по опалубочному чертежу фасада (лист N52)

Спецификация арматурных и закладных деталей на бл.

Марка детали	Кол. шт.	N листа	N выпуска
кн1	7	1	Выпуск 2-1
кн5	1	1	
кн19	1	3	
кн38	1	5	
кн90	1	14	
кн91	1	14	
кн93	2	14	
кн94	1	14	
кн263	2	27	
пкн156	1	19	
тн8	2	36	
тн41	2	36	
тн63	4	37	
тн101	12	37	
псн5	1	30	
пн4	4	30	
ан1	2	32	
ан5	1	33	
ан6	2	33	
ана1	4	32	
ана3	2	32	
мна1	2	34	
мна3	1	34	
* мн4	2	35	

Выборка стали на изделие

Класс или марка стали	А-III			А-II	А-I		В-I		ВСт3кп		На изделие кг			На 1м² изделия кг		
Диаметр или профиль	ф6	ф8	ф10	ф10	ф12	ф16	ф4	ф5	-30×6	-80×6	Армат. детали	Заклад. детали	Всего	Армат. детали	Заклад. детали	Всего
Длина м	33.37	43.26	13.68	1.0	12.29	7.6	101.72	2.40	0.15	0.3						
Вес кг	7.41	17.09	8.44	0.62	10.92	11.99	9.97	0.37	0.21	1.14	63.21	5.00	68.21	4.30	0.34	4.64

Примечания: 1. Прерывистой линией показаны детали, фиксируемые в проектное положение после установки арматурного блока в форму. 2. Детали см выпуск 0-1.

ТК	Панели группы НТ1 толщиной 300 мм	
1971	Арматурный блок АБНТ 1-65-1бл	

Нач отд 17	Б. Шляпин		
Гл. инж. отд	И. Осинский		
Гл. инж. пр	Г. Бабынин		
Рук. гр	М. Шатинская	Проверил	М. Шатинская
Рук. гр	Ю. Терман	Рук. гр	

ЦНИИЭП жилища

ЗАВОД ЖБИ

НТ 1-68.27.3 - 1б. Фасад

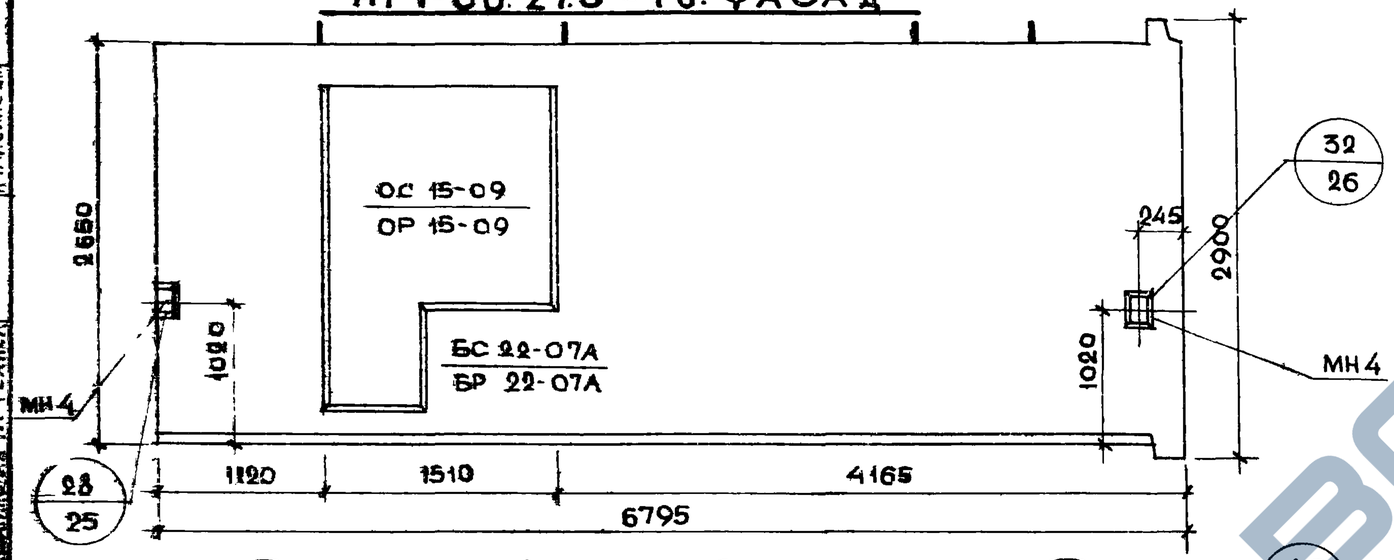

НТ1-68.27.3-1б.л. Схема фасада

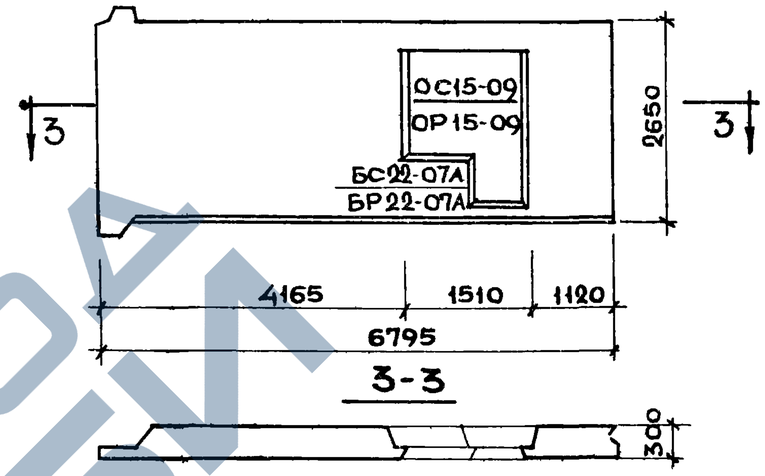

3-3

Вид с внутренней стороны

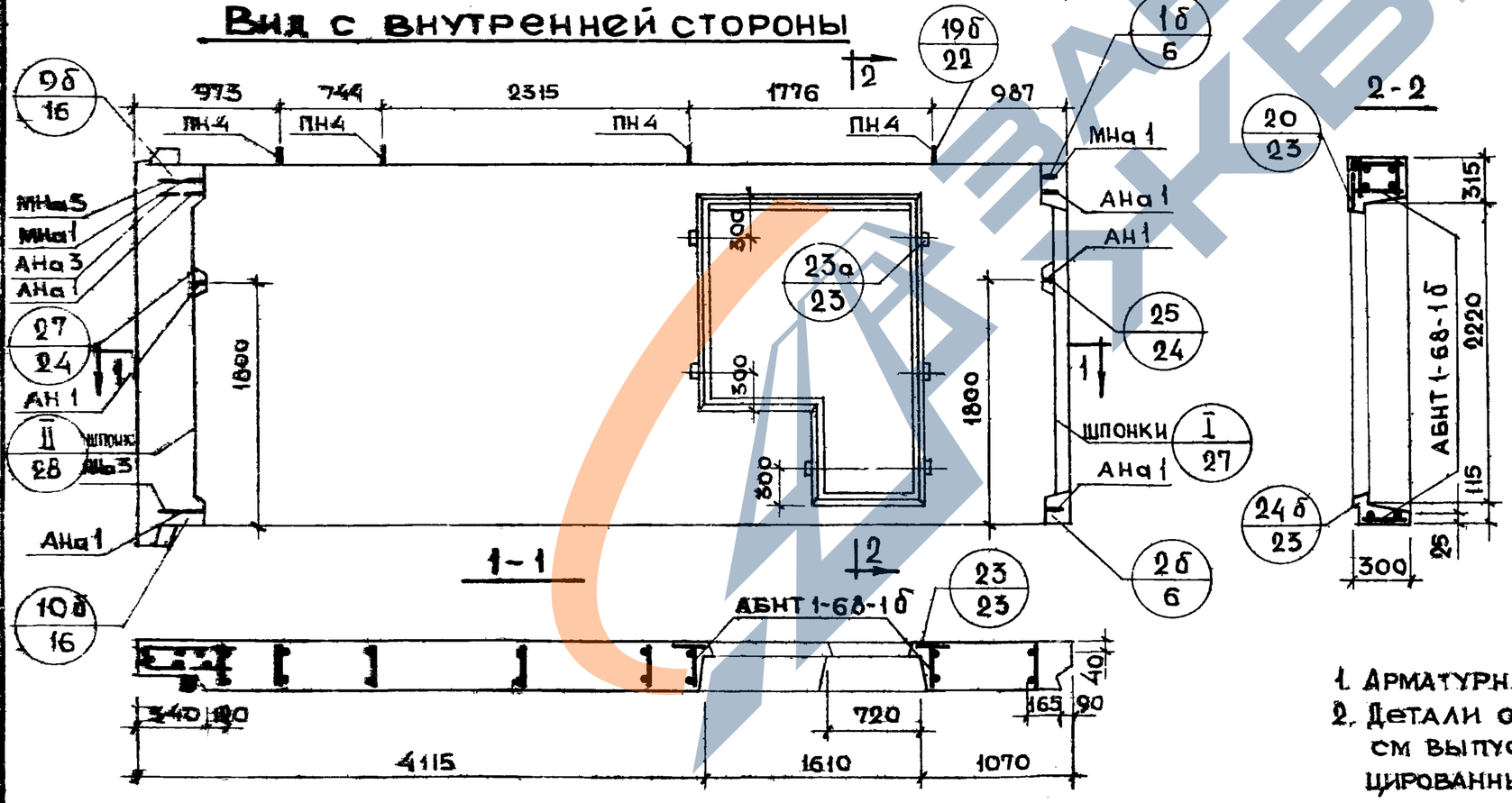

1-1

2-2

Характеристика изделия

Объем легкого бетона		м³	3.92
То же на 1м² изделия		м³	0.26
Объем фактурного слоя		м³	0.41
То же на 1м² изделия		м³	0.027
Вес при легком бетоне с объемным весом	900	кг	4900
	1000	кг	5350
	1100	кг	5750
	1200	кг	6200
	1300	кг	6600
Площадь: Панели брутто		м²	18.01
Площадь: проемов		м²	2.56
Площадь: Панели нетто		м²	15.45

Примечания:

1. Арматурные блоки см лист 56,57
2. Детали опалубки и армирования см выпуск 0-1 „Общие материалы и унифицированные детали панелей толщиной 300 мм"

ТК	Панели группы НТ1, толщиной 300 мм	Серия 1.132-1
1971	Фасады и схема армирования панелей НТ1-68 27.3-1б и НТ1-68.27.3-1б.л	Выпуск 1.11 Лист 55

ЦНИИЭП жилища

Гл. инж. пр. Руук. гр. Руук. гр. Руук. гр. Руководитель Руук. гр. Ю. Герман Главный инженер проекта Машинская Та техника Главный архитектор проекта Гайсинский Взамен

АБНТ1-68-1б

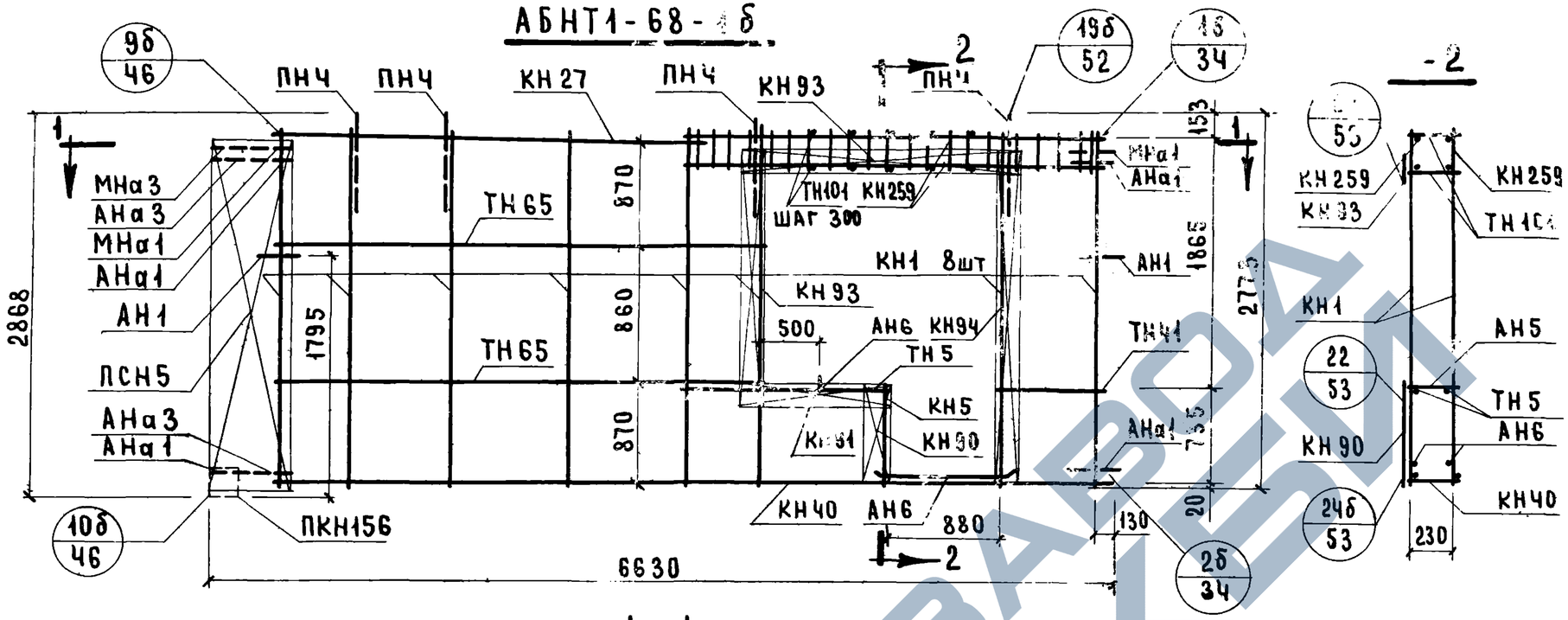

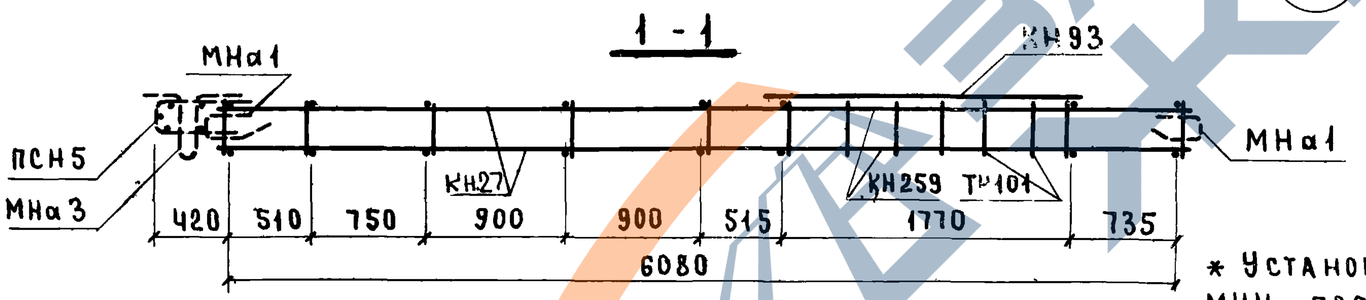

* Установку закладных деталей МНЧ производить по опалубочному чертежу фасада (лист N55)

Выборка стали на изделие

Класс или марка стали	А-III			А-II	А-I		В-I		ВСт 3кп		На изделие кг			На 1 м² изделия кг		
Диаметр или профиль	ф6	ф8	ф10	ф10	ф12	ф14	ф4	ф5	-30×6	-80×6	Армат. детали	Заклад. детали	Всего	Армат. детали	Заклад. детали	Всего
Длина м	37.55	47.70	12.24	1.0	12.29	6.40	106.02	2.4	0.15	0.3						
Вес кг	8.34	18.84	7.55	0.62	10.92	7.73	10.39	0.37	0.21	1.13	65.44	5.00	70.44	4.22	0.33	4.55

Примечания: 1. Прерывистой линией показаны детали, фиксируемые в проектное положение после установки арматурного блока в форму. 2. Детали см. выпуск 0-1

Спецификация арматурных и закладных деталей на блок

Марка детали	Кол. шт.	№ листа	№ альбома
КН1	8	1	Выпуск 2-1
КН5	1	1	
КН27	1	3	
КН40	1	5	
КН90	1	14	
КН91	1	14	
КН93	2	14	
КН94	1	14	
КН259	2	25	
ПКН156	1	19	
ТН41	2	36	
ТН5	2	36	
ТН65	4	37	
ТН101	12	37	
ПСН5	1	30	
ПНЧ	4	31	
АН1	2	32	
АН5	1	33	
АН6	2	33	
АНа1	4	32	
АНа3	2	32	
МНа1	2	34	
МНа3	1	34	
* МНЧ	2	35	

ТК	Панели группы НТ1 толщиной 300 мм	Серия 1.132-1	
1971	Арматурный блок АБНТ1-68-1б	Выпуск 1-11	Лист 56

ЦНИИЭП жилища

Инв. № подл. | Подп. и дата | Взам. инв. №

Согласовано: Гл. инж. отд. Н. Росцинский; Гл. инж. пр. Е. Бабынин; Рук. гр. М. Шатинская; Рук. гр. Ю. Терман

Разработал: Д. Шихтин

Проверил: М. Шатинская

11909-14 67

https://zavodjbi.com/

АБНТ1-68-1бл.

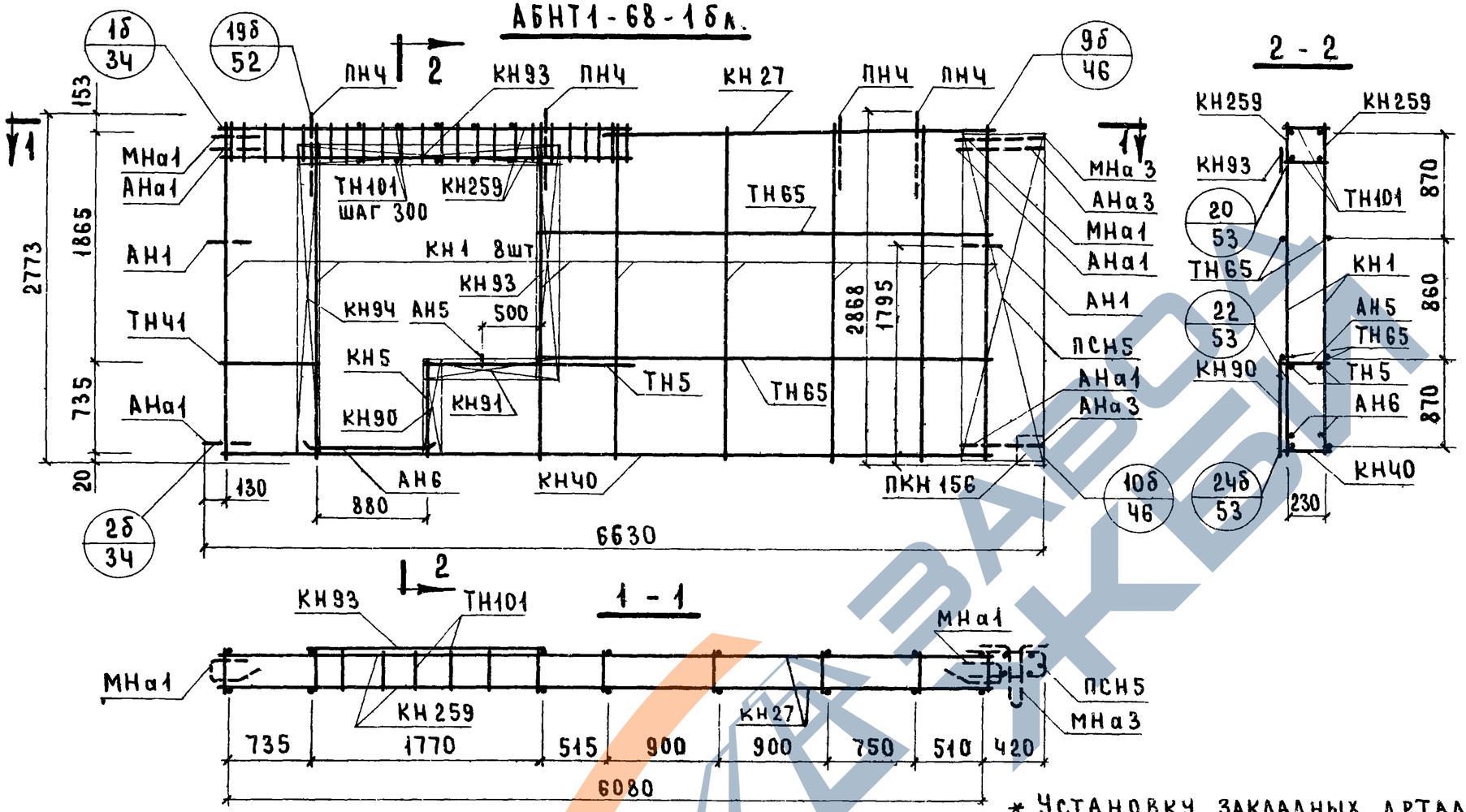

2 - 2

1 - 1

* Установку закладных деталей МН4 производить по опалубочному чертежу фасада (лист N 55)

Спецификация арматурных и закладных деталей на блок

Марка детали	Кол. шт.	N листа	N альбома
КН1	8	1	Выпуск 2-1
КН5	1	1	
КН27	1	3	
КН40	1	5	
КН90	1	14	
КН91	1	14	
КН93	2	14	
КН94	1	14	
КН259	2	25	
ПКН156	1	19	
ТН5	2	36	
ТН41	2	36	
ТН65	4	37	
ТН101	12	37	
ПСН5	1	30	
ПН4	4	31	
АН1	2	32	
АН5	1	33	
АН6	2	33	
АНа1	4	32	
АНа3	2	32	
МНа1	2	34	
МНа3	1	34	
МН4	2	35	

Выборка стали на изделие

Класс или марка стали	А-III			А-II	А-I		В-I		ВСТ 3кп		На изделие кг			На 1 м² изделия кг		
Диаметр или профиль	ф6	ф8	ф10	ф10	ф12	ф14	ф4	ф5	-30×6	-80×6	Армат. детали	Заклад. детали	Всего	Армат. детали	Заклад. детали	Всего
Длина м	37.55	47.70	12.24	1.0	12.29	6.40	106.02	2.40	0.15	0.3						
Вес кг	8.34	18.84	7.55	0.62	10.92	7.73	10.39	0.37	0.21	1.14	65.44	5.00	70.44	4.22	0.33	4.55

Примечания: 1. Прерывистой линией показаны детали фиксируемые в проектное положение после установки арматурного блока в форму. 2. Детали см. выпуск 0-1

ТК	Панели группы НТ1 толщиной 300 мм.	Серия 1.132-1
1971	Арматурный блок АБНТ1-68-1бл.	Выпуск 1-11 / Лист 57

Инженер | Рук. гр. | Шатинская

11909-14 68

НТ1-71 27 3 - 1б - ФАСАД

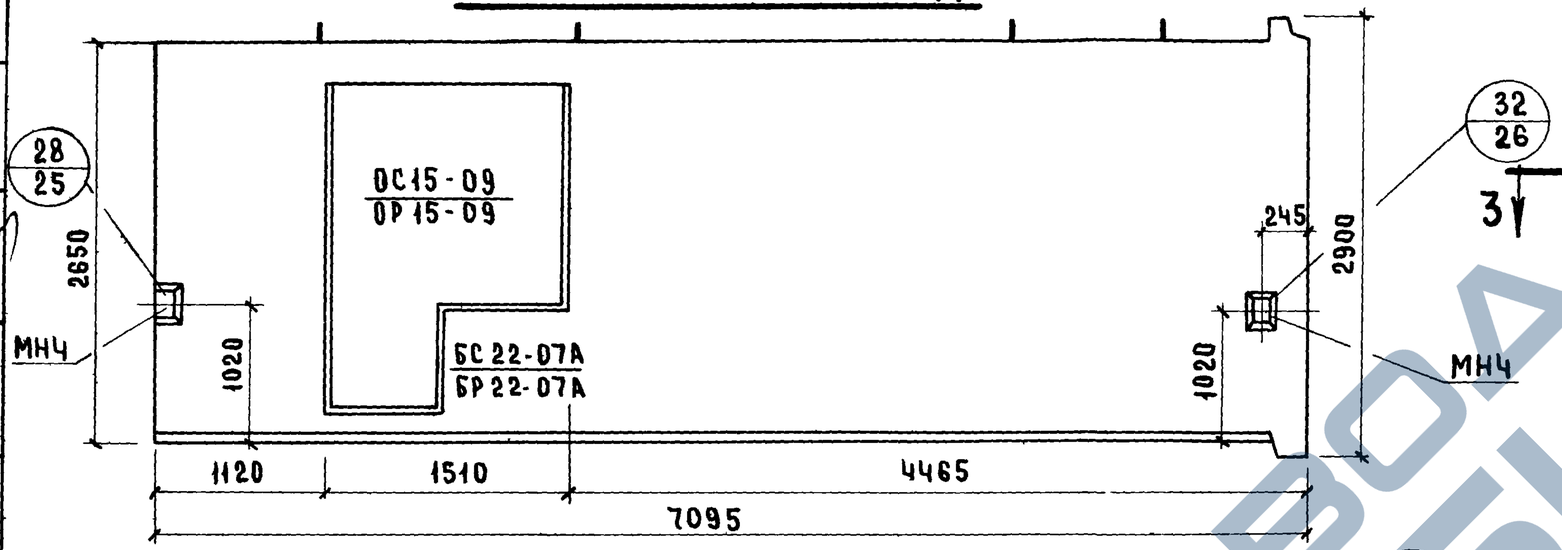

НТ1-71.27.3 - 1б.л. Схема фасада

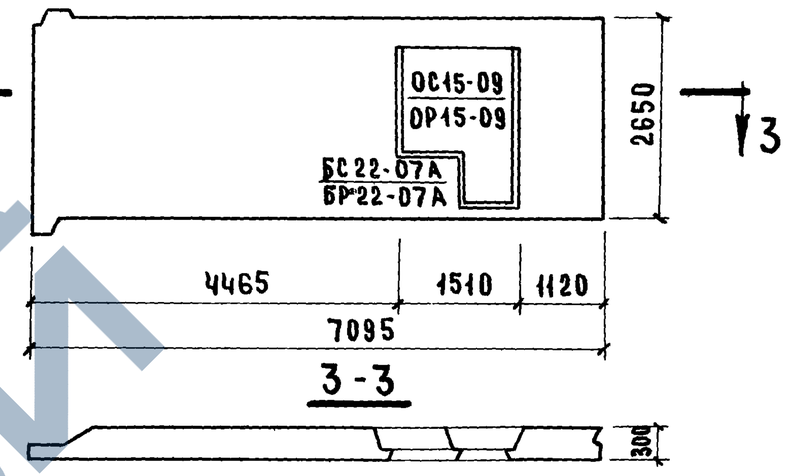

Вид с внутренней стороны

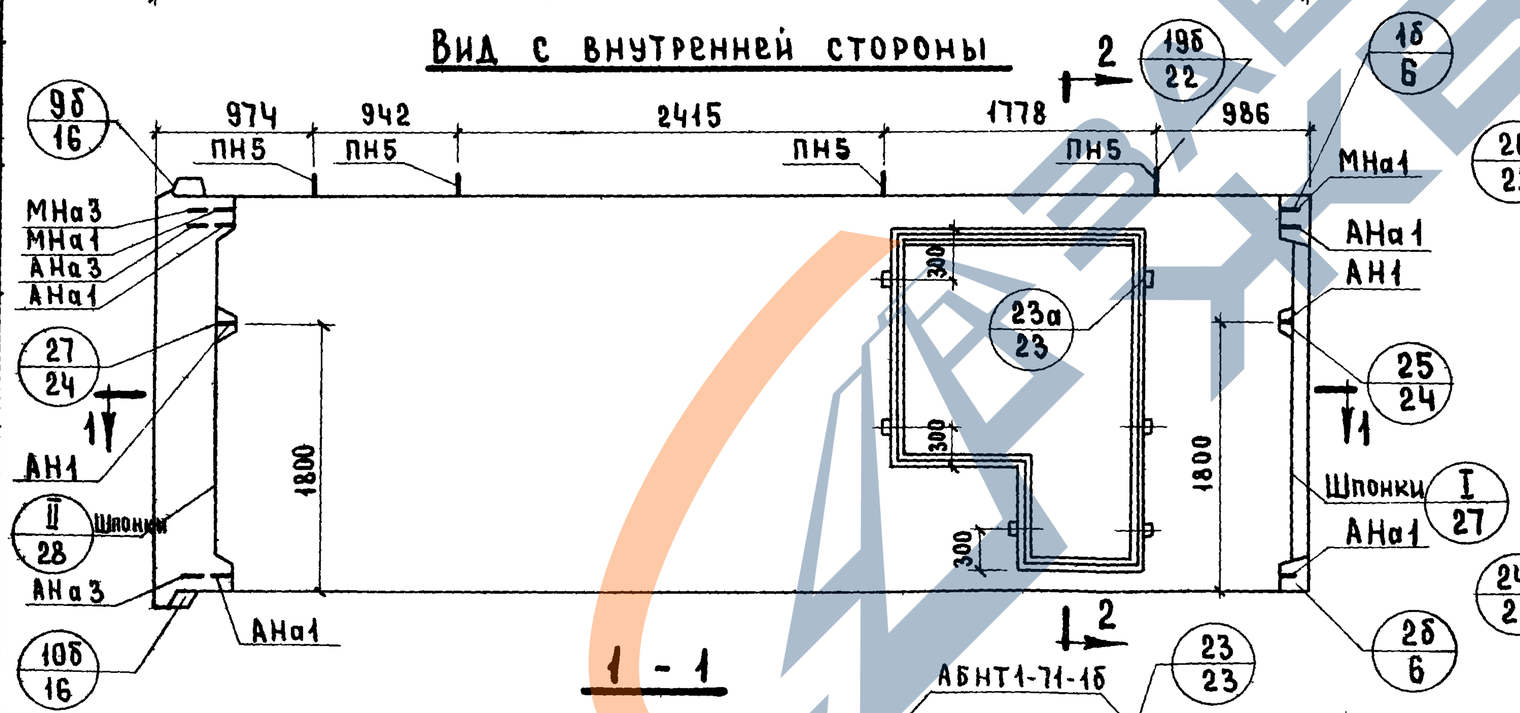

2 - 2

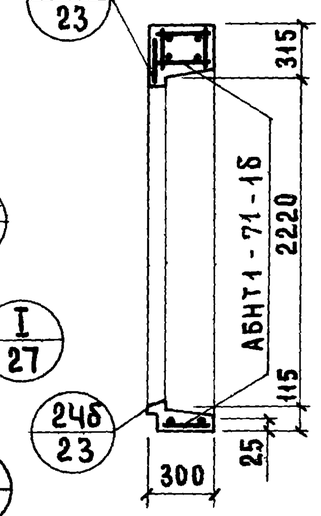

Характеристика изделия

Объем легкого бетона		м³	4.14
То же на 1 м² изделия		м³	0.26
Объем фактурного слоя		м³	0.43
То же на 1 м² изделия		м³	0.027
Вес при легком бетоне с объемным весом	900	кг	5950
	1000	кг	6450
	1100	кг	6980
	1200	кг	7500
	1300	кг	8050
Площадь: Панели брутто		м²	18.80
Площадь: Проемов		м²	2.56
Площадь: Панели нетто		м²	16.24

Примечания:

1. Арматурные блоки см. лист 59, 60.
2. Детали опалубки и армирования см. выпуск 0-1 „Общие материалы и унифицированные детали панелей толщиной 300 мм"

ТК	Панели группы НТ1, толщиной 300 мм	Серия 1.132-1	
1971	Фасады и схема армирования панелей НТ1-71.27.3-1б и НТ1-71.27.3-1б.л.	Выпуск 1-11	Лист 58

ЦНИИЭП жилища

Согласовано: Дата, Инвент №, Взамен; Н. Гайсинский, Гл. технол. М. Шатинский, Рук. гр. Ю. Герман

Проверил: Б. Шляпин, Н. Росинский, Г. Бабынин, М. Шатинская

Нач. отд. №17, Гл. инж. отд., Гл. инж. пр., Рук. гр., Рук. гр.

АБНТ1-71-1б

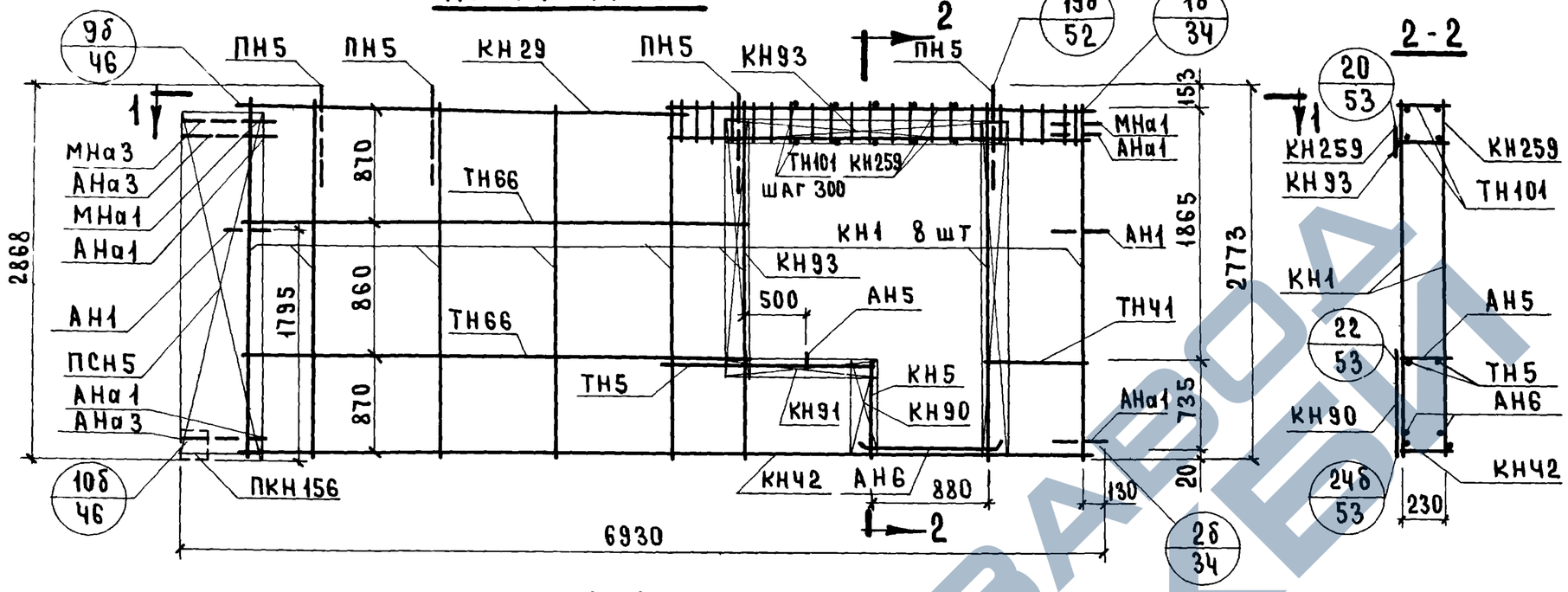

1-1

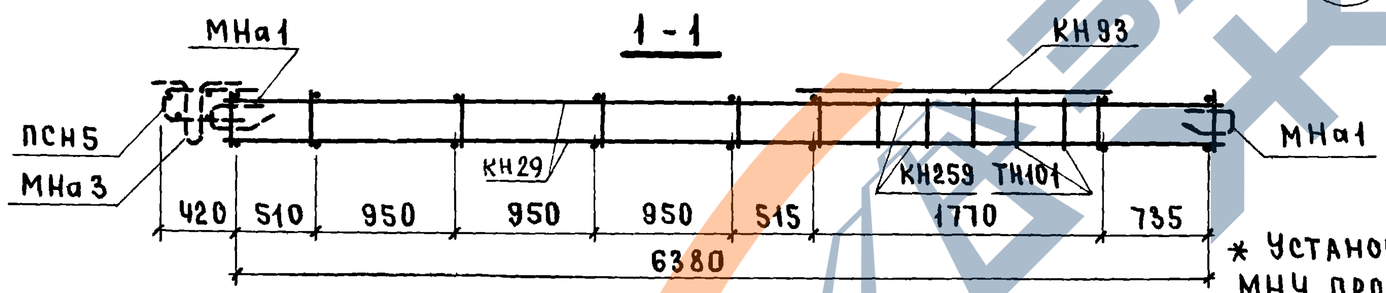

* Установку закладных деталей МН4 производить по опалубочному чертежу фасада (лист N 58).

Спецификация арматурных и закладных деталей на блок

Марка детали	Кол. шт.	N листа	N альбома
КН1	8	1	Выпуск 2-1
КН5	1	1	
КН29	1	4	
КН42	1	5	
КН90	1	14	
КН91	1	14	
КН93	2	14	
КН94	1	14	
КН259	2	25	
ПКН156	1	19	
ТН5	2	36	
ТН41	2	36	
ТН66	4	37	
ТН101	12	37	
ПСН5	1	30	
ПН5	4	31	
АН1	2	32	
АН5	1	33	
АН6	2	33	
АНа1	4	32	
АНа3	2	32	
МНа1	2	34	
МНа3	1	34	
МН4	2	35	

Выборка стали на изделие

Класс или марка стали	А-III			А-II	А-I		В-I		ВСт 3кп		На изделие кг			На 1 м² изделия кг		
Диаметр или профиль	ф6	ф8	ф10	ф10	ф12	ф16	ф4	ф5	-30×6	-80×6	Армат. детали	Заклад. детали	Всего	Армат. детали	Заклад. детали	Всего
Длина м	35.39	47.74	12.24	1.0	12.29	7.6	107.74	2.40	0.15	0.3						
Вес кг	7.85	18.86	7.55	0.62	10.92	12.08	10.56	0.37	0.21	1.14	65.13	5.00	70.13	4.00	0.31	4.31

Примечания: 1. Прерывистой линией показаны детали, фиксируемые в проектное положение после установки арматурного блока в форму. 2. Детали см. выпуск 0-1.

Т.К.	Панели группы НТ1 толщиной 300 мм	Серия 1.132-1
1971	Арматурный блок АБНТ1-71-1б	Выпуск 1-11 / Лист 59

11909-14 70

ЗАВОД ЖБИ

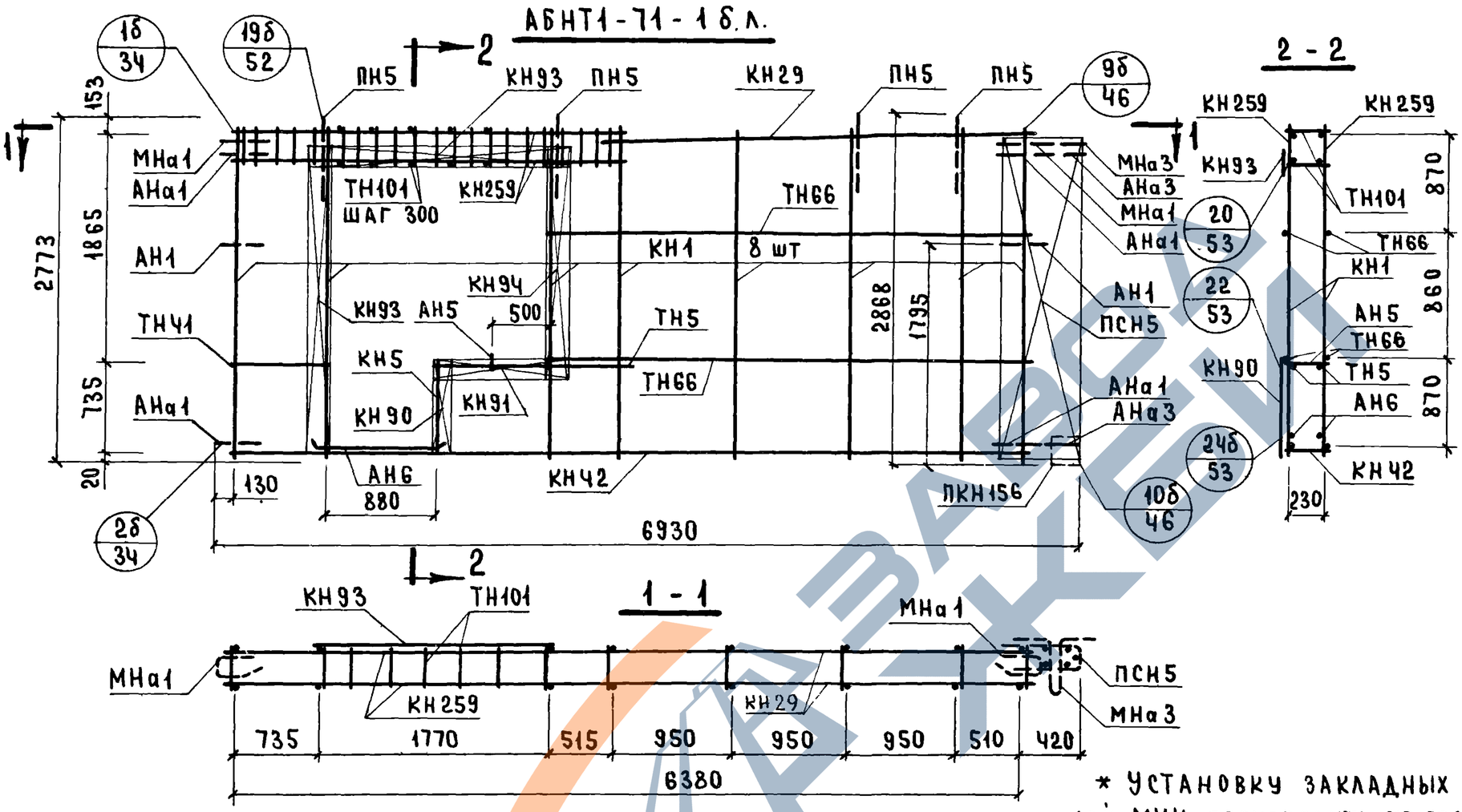

Спецификация арматурных и закладных деталей на блок

Марка детали	Кол. шт.	N листа	N альбома
КН1	8	1	Выпуск 2-1
КН5	1	1	
КН29	1	4	
КН42	1	5	
КН90	1	14	
КН91	1	14	
КН93	2	14	
КН94	1	14	
КН259	2	25	
ПКН156	1	19	
ТН5	2	36	
ТН41	2	36	
ТН66	4	37	
ТН101	12	37	
ПСН5	1	30	
ПН5	4	31	
АН1	2	32	
АН5	1	33	
АН6	2	33	
АНа1	4	32	
АНа3	2	32	
МНа1	2	34	
МНа3	1	34	
* МН4	2	38	

* Установку закладных деталей МН4 производить по опалубочному чертежу фасада (лист N 58)

Выборка стали на изделие

Класс или марка стали	А-III			А-II	А-I		В-I		ВСт 3кп		На изделие кг			На 1 м² изделия кг		
Диаметр или профиль	ф6	ф8	ф10	ф10	ф12	ф16	ф4	ф5	-30×6	-80×6	Армат. детали	Заклад. детали	Всего	Армат. детали	Заклад. детали	Всего
Длина м	35.39	47.74	12.24	1.0	12.29	7.6	107.74	2.40	0.15	0.3						
Вес кг	7.85	8.86	7.55	0.62	10.92	12.00	10.56	0.37	0.21	1.13	65.13	5.00	70.13	4.00	0.31	4.31

Примечания: 1. Прерывистой линией показаны детали, фиксируемые в проектное положение после установки арматурного блока в форму. 2. Детали см. выпуск 0-1.

ТК	Панели группы НТ1 толщиной 300 мм.	Серия 1.132-1
71	Арматурный блок АБНТ1-71-1б.л.	Выпуск 1-11

Согласовано

Инвент. №

Взамен

Проверил: М. Шатинская

Нач. ЦТД: Б. Шляпин

Гл. инж. отд.: Н. Росинский

Гл. инж. пр.: Г. Бабынин

Рук. гр.: М. Шатинская

Рук. гр.: Ю. Герман

Рук. груп.

Жилища

11909-14 7

АБНТ1 - 44 - 2бл

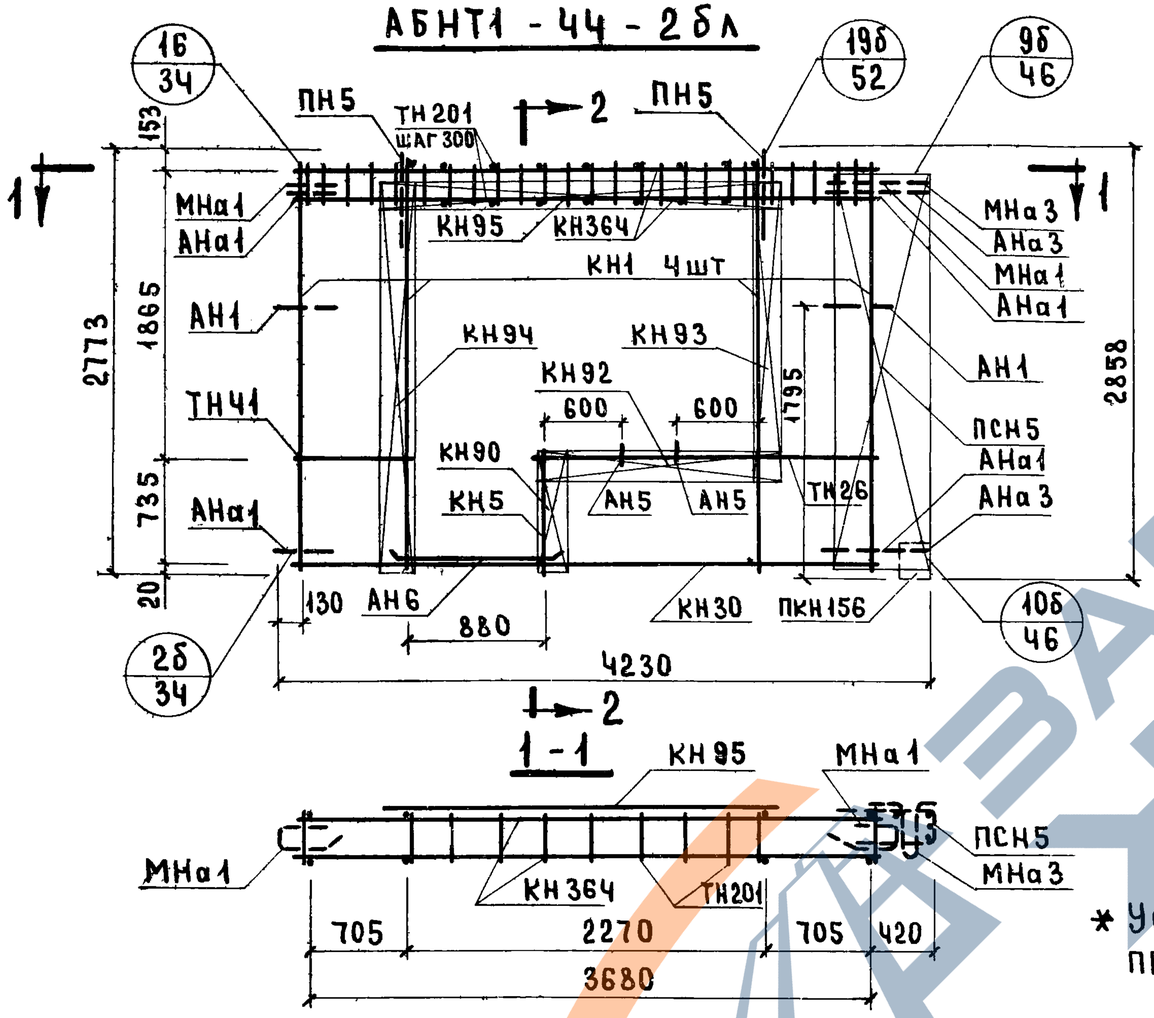

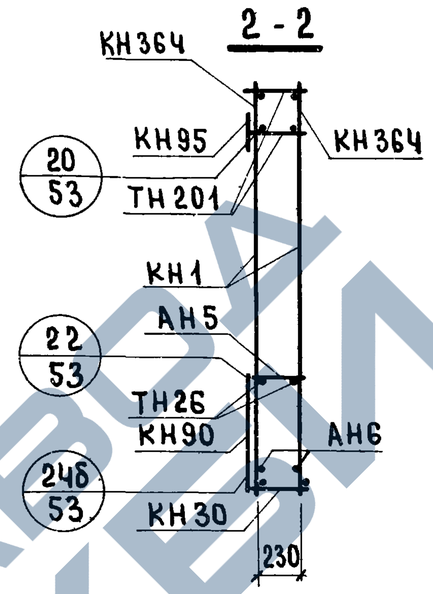

* Установку закладных деталей МН4 производить по опалубочному чертежу фасада (лист №61)

Спецификация арматурных и закладных деталей на блок

Марка детали	Кол. шт.	N листа	N альбома
КН1	4	1	Выпуск 2-1
КН5	1	1	
КН30	1	4	
КН90	1	14	
КН92	1	14	
КН93	1	14	
КН94	1	14	
КН95	1	14	
КН364	2	28	
ПКН156	1	19	
ТН26	2	36	
ТН41	2	36	
ТН201	16	37	
ПСН5	1	30	
ПН5	2	31	
АН1	2	32	
АН5	2	33	
АН6	2	33	
АНа1	4	32	
АНа3	2	32	
МНа1	2	34	
МНа3	1	34	
* МН4	2	35	

Выборка стали на изделие

Класс или марка стали	AIII			AII	AI		BI		Вст3кп		На изделие кг.			На 1 м² изделия кг.		
Диаметр или профиль	⌀6	⌀8	⌀12	⌀10	⌀12	⌀16	⌀4	⌀5	-30×6	-80×6	Армат. деталь	Закл. детали	Всего	Армат. детали	Закл. детали	Всего
Длина м	9.0	45.37	14.88	1.0	9.99	3.80	82.58	2.40	0.15	0.3						
Вес кг	2.0	17.92	13.22	0.62	8.87	6.0	8.10	0.37	0.21	1.13	53.50	4.92	58.42	4.63	0.42	5.05

Примечания: 1. Прерывистой линией показаны детали, фиксируемые в проектное положение после установки арматурного блока в форму. 2. Детали см выпуск 0-1.

ТК 1971	Панели группы НТ1 толщиной 300 мм.	Серия 1.132-1
	Арматурный блок АБНТ 1-44-2 б.л.	Выпуск 1-11 / Лист 63

Взамен | Проверил М. Шатинская | Рук. груп. | Гл. инж. пр. Г. Бабынин | Рук. группы Ю. Герман | Рук. группы М. Шатинская | ЦНИИЭП жилища

11909-14 7/1

НТ1-47.27.3-2б. ФАСАД

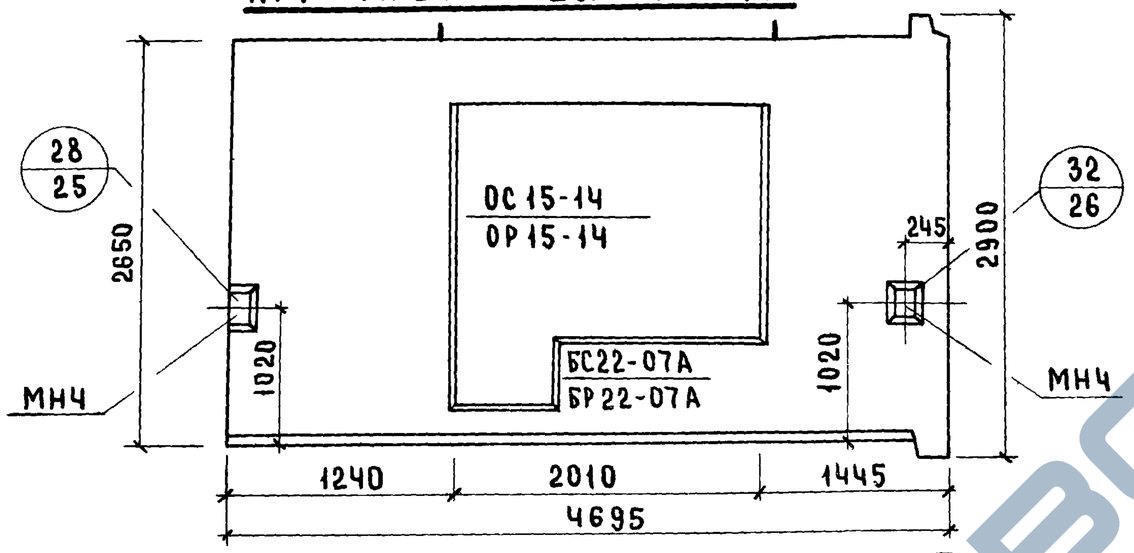

НТ1-47.27.3-2б.л.
Схема фасада

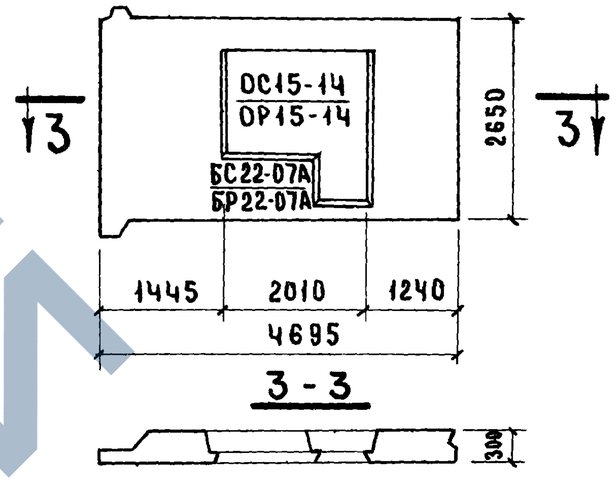

Вид с внутренней стороны

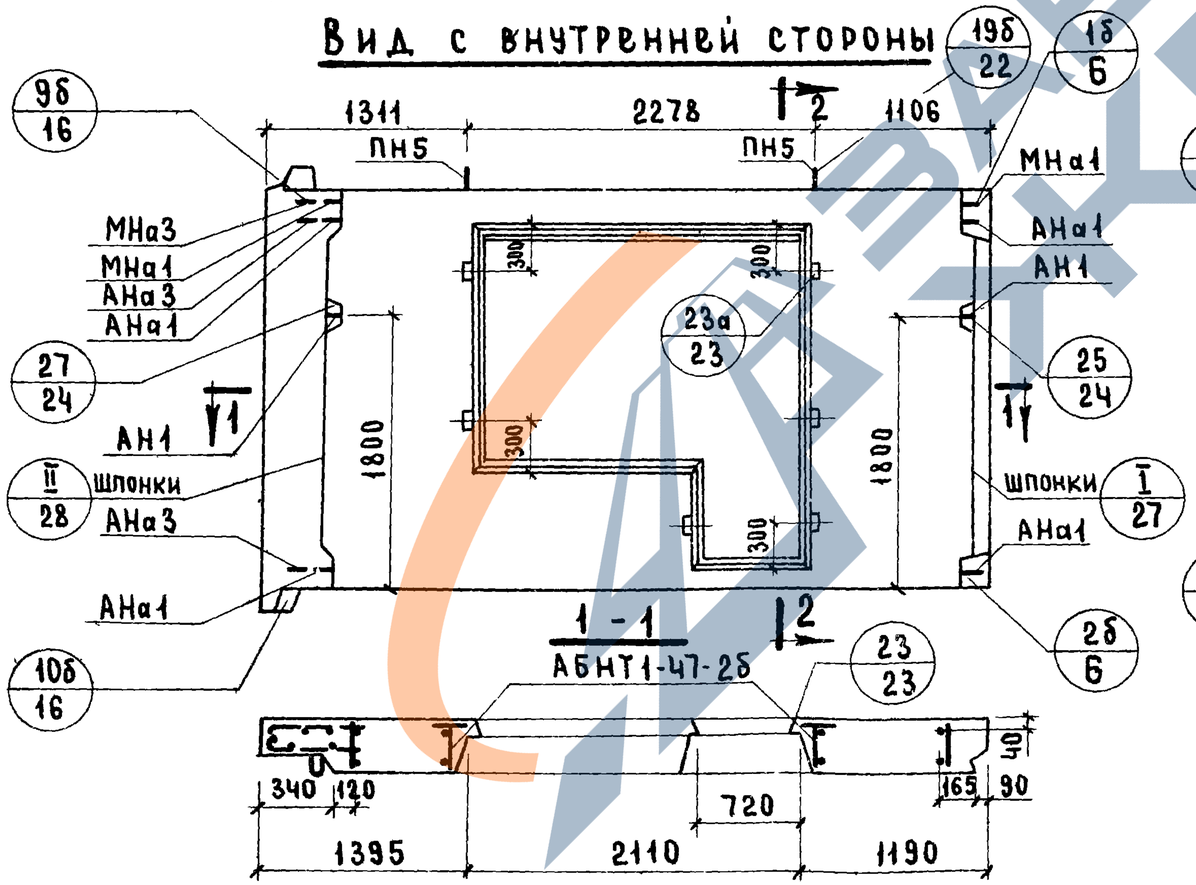

2-2

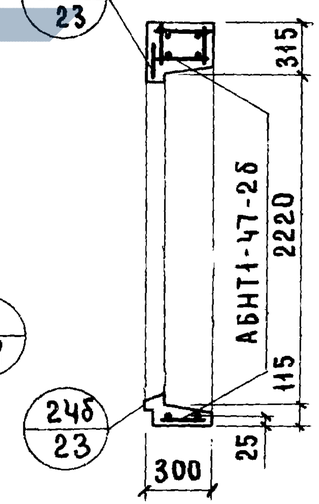

Характеристика изделия

Объем легкого бетона		$м^3$	2.22
То же на 1 $м^2$ изделия		$м^3$	0.25
Объем фактурного слоя		$м^3$	0.26
То же на 1 $м^2$ изделия		$м^3$	0.028
Вес при легком бетоне с объемным весом	900	кг	3070
	1000	кг	3250
	1100	кг	3500
	1200	кг	3700
	1300	кг	3950
Площадь: Панели брутто		$м^2$	12.44
Площадь: Проемов		$м^2$	3.3
Площадь: Панели нетто		$м^2$	9.14

Примечания:

1 Арматурные блоки см. лист 65, 66
2 Детали опалубки и армирования см выпуск 0-1 „Общие материалы и унифицированные детали панелей толщиной 300 мм"

ТК 1971	Панели группы, НТ1, толщиной 300 мм.	Серия 1.132-1	
	Фасады и схема армирования панелей НТ1-47.27.3-2б и НТ1-47.27.3-2б.л.	Выпуск 1-11	Лист 64

ЦНИИЭП жилища

Согласовано: Дата, Инвент №, Взамен; Гл. инж. отд. Г. Гайсинский; Гл. инж. пр. Г. Бабынин; Рук. гр. М. Шатинская; Рук. гр. Ю. Герман; Гл. технол. М. Шатинская

Проверил: Рук. гр. М. Шатинская

АБНТ1-47-2б

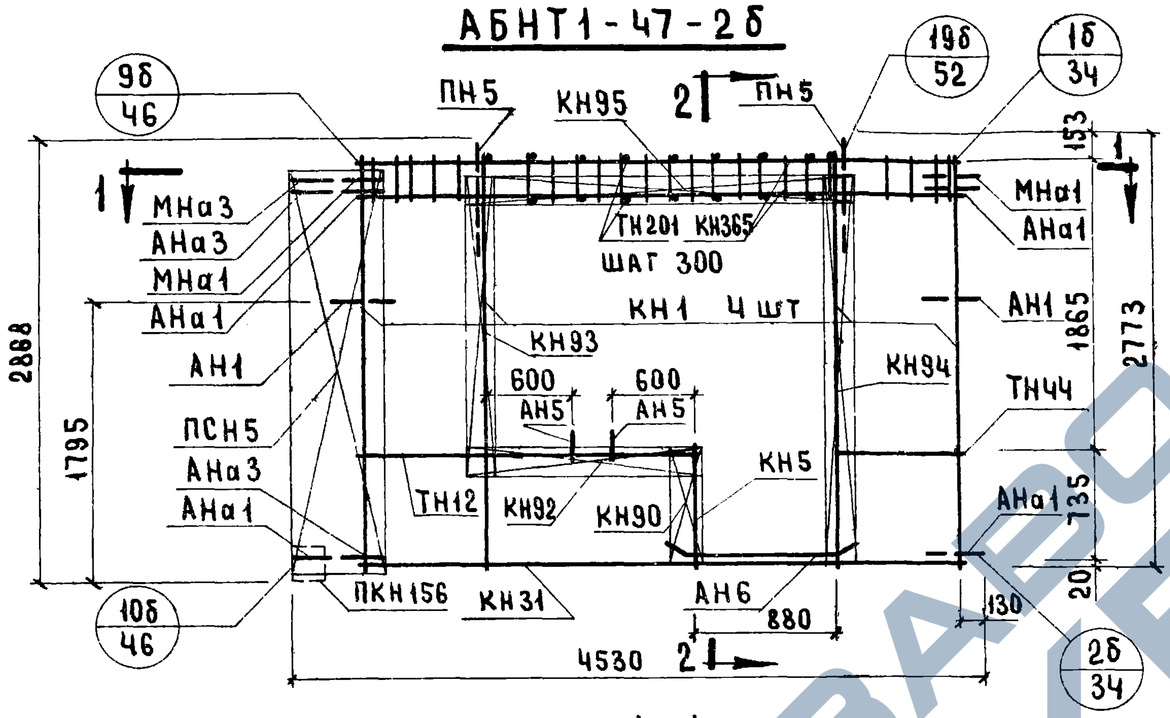

2-2

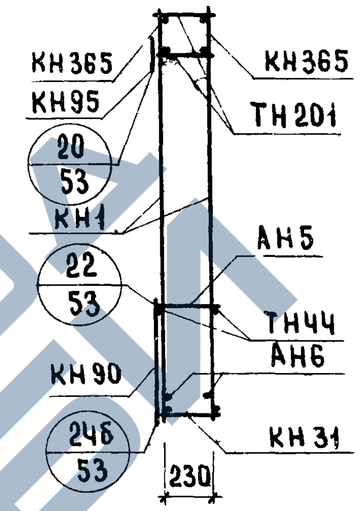

1-1

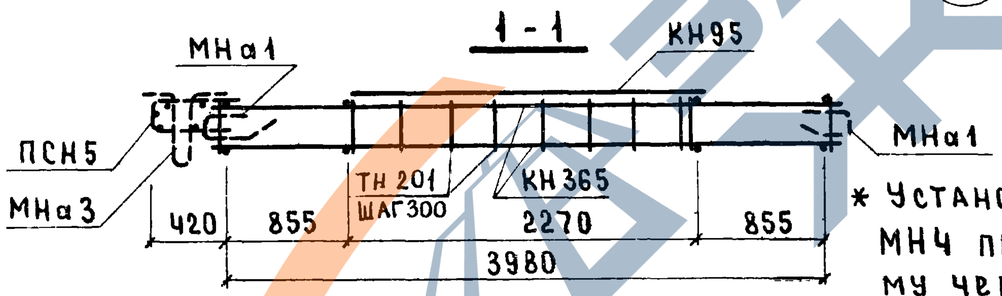

* Установку закладных деталей МН4 производить по опалубочному чертежу фасада (лист N64)

Спецификация арматурных и закладных деталей на блок

Марка детали	Кол. шт.	№ листа	№ альбома
КН1	4	1	Выпуск 2-1
КН5	1	1	
КН31	1	4	
КН90	1	14	
КН92	1	14	
КН93	1	14	
КН94	1	14	
КН95	1	14	
КН365	2	28	
ПКН156	1	19	
ТН12	2	36	
ТН44	2	36	
ТН201	16	37	
ПСН5	1	30	
ПН5	2	31	
АН1	2	32	
АН5	2	33	
АН6	2	33	
АНа1	4	32	
АНа3	2	32	
МНа1	2	34	
МНа3	1	34	
* МН4	2	35	

Выборка стали на изделие

Класс или марка стали	А-III			А-II	А-I		В-I		ВСт 3кп		На изделие кг			На 1 м² изделия кг		
Диаметр или профиль	ф6	ф8	ф12	ф10	ф12	ф16	ф4	ф5	-30×6	-80×6	Армат. детали	Заклад детали	Всего	Армат. детали	Заклад детали	Всего
Длина м	9.60	46.89	16.08	1.0	12.29	7.6	83.24	2.40	0.15	0.30						
Вес кг	2.13	18.52	14.30	0.62	10.92	12.00	8.16	0.37	0.21	1.13	55.41	4.92	60.33	4.5	0.36	4.86

Примечания: 1. Прерывистой линией показаны детали, фиксируемые в проектное положение после установки арматурного блока в форму. 2. Детали см. выпуск 0-1.

Т.К	Панели группы НТ1 толщиной 300 мм.	Серия 1.132-1
1971	Арматурные блоки АБНТ1-47-2б	Выпуск 1-11 Лист 15

ЗАВОД ЖБИ

АБНТ1-47-2б.л.

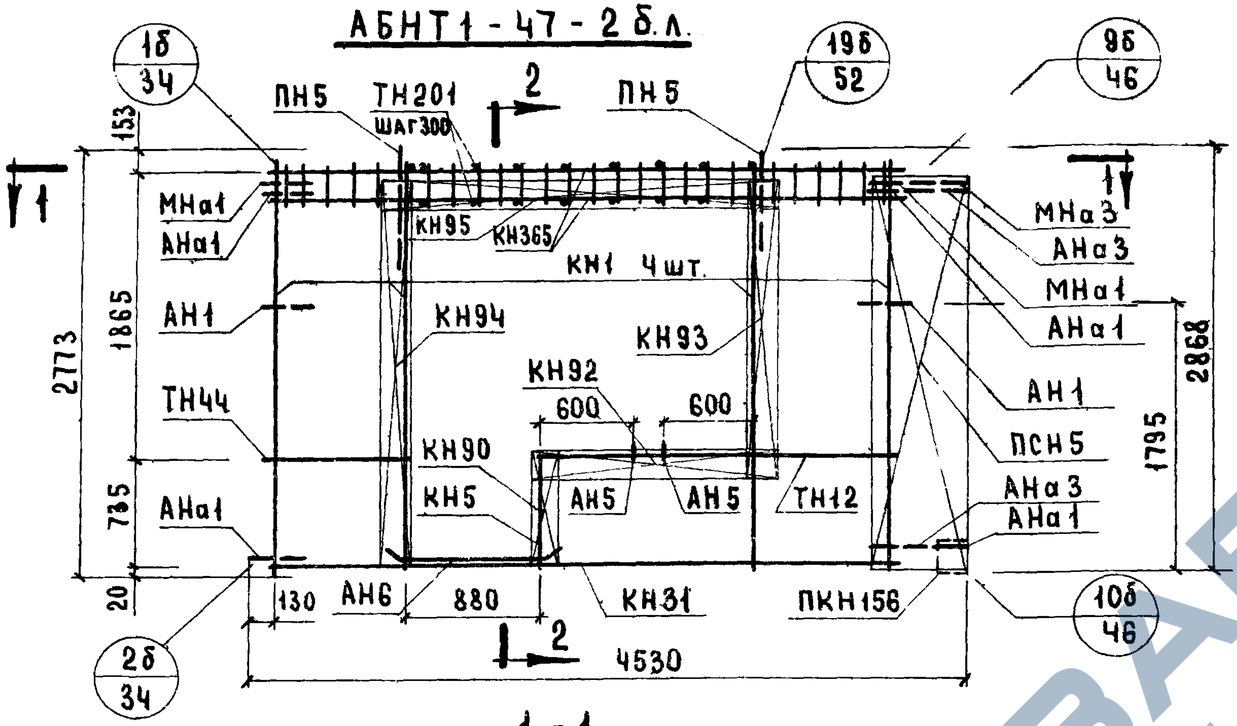

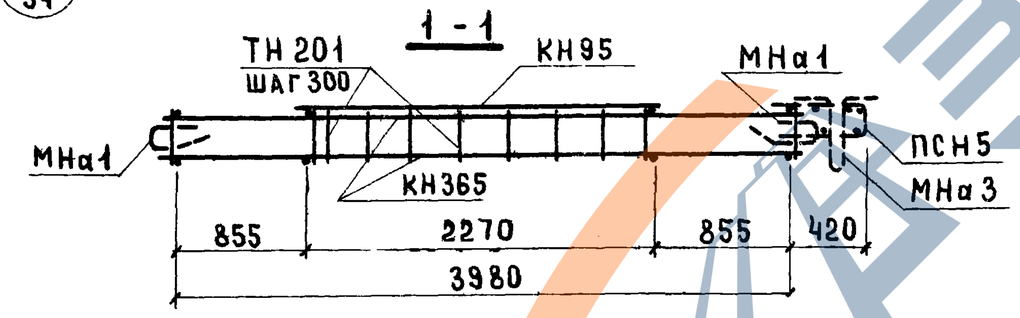

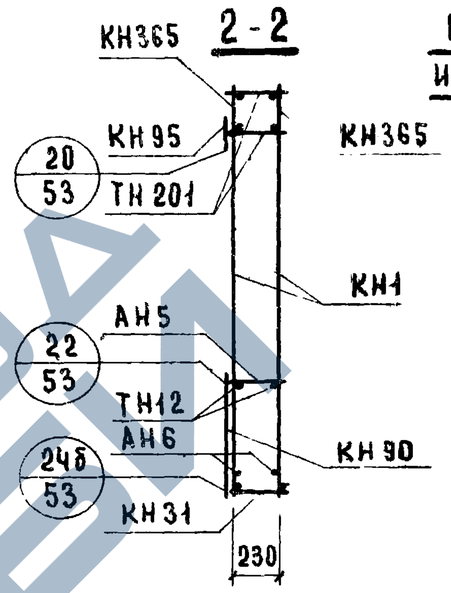

Спецификация арматурных и закладных деталей на блок

Марка детали	Кол. шт	N листа	N альбома
КН1	4	1	Выпуск 2-1
КН5	1	1	
КН31	1	4	
КН90	1	14	
КН92	1	14	
КН93	1	14	
КН94	1	14	
КН95	1	14	
КН365	2	28	
ПКН156	1	19	
ТН12	2	36	
ТН44	2	36	
ТН201	16	37	
ПСН5	1	30	
ПН5	2	31	
АН1	2	32	
АН5	2	33	
АН6	2	33	
АНа1	4	32	
АНа3	2	32	
МНа1	2	34	
МНа3	1	34	
* МН4	2	35	

*Установку закладных деталей МН4 производить по опалубочному чертежу фасада (лист N 64)

Выборка стали на изделие

Класс или марка стали	А-III			А-II	А-I		В-I		ВСт3кп		На изделие кг			На 1 м² изделия кг		
Диаметр или профиль	ф6	ф8	ф12	ф10	ф12	ф16	ф4	ф5	-30×6	-80×6	Армат. детали	Закл. детали	Всего	Армат. детали	Закл. детали	Всего
Длина м	9.60	46.89	16.08	1.0	12.29	7.6	83.24	2.4	0.15	0.30						
Вес кг	2.13	18.52	14.30	0.62	10.92	12.00	8.16	0.37	0.21	1.13	55.41	4.92	60.33	4.5	0.36	4.86

Примечания: 1. Прерывистой линией показаны детали фиксируемые в проект. положение после установки арматурного блока в форму. 2. Детали см. выпус.

ТК	Панели группы НТ1 толщиной 300 мм.	Серия 1.132-1
1971	Арматурные блоки АБНТ1-47-2бл	Выпуск 1-11 / Лист 66

Согласовано

Дата	Инвент №	Взамен

Проверил М. Шатинская

Гл. инж. отд.	В. Шляпин	
Гл. инж. пр.	Н. Росинский	
Рук. гр.	Г. Бабынин	
Рук. гр.	М. Шатинская	
Рук. гр.	Ю. Герман	

ЦНИИЭП жилища

НТ1-50.27.3-2б. Фасад

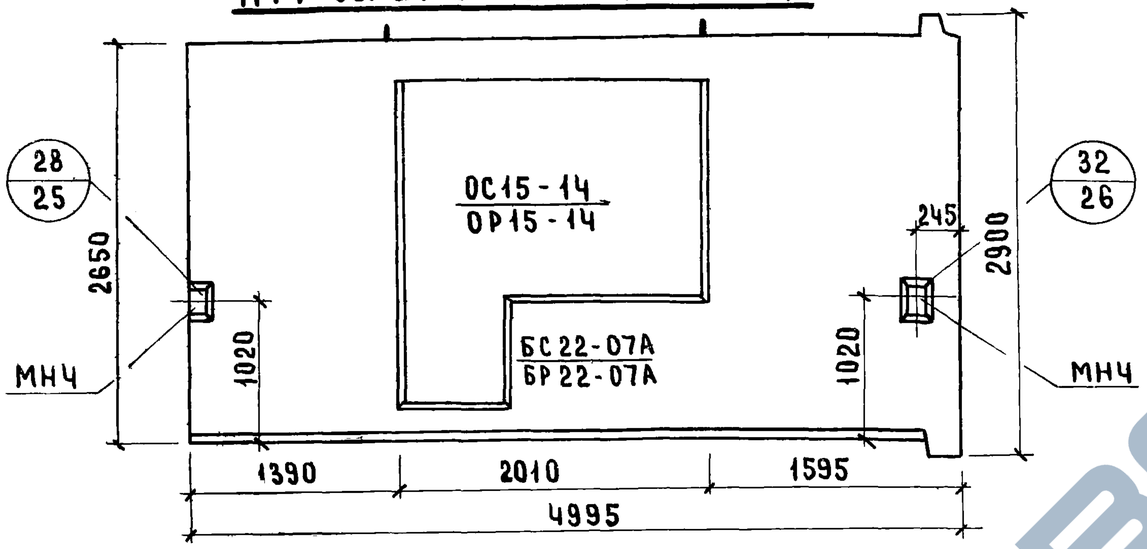

НТ1-50.27.3-2б.л. Схема фасада

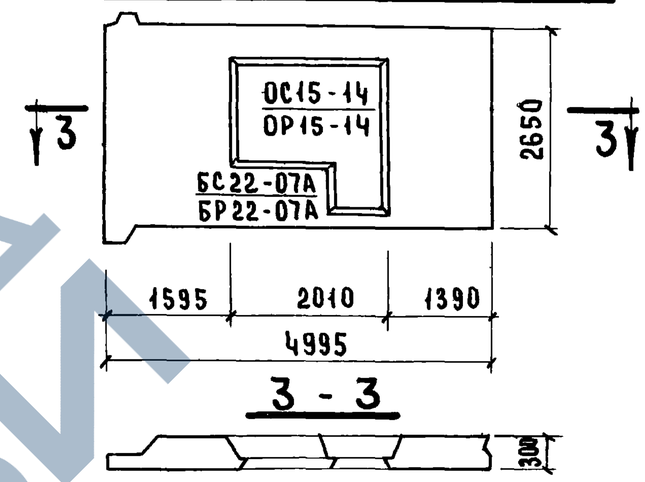

3 - 3

Вид с внутренней стороны

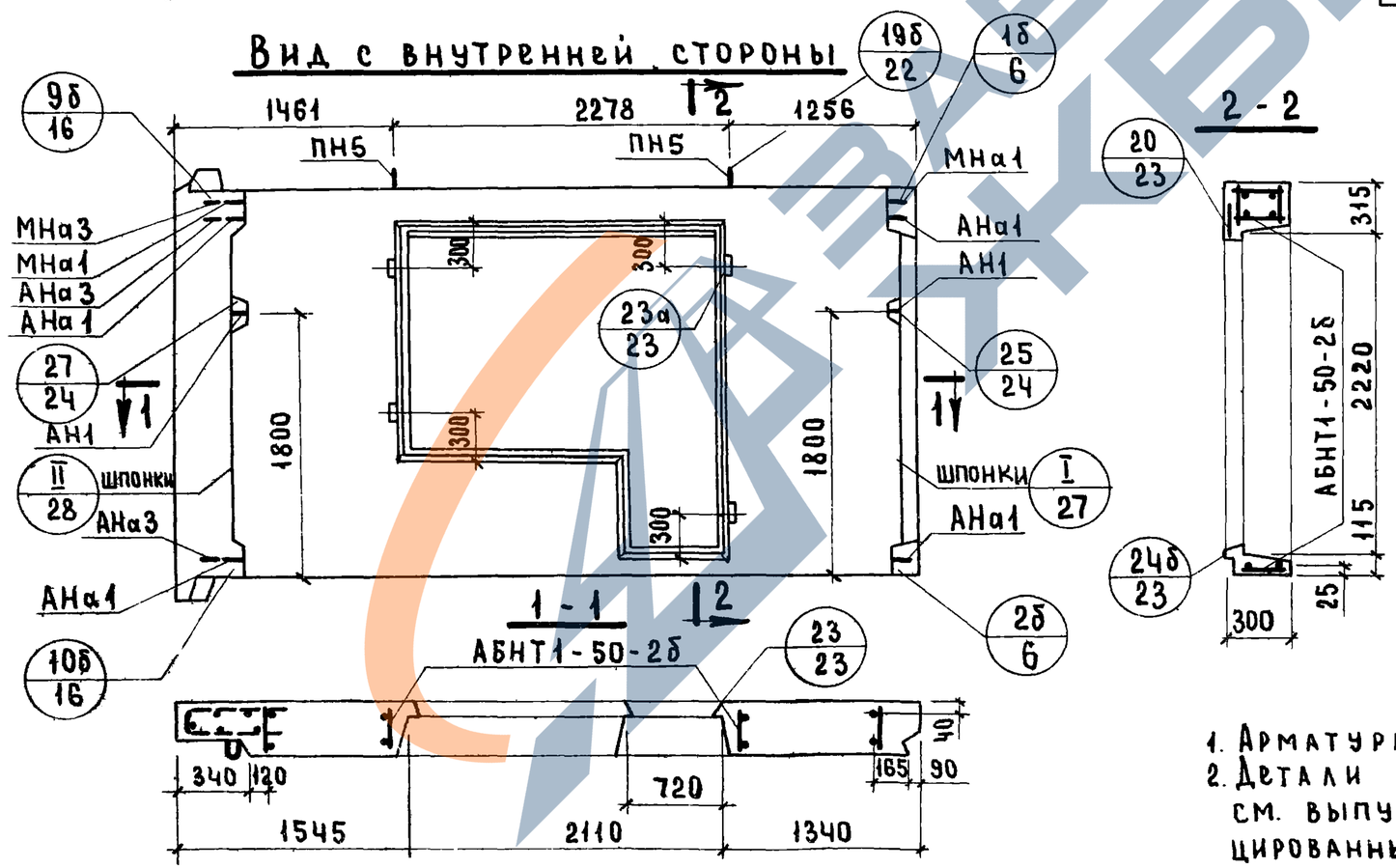

1 - 1

2 - 2

Характеристика изделия

Объем легкого бетона		$м^3$	2.44
То же на 1 $м^2$ изделия		$м^3$	0.25
Объем фактурного слоя		$м^3$	0.28
То же на 1 $м^2$ изделия		$м^3$	0.028
Вес при легком бетоне с объемным весом	900	кг	3250
	1000	кг	3500
	1100	кг	3800
	1200	кг	4050
	1300	кг	4300
Площадь: Панели брутто		$м^2$	13.25
Площадь: Проемов		$м^2$	3.30
Площадь: Панели нетто		$м^2$	9.95

Примечания:

1. Арматурные блоки см. лист 68, 69.
2. Детали опалубки и армирования см. выпуск 0-1. „Общие материалы и унифицированные детали панелей толщиной 300 мм."

ТК	Панели группы НТ1, толщиной 300 мм.	Серия 1.132-1	
1971	Фасады и схема армирования панелей НТ1-50.27.3-2б и НТ1-50.27.3-2б.л.	Выпуск 1-11	Лист 67

Инвент. № | Взамен | Н. Гайсинский | Гл. технол. | М. Шатинская | Проверил | Рук. груп. | Г. Бабынин | М. Шатинская | Ю. Герман | Н. Росинский | Гл. инж. пр. | Рук. гр. | Рук. гр. | ЦНИИЭП жилища

11909-14 78

АБНТ1 - 50 - 2 бл.

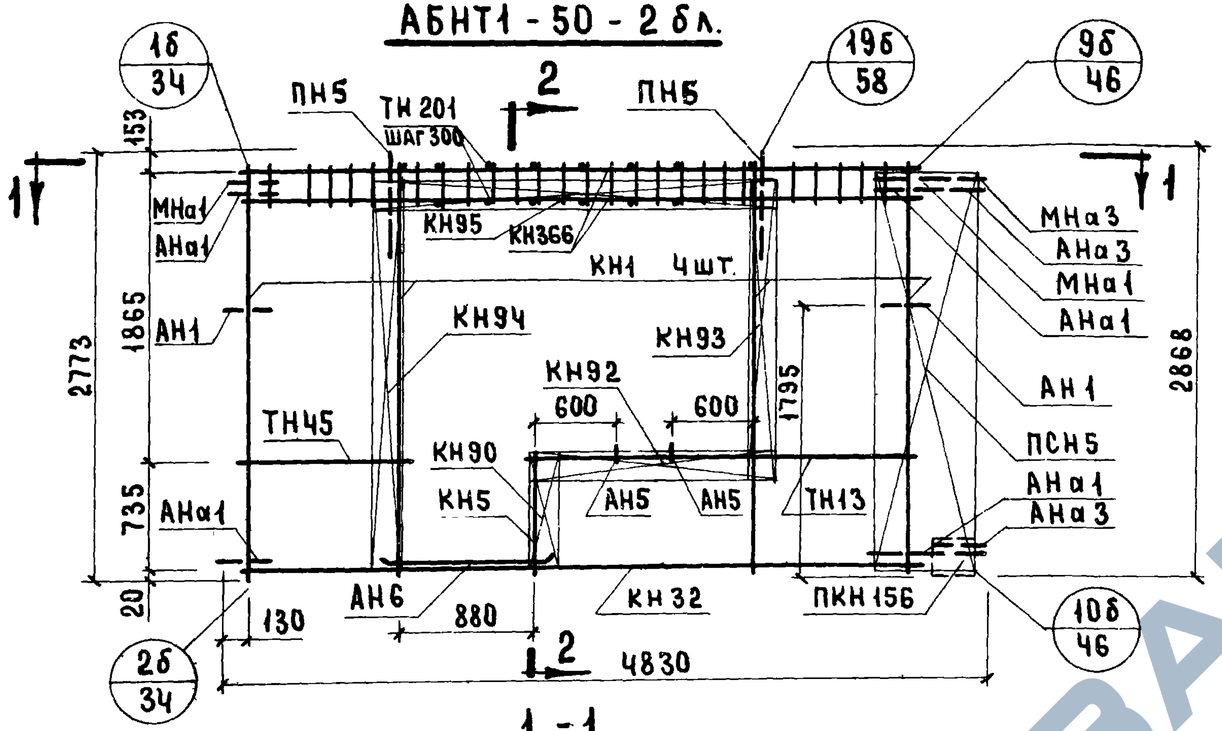

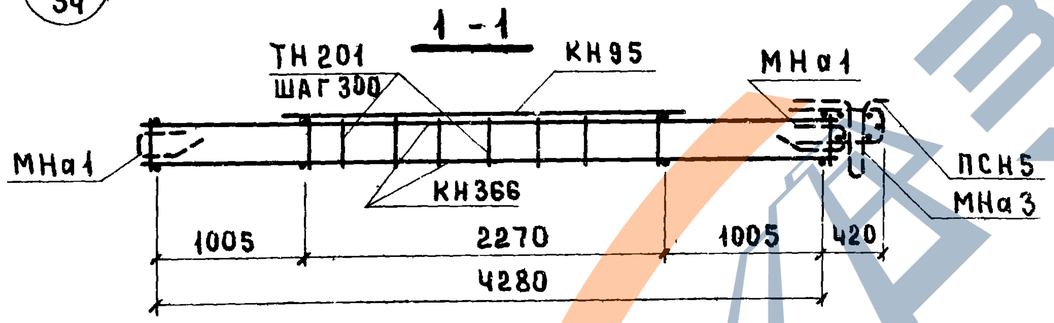

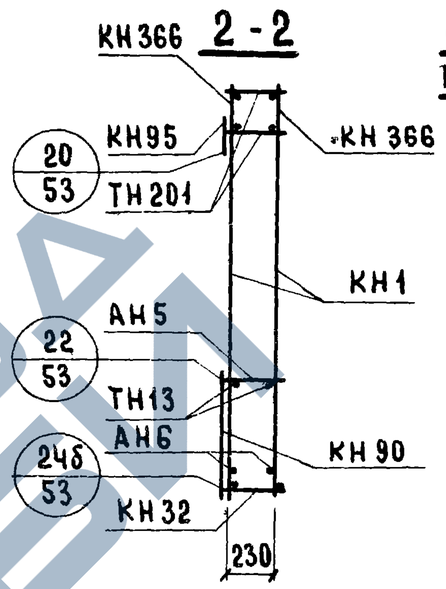

Спецификация арматурных и закладных деталей на блок

Марка детали	Кол. шт.	N листа	N альбома
КН1	4	1	Выпуск 2-1
КН5	1	1	
КН 32	1	4	
КН 90	1	14	
КН 92	1	14	
КН 93	1	14	
КН 94	1	14	
КН 95	1	14	
КН 366	2	28	
ПКН156	1	30	
ТН13	2	36	
ТН45	2	36	
ТН201	16	37	
ПСН5	1	30	
ПН5	2	31	
АН1	2	32	
АН5	2	33	
АН6	2	33	
АНа1	4	32	
АНа3	2	32	
АНа1	2	34	
АНа3	1	34	
* МН4	2	35	

* Установку закладных деталей МН4 производить по опалубочному чертежу фасада (лист N67)

Выборка стали на изделие

Класс или марка стали	А-III			А-II	А-I		В-I		ВСТ3кп		На изделие кг			На 1 м² изделия кг		
Диаметр или профиль	⌀6	⌀8	⌀12	⌀10	⌀12	⌀16	⌀4	⌀5	-30×6	-80×6	Армат. детали	Закл. детали	Всего	Армат. детали	Закл. детали	Всего
Длина м	10.20	47.66	17.28	1.0	12.29	3.8	83.73	2.40	0.15	0.3						
Вес кг	2.65	19.04	15.40	0.62	10.92	6.0	8.30	0.37	0.22	1.14	61.28	4.84	66.12	4.65	0.37	5.02

Примечания: 1. Прерывистой линией показаны детали, фиксируемые в проектное положение после установки арматурного блока в форму. 2. Детали см. выпуск 0-1.

ТК	Панели группы НТ1 толщиной 300 мм.	Серия 1.132-1
1971	Арматурные блоки АБНТ1-50-2бл.	Выпуск 1-11 / Лист 68

Согласовано. Дата. Инвент. № . Взамен. Проверил. Шатинская. Рук. группы. Б. Шляпин. Н. Росинский. Г. Бабынин. М. Шатинская. Ю. Герман. Нач. отд. N17. Гл. инж. отд. Гл. инж. пр. Рук. гр. Рук. гр.

ЦНИИЭП жилища

АБНТ1-50-2б

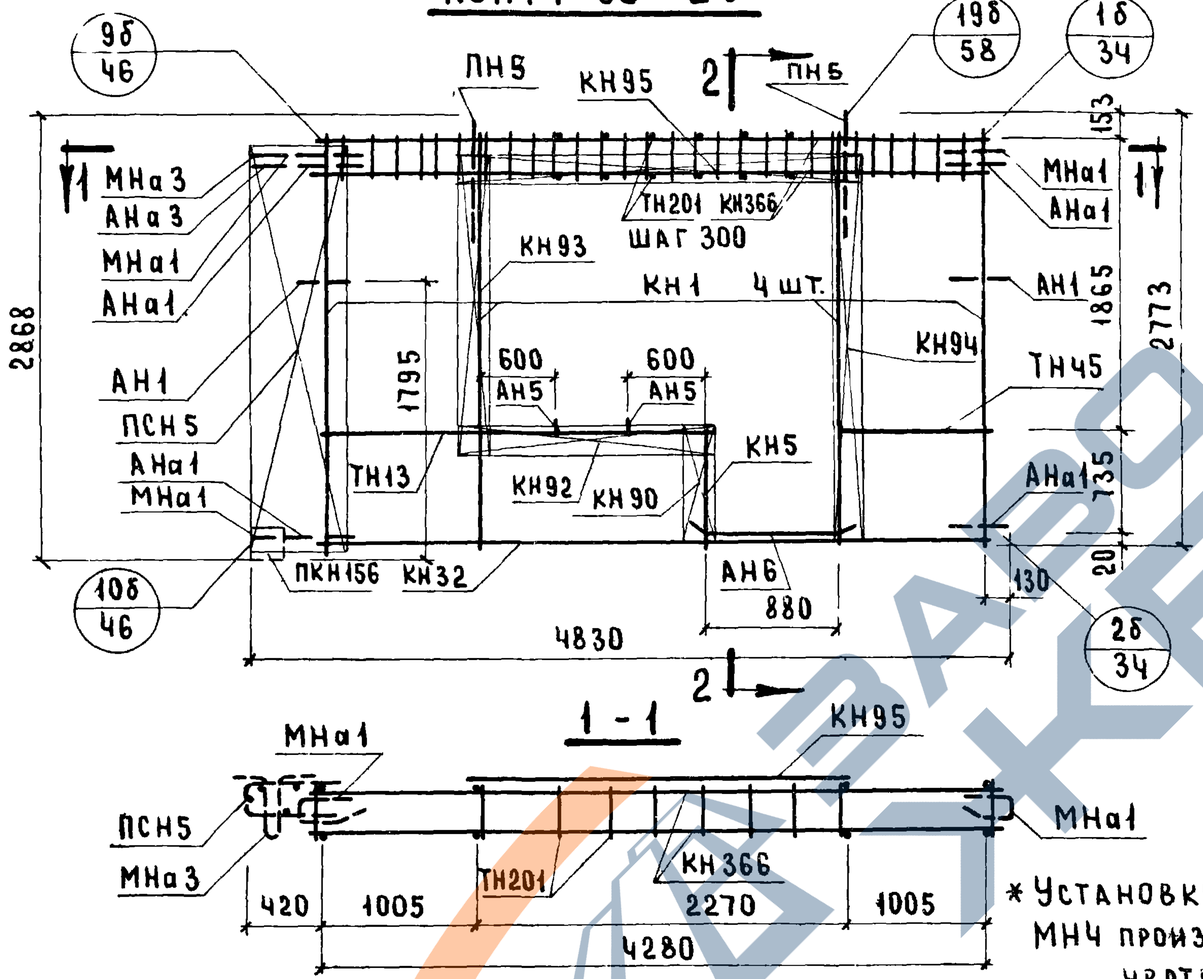

2 - 2

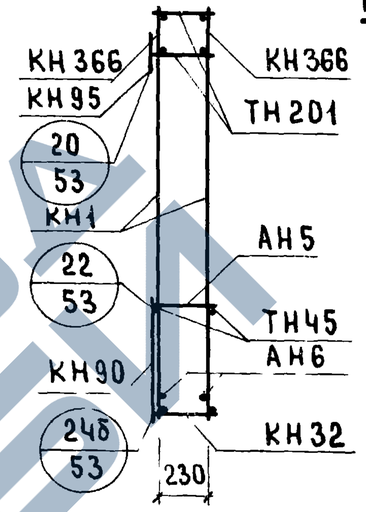

1 - 1

* Установку закладных деталей МН4 производить по опалубочному чертежу фасада (лист 67)

Спецификация арматурных и закладных деталей на блок

Марка детали	Кол. шт	№ листа	№ альбома
КН1	4	1	Выпуск 2-1
КН5	1	1	
КН32	1	4	
КН90	1	14	
КН92	1	14	
КН93	1	14	
КН94	1	14	
КН95	1	14	
КН366	2	28	
ПКН156	1	20	
ТН13	2	36	
ТН45	2	36	
ТН201	16	37	
ПСН5	1	30	
ПН5	2	31	
АН1	2	32	
АН5	2	33	
АН6	2	33	
АНа1	4	32	
АНа3	2	32	
МНа1	2	34	
МНа3	1	34	
* МН4	2	35	

Выборка стали на изделие

Класс или марка стали	А-III			А-II	А-I		В-I		ВСт3кп		На изделие кг.			На 1 м² изделия кг		
Диаметр или профиль	⌀6	⌀8	⌀12	⌀10	⌀12	⌀16	⌀4	⌀5	-30×6	-80×6	Армат. детали	Заклад. детали	Всего	Армат. детали	Заклад. детали	Всего
Длина м	10.20	47.66	17.28	1.0	12.29	3.8	83.73	2.40	0.15	0.3						
Вес кг	2.65	19.04	15.40	0.62	10.92	6.0	8.30	0.37	0.22	1.14	61.28	4.84	66.12	4.65	0.37	5.02

Примечания: 1. Прерывистой линией показаны детали, фиксируемые в проектное положение после установки арматурного блока в форму. 2. Детали см. выпуск 0-1.

ТК	Панели группы НТ1 толщиной 300 мм.	Серия 1.132-1
1971	Арматурные блоки АБНТ1-50-2б	Выпуск 1-11 / Лист 69

ЦНИИЭП жилища

Рук. гр. Рук. гр. — Ю. Германн — Мшатинская — Проверил — Мшатинская

11909-14 80

НТ1-53.27.3-2б. ФАСАД

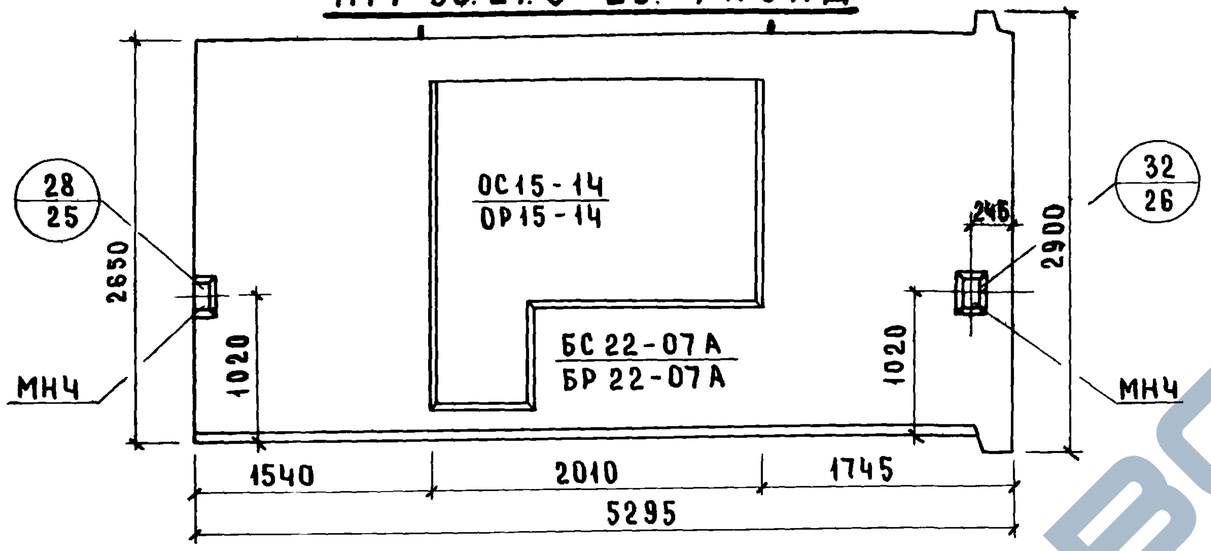

НТ1-53.27.3-2б.л. Схема фасада

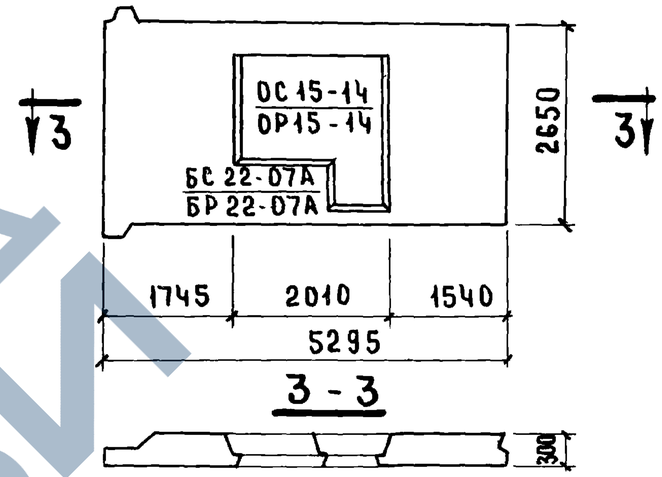

3-3

Вид с внутренней стороны

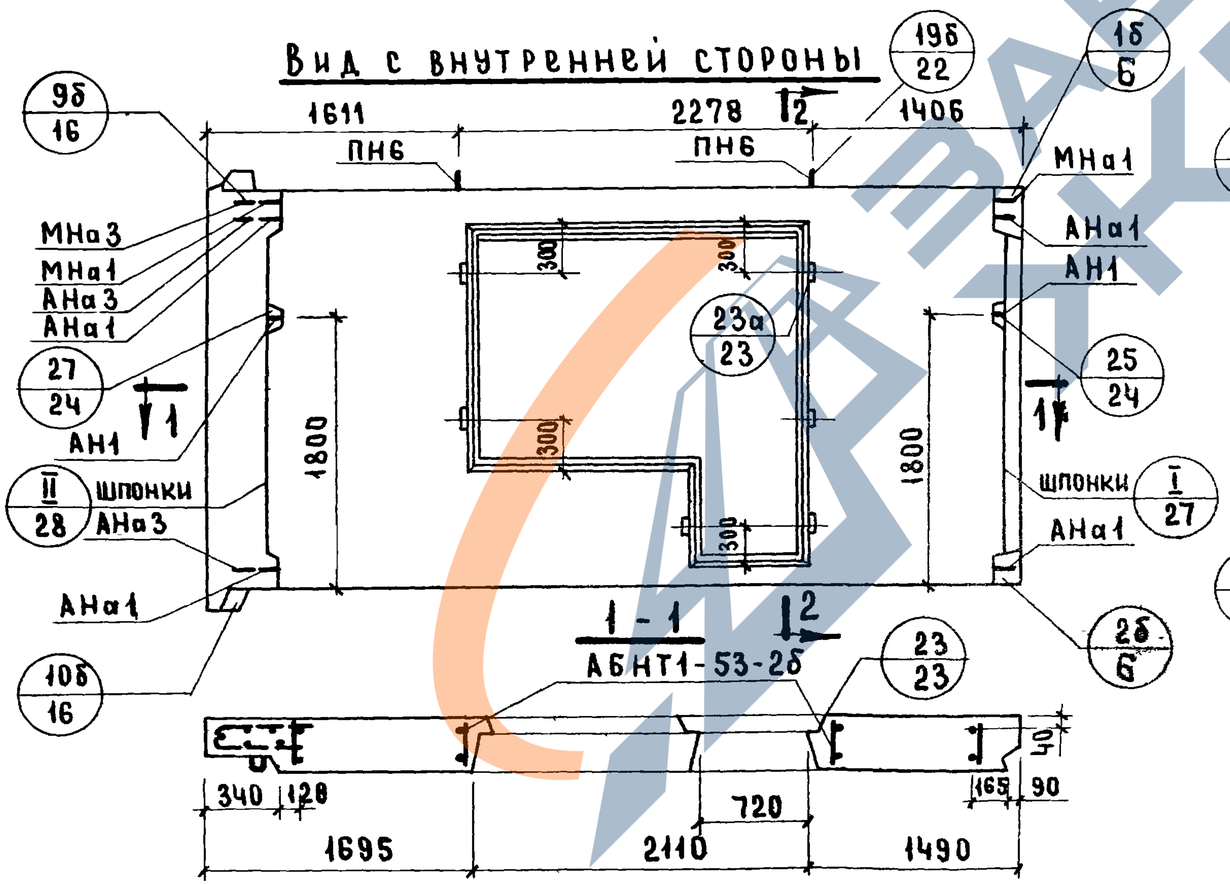

2-2

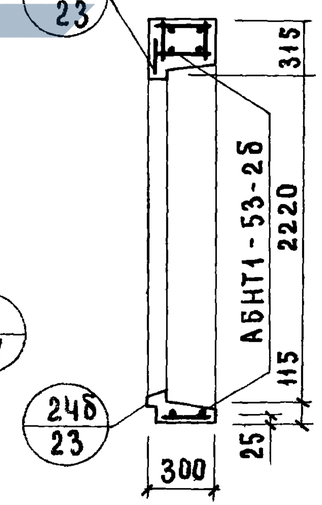

Характеристика изделия

Объем легкого бетона		м³	2.66
То же на 1 м² изделия		м³	0.25
Объем фактурного слоя		м³	0.30
То же на 1 м² изделия		м³	0.028
Вес при легком бетоне с объемным весом	900	кг	3500
	1000	кг	3800
	1100	кг	4050
	1200	кг	4350
	1300	кг	4650
Площадь: Панели брутто		м²	14.05
Площадь: Проемов		м²	3.30
Площадь: Панели нетто		м²	10.75

Примечания:

1. Арматурные блоки см. лист 71, 72.
2. Детали опалубки и армирования см. выпуск 0-1. „Общие материалы и унифицированные детали панелей толщиной 300 мм

ТК	Панели группы НТ1, толщиной 300 мм.	Серия 1.132-1	
1971	Фасады и схема армирования панелей НТ1-53.27.3-2б и НТ1-53.27.3-2б.л	Выпуск 1-11	Лист 70

ЦНИИЭП жилища

Гл. инж. отд. Н. Росинский; Гл. инж. пр. Г. Бабынин; Рук. гр. М. Шатинская; Рук. гр. Ю. Герман; Проверил: Рук. гр. М. Шатинская; Гл. технол. Н. Гайсинский; Взамен инвент. № ; Дата

11909-14 81

https://zavodjbi.com/

АБНТ1-53-2б

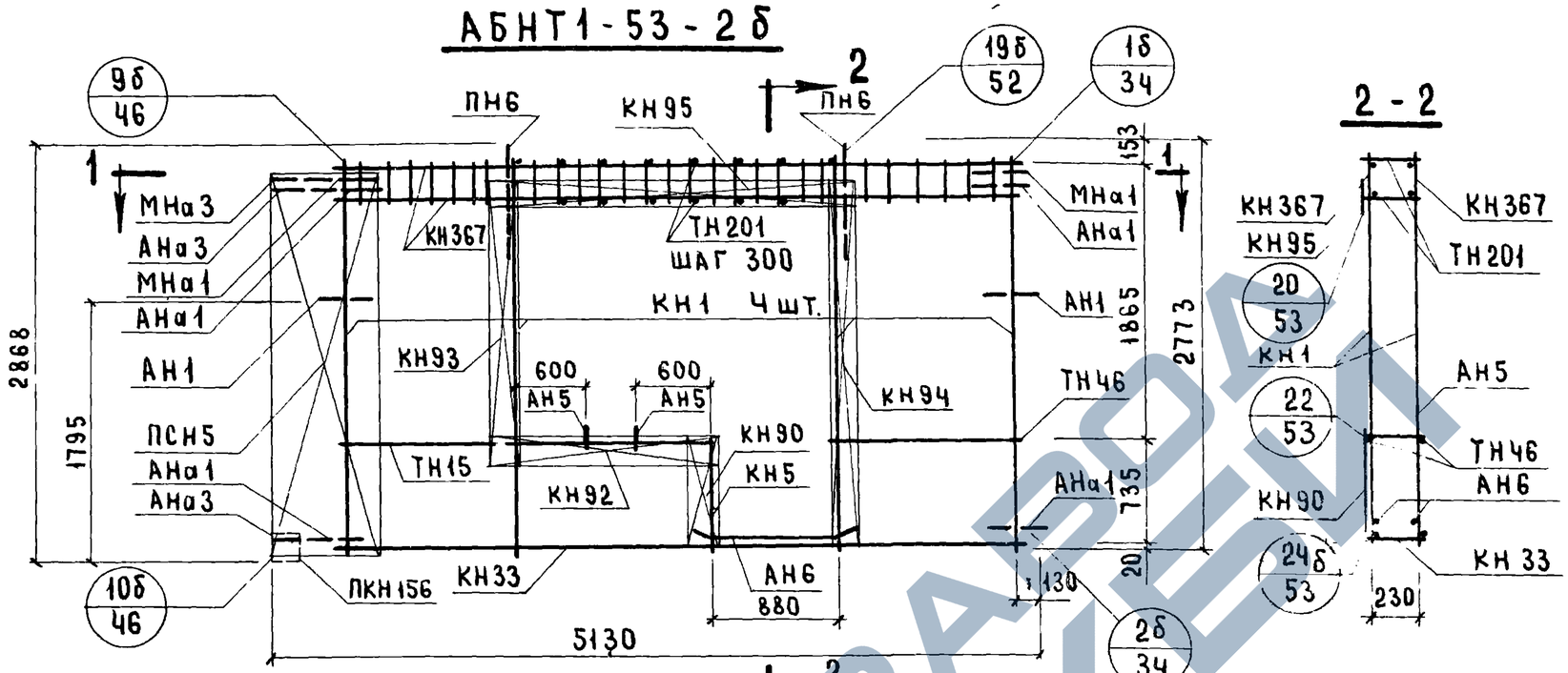

2 - 2

1 - 1

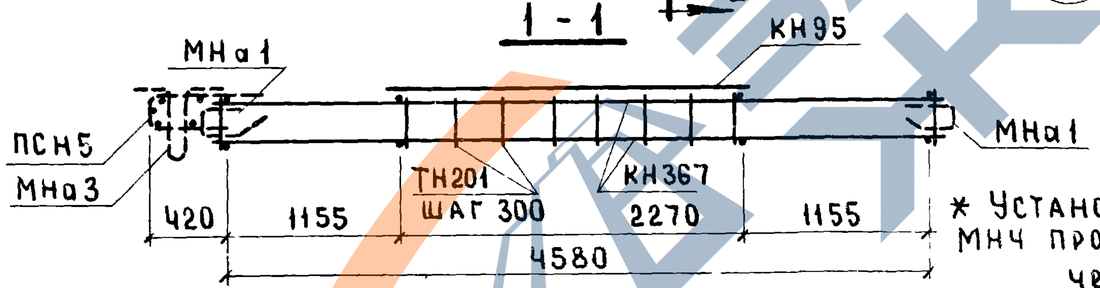

* Установку закладных деталей МН4 производить по опалубочному чертежу фасада (лист N70)

Спецификация арматурных и закладных деталей на блок

Марка детали	Кол. шт.	№ листа	№ альбома
КН1	4	1	Выпуск 2-1
КН5	1	1	
КН33	1	4	
КН90	1	14	
КН92	1	14	
КН93	1	14	
КН94	1	14	
КН95	1	14	
КН367	2	26	
ПКН156	1	19	
ТН46	2	36	
ТН15	2	36	
ТН201	16	37	
ПСН5	1	30	
ПН6	2	31	
АН1	2	32	
АН5	2	33	
АН6	2	33	
АНа1	4	32	
АНа3	2	32	
МНа1	2	34	
МНа3	1	34	
* МН4	2	35	

Выборка стали на изделие

Класс или марка стали	А-III			А-II	А-I		В-I		ВСт 3кп		На изделие кг			На 1 м² изделия кг		
Диаметр или профиль	ф6	ф8	ф12	ф10	ф12	ф18	ф4	ф5	-30×6	-60×8	Армат детали	Заклад детали	Всего	Армат. детали	Заклад детали	Всего
Длина м	10.80	49.69	18.48	1.0	12.29	4.00	55.76	2.40	0.15	0.30						
Вес кг	2.40	19.63	16.41	0.62	10.92	8.00	5.47	0.37	0.212	1.13	59.96	4.92	64.88	4.28	0.35	4.63

Примечания: 1. Прерывистой линией показаны детали, фиксируемые в проектное положение после установки арматурного блока в форму. 2. Детали см. выпуск 0-1.

ТК	Панели группы НТ1 толщиной 300 мм.	Серия 1.132-1
1971	Арматурные блоки АБНТ1-53-2б	Выпуск 1-11 / Лист 71

Взамен № | Шатинская | Рук. груп. | Юрман

11909-14 82

АБНТ1-53-2б.л

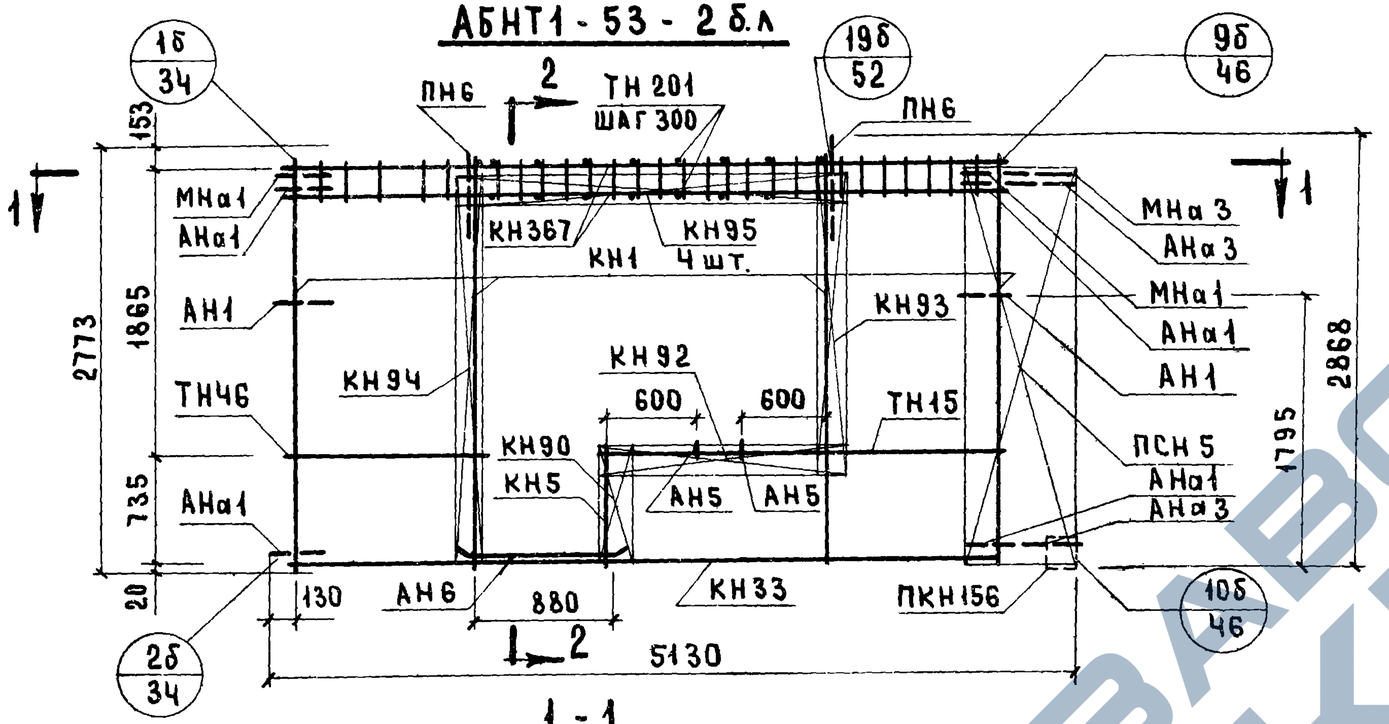

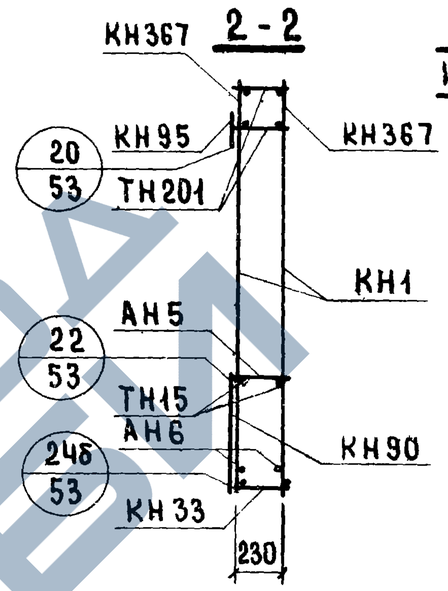

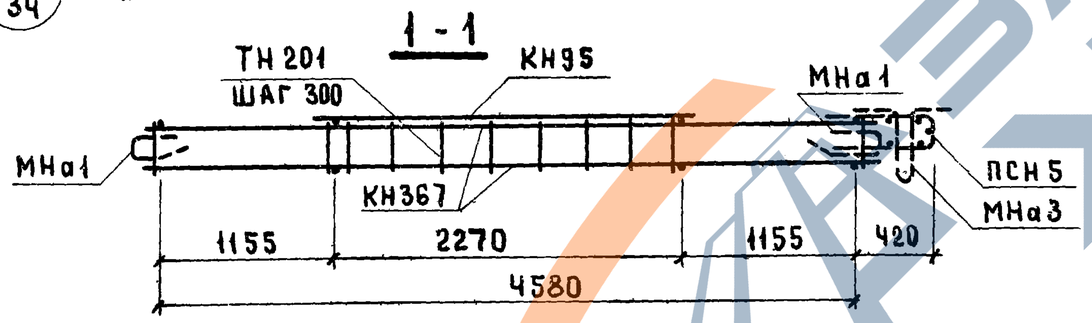

* Установку закладных деталей МН4 производить по опалубочному чертежу фасада (лист N70)

Спецификация арматурных и закладных деталей на блок

Марка детали	Кол. шт.	№ листа	№ альбома
КН1	4	1	Выпуск 2-1
КН5	1	1	
КН33	1	4	
КН90	1	14	
КН92	1	14	
КН93	1	14	
КН94	1	14	
КН95	1	14	
КН367	2	26	
ПКН156	1	19	
ТН15	2	36	
ТН46	2	36	
ТН201	16	37	
ПСН5	1	30	
ПН6	2	31	
АН1	2	32	
АН5	2	33	
АН6	2	33	
АНа1	4	32	
АНа3	2	32	
МНа1	2	34	
МНа3	1	34	
* МН4	2	35	

Выборка стали на изделие

Класс или марка стали	А-III			А-II	А-I		В-I		Вст3кп		На изделие кг			На 1 м² изделия кг		
Диаметр или профиль	ф6	ф8	ф12	ф10	ф12	ф18	ф4	ф5	-30×6	-60×8	Армат. детали	Закл. детали	Всего	Армат. детали	Закл. детали	Всего
Длина м	10.80	49.69	18.48	1.0	12.29	4.00	55.76	2.40	0.15	0.30						
Вес кг	2.398	19.63	16.50	0.62	10.92	8.00	5.47	0.37	0.212	1.13	59.96	4.92	64.85	4.28	0.35	4.63

Примечания: 1. Прерывистой линией показаны детали, фиксируемые в проектное положение после установки арматурного блока в форму. 2. Детали см. выпуск 0-1.

ТК	Панели группы НТ1 толщиной 300 мм.	Серия 1.132-1
1971	Арматурные блоки АБНТ1-53-2б.л.	Выпуск 1-11 / Лист 72

Взамен № | Проверил М. Шатинская | Рук. группы | Н. контр. Н. Розинский | Гл. инж. проекта Г. Бабынин | Рук. гр. М. Шатинская | Гл. инж. ЦНИИЭП жилища Ю. Герман | Рук. гр.

https://zavodjbi.com/

НТ1-56.27.3-2б. ФАСАД

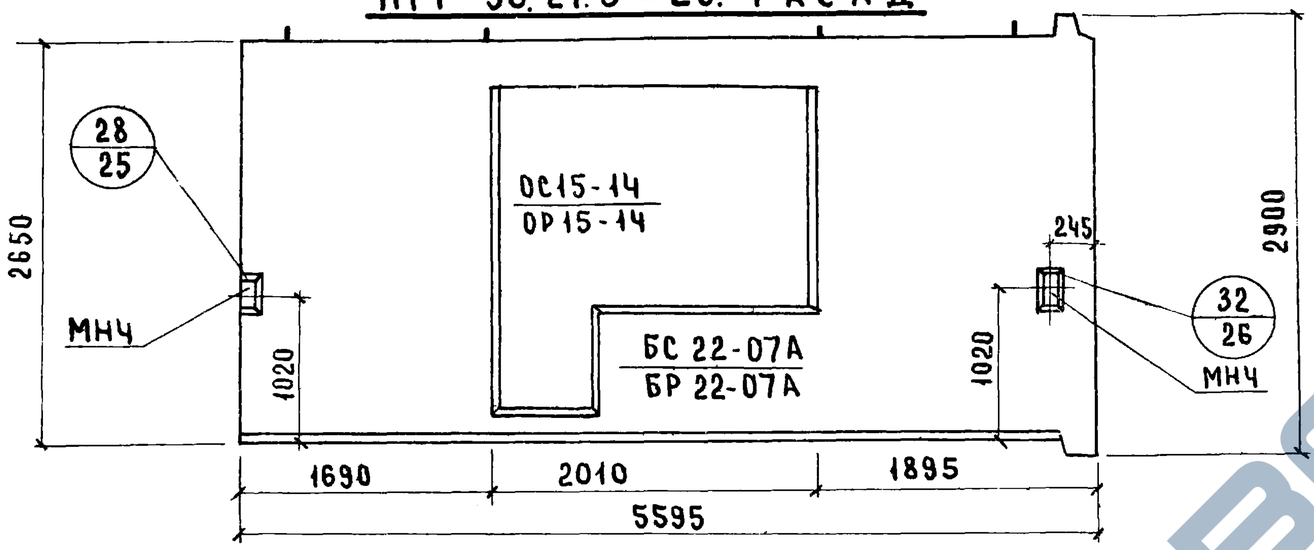

НТ1-56.27.3-2б.л. Схема фасада

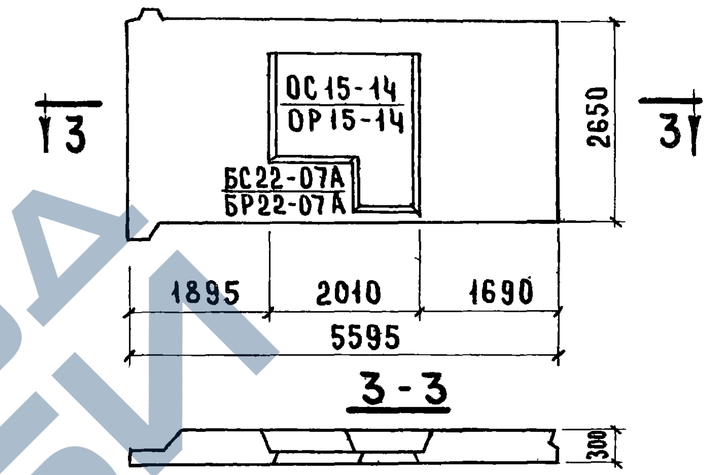

3-3

Вид с внутренней стороны

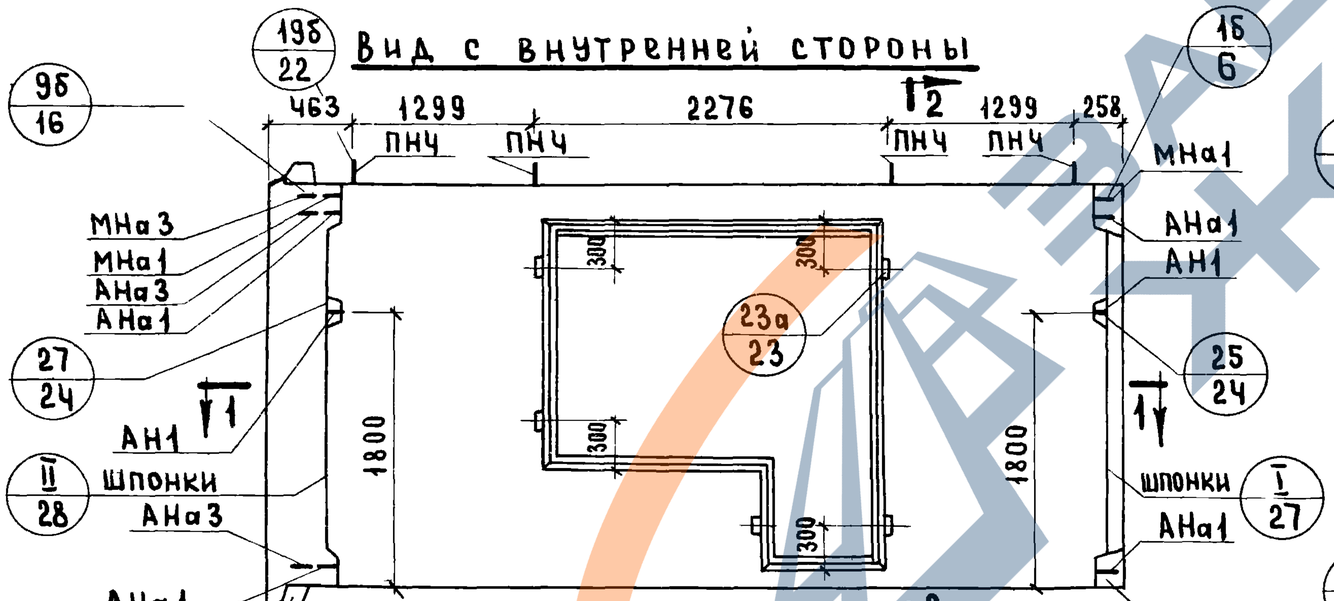

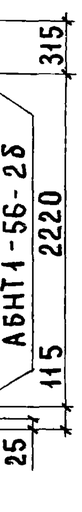

Характеристика изделия

Объем легкого бетона		$м^3$	2.88
То же на 1 $м^2$ изделия		$м^3$	0.25
Объем фактурного слоя		$м^3$	0 32
То же на 1 $м^2$ изделия		$м^3$	0.028
Вес при легком бетоне с объемным весом	900	кг	3750
	1000	кг	4100
	1100	кг	4400
	1200	кг	4700
	1300	кг	5000
Площадь: Панели брутто		$м^2$	14.83
Площадь: Проемов		$м^2$	3.3
Площадь: Панели нетто		$м^2$	11.53

Примечания:

1. Арматурные блоки см лист 74, 75.
2. Детали опалубки и армирования см. выпуск 0-1 „Общие материалы и унифицированные детали панелей толщиной 300 мм"

ТК	Панели группы НТ1 толщиной 300 мм.	Серия 1.132-1	
1971	Фасады и схема армирования панелей НТ1-56.27.3-2б и НТ1-56.27.3-2б л.	Выпуск 1-11	Лист 73

ЦНИИЭП жилища

Взамен | Н. Гайсинский | Гл. технол. | М. Шатинская | Проверил | Рук. груп. | Ю. Герман | М. Шатинский | Рук. гр. | Рук. гр.

АБНТ1-56-2б

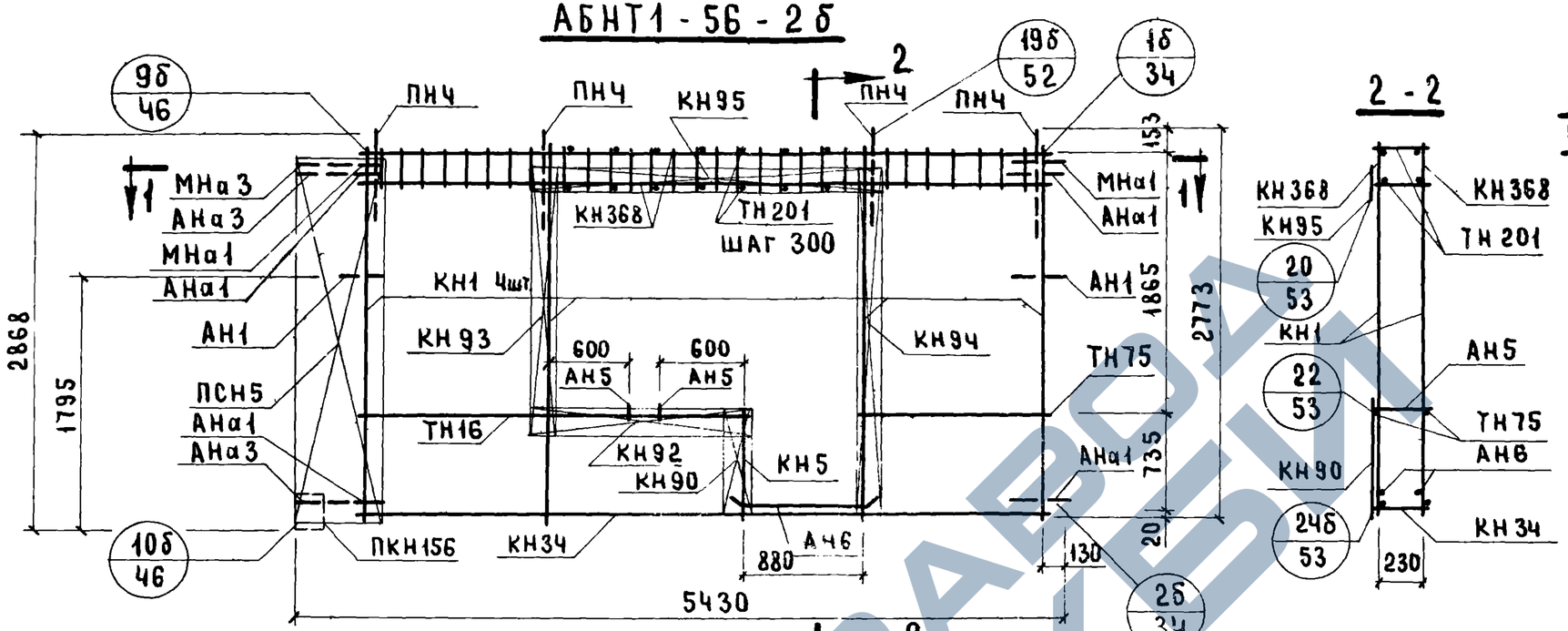

2-2

1-1

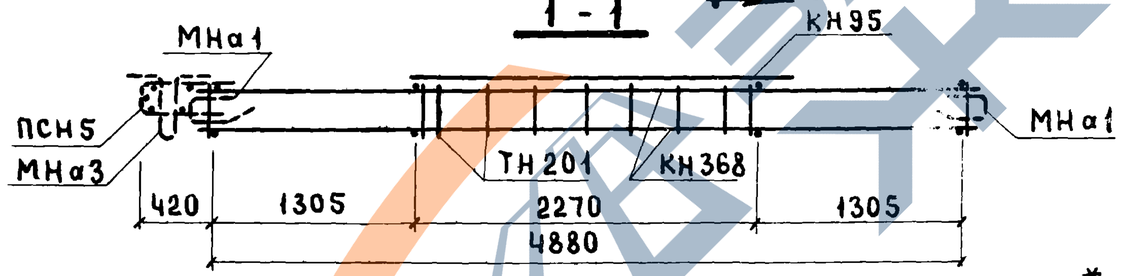

Спецификация арматуры и закладных деталей на блок

Марка детали	Кол. шт.	№ листа	№ альбома
КН1	4	1	Выпуск 2-1
КН5	1	1	
КН34	1	4	
КН90	1	14	
КН92	1	14	
Н93	1	14	
КН94	1	14	
КН95	1	14	
КН368	2	28	
ПКН156	1	20	
ТН16	2	36	
ТН75	2	37	
ТН201	16	37	
ПСН5	1	30	
ПН4	4	31	
АН1	2	32	
АН5	2	33	
АН6	2	33	
АНа1	4	32	
АНа3	2	32	
МНа1	2	34	
МНа3	1	34	
* МН4	2	35	

* Установку закладной детали МН4 производить по опалубочному чертежу фасада (лист N73)

Выборка стали на изделие

Класс или марка стали	AIII			AII	AI		BI		ВСт3кп		На изделие кг			На 1 м² изделия кг		
Диаметр или профиль	ф6	ф8	ф12	ф10	ф12	ф14	ф4	ф5	-30×6	-80×6	Армат. детали	Заклад. детали	Всего	Армат. детали	Заклад. детали	Всего
Длина м	11.40	51.03	19.68	1.0	13.32	6.40	84.82	2.4	0.19	0.45						
Вес кг	2.53	20.16	17.5	0.62	11.82	7.73	8.31	0.37	0.27	1.70	64.54	6.46	70.99	3.94	0.39	4.33

Примечания: 1. Прерывистой линией показаны детали, фиксируемые в проектное положение после установки арматурного блока в форму. 2. Детали см. выпуск 0-1.

ТК	Панели группы НТ1 толщиной 300 мм.	Серия 1.132-1	
	Арматурные блоки АБНТ1-56-2б	Выпуск 1-11	Лист 74

Согласовано

Дата | Инвент. № | Взамен

Проверил: Мшатинская

Нач. отд. N17	Б. Шляпин	
Гл. инж. отд.	Н. Росинский	
Гл. инж. пр.	Г. Бабынин	
Рук. гр.	М. Шатинская	
Рук. гр.	Ю. Герман	

ЦНИИЭП жилища

11909-14 85

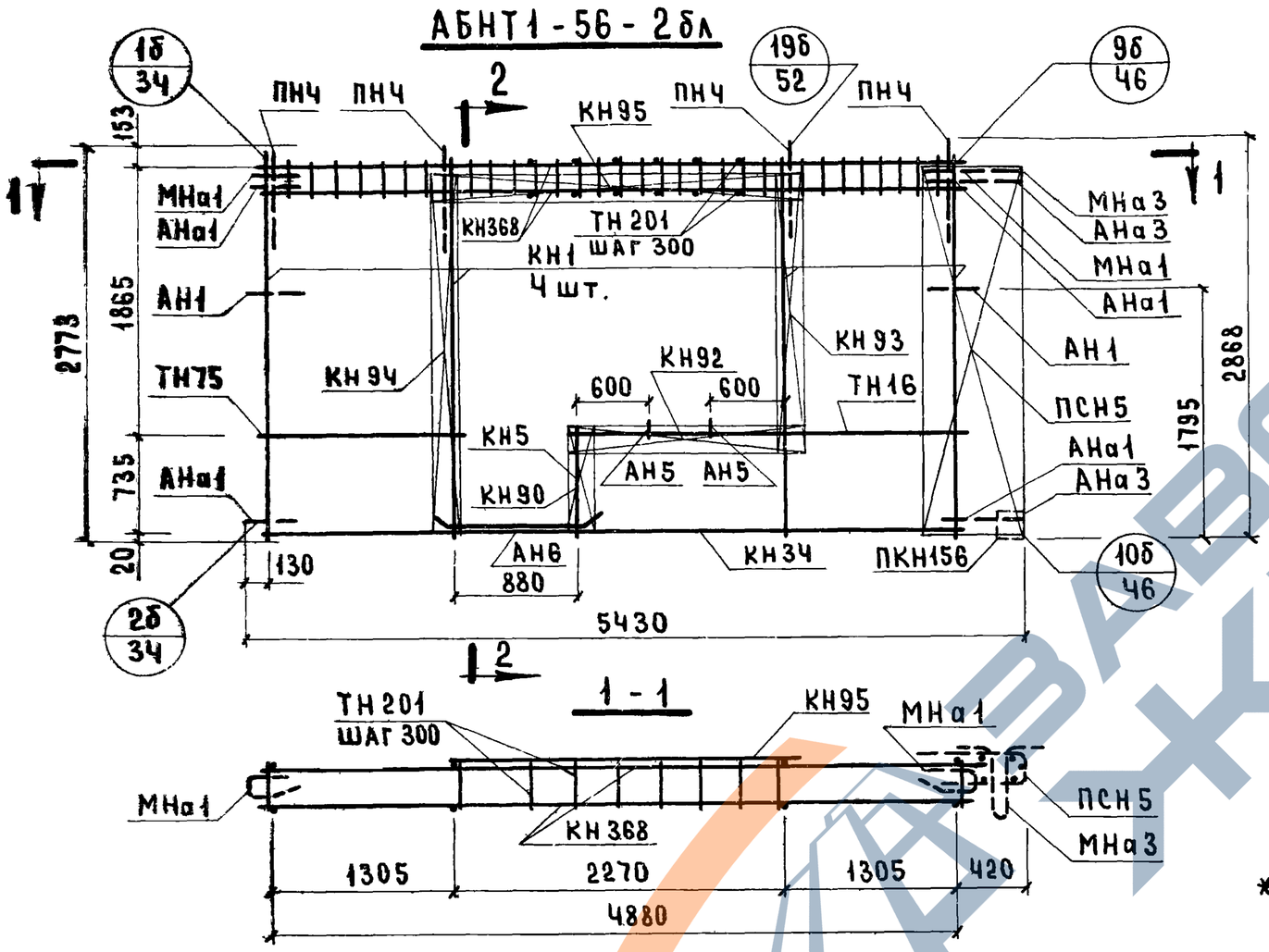

Спецификация арматурных и закладных деталей на блок

Марка детали	Кол. шт.	N листа	N альбома
КН1	4	1	Выпуск 2-1
КН5	1	1	
КН34	1	4	
КН90	1	14	
КН92	1	14	
КН93	1	14	
КН94	1	14	
КН95	1	14	
КН368	2	28	
ПКН156	1	19	
ТН16	2	36	
ТН75	2	37	
ТН201	16	37	
ПСН5	1	30	
ПНЧ	4	31	
АН1	2	32	
АН5	2	33	
АН6	2	33	
АНа1	4	32	
АНа3	2	32	
МНа1	2	34	
МНа3	1	34	
* МНЧ	2	35	

* Установку закладной детали МНЧ производить по опалубочному чертежу фасада (лист N73.)

Выборка стали на изделие

Класс или марка стали	AIII			AII	AI		BI		Ст3кп		На изделие кг			На 1 м² изделия кг		
Диаметр или профиль	ф6	ф8	ф12	ф10	ф12	ф14	ф4	ф5	-30×6	-80×6	Армат. детали	Закл. детали	Всего	Армат. детали	Закл. детали	Всего
Длина м	11.40	51.03	19.68	1.0	13.32	6.40	84.82	2.4	0.19	0.45						
Вес кг	2.53	20.16	17.5	0.62	11.82	7.73	8.31	0.37	0.27	1.70	64.54	6.46	70.99	3.94	0.39	4.33

Примечания: 1. Прерывистой линией показаны детали фиксируемые в проектное положение после установки арматурного блока в форму. 2. Детали см. выпуск 0-1.

ТК	Панели группы НТ1 толщиной 300 мм.	Серия 1.132-1
1971	Арматурные блоки АБНТ1-56-2б.л	Выпуск 1-11 Лист 75

ЦНИИЭП жилища

Гл. инж. пр. Г. Бабынин; Рук. гр. М. Шатинская; Рук. гр. Ю. Герман; Проверил М. Шатинская; № взамен

11909-14 86

ЗАВОД ЖЕЛЕЗОБЕТОННЫХ ИЗДЕЛИЙ

НТ1-59.27.3-2б ФАСАД

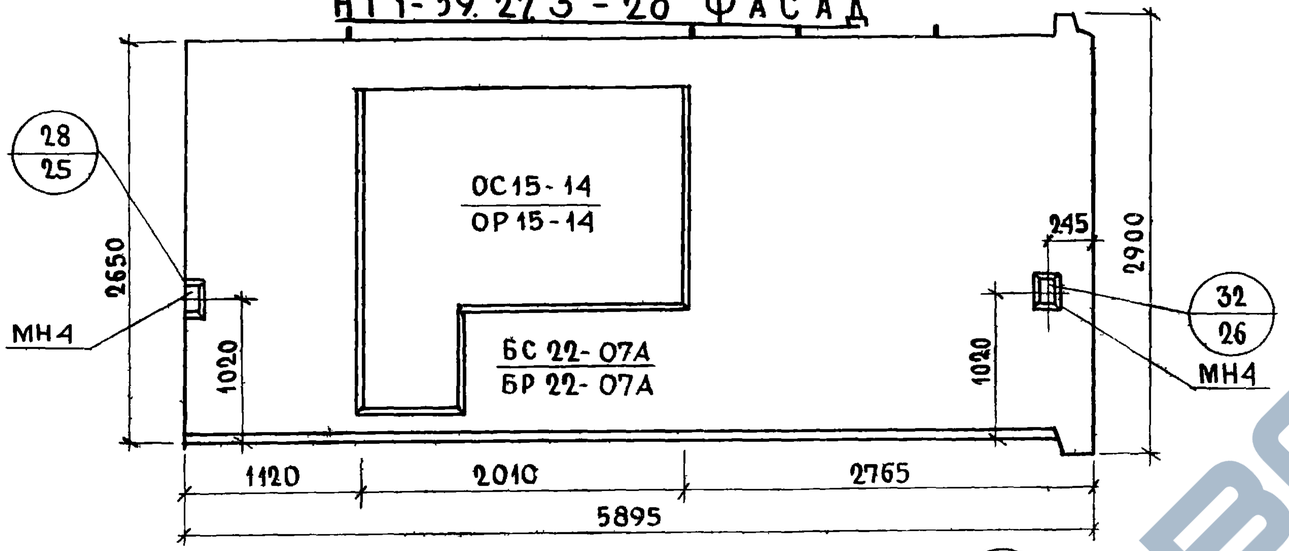

НТ1-59.27.3-2б.л СХЕМА ФАСАДА

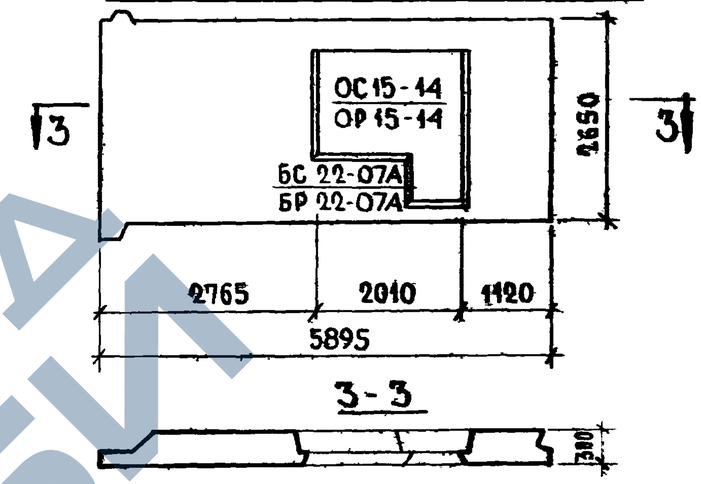

ВИД С ВНУТРЕННЕЙ СТОРОНЫ

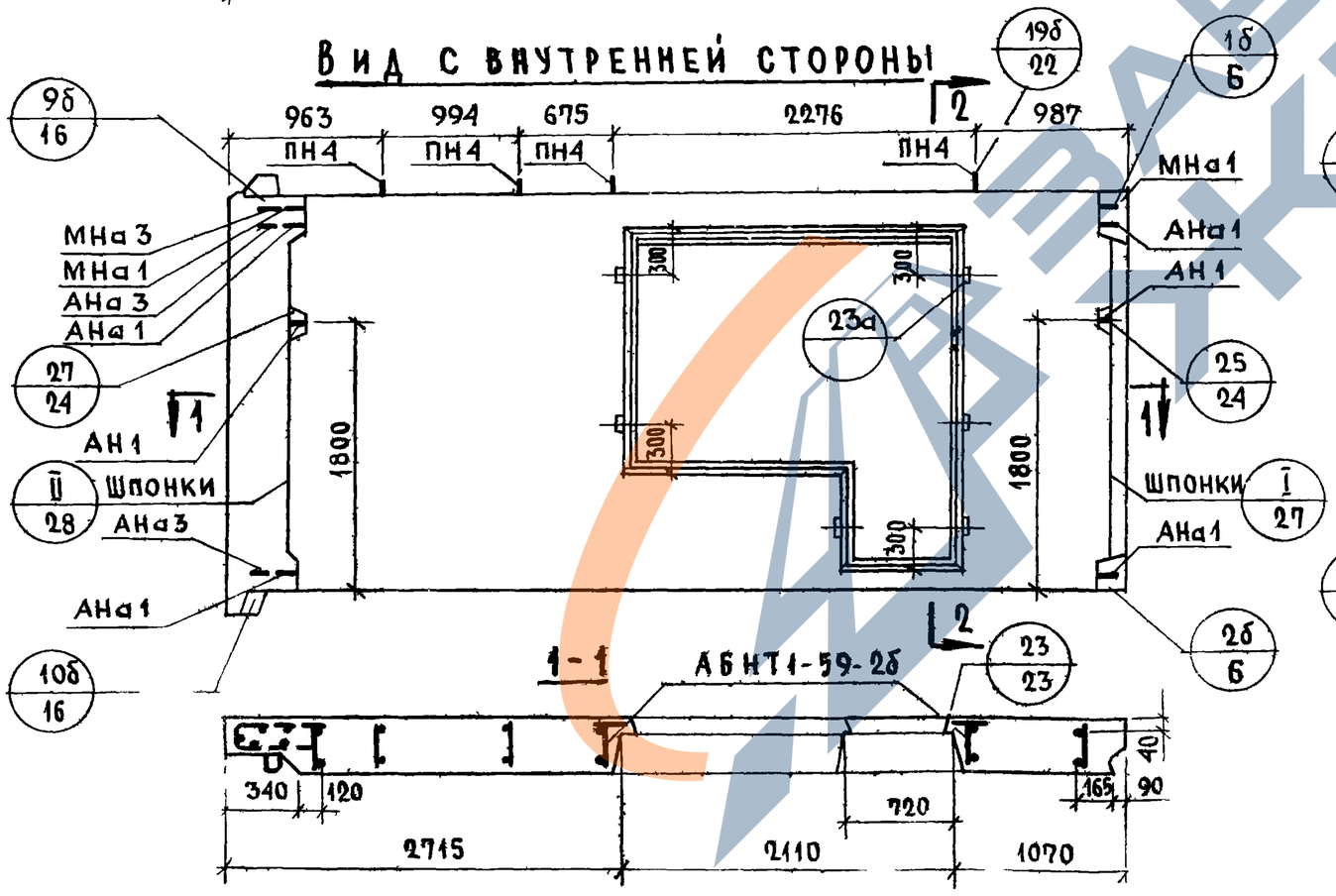

2-2

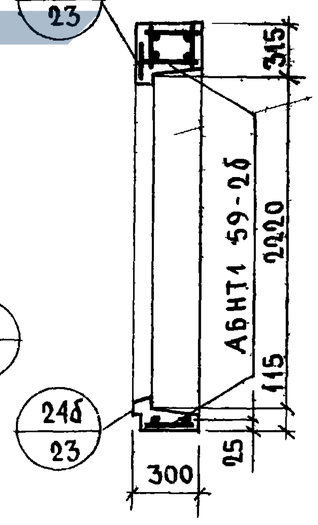

ХАРАКТЕРИСТИКА ИЗДЕЛИЯ

Объем легкого бетона		м³	3,10
То же на 1 м² изделия		м³	0.25
Объем фактурного слоя		м³	0.34
То же на 1 м² изделия		м³	0.027
Вес при легком бетоне с объемным весом	900	кг	4000
	1000	кг	4350
	1100	кг	4650
	1200	кг	5000
	1300	кг	5350
Площадь: Панели брутто		м²	15.62
Площадь: Проемов		м²	3.30
Площадь: Панели нетто		м²	12.32

Примечания

1. Арматурные блоки см листы 77, 78
2. Детали опалубки и армирования см выпуск 0-1 „Общие материалы и унифицированные детали панелей толщиной 300 мм"

ТК	Панели группы НТ1 толщиной 300 мм	Серия 1.132-1	
1971	Фасады и схема армирования панелей НТ1-59.27.3-2б и НТ1-59.27.3-2б.л	Выпуск 1-11	Лист 76

Гл. инж. отд. Н. Росинский
Гл. инж. пр. Г. Бабынин
Рук. группы М. Шатинская
Рук. группы Ю. Герман
Проверил: Рук. груп. М. Шатинская; Гл. технол. Н. Гайсинский
Взамен №
ЦНИИЭП жилища

АБНТ1-59-2б

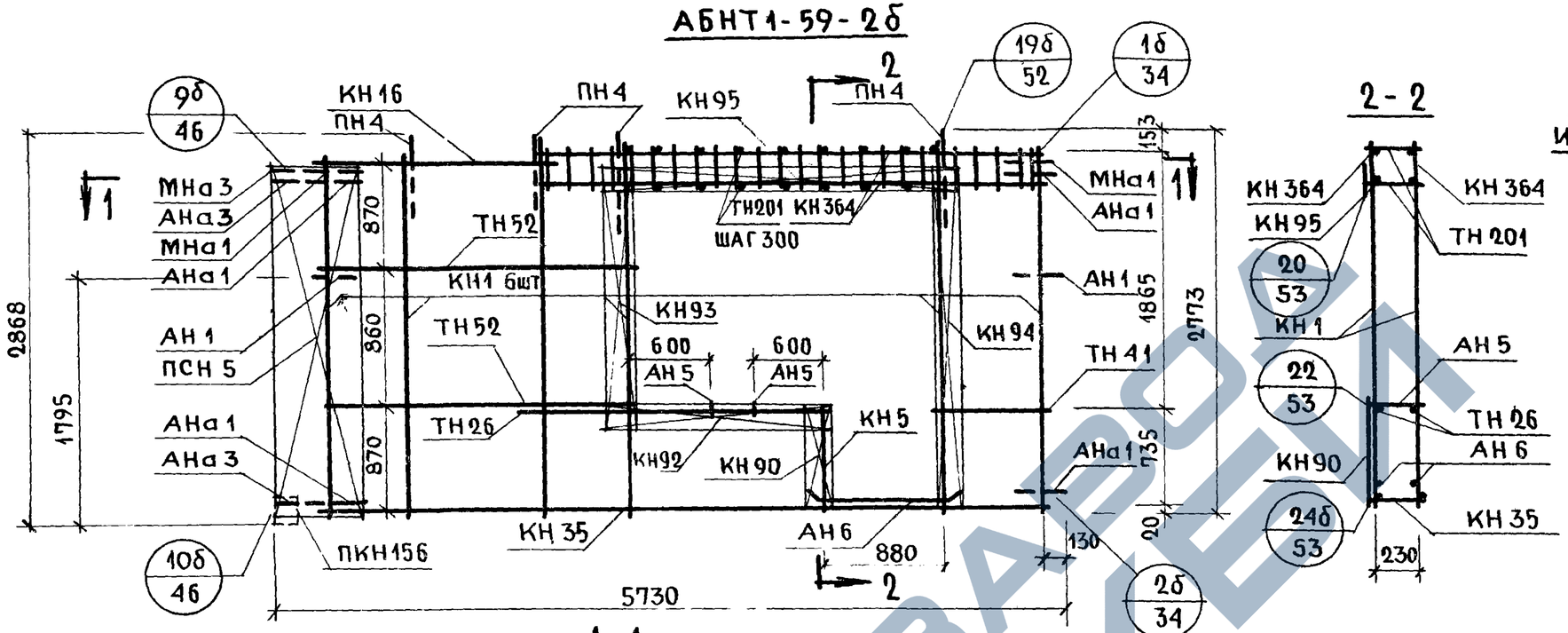

2-2

1-1

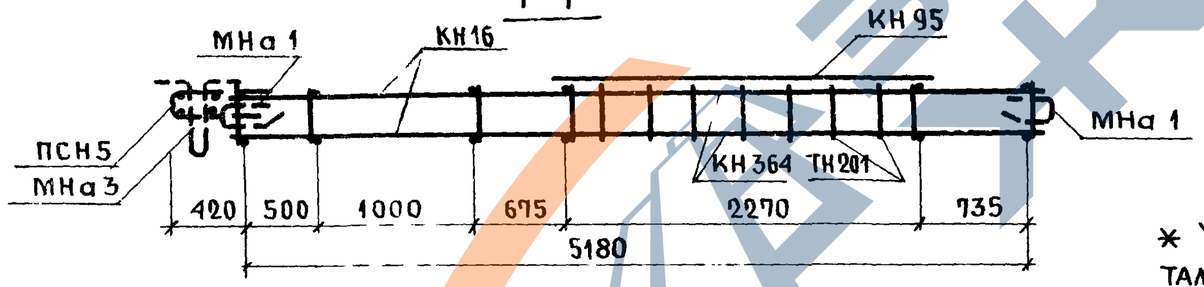

Спецификация арматурных и закладных деталей на блок

Марка детали	Кол. шт.	№ листа	№ альбома
КН1	6	1	Выпуск 2-1
КН5	1	1	
КН16	1	2	
КН35	1	4	
КН90	1	14	
КН92	1	14	
КН93	1	14	
КН94	1	14	
КН95	1	14	
КН364	2	29	
ПКН156	1	19	
ТН26	2	36	
ТН41	2	36	
ТН52	4	36	
ТН201	16	37	
ПСН5	1	30	
ПН4	4	31	
АН1	2	32	
АН5	2	33	
АН6	2	33	
АНа1	4	32	
АНа3	2	32	
МНа1	2	34	
МНа3	1	34	
* МН4	2	35	

* Установку закладной детали МН4 производить по опалубочному чертежу фасада лист N 76

Выборка стали на изделие

Класс или марка стали	A III			A II	A I		B I		Вст. 3 кп		На изделие кг			На 1 м² изделия кг		
Диаметр или профиль	ф6	ф8	ф12	ф10	ф12	ф14	ф4	ф5	-30×6	-80×6	Армат. детали	Заклад детали	Всего	Армат. детали	Заклад детали	Всего
Длина м	15.84	55.93	14.88	1.0	12.29	6.40	98.74	2.4	0.15	0.3						
Вес кг	3.52	22.09	13.2	0.62	10.92	7.73	9.68	0.37	0.21	1.13	66.86	4.92	68.47	4.28	0.32	4.60

Примечания: 1. Прерывистой линией показаны детали, фиксируемые в проектное положение после установки арматурного блока в форму. 2. Детали см. выпуск 0-1.

ТК	Панели группы НТ1 толщиной 300 мм	Серия 1.132-1
1971	Арматурные блоки АБНТ1-59-2б	Выпуск Лист

Взамен

Инв. № подл. | Подпись и дата | Взам. инв. №

Инв. № подл. | Подпись и дата | Взам. инв. №

Рук. группы | Рук. гр. | Ю.Герман | Подпись | Дата

Инженер | М.Шатинская

https://zavodjbi.com/

АБНТ1-59-2б.л

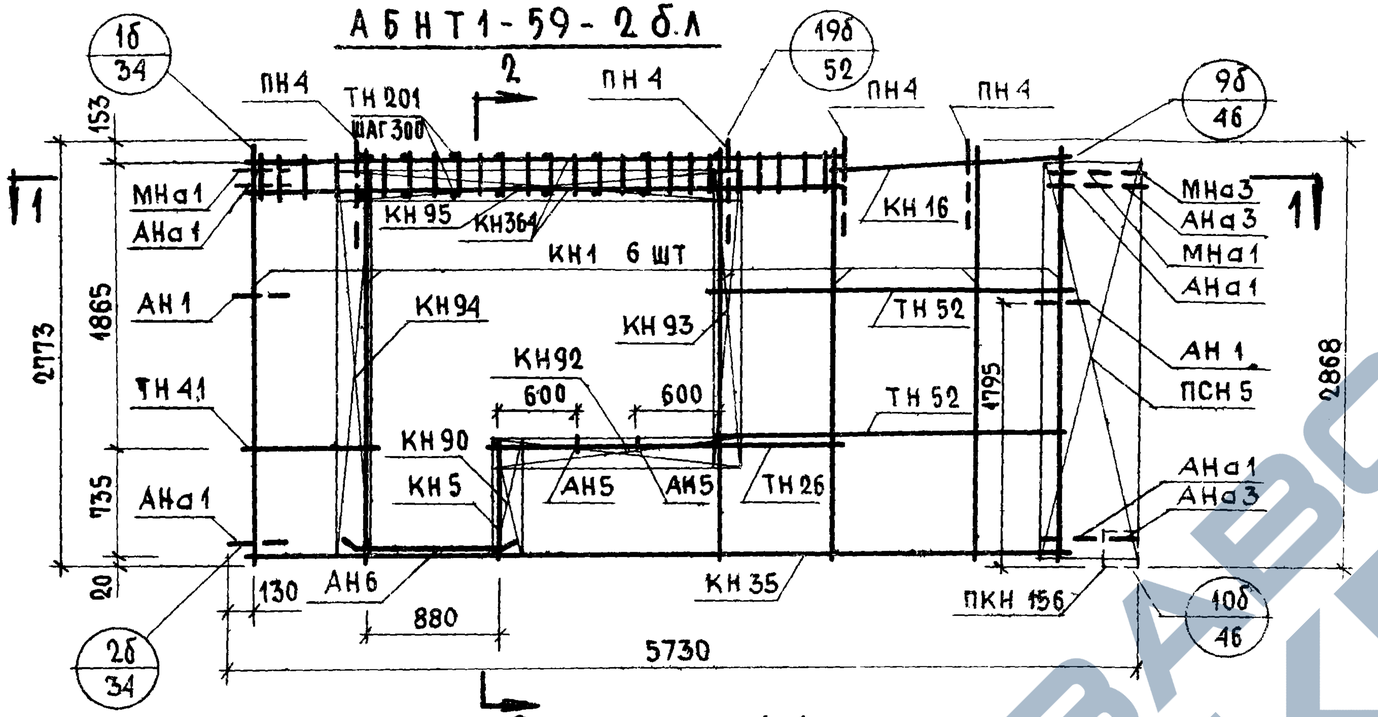

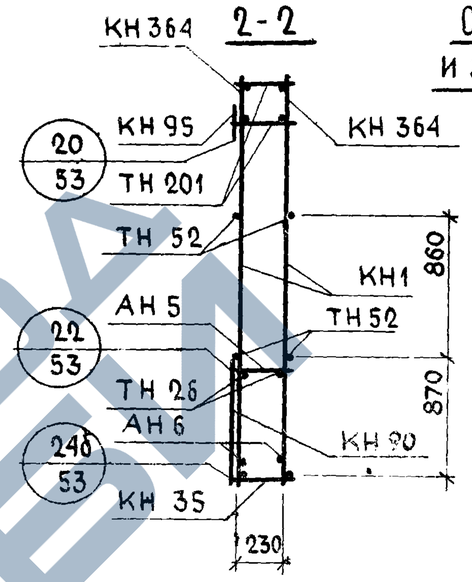

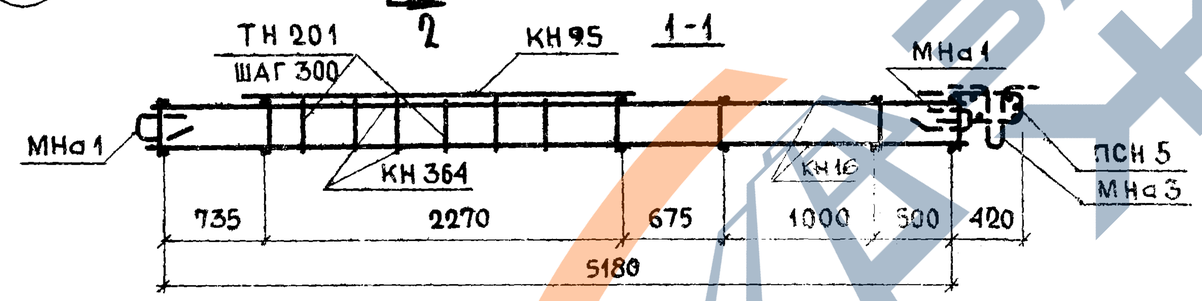

Спецификация арматурных и закладных деталей на блок

Марка детали	Кол. шт.	N листа	N альбома
КН1	6	1	Выпуск 2-1
КН5	1	1	
КН16	1	2	
КН35	1	4	
КН90	1	14	
КН92	1	14	
КН93	1	14	
КН94	1	14	
КН95	1	14	
КН364	2	29	
ПКН156	1	19	
ТН41	2	36	
ТН26	2	36	
ТН52	4	36	
ТН201	16	37	
ПСН5	1	30	
ПН4	4	31	
АН1	2	32	
АН5	2	33	
АН6	2	33	
АНа1	4	32	
АНа3	2	32	
МНа1	2	34	
МНа3	1	34	
* МН4	2	35	

* Установку закладной детали МН4 производить по опалубочному чертежу фасада лист N 76.

Выборка стали на изделие

Класс, или марка стали	A III			A II	A I		B I		Вст.3кп		На изделие кг			На 1 м² изделия кг		
Диаметр или профиль	ф6	ф8	ф12	ф10	ф12	ф14	ф4	ф5	-30х6	-80х6	Армат. детали	Закл. детали	Всего	Армат. детали	Закл. детали	Всего
Длина м	15.84	55.93	14.88	1.0	12.29	6.40	98.74	2.4	0.15	0.3						
Вес кг	3.52	22.09	13.2	0.62	10.92	7.73	9.68	0.37	0.21	1.13	66.86	4.92	68.47	4.28	0.32	4.60

Примечания 1. Прерывистой линией показаны детали, фиксируемые в проектное положение после установки арматурного блока в форму. 2. Детали см. выпуск 0-1.

ТК	Панели группы НТ1 толщиной 300 мм	Серия 1.132-1	
1971	Арматурные блоки АБНТ1-59-2б.л	Выпуск 1-11	Лист 78

ЦНИИЭП жилища

Гл. инж. проекта — П. Усыскин; Гл. инж. пр. — Г. Бабынин; Рук. группы — М. Шатинская; Рук. группы — Ю. Герман; Проверил — М. Шатинская; Взамен №

НТ1-62.27.3-2б ФАСАД

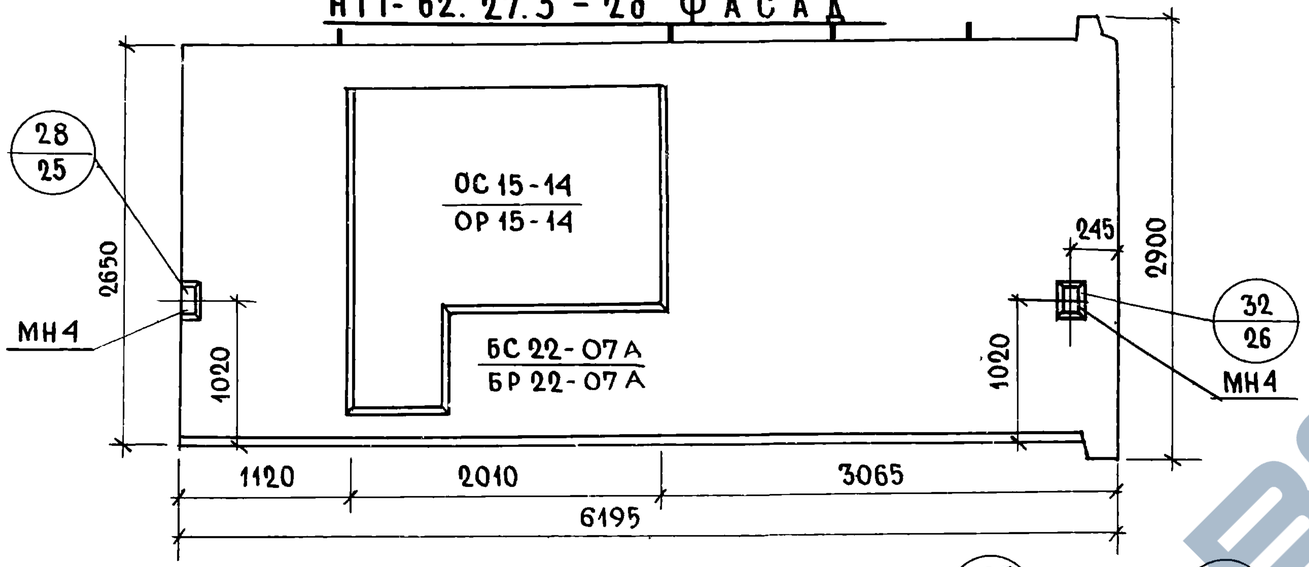

НТ1-62.27.3-2б.л СХЕМА ФАСАДА

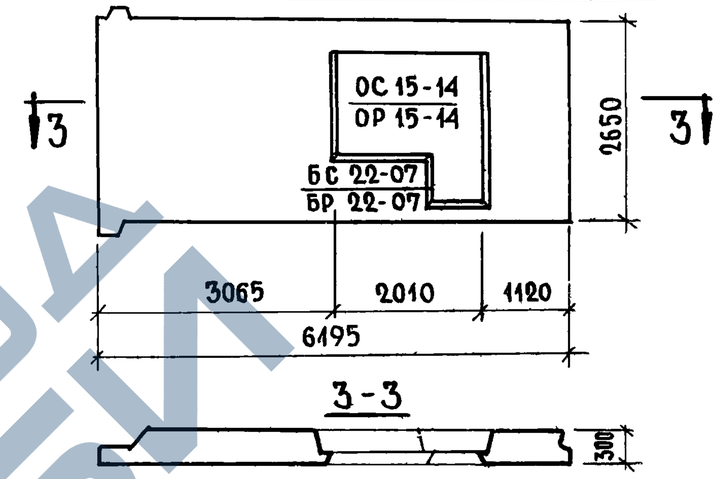

ВИД С ВНУТРЕННЕЙ СТОРОНЫ

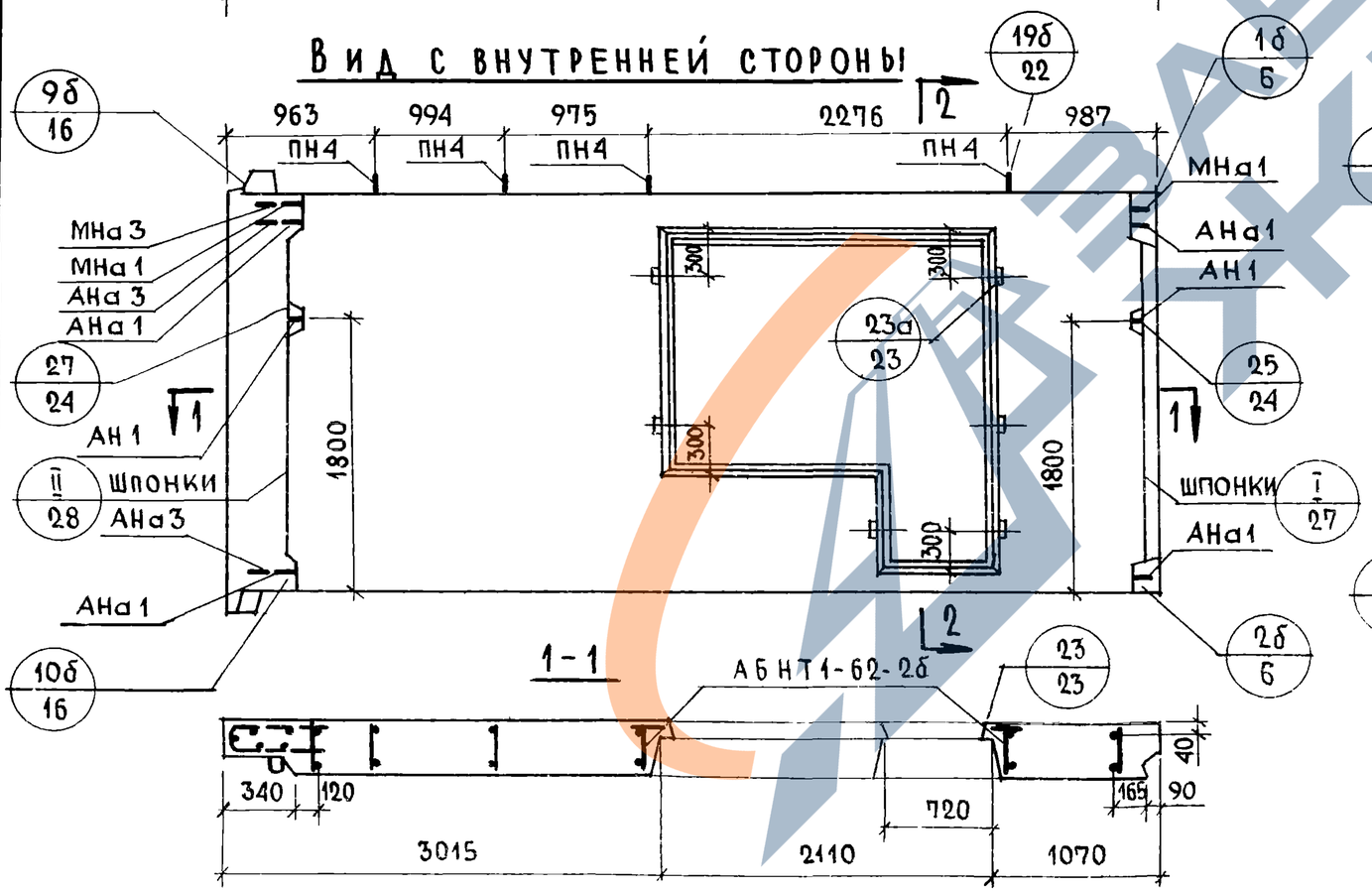

2-2

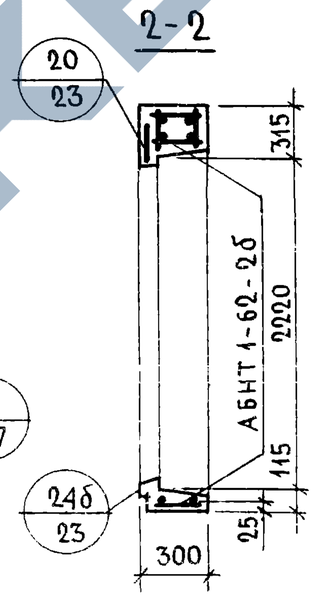

ХАРАКТЕРИСТИКА ИЗДЕЛИЯ

Объем легкого бетона		м³	3.31
То же на 1 м² изделия		м³	0.25
Объем фактурного слоя		м³	0.36
То же на 1 м² изделия		м³	0.027
Вес при легком бетоне с объемным весом	900	кг	4250
	1000	кг	4600
	1100	кг	5000
	1200	кг	5350
	1300	кг	5700
Площадь: панели брутто		м²	16.42
Площадь: проемов		м²	3.30
Площадь: панели нетто		м²	13.12

ПРИМЕЧАНИЯ:

1. Арматурные блоки см лист 80,81
2. Детали опалубки и армирования см. выпуск 0-1 „Общие материалы и унифицированные детали панелей толщиной 300 мм".

ТК	Панели группы НТ1 толщиной 300 мм	Серия 1.132-1	
1971	Фасады и схема армирования панелей НТ1-62.27.3-2б и НТ1-62.27.3-2б.л	Выпуск 1-11	Лист 79

ЦНИИЭП жилища

Гл. инж. пр.	Рук. группы	Рук. группы	
Н. Дабинин	М. Шатинская	Ю. Герман	
Проверил	Рук. груп.	М. Шатинская	
Гл. технол.	М. Шатинская		
Н. Гайсинский			
№	В. замен		

11909-14 90

АБНТ1-62-2б

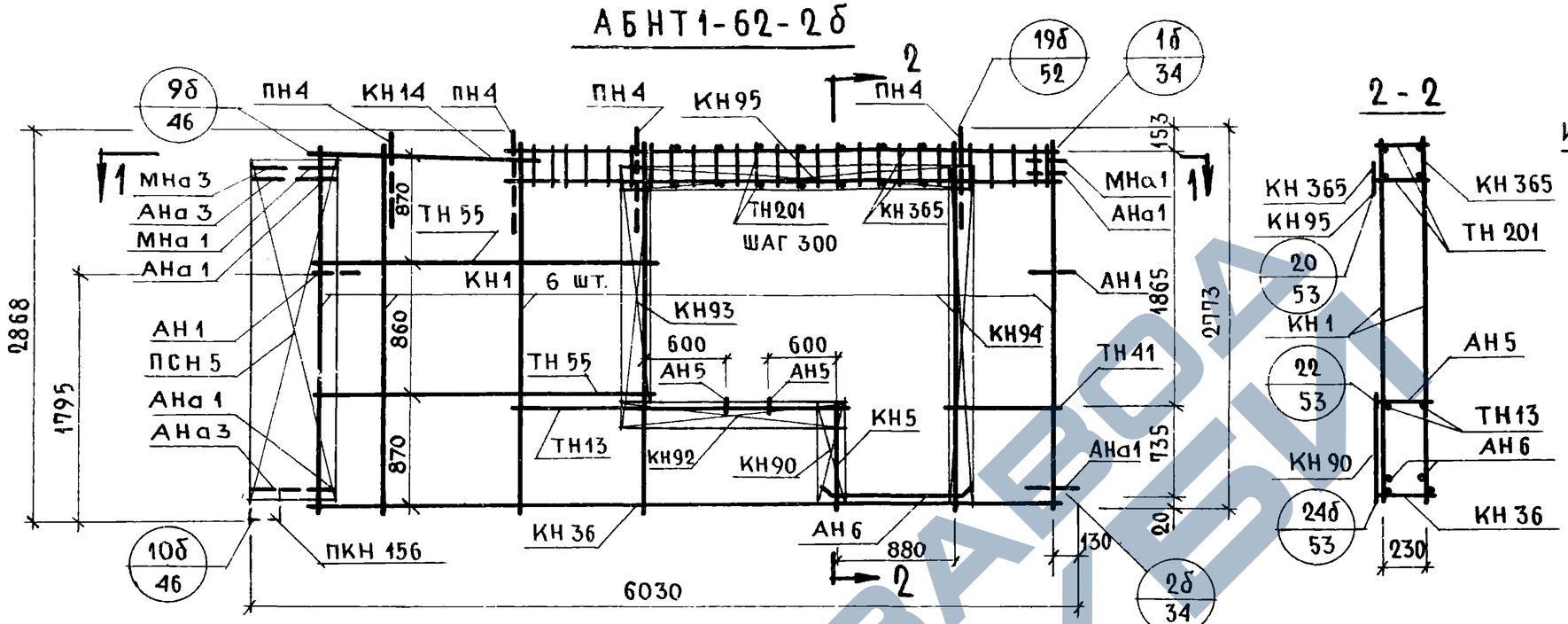

2 - 2

1 - 1

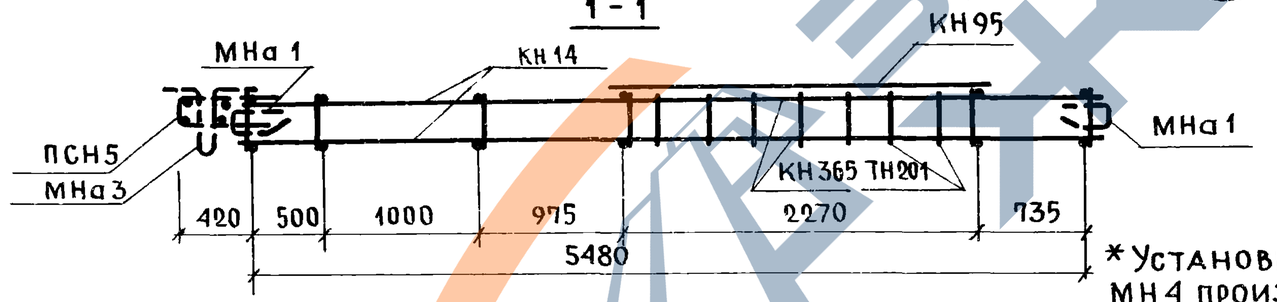

* Установку закладных деталей МН4 производить по опалубочному чертежу фасада (лист N 79).

Спецификация арматурных и закладных деталей на блок

Марка детали	Кол. шт.	N° листа	N° альбома
КН1	6	1	Выпуск 0-1
КН5	1	1	
КН14	1	2	
КН36	1	4	
КН90	1	14	
КН92	1	14	
КН93	1	14	
КН94	1	14	
КН95	1	14	
КН365	2	28	
ПКН156	1	19	
ТН13	2	36	
ТН41	2	36	
ТН55	4	36	
ТН201	16	37	
ПСН5	1	30	
ПН4	4	31	
АН1	2	32	
АН5	2	33	
АН6	2	33	
АНа1	4	32	
АНа3	2	32	
МНа1	2	34	
МНа3	1	34	
* МН4	2	35	

Выборка стали на изделие

Класс или марка стали	A III			A II	A I		B I		B Ст. 3 кп		На изделие кг			На 1 м² изделия кг		
Диаметр или профиль	ф6	ф8	ф12	ф10	ф12	ф14	ф4	ф5	-30×6	-80×6	Армат. детали	Заклад детали	Всего	Армат детали	Заклад детали	Всего
Длина м	15.80	57.69	16.08	1.0	12.29	6.40	99.94	2.40	0.15	0.3						
Вес кг	3.51	22.79	14.28	0.62	10.92	7.73	9.79	0.37	0.21	1.13	66.42	4.92	71.34	3.97	0.29	4.26

Примечания: 1. Прерывистой линией показаны детали, фиксируемые в проектное положение после установки арматурного блока в форму. 2. Детали см. выпуск 0-1

ТК 1971	Панели группы НТ1 толщиной 300 мм	Серия 1.132-1	
	Арматурные блоки АБНТ1-62-2б	Выпуск 1-11	Лист 80

Согласовано

Дата | Инвент. N° | Взамен

Проверил: М. Шатинская

Рук. гр.: Ю. Герман

Гл. инж. отд.: Н. Росинский

Гл. инж. пр.: Г. Бабынин

Рук. группы: М. Шатинская

Рук. группы: Ю. Герман

ЦНИИЭП жилища

11909-- 9г

АБНТ1-62-2бл

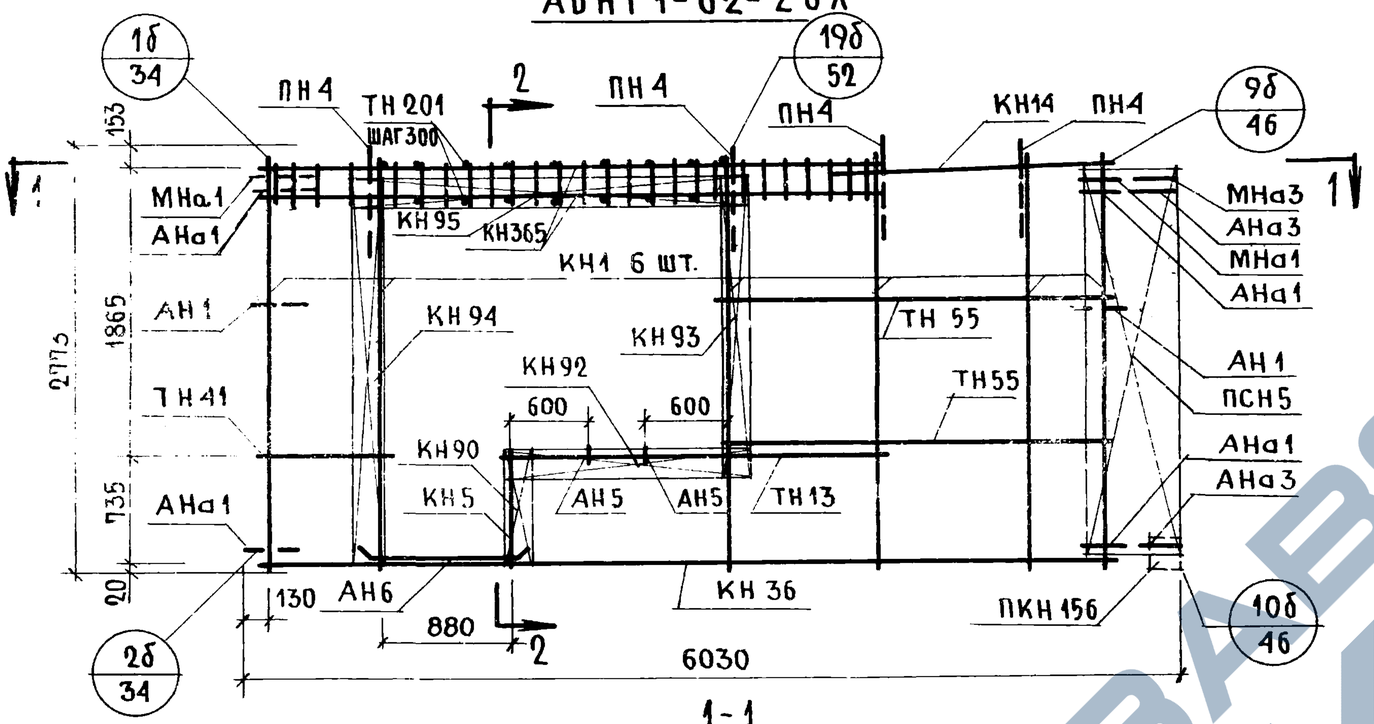

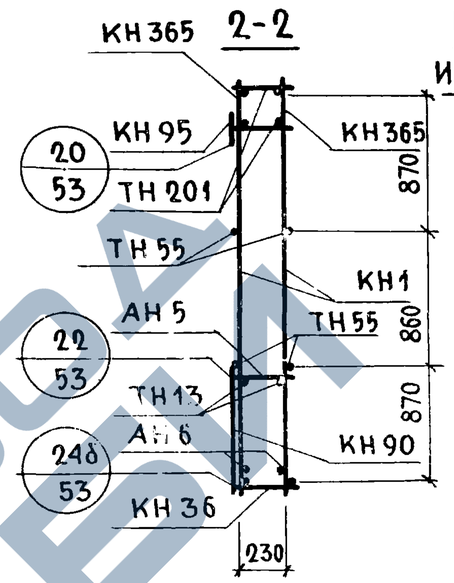

1-1

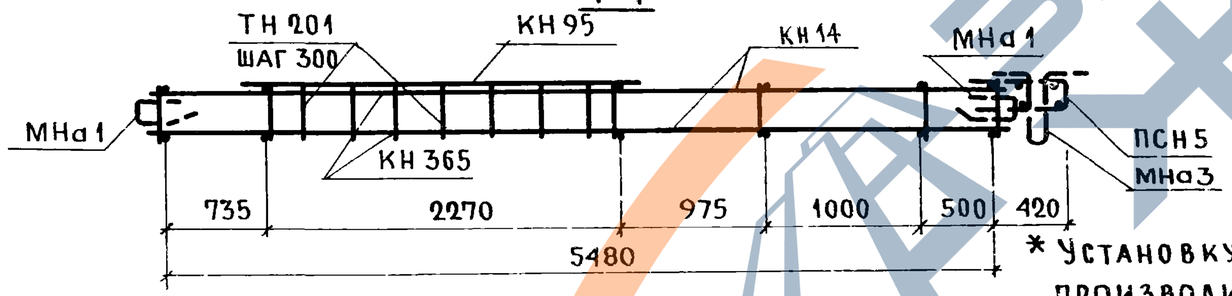

* Установку закладных деталей МН4 производить по опалубочному чертежу фасада (лист N 79)

Спецификация арматурных и закладных деталей на блок

Марка детали	Кол. шт.	N листа	N альбома
КН1	6	1	
КН5	1	1	
КН14	1	2	
КН36	1	4	
КН90	1	14	
КН92	1	14	
КН93	1	14	
КН94	1	14	
КН95	1	14	
КН365	2	28	
ПКН156	1	19	
ТН13	2	36	
ТН41	2	36	
ТН55	4	36	
ТН201	16	37	
ПСН5	1	30	
ПН4	1	31	
АН1	2	32	
АН5	2	33	
АН6	2	33	
АНа1	4	32	
АНа3	2	3	
МНа1	2	3	
МНа3	1		
МН4	2		

Выпуск 0-1

Выборка стали на изделие

Класс или марка стали	А III			А II	А I		В I		В Ст.3кп		На изделие кг			На 1 м² изделия кг		
Диаметр или профиль	ф6	ф8	ф12	ф10	ф12	ф14	ф4	ф5	-30х6	-80х6	Армат. детали	Закл. детали	Всего	Армат. детали	Закл. детали	Всего
Длина м	15.80	57.69	16.08	1.0	12.29	6.40	99.94	2.4	0.15	0.3						
Вес кг	3.51	22.79	14.3	0.62	10.92	7.73	9.79	0.37	0.21	1.13	66.42	4.92	71.34	3.97	0.29	4.26

Примечания: 1. Прерывистой линией показаны детали, фиксируемые в проектное положение после установки арматурного блока в форму. 2. Детали см. выпуск 0-1

ТК 271

Панели группы НТ1 толщиной 300 мм

Арматурные блоки АБНТ1-62-2б.л

Серия 1.132-1 Выпуск 1 11 Лист

11909-14 9

НТ1-65.27.3-2б ФАСАД

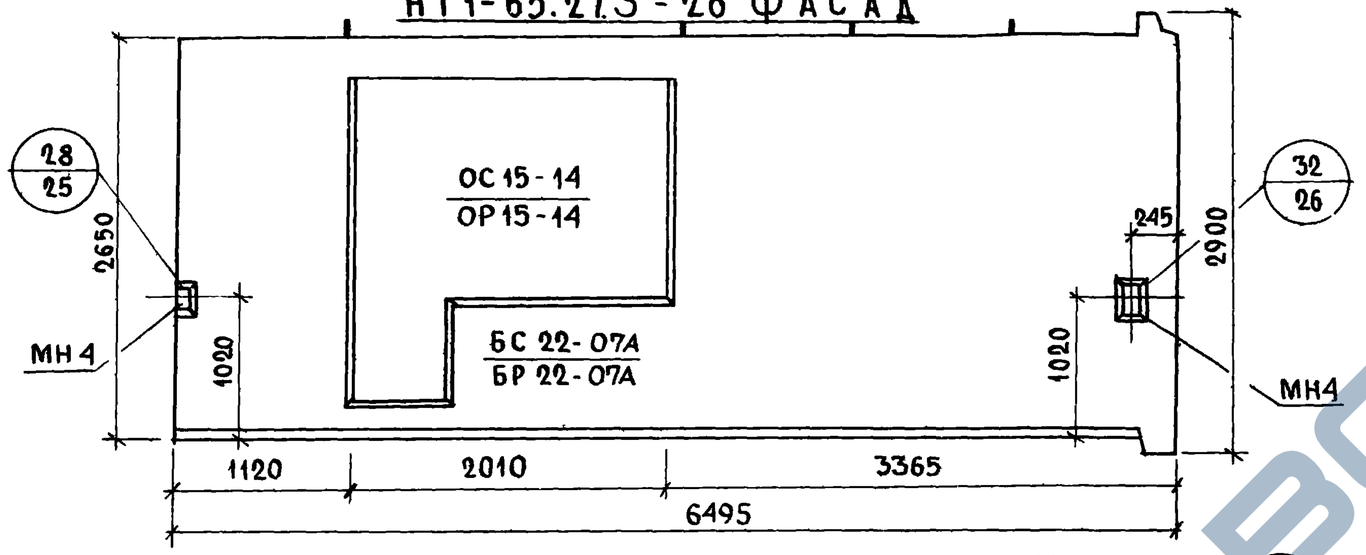

НТ1-65.27.3-2б.л Схема фасада

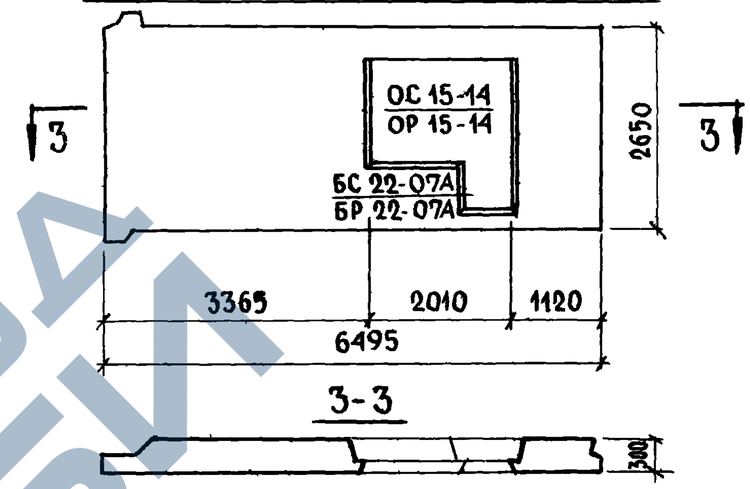

Вид с внутренней стороны

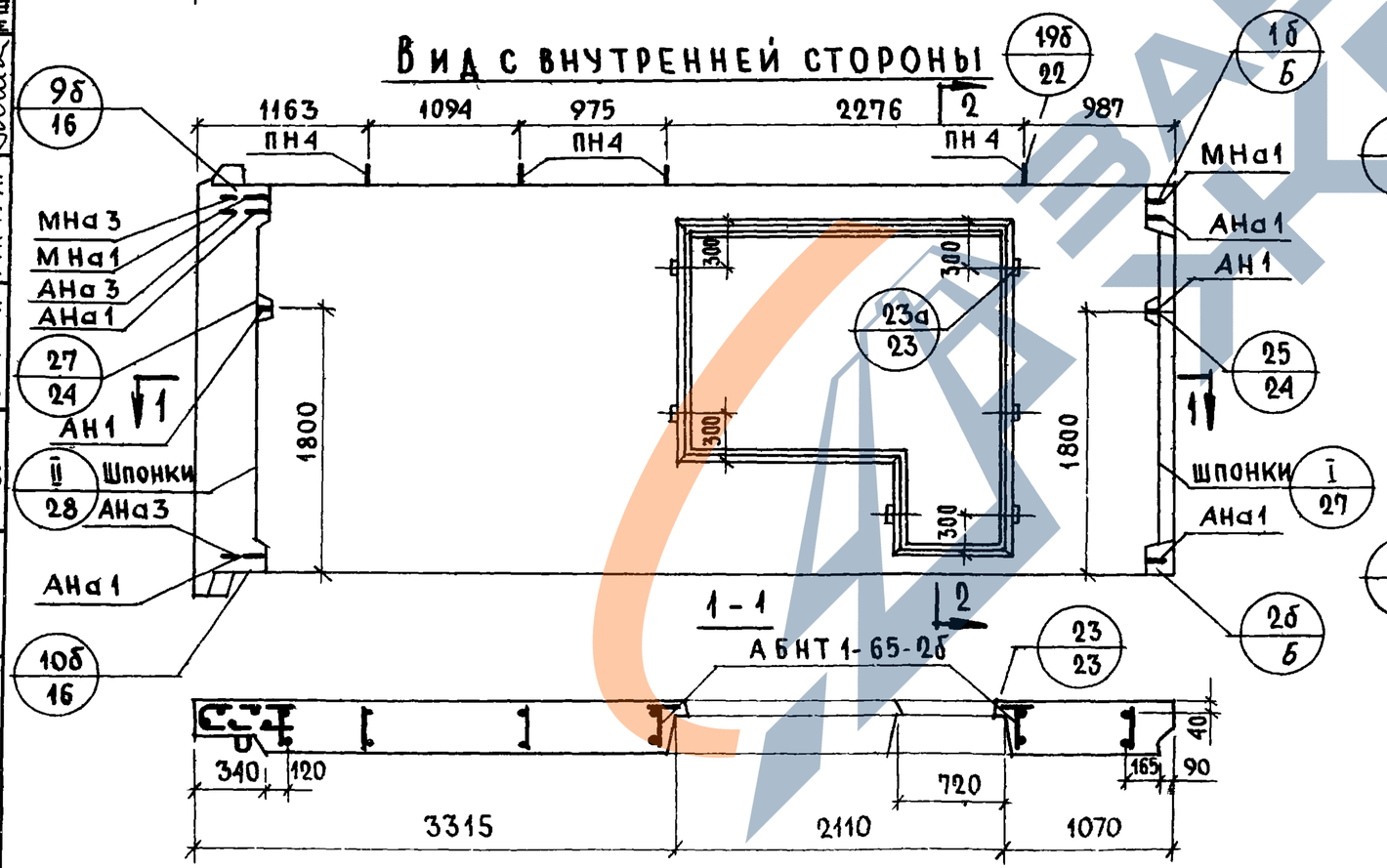

2-2

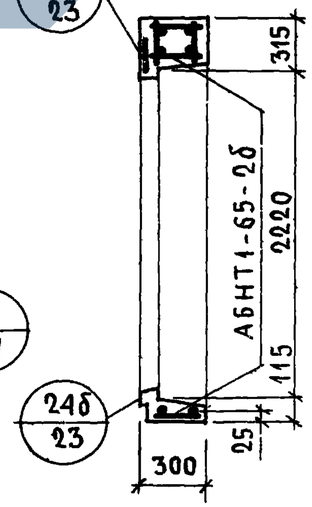

Характеристика изделия

Объем легкого бетона		м³	3.53
То же на 1 м² изделия		м³	0.26
Объем фактурного слоя		м³	0.38
То же на 1 м² изделия		м³	0.027
Вес при легком бетоне с объемным весом	900	кг	4500
	1000	кг	4900
	1100	кг	5300
	1200	кг	5700
	1300	кг	6050
Площадь: панели брутто		м²	17.21
Площадь: проемов		м²	3.30
Площадь: панели нетто		м²	13.91

Примечания:

1. Арматурные блоки см. лист 83, 84
2. Детали опалубки и армирования см. выпуск 0-1 „Общие материалы и унифицированные детали панелей толщиной 300 мм"

ТК	Панели группы НТ1 толщиной 300 мм	Серия 1.132-1
1971	Фасады и схема армирования панелей НТ1-65.27.3-2б и НТ1-65.27.3-2б.л	Выпуск 1-11, Лист 92

Согласовано: Дата, Инвент. №, Взамен; Н. Гайсинский, Гл. технол. М. Щатинская

Проверил: Б. Шляпин, Н. Росинский, Г. Бабынин, М. Щатинская, Ю. Герман, Рук. груп.

Нач. отд. №17, Гл. инж. отд., Гл. инж. пр., Рук. группы, Рук. группы

ЦНИИЭП жилища

АБНТ1-65-2б

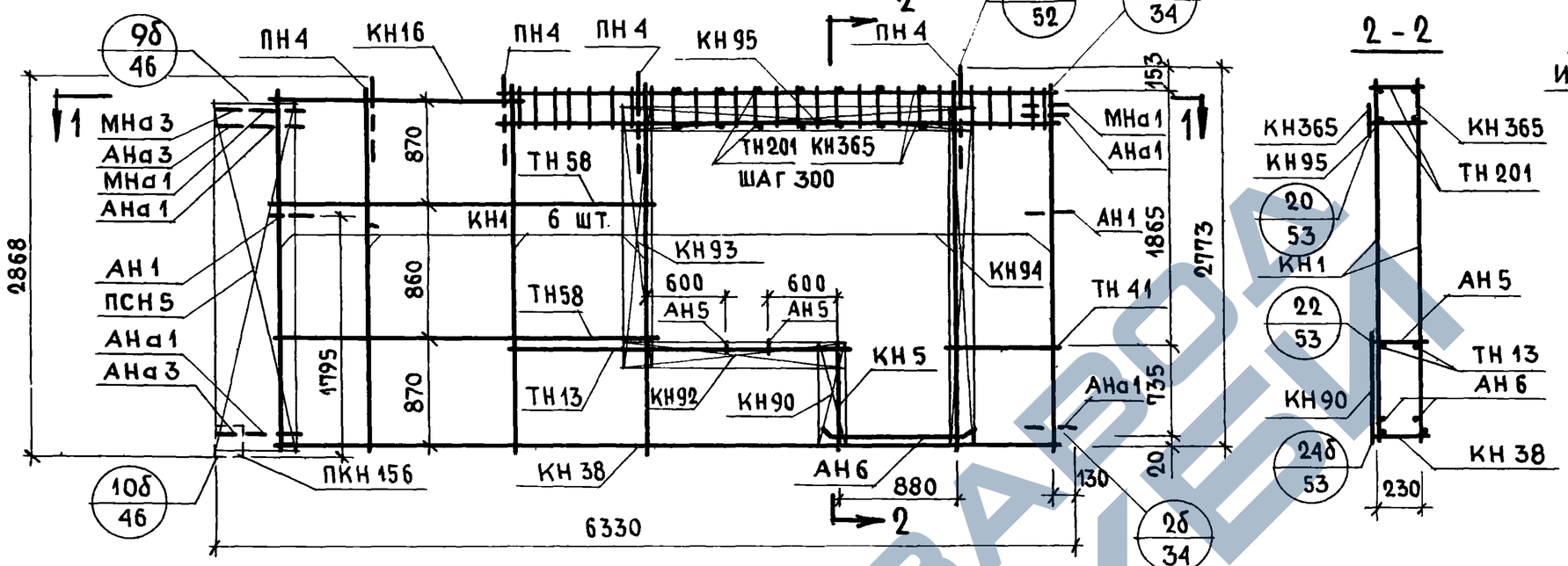

2-2

1-1

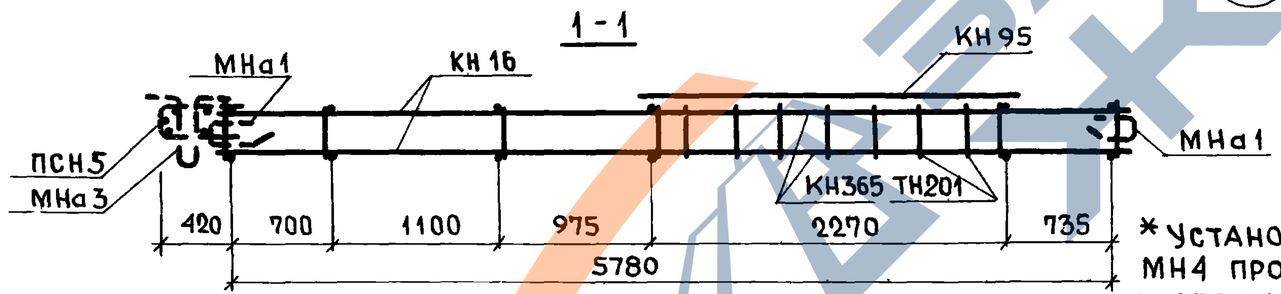

*Установку закладных деталей МН4 производить по опалубочному чертежу фасада (лист N 82).

Спецификация арматурных и закладных деталей на блок

Марка детали	Кол. шт.	№ листа	№ альбома
КН1	6	1	Выпуск 2-1
КН5	1	1	
КН16	1	2	
КН38	1	4	
КН90	1	14	
КН92	1	14	
КН93	1	14	
КН94	1	14	
КН95	1	14	
КН365	2	28	
ПКН156	1	19	
ТН13	2	36	
ТН41	2	36	
ТН58	4	37	
ТН201	16	37	
ПСН5	1	30	
ПН4	4	31	
АН1	2	32	
АН5	2	33	
АН6	2	33	
АНа1	4	32	
АНа3	2	32	
МНа1	2	34	
МНа3	1	34	
* МН4	2	35	

Выборка стали на изделие

Класс или марка стали	А-III			А-II	А-I		В-I		ВСт. 3КП		На изделие кг			На 1 м² изделия кг		
Диаметр или профиль	ф6	ф8	ф12	ф10	ф12	ф14	ф4	ф5	-30х6	-80х6	Армат. детали	Заклад. детали	Всего	Армат. детали	Заклад. детали	Всего
Длина м	17.04	57.69	16.08	1.0	12.29	6.40	101.66	2.4	0.15	0.3						
Вес кг	3.78	22.79	14.3	0.62	10.92	7.73	9.97	0.37	0.21	1.13	71.83	4.92	76.75	5.16	0.35	5.51

Примечания: 1 Прерывистой линией показаны детали, фиксируемые в проектное положение после установки арматурного блока в форму. 2. Детали см. выпуск 0-1.

ТК 1971	Панели группы НТ1 толщиной 300 мм	Серия 1.132-1
	Арматурные блоки АБНТ1-65-2б	Выпуск 1-11, Лист 83

ЦНИИЭП жилища

Взамен

Проверил М. Шатинская; Рук. гр. М. Шатинская; Ю. Герман; Гл. спец. Лиш; Рук. группы; Рук. группы

АБН1-65-2бл

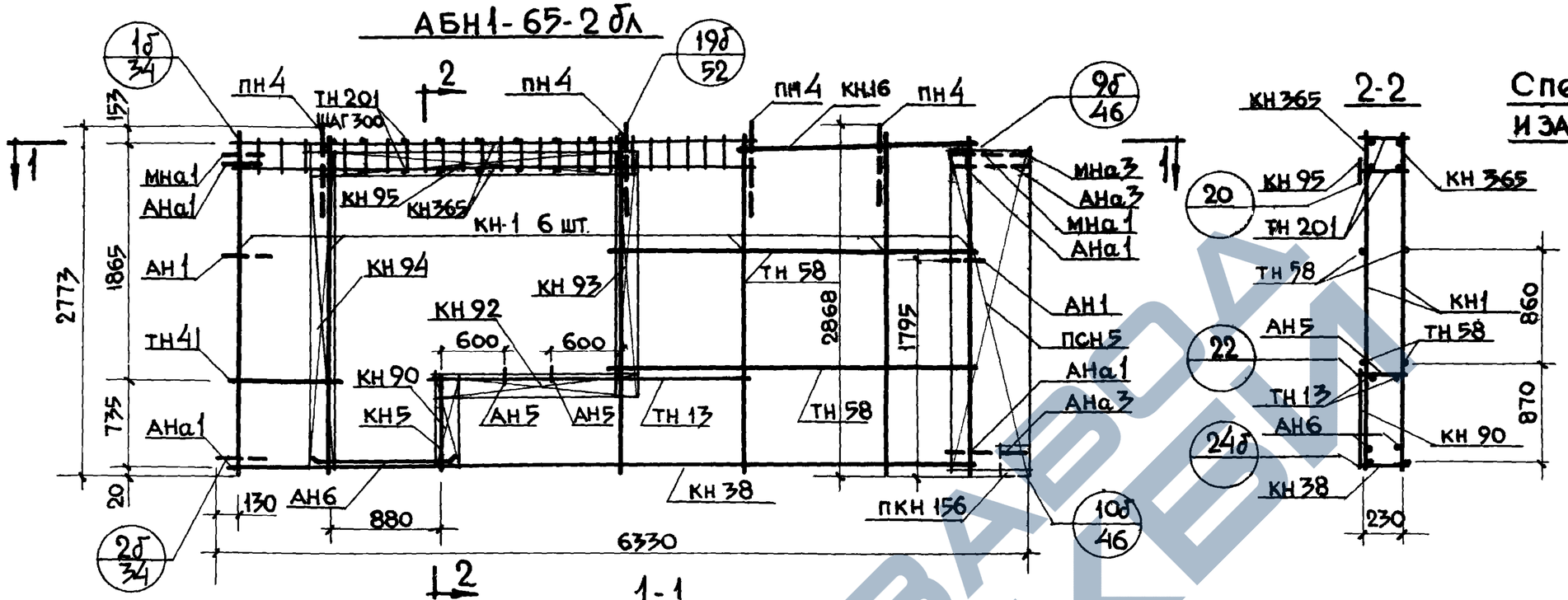

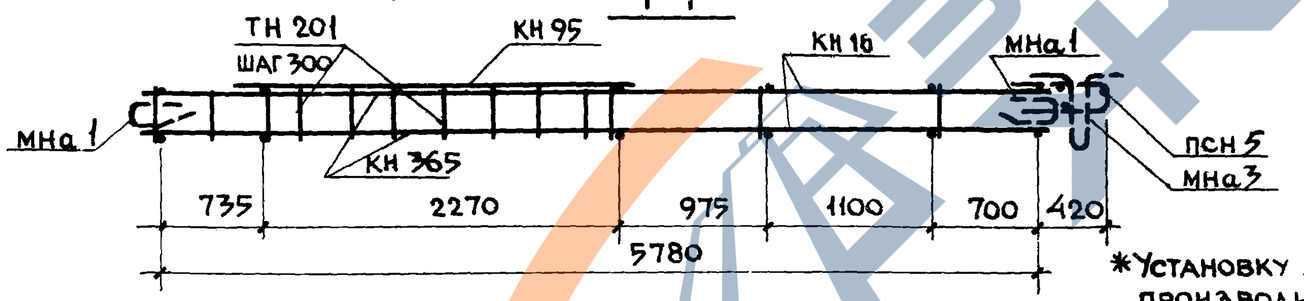

*Установку закладных деталей МН4 производить по опалубочному чертежу фасада (лист 82).

Спецификация арматурных и закладных деталей на блок

Марка детали	Кол. шт.	*N листа	N альбома
КН1	6	1	Выпуск 2-1
КН5	1	1	
КН16	1	2	
КН38	1	4	
КН90	1	14	
КН92	1	14	
КН93	1	14	
КН94	1	14	
КН95	1	14	
КН365	2	28	
ПКН156	1	19	
ТН13	2	36	
ТН41	2	36	
ТН58	4	37	
ТН201	16	37	
ПСН5	1	30	
ПН4	4	31	
АН1	2	32	
АН5	2	33	
АН6	2	33	
АНа1	4	32	
АНа3	2	32	
МНа1	2	34	
МНа3	1	34	
МН4	2	35	

Выборка стали на изделие

Класс или марка стали	А-III			А-II	А-I		ВI		ВСт3кп		На изделие кг			На 1м² изделия кг		
Диаметр или профиль	ф6	ф8	ф12	ф10	ф12	ф14	ф4	ф5	-30×6	-80×6	Армат. детали	Закл. детали	Всего	Армат. детали	Закл. детали	Всего
Длина м	17.04	57.69	16.08	1.0	12.29	6.40	101.66	2.4	0.15	0.3						
Вес кг	3.78	22.79	14.3	0.62	10.92	7.73	9.97	0.37	0.21	1.14	71.83	4.92	76.75	5.16	0.35	5.51

Примечания: 1. Прерывистой линией показаны детали, фиксируемые в проектное положение после установки арматурного блока в форму. 2. Детали см. выпуск 0-1.

Гл. инж. отд.	Н.Росинский	
Гл. инж. пр.	Г.Бабынин	
Рук. гр.	М.Шатинская	Проверил М.Шатинская
Рук. гр.	Ю.Герман	

ЦНИЭП жилища

ТК 1971

Панели группы НТ1 толщиной 300 мм

Арматурные блоки АБНТ1-65-2бл

Серия 1.132-1 Выпуск 1-11 Лист 84

11909-14 95

НТ 1-68.27.3-2б. Фасад

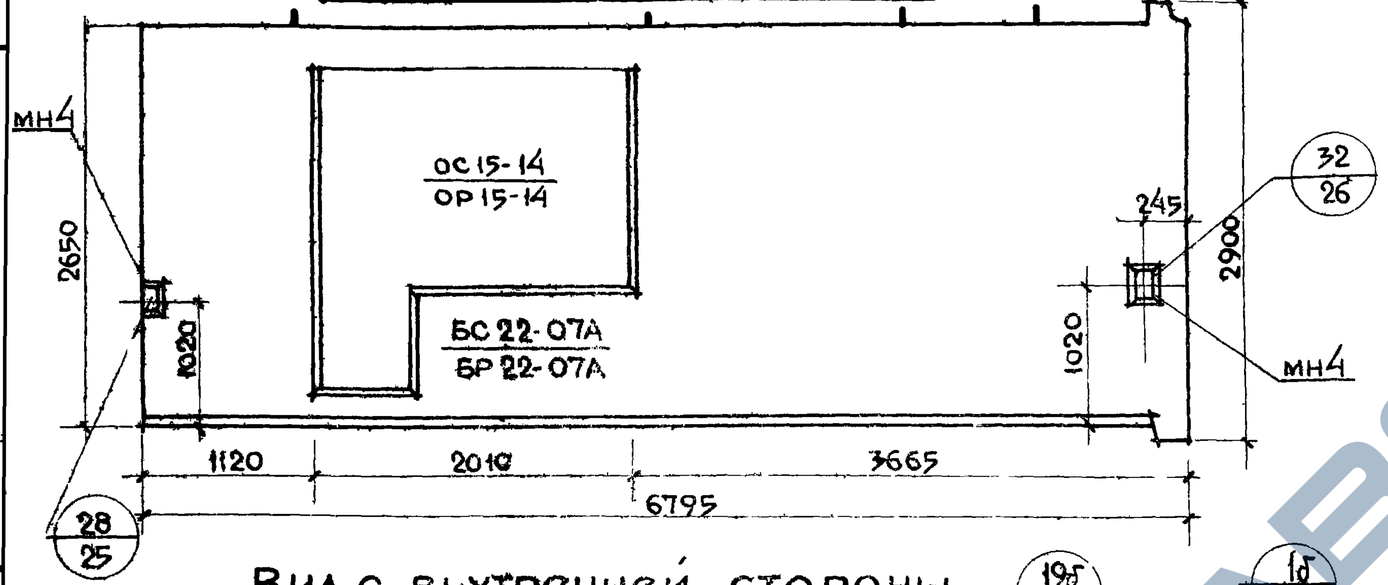

НТ 1-68.27.3-2бл. Схема фасада

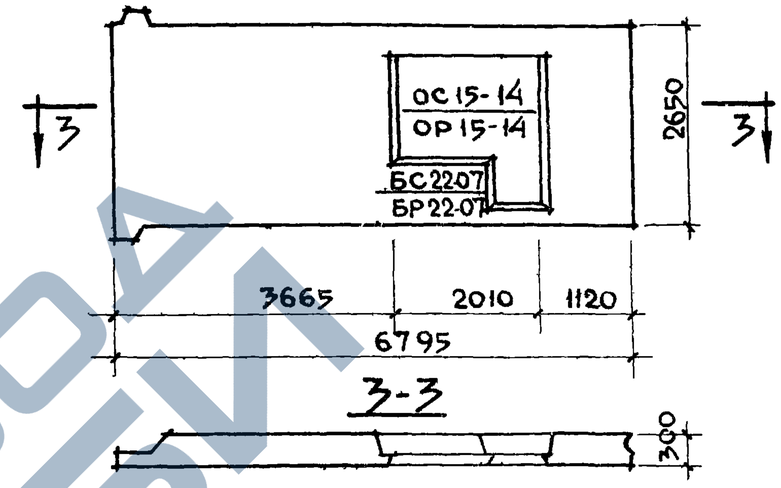

Вид с внутренней стороны

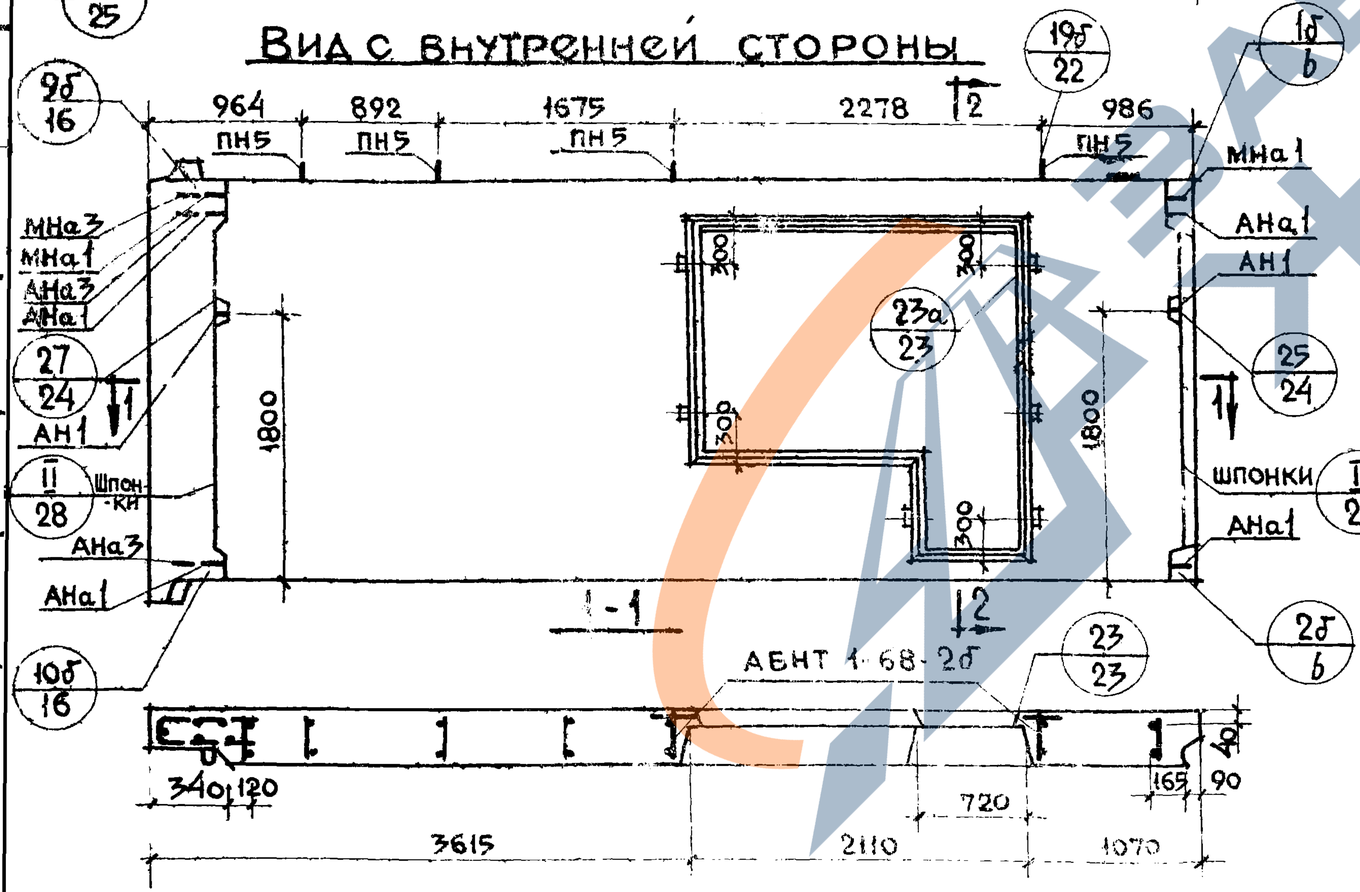

2-2

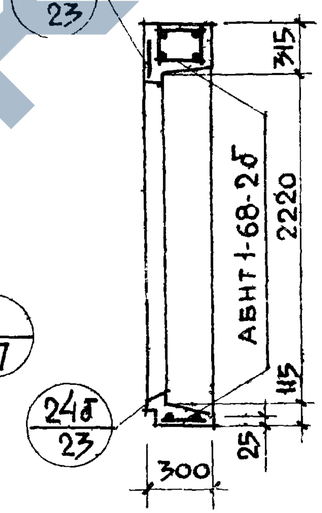

Характеристика изделия

Объем легкого бетона		м³	3.75
То же на 1 м² изделия		м³	0.26
Объем фактурного слоя		м³	0.40
То же на 1 м² изделия		м³	0.027
Вес при легком бетоне с объемным весом	900	кг	4750
	1000	кг	5150
	1100	кг	5550
	1200	кг	5950
	1300	кг	6350
Площадь: Панели брутто		м²	18.01
Площадь: проемов		м²	3.30
Площадь: Панели нетто		м²	14.71

Примечания:

1. Арматурные блоки см лист 86, 87.
2. Детали опалубки и армирования см выпуск О-1 „Общие материалы и унифицированные детали панелей толщиной 300 мм

ТК	Панели группы НТ1 толщиной 300 мм	Серия 1.132-1	
1971	Фасады и схема армирования панелей НТ1-68.27.3-2б НТ1-68.27.3-2бл	Выпуск 1-11	Лист 85

ЦНИИЭП жилища
Руч гр
Руч гр
Лиш
М. Шатинская
Проверил
Взамен

https://zavodjbi.com/

1-909-14 9

АБНТ 1-68-2б

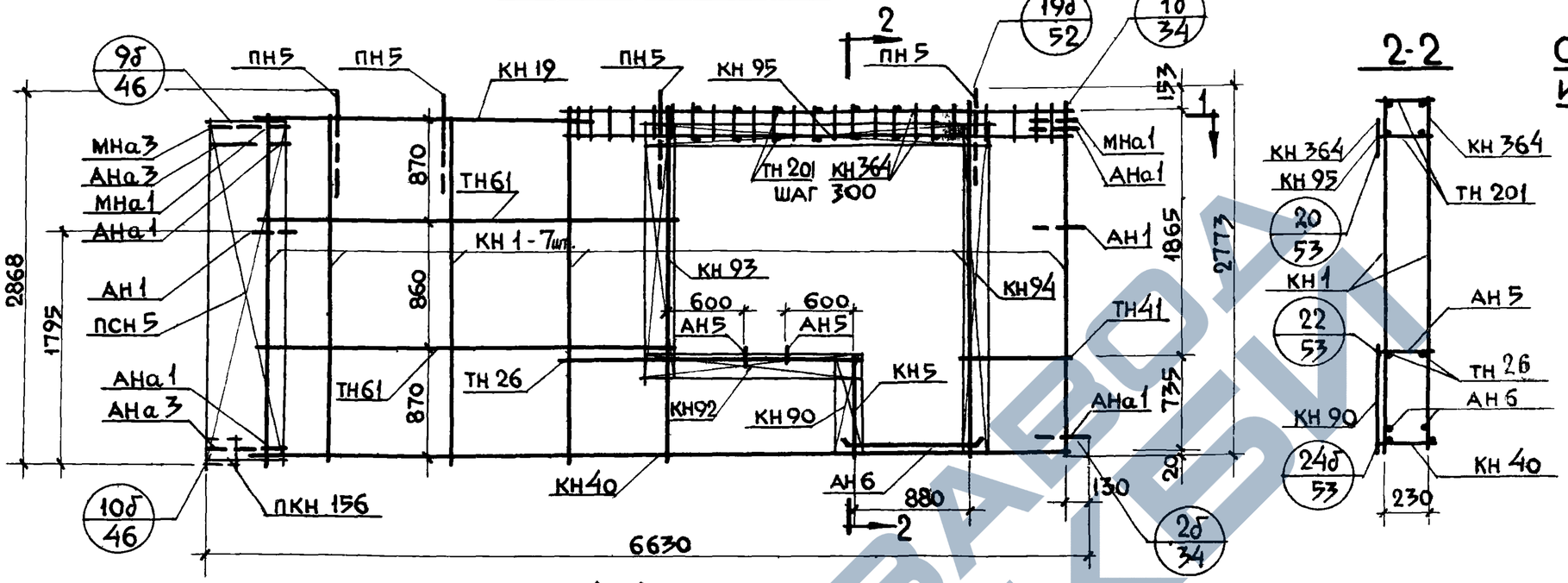

1-1

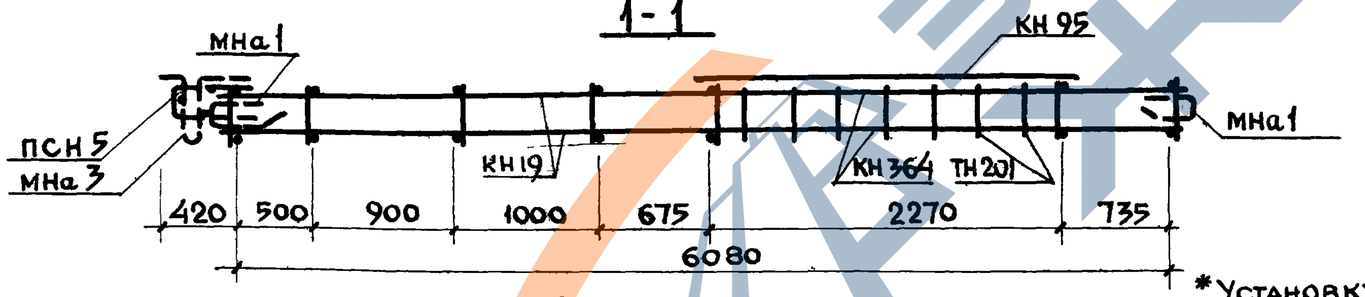

2-2

*Установку закладных деталей МН4 производить по опалубочному чертежу фасада (лист N 85)

Спецификация арматурных и закладных деталей на блок

Марка детали	Кол. шт.	N° листа	N° альбома
КН1	7	1	Выпуск 2-1
КН5	1	1	
КН19	1	2	
КН40	1	4	
КН90	1	14	
КН92	1	14	
КН93	1	14	
КН94	1	14	
КН95	1	14	
КН364	2	28	
ПКН156	1	49	
ТН26	2	36	
ТН41	2	36	
ТН61	4	37	
ТН201	16	37	
ПСН5	1	30	
ПН5	4	31	
АН1	2	32	
АН5	2	33	
АН6	2	33	
АНа1	4	32	
АНа3	2	32	
МНа1	2	34	
МНа3	1	34	
* МН4	2	35	

Выборка стали на изделие

Класс или марка стали	AIII			AII	AI		BI		ВСТ 3КП		На изделие кг			На 1 м² изделия кг		
Диаметр или профиль	ф6	ф8	ф12	ф10	ф12	ф16	ф4	ф5	-30×6	-80×6	Армат. детали	Заклад. детали	Всего	Армат. детали	Заклад. детали	Всего
Длина м	18.72	61.21	14.88	1.0	12.29	7.6	105.72	2.40	0.15	0.3						
Вес кг	4.16	24.18	13.22	0.62	10.92	12.0	10.36	0.37	0.21	1.14	72.23	4.92	77.15	4.02	0.27	4.29

Примечания: 1. Прерывистой линией показаны детали, фиксируемые в проектное положение после установки арматурного блока в форму. 2. Детали см выпуск 0-1

ТК 1971	Панели группы НТ1 толщиной 300 мм	Серия 1.132-1
	Арматурные блоки АБНТ 1-68-2б	Выпуск 1-11, Лист 86

Согласовано

Дата | Инв N | Взамен

Гл. инж. отд. Б. Шляпин; Гл. инж. пр. Н. Росинский; Рук. гр. Г. Бавыкин; Рук. гр. М. Шатинская; Рук. гр. Ю. Герман

Проверил М. Шатинская

ЦНИИЭП жилища

АБНТ 1-68-2бл

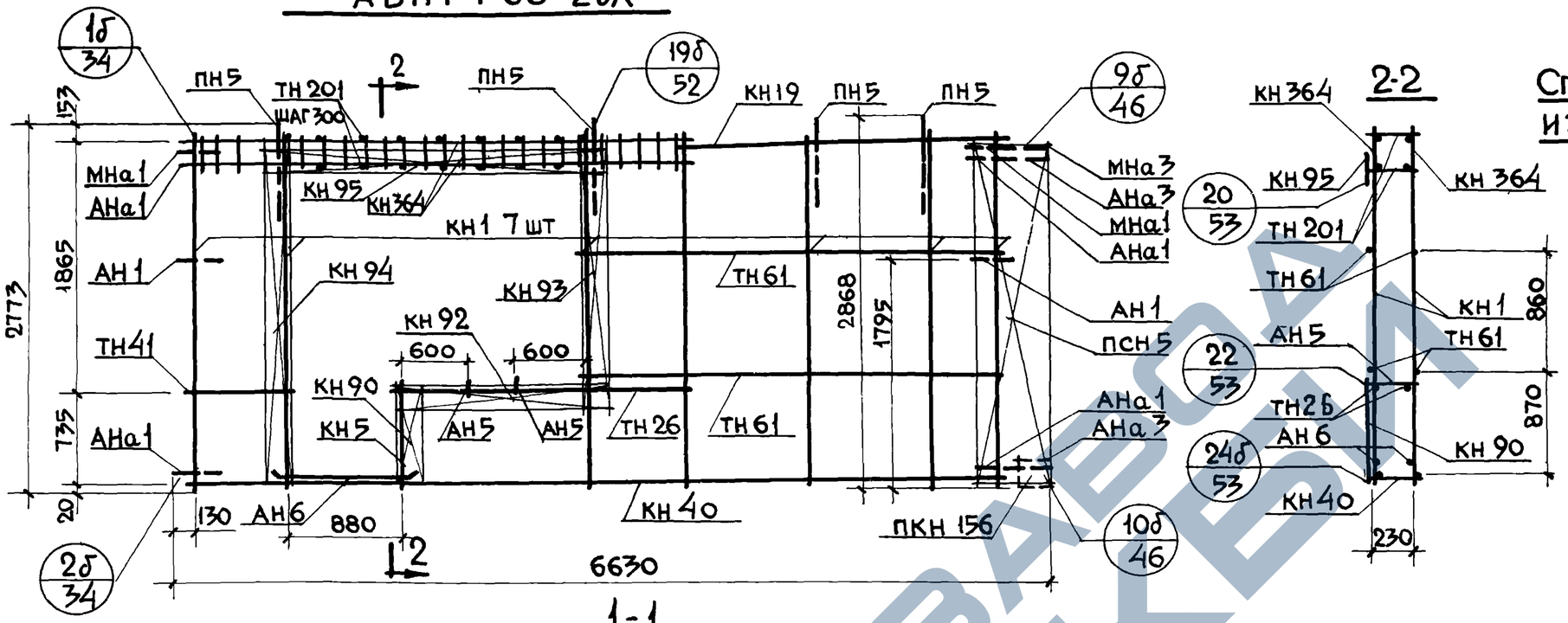

2-2

1-1

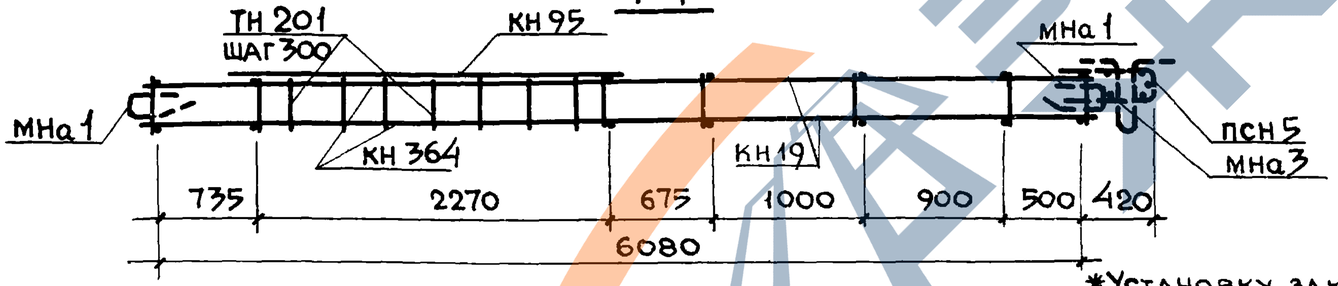

*Установку закладных деталей МН4 производить по опалубочному чертежу фасада (лист N 85)

Спецификация арматурных и закладных деталей на блок

Марка детали	Кол. шт.	N листа	N альбома
КН1	7	1	Выпуск 2-1
КН5	1	1	
КН19	1	3	
КН40	1	5	
КН90	1	14	
КН92	1	14	
КН93	1	14	
КН94	1	14	
КН95	1	14	
КН364	2	28	
ПКН156	1	22	
ТН26	2	36	
ТН41	2	36	
ТН61	4	37	
ТН201	16	37	
ПСН5	1	30	
ПН5	4	31	
АН1	2	32	
АН5	2	33	
АН6	2	33	
АНа1	4	32	
АНа3	2	32	
МНа1	2	34	
МНа3	1	34	
* МН4	2	35	

Выборка стали на изделие

Класс или марка стали	А-III			А-II	А-I		В-I		ВСТ3КП		На изделие кг			На 1 м² изделия кг		
Диаметр или профиль	⌀6	⌀8	⌀12	⌀10	⌀12	⌀16	⌀4	⌀5	30×6	80×6	Армат детали	Закл детали	Всего	Армат детали	Закл. детали	Всего
Длина м	18.72	61.21	14.88	1.0	12.29	7.6	105.72	2.40	0.15	0.3						
Вес кг	4.16	24.18	13.22	0.62	10.92	12.0	10.36	0.37	0.21	1.14	72.23	4.92	77.15	4.02	0.27	4.29

Примечания: 1. Прерывистой линией показаны детали, фиксируемые в проектное положение после установки арматурного блока в форму 2. Детали см выпуск 0-1.

Гук. гр. | Юрман | Рук. гр. | Шатинская

ТК	Панели группы НТ1 толщиной 300 мм	Серия 1132-1	
1971	Арматурные блоки АБНТ 1-68-2бл.	Выпуск 1-11	Лист 87

НТ 1-71-27.3-2б-ФАСАД

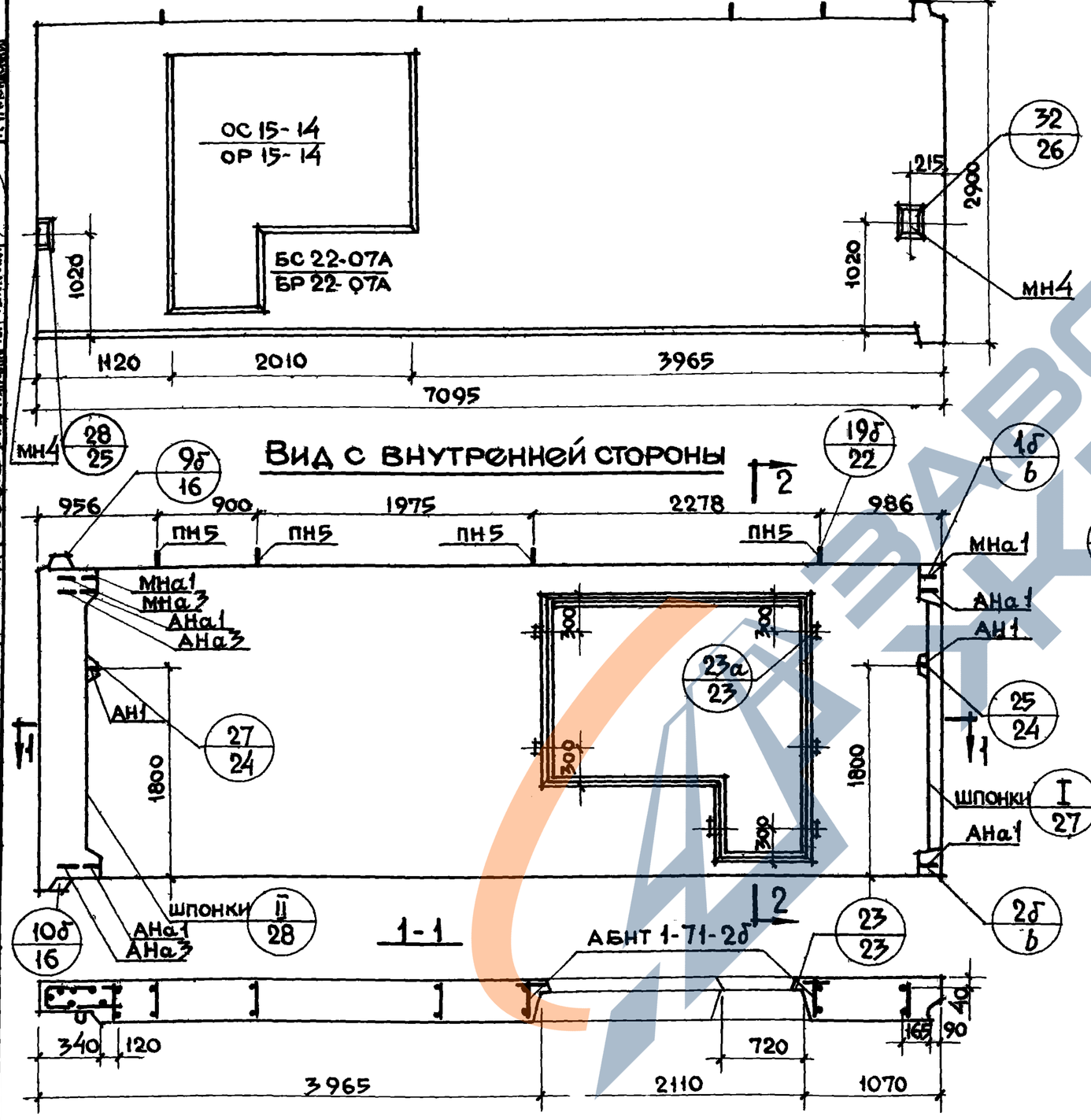

Вид с внутренней стороны

1-1

2-2

НТ 1-71.27.3-2б.л Схема фасада

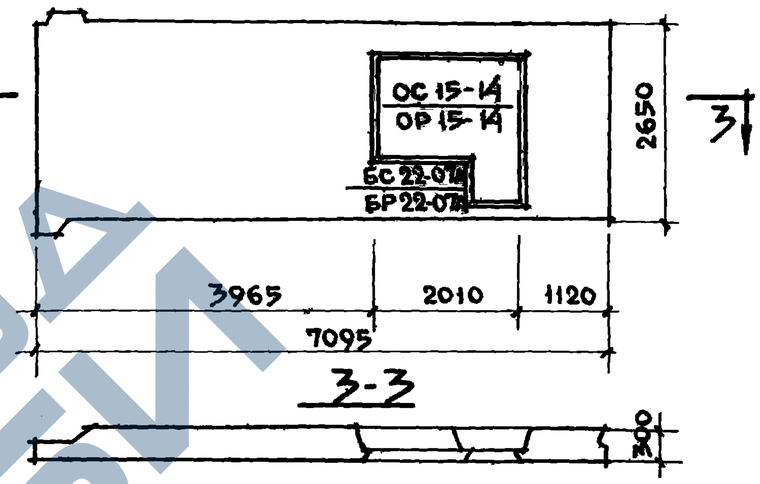

Характеристика изделия

Объем легкого бетона		м³	3.97
То же на 1м² изделия		м³	0.26
Объем фактурного слоя		м³	0.42
То же на 1м² изделия		м³	0.027
Вес при легком бетоне с объемным весом	900	кг	5050
	1000	кг	5500
	1100	кг	5900
	1200	кг	6350
	1300	кг	6750
Площадь: Панели брутто		м²	18.80
Площадь: проемов		м²	3.30
Площадь: Панели нетто		м²	15.50

Примечания:

1. Арматурные блоки см. лист 89,90
2. Детали опалубки и армирования см. выпуск 0-1 „Общие материалы и унифицированные детали панелей толщиной 300 мм.

ТК 1971	Панели группы НТ1, толщиной 300 мм	Серия 1.132-1
	Фасады и схема армирования панелей НТ1-71.27.3-2б и НТ1-71.27.3-2бл	Выпуск 1-11, Лист 88

Согласовано

Проверил

Нач отд. Гл. инж. отд. Гл. инж. пр. Рук. гр. Рук. гр. — Б. Шляпин, Н. Росинский, Г. Бабынин, И. Шатинский, Ю. Герман

Гл. инж. проекта — Н. Гайжинский

Гл. технолог — М. Шатинский

Рук. груп. — Г. Бабынин

Гл. инж. — Н. Росинский

Гл. арх. — Б. Шляпин

Гражданпроект

11909-14 99

АБНТ 1-71-2б

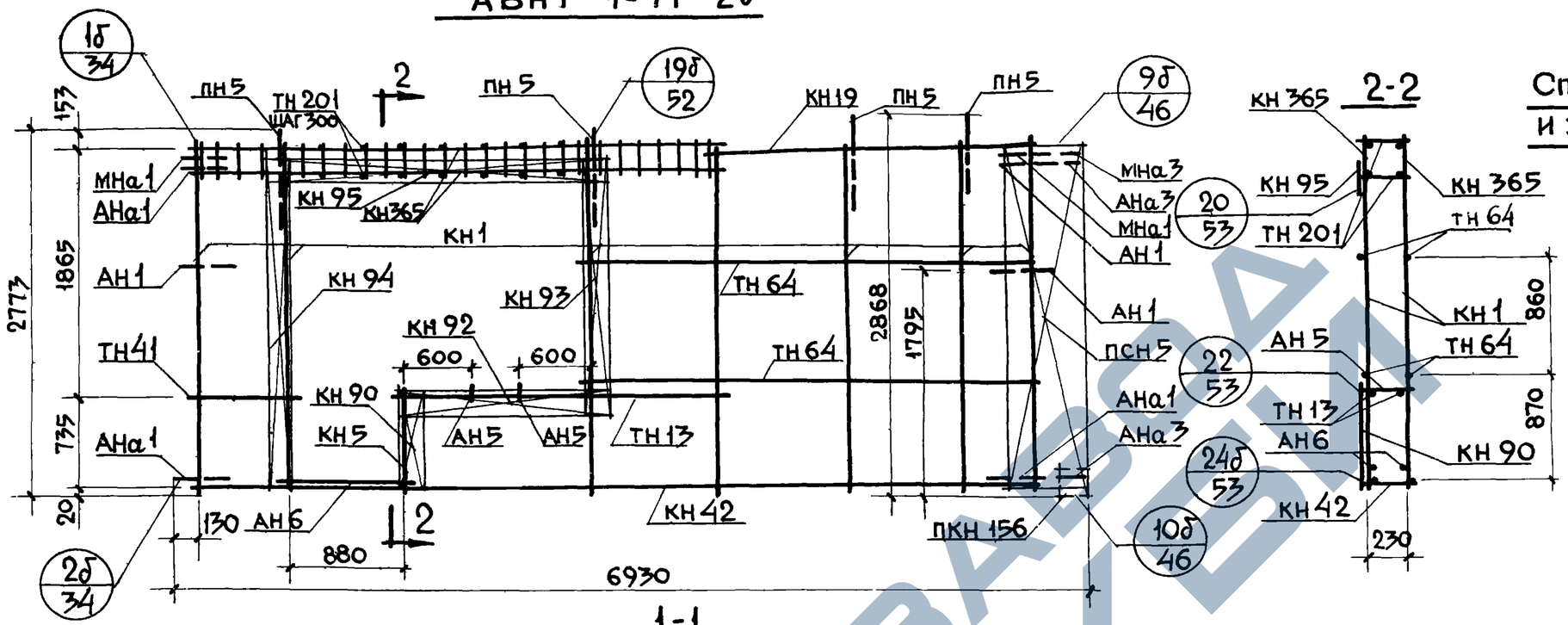

1-1

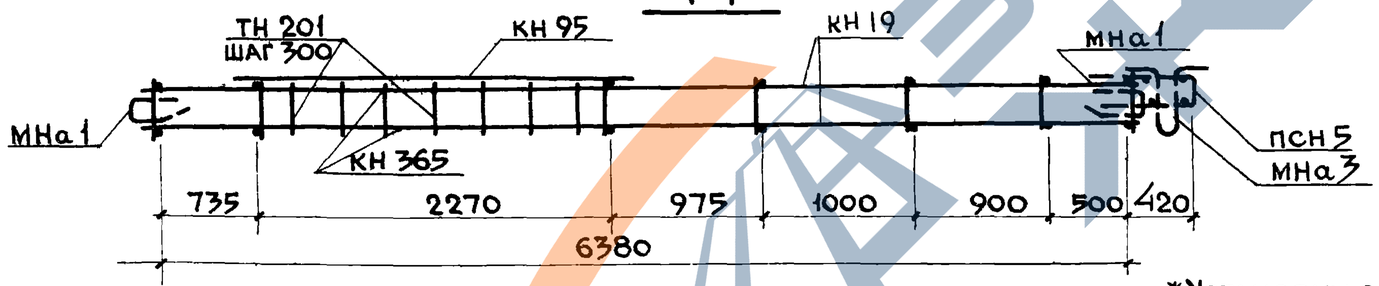

Спецификация арматурных и закладных деталей на блок

Марка детали	Кол. шт.	N листа	N альбома
КН1	7	1	
КН5	1	1	
КН19	1	3	
КН42	1	5	
КН90	1	14	
КН92	1	14	
КН93	1	14	
КН94	1	14	
КН95	1	14	
КН965	2	28	
ПКН156	1	19	
ТН13	2	36	
ТН41	2	36	
ТН64	4	37	
ТН201	16	37	
ПСН5	1	30	
ПН5	4	31	
АН1	2	32	
АН5	2	33	
АН6	2	33	
АНа1	4	32	
АНа3	2	32	
МНа1	2	34	
МНа3	1	34	
* МН4	2	35	

Выпуск 2-1

*Установку закладных деталей МН4 производить по опалубочному чертежу фасада (лист N 88)

Выборка стали на изделие

Класс или марка стали	А-III			А-II	А-I		В-I		ВСТ3КП		На изделие кг			На 1м² изделия кг		
Диаметр или профиль	ф6	ф8	ф12	ф10	ф12	ф16	ф4	ф5	-30×6	-80×6	Армат. детали	Закл. детали	Всего	Армат. детали	Закл. детали	Всего
Длина м	19.32	66.61	16.08	1.0	12.29	7.60	107.18	2.40	0.15	0.30						
Вес кг	4.29	26.31	14.28	0.62	10.92	11.90	10.51	0.37	0.21	1.13	75.70	4.92	80.62	4.04	0.26	4.30

Примечания: 1. Прерывистой линией показаны детали фиксируемые в проектное положение после установки арматурного блока в форму. 2. Детали см. выпуск 0-1.

ТК 1971	Панели группы НТ1 толщиной 300 мм Арматурные блоки АБНТ 1-71-2б	Серия 1.132-1 Выпуск 1-11 Лист 89

ЦНИИЭП жилища

Инв. N | Взамен | Проверил М.Шатинская | Рук. гр. | Гл. инж. пр. | Рук. гр. | Инж. Ю.Герман | Рук. гр. | Инж. И.Бабынин | Инж. П.Росинский

11909-14 100

АБНТ 1-71-2бл

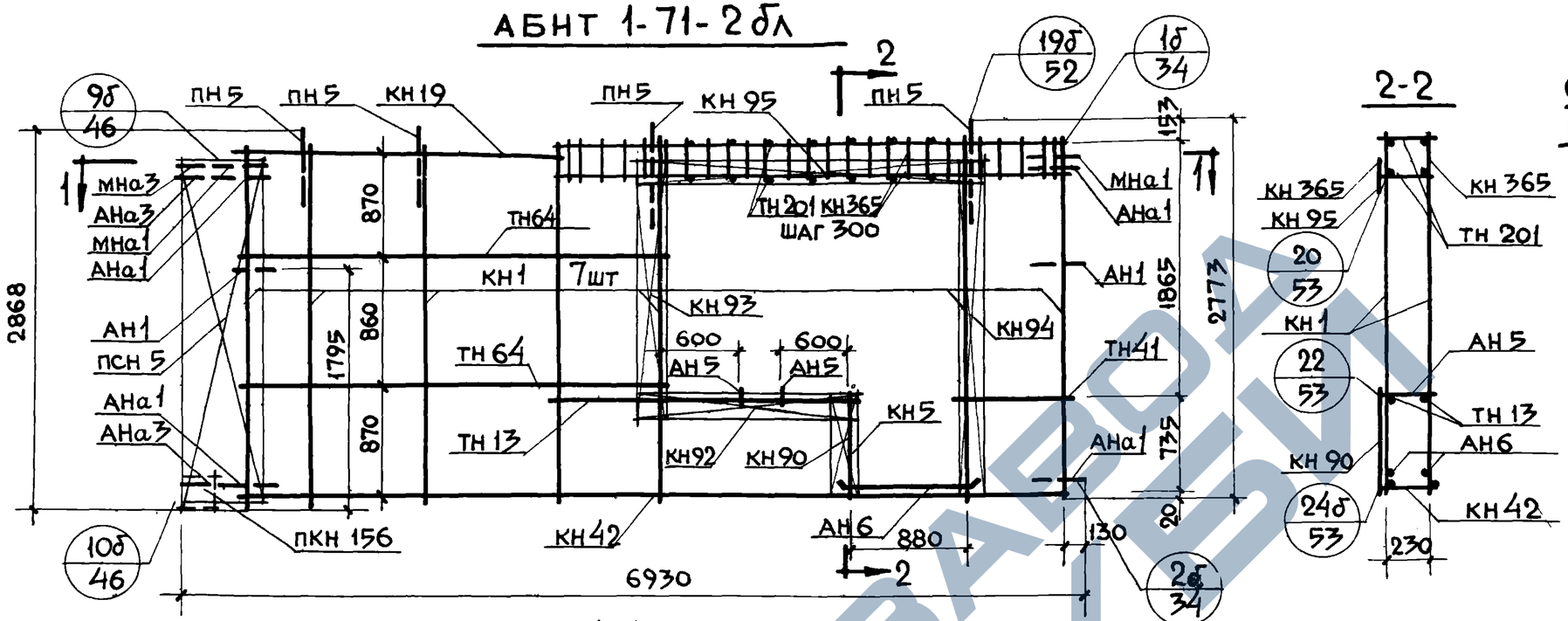

2-2

1-1

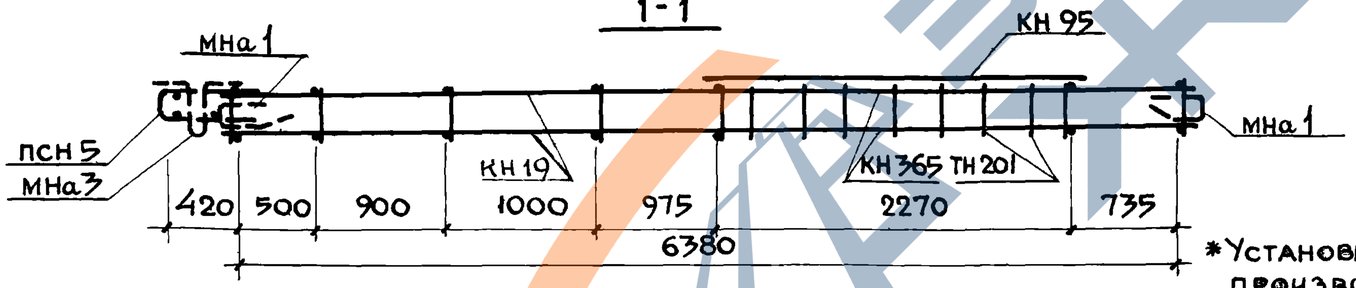

*Установку закладных деталей МН4 производить по опалубочному чертежу фасада (лист №88).

Спецификация арматуры и закладных деталей на блок

Марка детали	Кол. шт.	N листа	N альбома
КН1	7	1	Выпуск 2-1
КН5	1	1	
КН19	1	3	
КН42	1	5	
КН90	1	14	
КН92	1	14	
КН93	1	14	
КН94	1	14	
КН95	1	14	
КН365	2	28	
ПКН156	1	19	
ТН13	2	36	
ТН41	2	36	
ТН64	4	37	
ТН201	16	37	
ПСН5	1	30	
ПН5	4	34	
АН1	2	32	
АН5	2	33	
АН6	2	33	
АНа1	4	32	
АНа3	2	32	
МНа1	2	34	
МНа3	1	34	
* МН4	2	35	

Выборка стали на изделие

Класс или марка стали	А-III			А-II	А-I		В-I		ВСт3кп		На изделие кг			На 1м² изделия кг		
Диаметр или профиль	ф6	ф8	ф12	ф10	ф12	ф16	ф4	ф5	-30×6	-80×6	Армат. детали	Заклад. детали	Всего	Армат. детали	Заклад. детали	Всего
Длина м	19.32	66.61	16.08	1,0	12.29	7.60	107.18	2.40	0,15	0,3						
Вес кг	4.29	26.31	14,28	0,62	10.92	11.99	10.51	0.37	0,21	1.13	75.70	4.92	80.62	4.04	0.26	4.30

Примечания: 1. Прерывистой линией показаны детали, фиксируемые в проектное положение после установки арматурного блока в форму. 2. Детали см. выпуск 0-1.

ТК	Панели группы НТ1 толщиной 300 мм	Серия 1.132-1
1971	Арматурные блоки АБНТ 1-71-2бл	Выпуск 1-11, Лист 90

Согласовано. Дата. Инв. N. Взамен.

Нач. отд. 17 Б. Шляпин; Гл. инж. отд. Н. Росинский; Гл. инж. пр. Г. Бабынин; Рук. гр. М. Шатинская; Рук. гр. Ю. Герман

Проверил М. Шатинская

ЦНИИЭП жилища

https://zavodjbi.com/

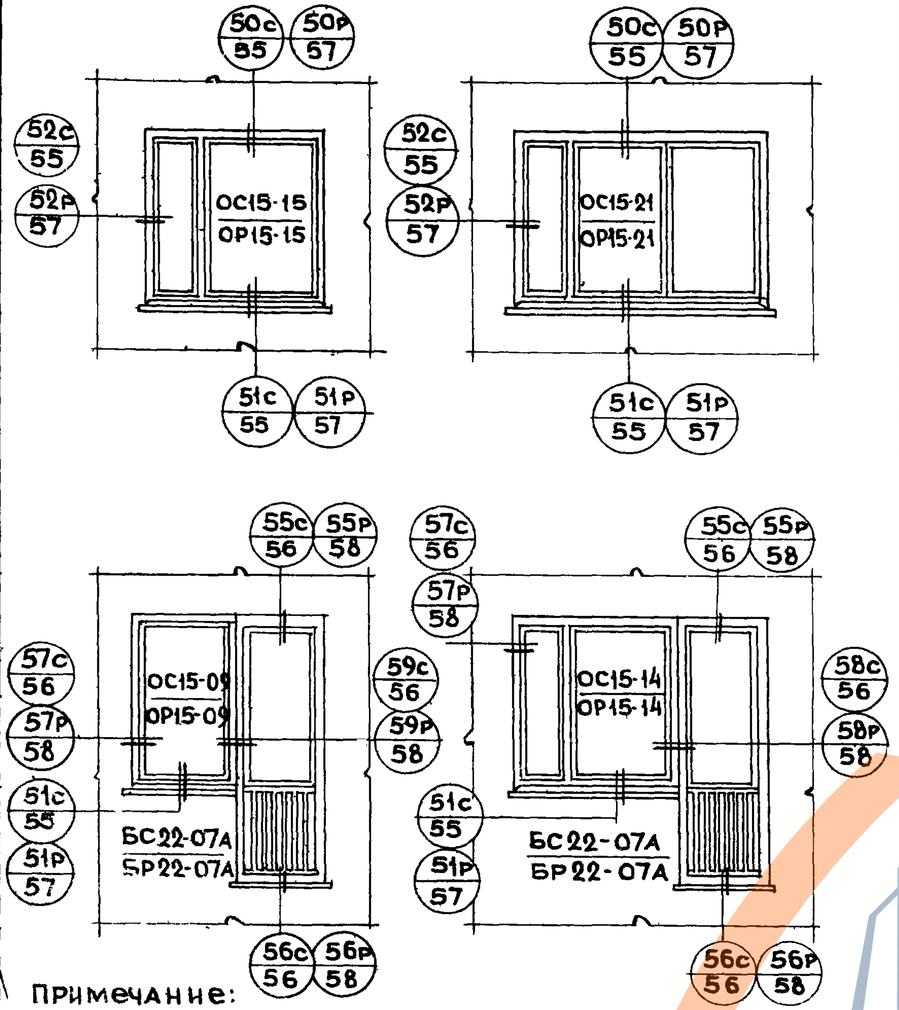

Примечание:

При лоджиях глубиной более 1 метра сливы не делаются вместо детали (51с) (51р) см. детали (60с) и (60р)

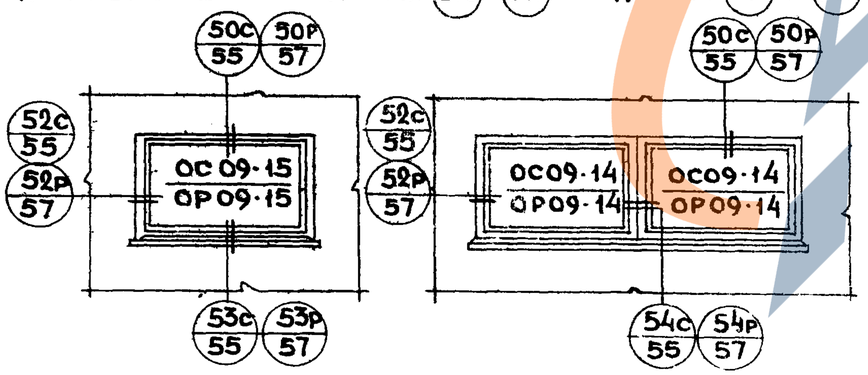

Спецификация элементов окон и балконных дверей

Марка издел.	Наименование элементов	Марка элемента	Един. изм.	К-во	Вес кг	ГОСТ / Черт.
Окно ОС15-15	Оконный блок	ОС15-15	шт.	1	75.5	11214-65
	Подоконная доска	ПДС-3	"	1	11	
	Наличник	3	п.м.	4.5	2	8242-63
	Металлический слив		"	1.45	1.2	
	Стекло		м²	3.11	24.8	
	Итого:				114.5	
Окно ОС15-21	Оконный блок	ОС15-21	шт.	1	112	11214-65
	Подоконная доска	ПДС-1	"	1	15	
	Наличник	3	п.м.	5.1	2	8242-63
	Металлический слив		"	2.05	1.5	
	Стекло		м²	4.47	35.8	
	Итого:				166.5	
Блок ОС15-09 БС22-07А	Оконный блок	ОС15-09	шт.	1	45	11214-65
	Дверной балкон. блок	БС22-07А	"	1	74	
	Подоконная доска	ПДС-5	"	1	6	
	Наличник	2	пм.	1.4	1	8242-63
	Наличник	3	"	6.4	3	
	Плинтус		"	0.75	0.5	
	Металлический слив		"	1.2	1	
	Стекло		м²	3.25	26.0	11214-65
	Итого:				156.5	
Блок ОС15-14 БС22-07А	Оконный блок	ОС15-14	шт.	1	75	11214-65
	Дверной балкон. блок	БС22-07А	"	1	74	
	Подоконная доска	ПДС-4	"	1	10	
	Наличник	1	пм	3.0	2.4	8242-63
	Наличник	3	"	6.4	3	
	Брусок	5	пм	1.5	3	
	Плинтус		"	0.75	0.5	
	Металлическ. слив		"	1.70	1.5	
	Стекло		м²	4.16	33.3	
	Итого:				202.7	
Окно ОС09-15	Оконный блок	ОС09-15	шт.	1	44	11214-65
	Наличник	3	пм	3.4	1.4	8242-63
	Плинтус		"	1.55	1.1	
	Металлическ. слив		"	1.45	1.3	
	Стекло		м²	1.84	14.7	
	Итого:				62.5	
Блок ОС09-14 ОС09-14	Оконный блок	ОС09-14	шт.	1	40	11214-65
	Оконный блок	ОС09-14	"	1	40	
	Наличник	2	п.м	1.8	1.1	8242-63
	Наличник	3	"	4.7	2	
	Плинтус		"	2.8	2	
	Металлический слив		"	2.9	2.4	
	Стекло		м²	3.33	26.7	
	Итого:				114.2	

Спецификация элементов окон и балконных дверей (101)

Марка издел.	Наименование элементов	Марка элемента	Един. изм.	Кол.	Вес кг	ГОСТ / Черт.
Окно ОР15-15	Оконный блок	ОР15-15	шт.	1	103	11214-65
	Подоконная доска	ПД-3	"	1	11	
	Наличник	3	п.м	4.5	2	8242-63
	Металлическ. слив		"	1.45	1.2	
	Стекло		м²	2.87	21.8	
	Итого:				139	
Окно ОР15-21	Оконный блок	ОР15-21	шт.	1	140	11214-65
	Подоконная доска	ПД-1	"	1	15	
	Наличник	3	п.м.	5.1	2	8242-63
	Металлическ. слив		"	2.05	1.6	
	Стекло		м²	4.21	33.4	
	Итого				192	
Блок ОР15-09 БР22-07А	Оконный блок	ОР15-09	шт.	1	64	11214-65
	Дверной балкон. блок	БР22-07А	"	1	90	
	Подоконная доска	ПД-5	"	1	6	
	Наличник	2	пм	1.4	1	8242-63
	Наличник	3	"	6.4	3	
	Плинтус		"	0.75	0.5	
	Металлическ. слив		"	1.2	1	
	Стекло		м²	3.39	25.5	
	Итого:				191	
Блок ОР15-14 БР22-07А	Оконный блок	ОР15-14	шт	1	97	11214-65
	Дверной балкон. блок	БР22-07А	"	1	90	
	Подоконная доска	ПД-14	"	1	10	
	Наличник	1	пм	1.5	1.2	8242-63
	Наличник	2	"	1.50	1	
	Наличник	3	"	6.4	3	
	Плинтус		"	0.75	0.5	
	Металлическ. слив		"	1.70	1.5	
	Стекло		м²	4.20	31.8	
	Брусок	4	п.м.	1.5	3	
	Итого:				239	
Окно ОР09-15	Оконный блок	ОР09-15	шт.	1	62	11214-65
	Наличник	3	пм	3.4	1.4	8242-63
	Плинтус		"	1.55	1.1	
	Металлическ. слив		"	1.45	1.3	
	Стекло		м²	1.75	13.2	
	Итого				79	
Блок ОР09-14 ОР09-14	Оконный блок	ОР09-14	шт.	1	60	11214-65
	Оконный блок	ОР09-14	"	1	60	
	Наличник	2	п.м	1.8	1.1	8242-63
	Наличник	3	"	4.7	2	
	Плинтус		"	2.8	2	
	Металлическ слив		"	2.9	2.4	
	Стекло		м²	3.15	24.5	
	Итого				152	

ТК 1971	Панели группы НТ1, толщиной 300 мм	Серия 1.132-1	
	Схемы заполнения оконных и балконных проемов. Спецификация. Маркировка деталей	Выпуск 1-11	Лист 91

Жилища III

Гл. инж. отд.	Н. Косинский		
Гл. инж. пр.	Г. Бабынин		
Гл. инж. пр.	Ю. Герман	Проверил	Г. Бабынин
Ст. инж.	А. Голубева	Гл. инж. пр.	

Инв. № | Взамен