https://zavodjbi.com/

ТИПОВЫЕ КОНСТРУКЦИИ, ИЗДЕЛИЯ И УЗЛЫ ЗДАНИЙ И СООРУЖЕНИЙ

СЕРИЯ 1.432.1-21

ЖЕЛЕЗОБЕТОННЫЕ ТРЕХСЛОЙНЫЕ СТЕНОВЫЕ ПАНЕЛИ ДЛИНОЙ 6м ДЛЯ ОТАПЛИВАЕМЫХ ПРОИЗВОДСТВЕННЫХ ЗДАНИЙ С ВЫСОКОЙ ВЛАЖНОСТЬЮ И АГРЕССИВНОЙ СРЕДОЙ

выпуск 2

арматурные и закладные изделия

рабочие чертежи

23928-03
ЦЕНА 1-37

https://zavodjbi.com/

ТИПОВЫЕ КОНСТРУКЦИИ, ИЗДЕЛИЯ И УЗЛЫ ЗДАНИЙ И СООРУЖЕНИЙ

СЕРИЯ 1.432.1-21

ЖЕЛЕЗОБЕТОННЫЕ ТРЕХСЛОЙНЫЕ СТЕНОВЫЕ ПАНЕЛИ ДЛИНОЙ 6м ДЛЯ ОТАПЛИВАЕМЫХ ПРОИЗВОДСТВЕННЫХ ЗДАНИЙ С ВЫСОКОЙ ВЛАЖНОСТЬЮ И АГРЕССИВНОЙ СРЕДОЙ

выпуск 2

арматурные и закладные изделия

рабочие чертежи

РАЗРАБОТАНЫ

ЦНИИПРОМЗДАНИЙ

ЗАМ.ДИРЕКТОРА С.М.ГЛИКИН

ЗАВ.ОТДЕЛОМ Г.М.СМИЛЯНСКИЙ

ГЛ.ИНЖ.ПРОЕКТА А.П.РУДАКОВ

УТВЕРЖДЕНЫ ГУП ГОССТРОЯ СССР

ПИСЬМО ОТ 12.12.88 №6/6-2237

ВВЕДЕНЫ В ДЕЙСТВИЕ ЦНИИПРОМЗДАНИЙ

ПРИКАЗ №1 ОТ 2.01.89

с 1 июля 1989г.

© ЦИТП Госстроя СССР, 1989

23928-03 2

https://zavodjbi.com/

Обозначение	Наименование	Стр.
1.432.1-21.2-ТО	Техническое описание	2
-1	Сетка С1, С2	
-2	Сетка С3 ... С6	3
-3	Сетка С7 ... С12	
-4	Сетка С13 ... С18	4
-5	Сетка С19 ... С24	
-6	Сетка С25 ... С30	5
-7	Сетка С31 ... С36	
-8	Сетка С37 ... С42	6
-9	Сетка С43 ... С48	
-10	Сетка С49 ... С51	7
-11	Сетка С52 ... С54	
-12	Сетка С55 ... С57	8
-13	Сетка С58 ... С60	
-14	Сетка С61 ... С69	9
-15	Сетка С70 ... С75	
-16	Сетка С76 ... С81	10
-17	Сетка С82 ... С87	
-18	Сетка С88 ... С93	11
-19	Сетка С94 ... С99	
-20	Сетка С100 ... С105	12
-21	Сетка С106 ... С109	
-22	Сетка С110 ... С113	13
-23	Закладное изделие М1	
-24	Закладное изделие М2	14
-25	Закладное изделие М3	
-26	Петля для подъема П1 ... П4	15
-27	Закладное изделие М4	
-28	Гибкая связь К1 ... К3	16

Зав.отд.	Смиляновский		
ГИП	Рудаков		
Гл.спец.	Гадаева		
Инж.I к	Иванова		
Н.контр.	Двинянинова		

1.432.1-21.2

Содержание

Стадия	Лист	Листов
Р		1

ЦНИИПРОМЗДАНИЙ

https://zavodjbi.com/

https://zavodjbi.com/

1. В настоящем выпуске приведены рабочие чертежи арматурных и закладных изделий стеновых трехслойных железобетонных панелей.
2. Сетки изготавливаются из арматурной стали класс А-III по ГОСТ 5781-82* и обыкновенной арматурной проволоки периодического профиля класса Вр-I по ГОСТ 6727-80*.
3. Гибкие связи, служащие для взаимного соединения внутреннего и наружного слоев бетона, приняты из стали класса А-III по ГОСТ 5781-82* и должны быть защищены от коррозии цинковым покрытием толщиной не менее 50 мкм или горячим алюминированием в зависимости от вида теплоизоляции (см. лист 13, вып. 0 настоящей серии).
4. Петли для подъема следует выполнять только из горячекатаной круглой (гладкой) стали марок ВСт3сп2 или ВСт3пс2, класса А-I ГОСТ 5781-82*. Для изделий, предназначенных для подъема и монтажа при температуре ниже -40°С, запрещается применять сталь марки ВСт3пс2.
5. Закладные изделия должны изготавливаться в соответствии с ГОСТ 10922-75 „Арматурные изделия и закладные детали сварные для железобетонных конструкций. Технические требования и методы испытаний" и СН 393-78 „Инструкция по сварке соединений арматуры и закладных деталей железобетонных конструкций".
Закладные изделия должны быть защищены от коррозии цинковым покрытием в соответствии с главой СНиП II-28-73 „Защита строительных конструкций от коррозии".

				1.432.1-21.2-ТО		
Зав.отд.	Смилянский			Техническое описание	Стадия	Лист	Листов
ГИП	Рудаков				Р		1
Гл.спец.	Гордеева				ЦНИИПРОМЗДАНИЙ		
Инж.I к	Иванова						
Н.контр.	Двинянинова						

23928-03 3

https://zavodjbi.com/

https://zavodjbi.com/

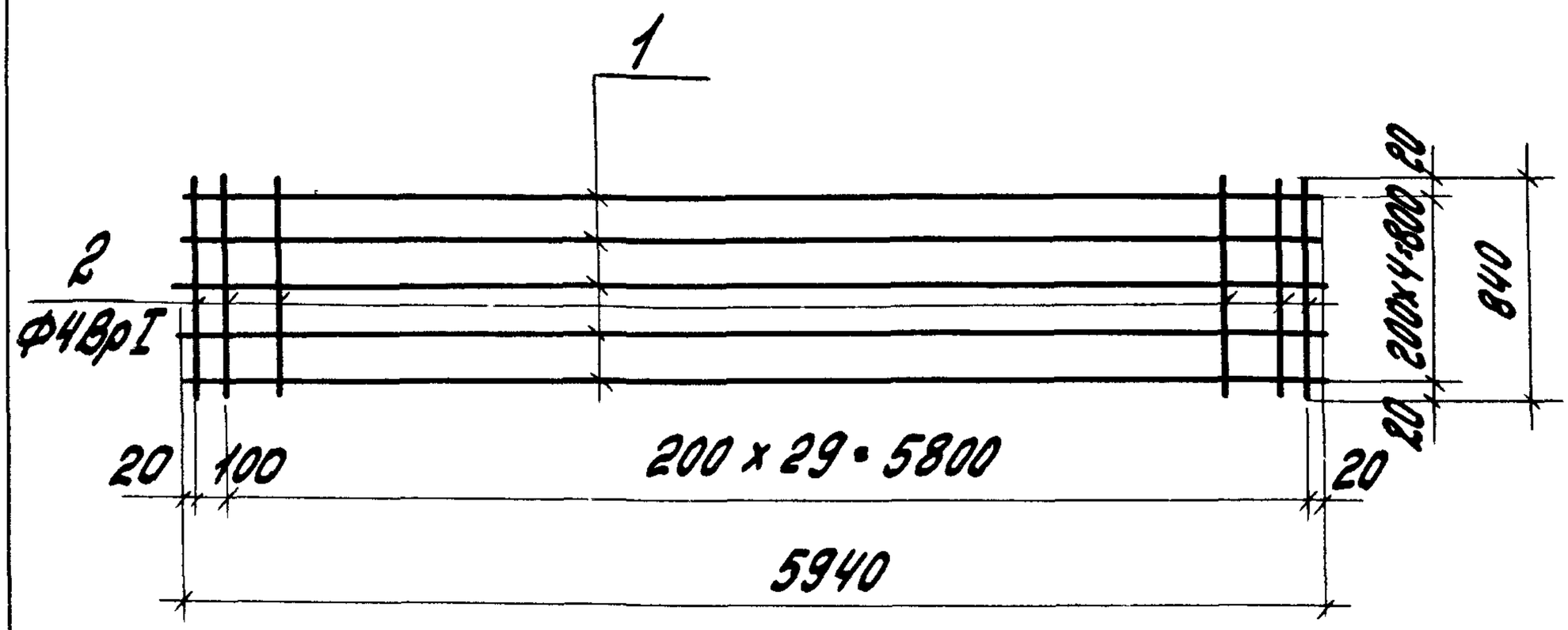

Марка	№ поз.	Наименование	кол.	Масса ед., кг.	Масса сетки, кг
С1	1	Ф6АIII, ℓ=5940	5	1,32	9,17
	2	Ф4ВрI, ℓ=840	31	0,08	
С2	1	Ф10АIII, ℓ=5940	5	3,67	20,90
	2	Ф4ВрI, ℓ=840	31	0,08	

Арматура класса Вр-I по ГОСТ 6727-80,* класса А-III по ГОСТ 5781-82*.

Зав.отд.	Смилянский		
Гл.инж.пр.	Рудаков		
Гл.спец.	Гадаева		
Инж.I к.	Иванова		
Н.контр.	Двинянинова		

1.432.1-21.2-1

Сетка С1, С2

Стадия	Лист	Листов
Р		1

ЦНИИПРОМЗДАНИЙ

Инв.№подл. | Подпись и дата | Взам.инв.№

https://zavodjbi.com/

https://zavodjbi.com/

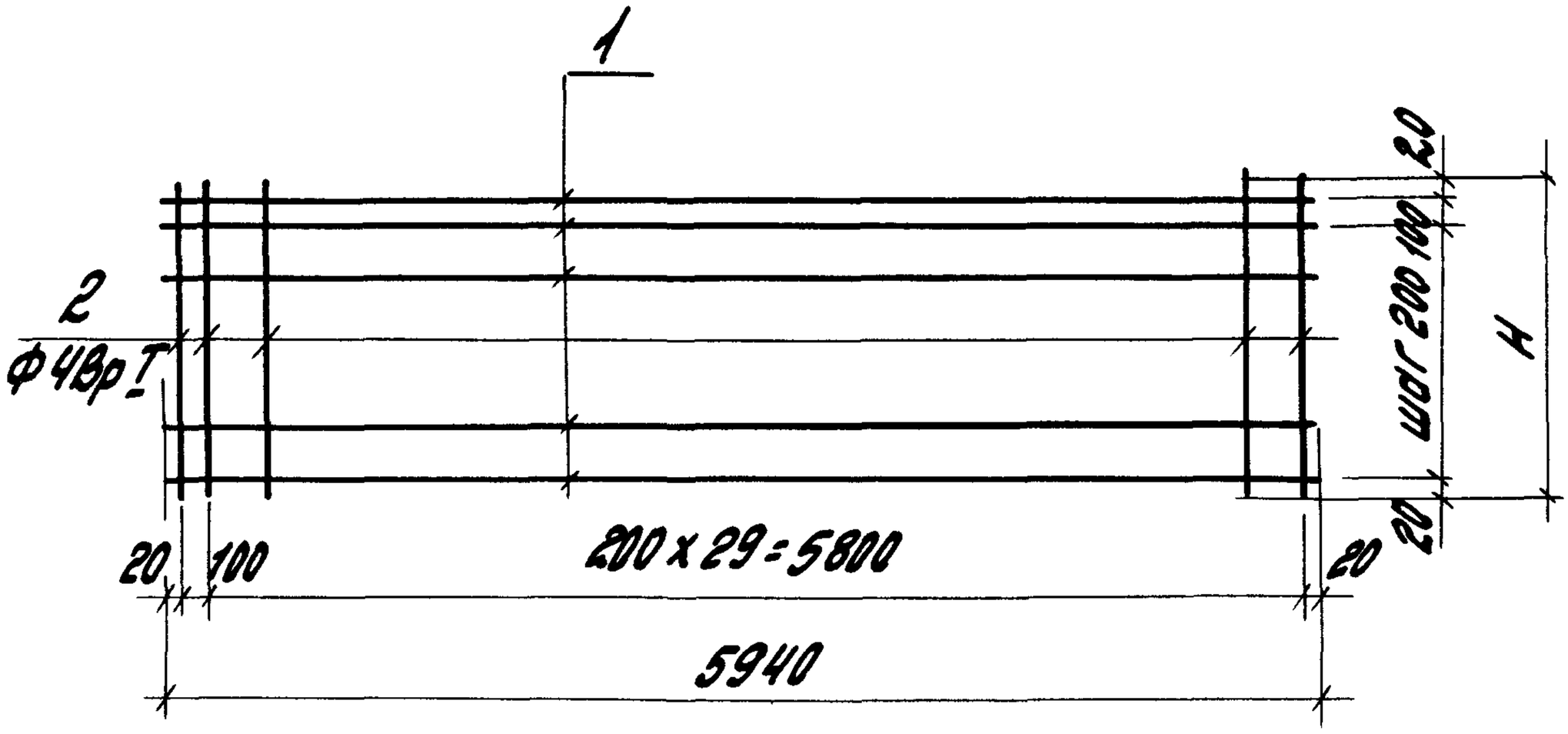

Марка	H мм	№ поз.	Наименование	кол.	Масса ед., кг	Масса сетки, кг
С3	1140	1	Ф6АIII, ℓ=5940	7	1,32	12,65
		2	ФВрI, ℓ=1140	31	0,11	
С4		1	Ф10АIII, ℓ=5940	7	3,66	29,03
		2	ФВрI, ℓ=1140	31	0,11	
С5	1740	1	Ф6АIII, ℓ=5940	10	1,32	18,47
		2	ФВрI, ℓ=1740	31	0,17	
С6		1	Ф10АIII, ℓ=5940	10	3,66	41,87
		2	ФВрI, ℓ=1740	31	0,17	

Арматура класса Вр-I по ГОСТ6727-80*, класса А-III по ГОСТ5781-82*.

Зав.отд.	Смилянский		
ГИП	Рудинов		
Гл.спец.	Гадиева		
Инж.I к.	Иванова		
Н.контр.	Ивашинова		

1.432.1-21.2-2

Сетка С3...С6

Стадия	Лист	Листов
Р		1

ЦНИИПРОМЗДАНИЙ

https://zavodjbi.com/

https://zavodjbi.com/

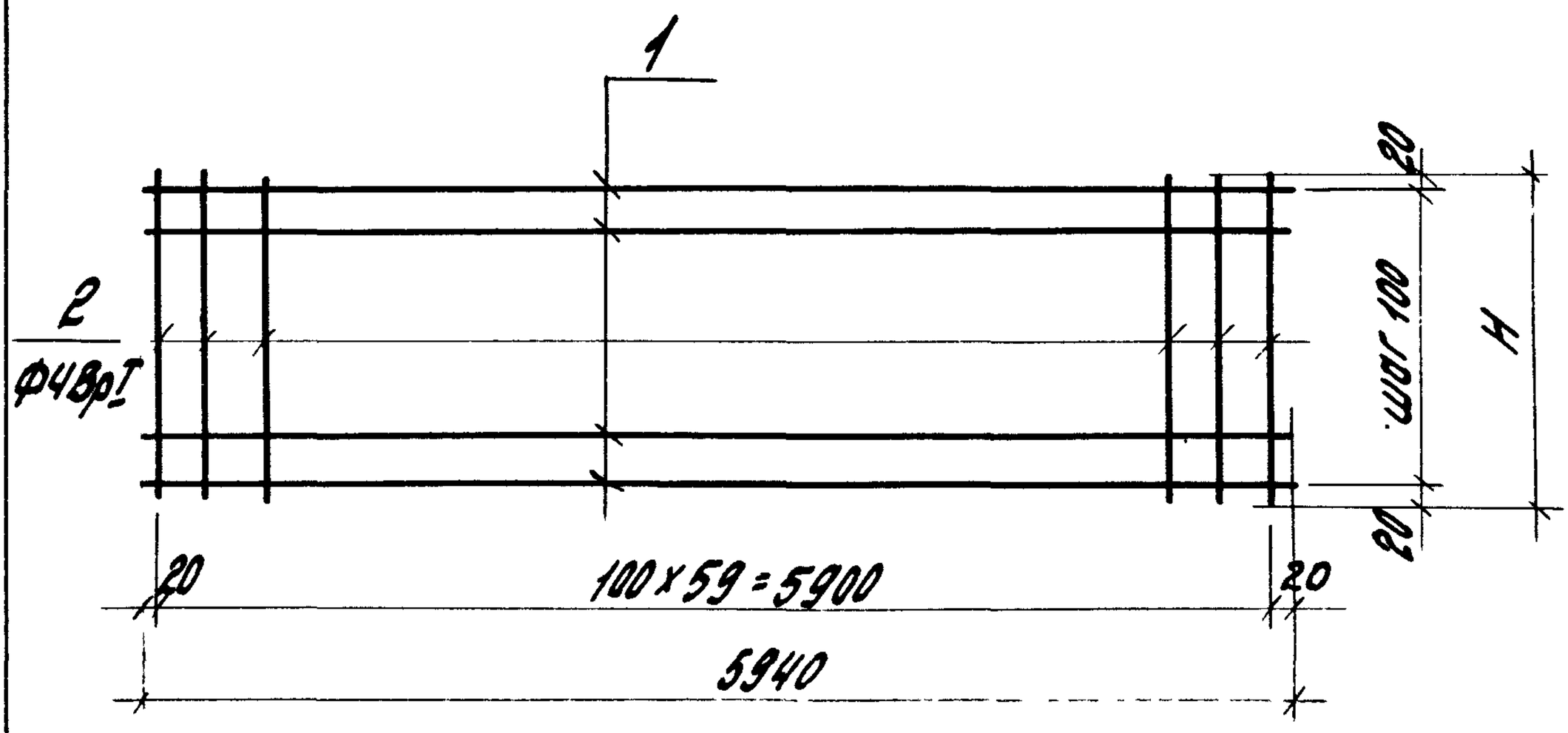

Марка	H, мм	№ поз.	Наименование	кол.	Масса ед., кг	Масса сетки, кг
С7	840	1	Ф4ВрI, ℓ=5940	9	0,59	10,11
		2	Ф4ВрI, ℓ=840	60	0,08	
С8		1	Ф5ВрI, ℓ=5940	9	0,91	12,99
		2	Ф4ВрI, ℓ=840	60	0,08	
С9	1140	1	Ф4ВрI, ℓ=5940	12	0,59	19,68
		2	Ф4ВрI, ℓ=1140	60	0,11	
С10		1	Ф5ВрI, ℓ=5940	12	0,91	17,52
		2	Ф4ВрI, ℓ=1140	60	0,11	
С11	1740	1	Ф4ВрI, ℓ=5940	18	0,59	20,82
		2	Ф4ВрI, ℓ=1740	60	0,17	
С12		1	Ф5ВрI, ℓ=5940	18	0,91	26,58
		2	Ф4ВрI, ℓ=1740	60	0,17	

Арматура класса Вр-I по ГОСТ6727-80*.

Зав.отд.	Смилянский		
ГИП	Рудаков		
Гл.спец.	Гадаева		
Инж.I к.	Иванова		
Н.контр.	Давыдянинова		

1.432.1-21.2-3

Сетка С7...С12

Стадия	Лист	Листов
Р		1

ЦНИИПромзданий

https://zavodjbi.com/

https://zavodjbi.com/

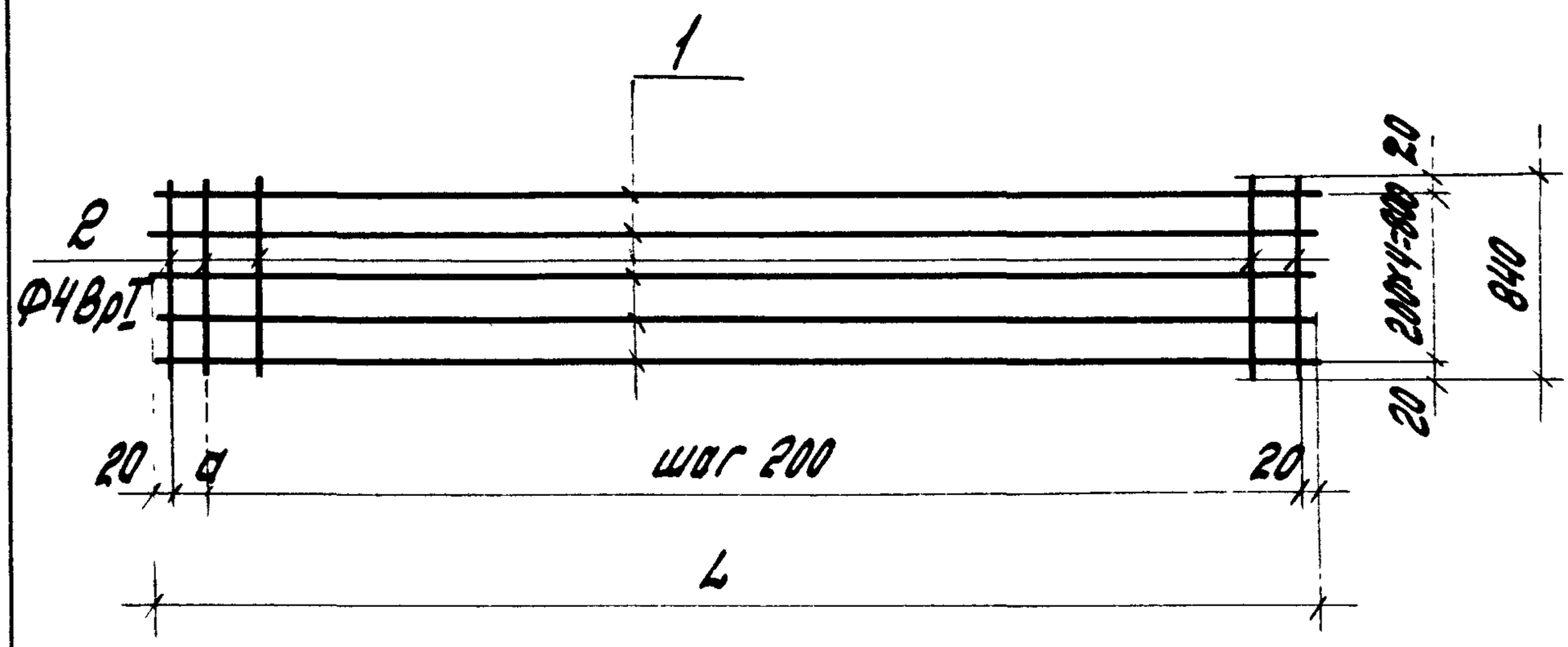

Марка	L мм	a мм	№ поз.	Наименование	кол.	Масса ед., кг	Масса сетки, кг
С13	6190	150	1	Ф6АIII, ℓ=6190	5	1,37	9,41
			2	Ф4ВрI, ℓ=840	32	0,08	
С14	6240	200	1	Ф6АIII, ℓ=6240	5	1,39	9,52
			2	Ф4ВрI, ℓ=840	32	0,08	
С15	6290	50	1	Ф6АIII, ℓ=6290	5	1,40	9,64
			2	Ф4ВрI, ℓ=840	33	0,08	
С16	6440	200	1	Ф6АIII, ℓ=6440	5	1,43	9,79
			2	Ф4ВрI, ℓ=840	33	0,08	
С17	6490	50	1	Ф6АIII, ℓ=6490	5	1,44	9,92
			2	Ф4ВрI, ℓ=840	34	0,08	
С18	6540	100	1	Ф6АIII, ℓ=6540	5	1,45	9,98
			2	Ф4ВрI, ℓ=840	34	0,08	

Арматура класса ВрI по ГОСТ 6727-80*, класса А-III по ГОСТ 5781-82*.

Зав.отд.	Смилянский		
ГИП	Рудаков		
Гл.спец.	Гадаева		
Инж.I к.	Иванова		
Н.контр.	Двинянинова		

1.432.1-21.2-4

Сетка С13...С18

Стадия	Лист	Листов
Р		7

ЦНИИПРОМЗДАНИЙ

https://zavodjbi.com/

https://zavodjbi.com/

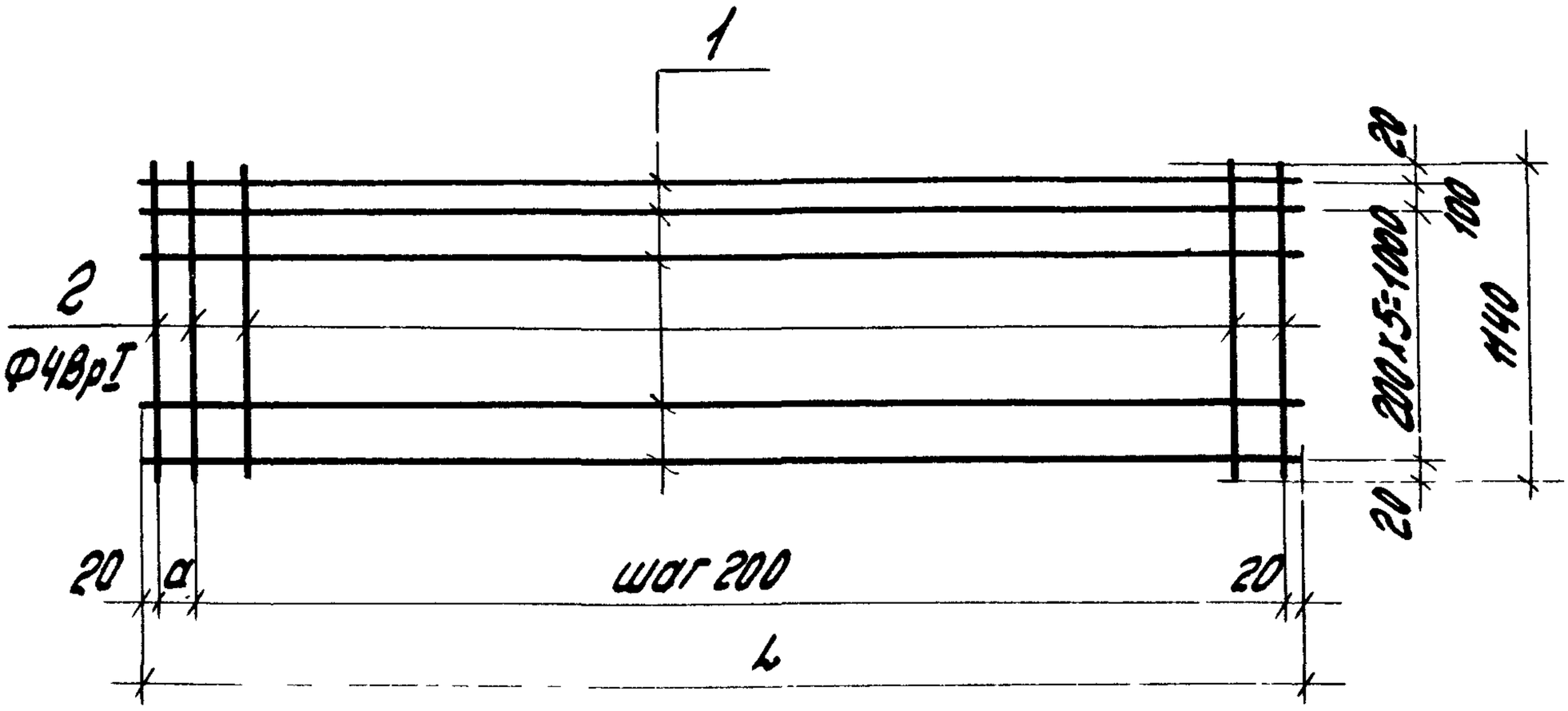

Марка	L мм	a мм	№ поз.	Наименование	Кол.	Масса ед., кг	Масса сетки, кг
С19	6190	150	1	Ф6АIII, ℓ=6190	7	1,37	13,11
			2	Ф4ВрI, ℓ=1140	32	0,11	
С20	6240	200	1	Ф6АIII, ℓ=6240	7	1,39	13,25
			2	Ф4ВрI, ℓ=1140	32	0,11	
С21	6290	50	1	Ф6АIII, ℓ=6290	7	1,40	13,43
			2	Ф4ВрI, ℓ=1140	33	0,11	
С22	6440	200	1	Ф6АIII, ℓ=6440	7	1,43	13,63
			2	Ф4ВрI, ℓ=1140	33	0,11	
С23	6490	50	1	Ф6АIII, ℓ=6490	7	1,44	13,94
			2	Ф4ВрI, ℓ=1140	34	0,11	
С24	6540	100	1	Ф6АIII, ℓ=6540	7	1,45	14,04
			2	Ф4ВрI, ℓ=1140	34	0,11	

Арматура класса Вр-I по ГОСТ 6727-80*, класса А-III по ГОСТ 5781-82*

Инв.№подл. | Подпись и дата | Взам.инв.№

Зав.отд.	Смилянский	
ГИП	Рудаков	
Гл.спец.	Гадарева	
Инж. I к.	Иванова	
Н.контр.	Двинянинова	

1.432.1-21.2-5

Сетка С19...С24

Стадия	Лист	Листов
Р		1

ЦНИИПромзданий

https://zavodjbi.com/

https://zavodjbi.com/

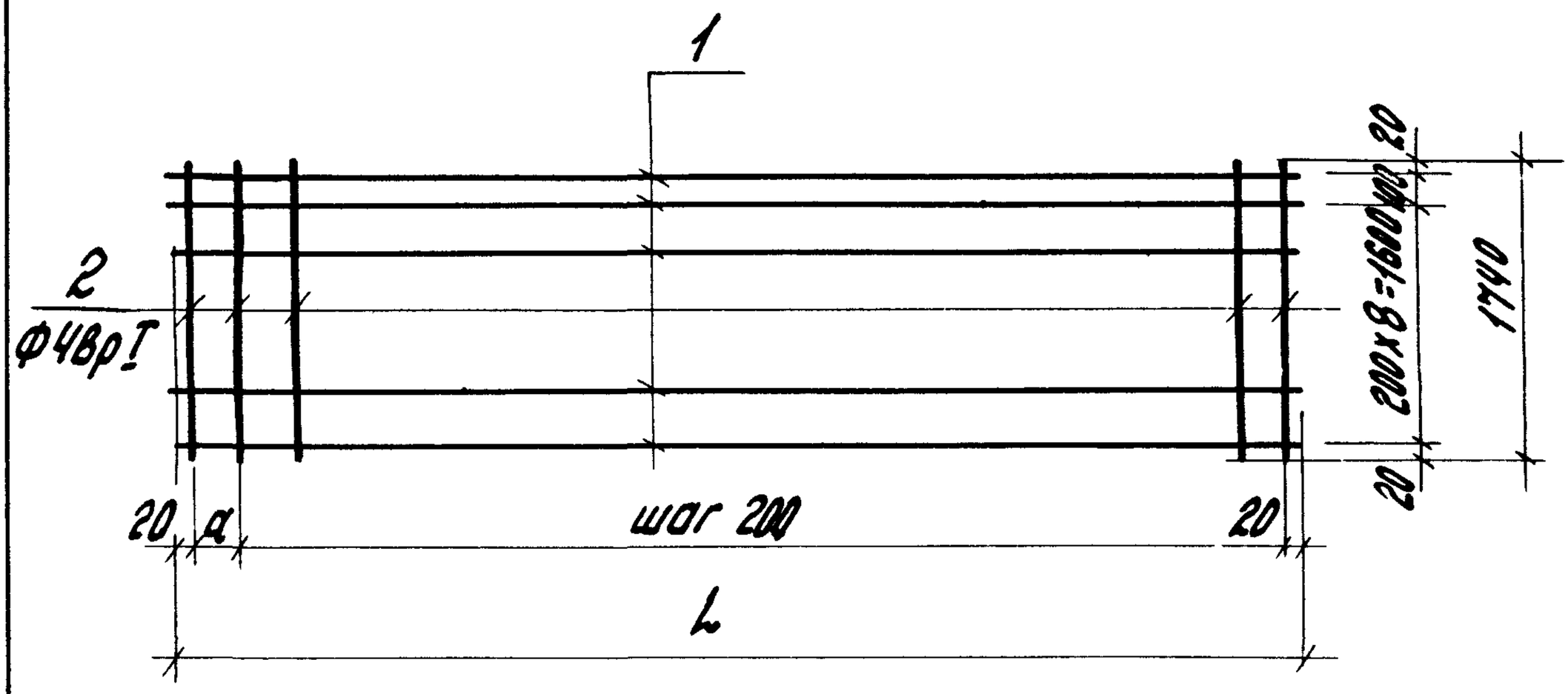

Марка	L мм	a мм	№ поз.	Наименование	Кол.	Масса ед., кг	Масса сетки, кг
С25	6190	150	1	Ф6АIII, ℓ=6190	10	1,37	19,25
			2	Ф4ВрI, ℓ=1740	32	0,17	
С26	6240	200	1	Ф6АIII, ℓ=6240	10	1,39	19,36
			2	Ф4ВрI, ℓ=140	32	0,17	
С27	6290	50	1	Ф6АIII, ℓ=6290	10	1,40	19,64
			2	Ф4ВрI, ℓ=1740	33	0,17	
С28	6440	200	1	Ф6АIII, ℓ=6440	10	1,43	19,98
			2	Ф4ВрI, ℓ=1740	33	0,17	
С29	6490	50	1	Ф6АIII, ℓ=6490	10	1,44	20,26
			2	Ф4ВрI, ℓ=1740	34	0,17	
С30	6540	100	1	Ф6АIII, ℓ=6540	10	1,45	20,38
			2	Ф4ВрI, ℓ=1740	34	0,17	

Арматура класса Вр-I по ГОСТ 6727-80*, класса А-III по ГОСТ 5781-82*.

Инв.№подл. | Подпись и дата | Взам.инв.№

Зав.отд.	Смирянская	
ГИП	Рудаков	
Гл.спец.	Гадаева	
Инж.I к.	Иванова	
Н.контр.	Аванянинова	

1.432.1-21.2-6

Сетка С25...С30

Стадия	Лист	Листов
Р		1

ЦНИИПромзданий

https://zavodjbi.com/

https://zavodjbi.com/

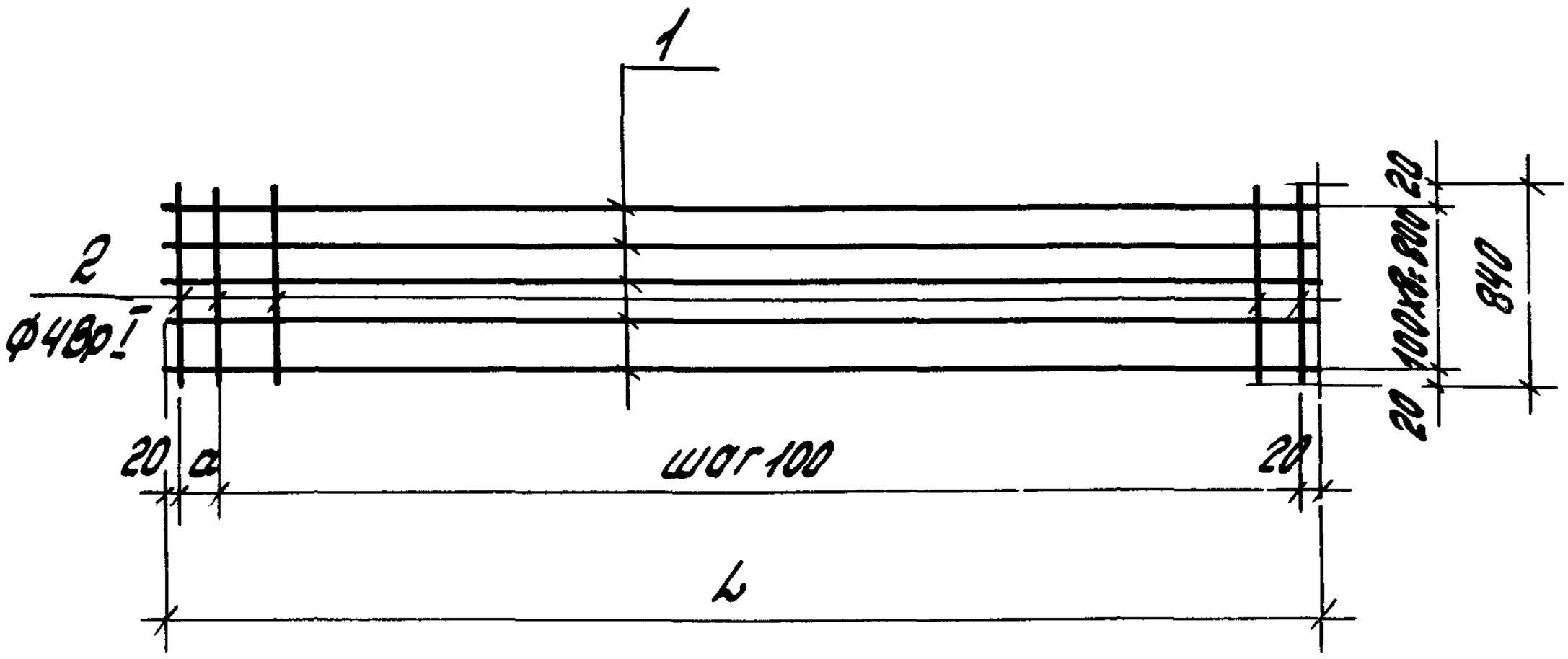

Марка	L мм	a мм	№ поз.	Наименование	Кол.	Масса ед., кг	Масса сетки, кг
С31	6190	50	1	Ф4ВрI, ℓ=6190	9	0,61	10,53
			2	Ф4ВрI, ℓ=840	63	0,08	
С32	6240	100	1	Ф4ВрI, ℓ=6240	9	0,62	10,62
			2	Ф4ВрI, ℓ=840	63	0,08	
С33	6290	50	1	Ф4ВрI, ℓ=6290	9	0,62	10,70
			2	Ф4ВрI, ℓ=840	64	0,08	
С34	6440	100	1	Ф4ВрI, ℓ=6440	9	0,64	10,96
			2	Ф4ВрI, ℓ=840	65	0,08	
С35	6490	50	1	Ф4ВрI, ℓ=6490	9	0,64	11,04
			2	Ф4ВрI, ℓ=840	66	0,08	
С36	6540	100	1	Ф4ВрI, ℓ=6540	9	0,65	11,13
			2	Ф4ВрI, ℓ=840	66	0,08	

Арматура класса Вр-I по ГОСТ 6727-80,* класса А-III по ГОСТ 5781-82.*

Зав.отд.	Смилянский		
ГИП	Рудаков		
Гл.спец.	Гадаева		
Инж.I к.	Иванова		
Н.контр.	Двинянинова		

1.432.1-21.2-7

Сетки С31...С36

Стадия	Лист	Листов
Р		1

ЦНИИПРОМЗДАНИЙ

https://zavodjbi.com/

https://zavodjbi.com/

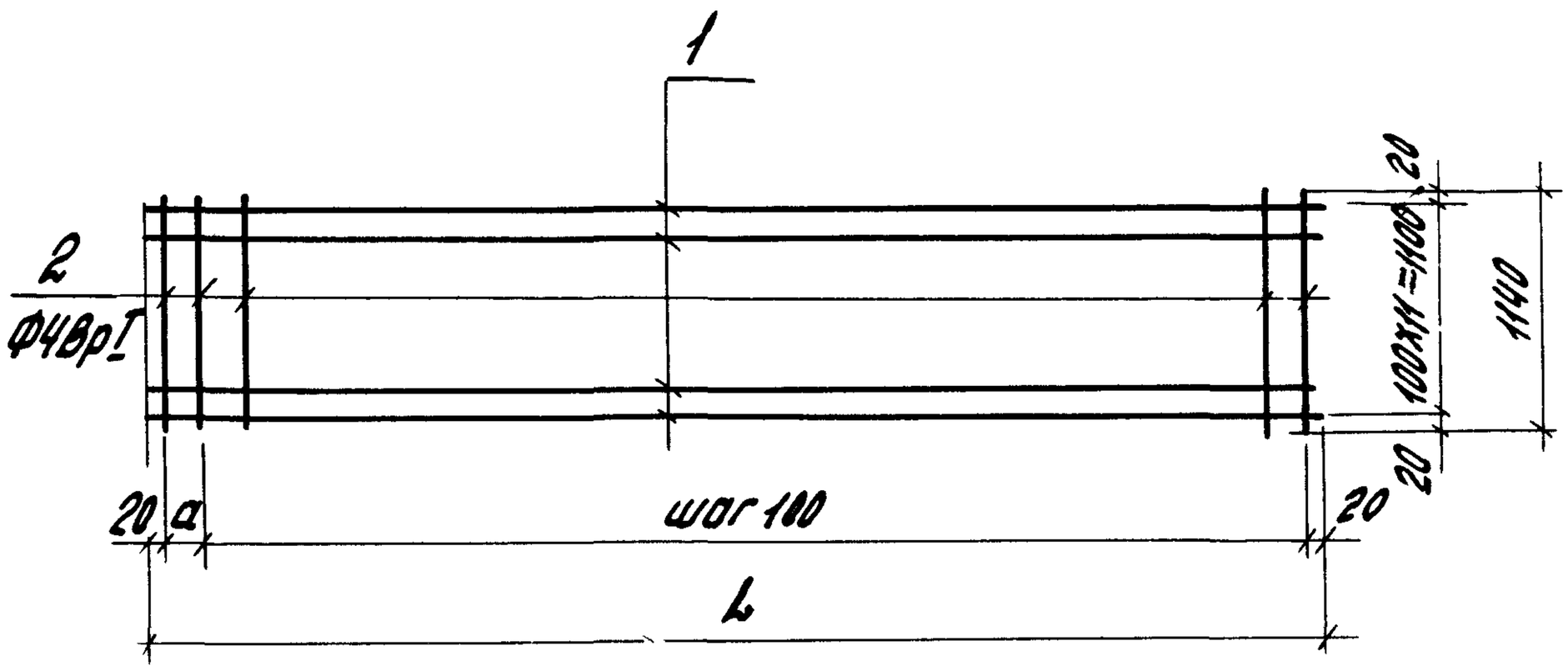

Марка	L мм	a мм	№ поз.	Наименование	кол.	Масса ед., кг	Масса сетки, кг
С37	6190	50	1	Ф4ВрI, ℓ=6190	12	0,61	14,25
			2	Ф4ВрI, ℓ=1140	63	0,11	
С38	6240	100	1	Ф4ВрI, ℓ=6240	12	0,62	14,37
			2	Ф4ВрI, ℓ=1140	63	0,11	
С39	6290	50	1	Ф4ВрI, ℓ=6290	12	0,62	14,48
			2	Ф4ВрI, ℓ=1140	64	0,11	
С40	6440	100	1	Ф4ВрI, ℓ=6440	12	0,64	14,83
			2	Ф4ВрI, ℓ=1140	65	0,11	
С41	6490	50	1	Ф4ВрI, ℓ=6490	12	0,64	14,83
			2	Ф4ВрI, ℓ=1140	65	0,11	
С42	6540	100	1	Ф4ВрI, ℓ=6540	12	0,65	15,06
			2	Ф4ВрI, ℓ=1140	66	0,11	

Арматура класса Вр-I по ГОСТ6727-80.*

Инв.№подл. | Подпись и дата | Взам. инв.№

Завотд.	Смилянский		
ГИП	Рудаков		
Гл.спец.	Гадаева		
Инж.I к.	Цвднова		
Н.контр.	Двойнинова		

1.432.1-21.2-8

Сетка С37...С42

Стадия	Лист	Листов
Р		1

ЦНИИПРОМЗДАНИЙ

https://zavodjbi.com/

https://zavodjbi.com/

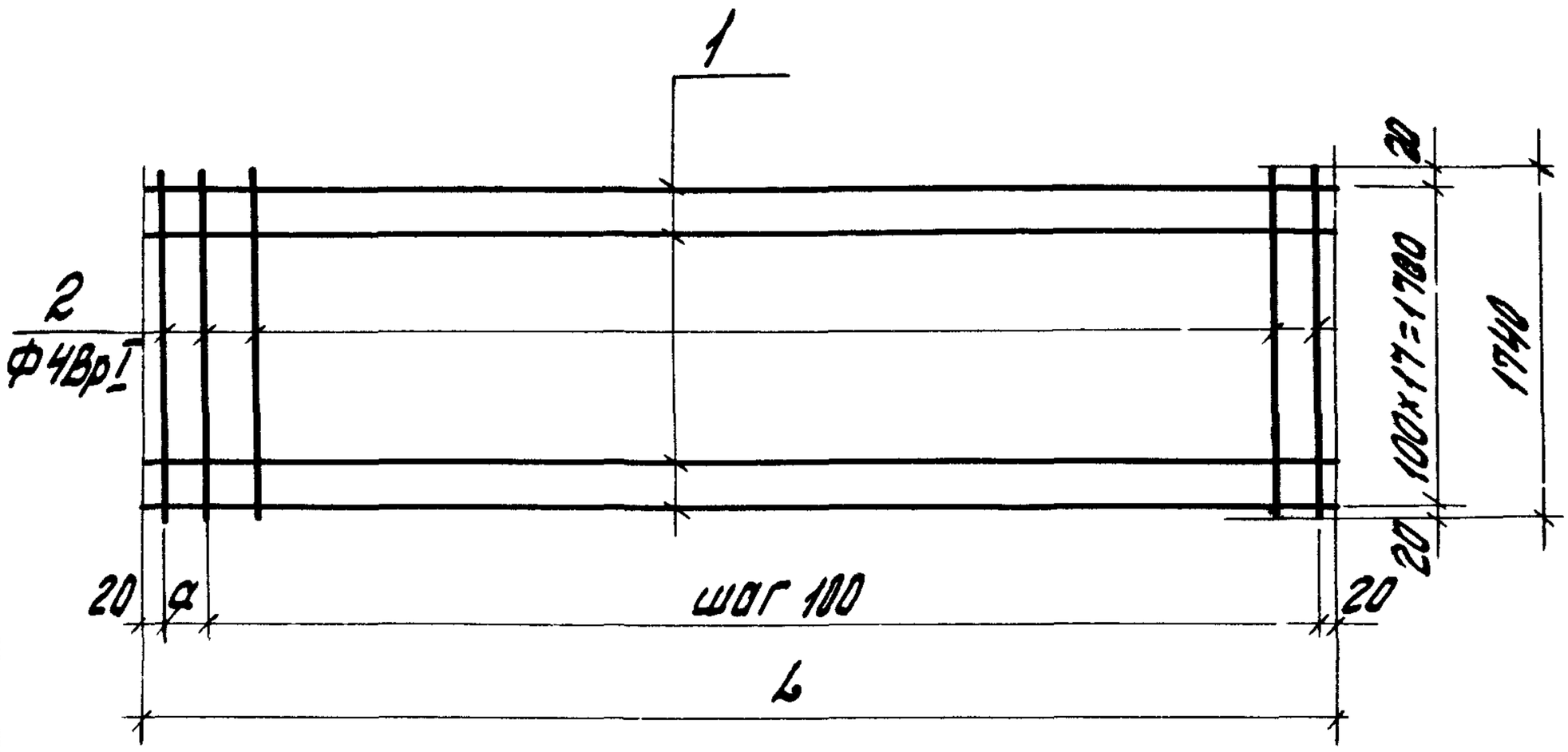

Марка	L мм	a мм	№ поз.	Наименование	Кол.	Масса ед., кг	Масса сетки, кг
С43	6190	50	1	Ф4ВрI, ℓ=6190	18	0,61	21,69
			2	Ф4ВрI, ℓ=1740	63	0,17	
С44	6240	100	1	Ф4ВрI, ℓ=6240	18	0,62	21,87
			2	Ф4ВрI; ℓ=1740	63	0,17	
С45	6290	50	1	Ф4ВрI, ℓ=6290	18	0,62	22,04
			2	Ф4ВрI, ℓ=1740	64	0,17	
С46	6440	100	1	Ф4ВрI, ℓ=6440	18	0,64	22,57
			2	Ф4ВрI, ℓ=1740	65	0,17	
С47	6490	50	1	Ф4ВрI, ℓ=6490	18	0,64	22,74
			2	Ф4ВрI, ℓ=1740	66	0,17	
С48	6540	100	1	Ф4ВрI, ℓ=6540	18	0,65	22,92
			2	Ф4ВрI, ℓ=1740	66	0,17	

Арматура класса Вр-I по ГОСТ 6727-80*

Взам. инв№ | Подпись и дата | Инв№ подл.

Зав. отд.	Смилянский		
ГИП	Рубаков		
Гл. спец.	Гадирова		
Инж. I к.	Иванова		
Н. контр.	Двинянинова		

1.432.1-21.2-9

Сетка С43...С48

Стадия	Лист	Листов
Р		1

ЦНИИПромзданий

https://zavodjbi.com/

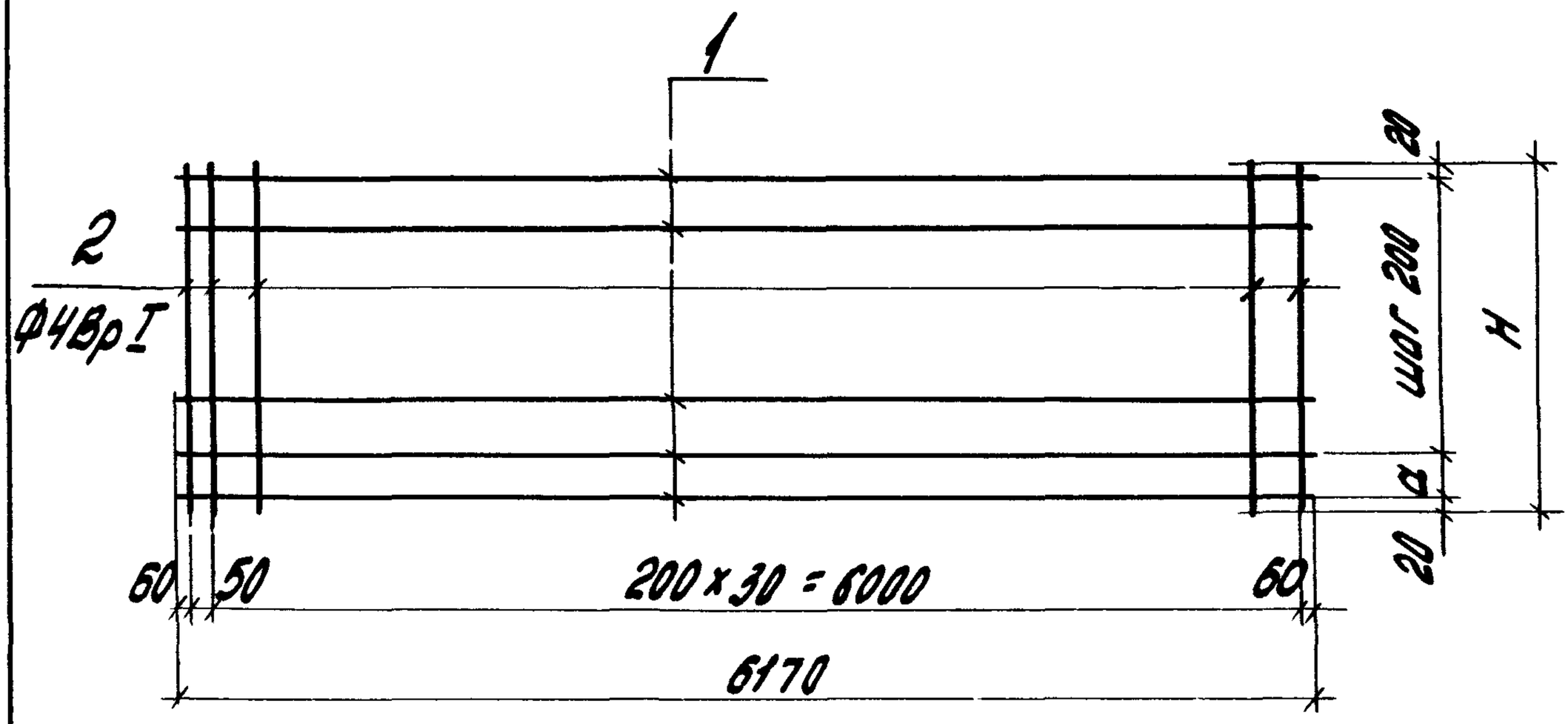

Марка	H, мм	a мм	№ поз.	Наименование	кол.	Масса ед., кг	Масса сетки, кг
С49	840	200	1	Ф6А III, ℓ=6170	5	1,37	9,41
			2	Ф4Вр I, ℓ=840	32	0,08	
С50	1140	100	1	Ф6А III, ℓ=6170	7	1,37	13,11
			2	Ф4Вр I, ℓ=1140	32	0,11	
С51	1740	100	1	Ф6А III, ℓ=6170	10	1,37	19,14
			2	Ф4Вр I, ℓ=1740	32	0,17	

Арматура класса Вр-I по ГОСТ 6727-80,* класса А-III по ГОСТ 5781-82.*

Завотд.	Смилянский		
ГИП	Рудаков		
Гл.спец.	Гадаева		
Инж.I к.	Иванова		
Н.контр.	Двиняанинова		

1.432.1-21.2-10

Сетка С49...С51

Стадия	Лист	Листов
Р		1

ЦНИИПРОМЗДАНИЙ

https://zavodjbi.com/

https://zavodjbi.com/

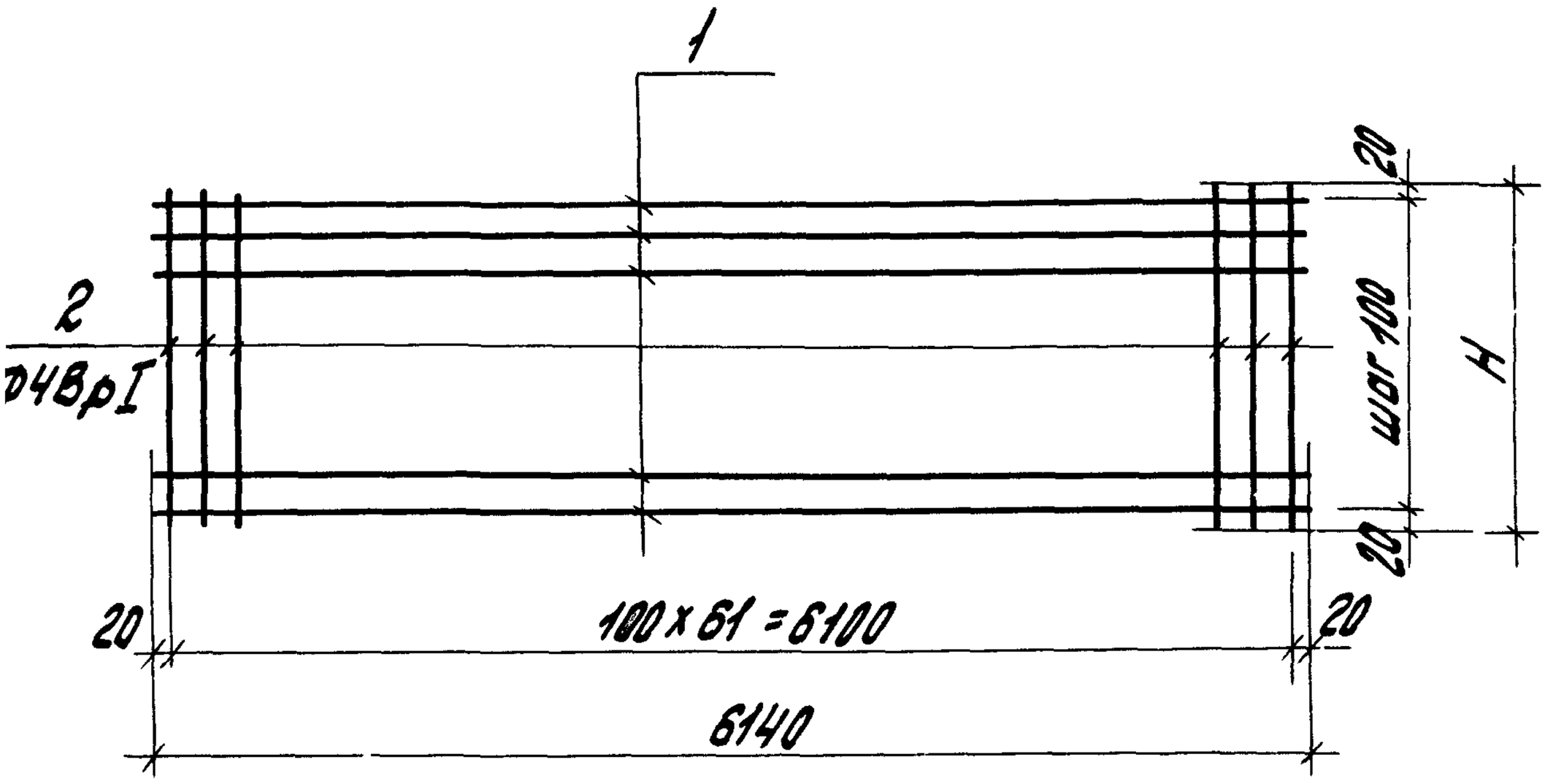

Марка	H мм	№ поз.	Наименование	кол.	Масса ед., кг	Масса сетки, кг
С52	840	1	Ф4ВрI, ℓ=6140	9	0,61	10,45
		2	Ф4ВрI, ℓ=840	62	0,08	
С53	1140	1	Ф4ВрI, ℓ=6140	12	0,61	14,14
		2	Ф4ВрI, ℓ=1140	62	0,11	
С54	1740	1	Ф4ВрI, ℓ=6140	18	0,61	21,52
		2	Ф4ВрI, ℓ=1740	62	0,17	

Арматура класса Вр-I по ГОСТ 6727-80,* класса А-III по ГОСТ 5781-82*.

Зав.отд.	Смилянский		
ГИП	Рудаков		
Гл.спец.	Гадаева		
Инж. I к.	Иванова		
Н.контр.	Двинянинова		

1.432.1-21.2-11

Сетка С52...С54

Стадия	Лист	Листов
Р		1

ЦНИИПРОМЗДАНИЙ

https://zavodjbi.com/

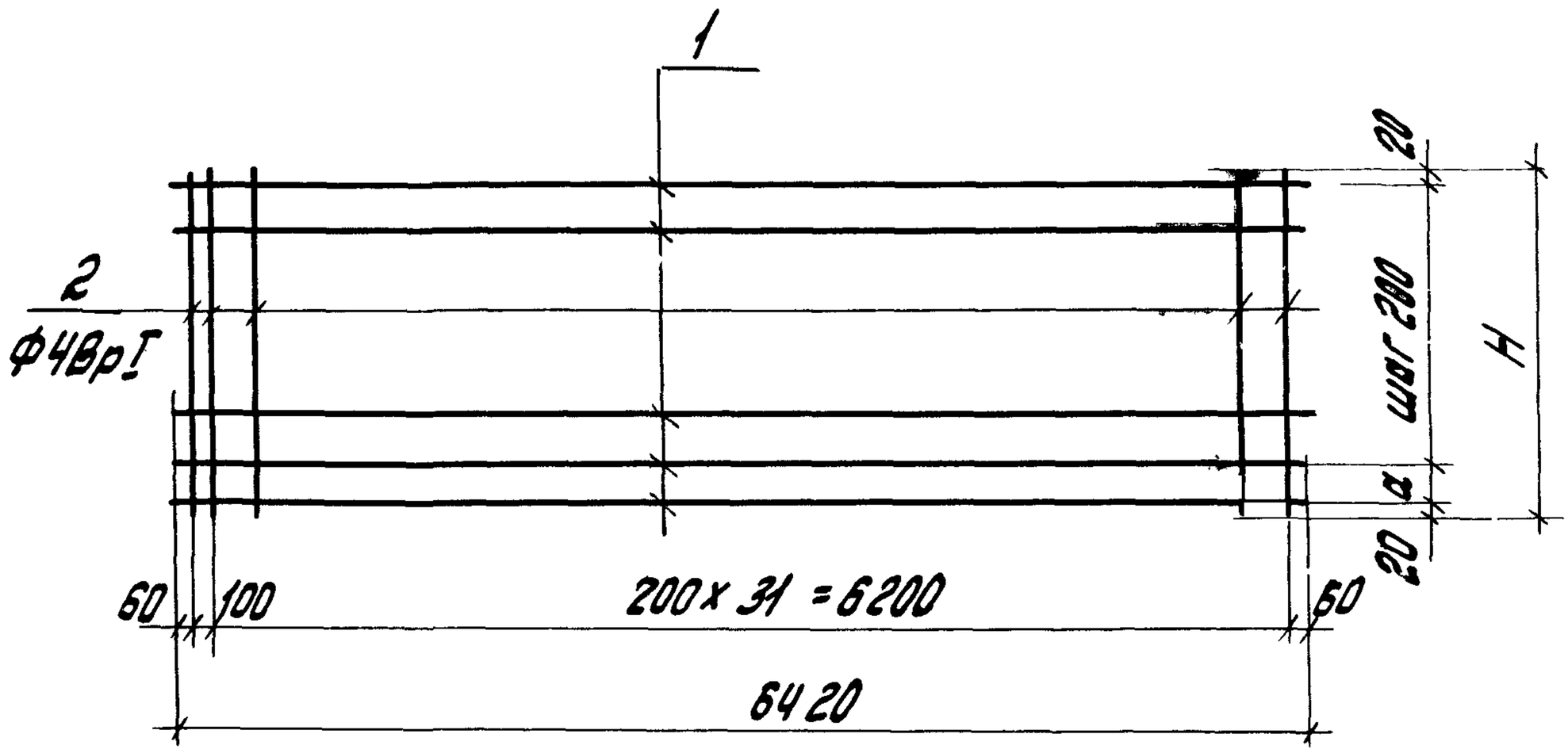

Марка	H мм	a мм	№ поз.	Наименование	кол.	Масса ед. кг	Масса сетки, кг
С55	840	200	1	Ф6А III, ℓ = 6420	5	1,43	9,79
			2	Ф4Вр I, ℓ = 840	33	0,08	
С56	1140	100	1	Ф6А III, ℓ = 6420	7	1,43	13,64
			2	Ф4Вр I, ℓ = 1140	33	0,11	
С57	1740	100	1	Ф6А III, ℓ = 6420	10	1,43	19,91
			2	Ф4Вр I, ℓ = 1740	33	0,17	

Арматура класса Вр-I по ГОСТ 6727-80*, класса А-III по ГОСТ 5781-82*.

Зав.отд.	Смилянский		
ГИП	Руданов		
Гл.спец.	Габарева		
Инж. I к.	Иванова		
Н. контр.	Двинянинова		

1.432.1-21.2-12

Сетка С55...С57

Стадия	Лист	Листов
Р		1

ЦНИИПРОМЗДАНИЙ

https://zavodjbi.com/

https://zavodjbi.com/

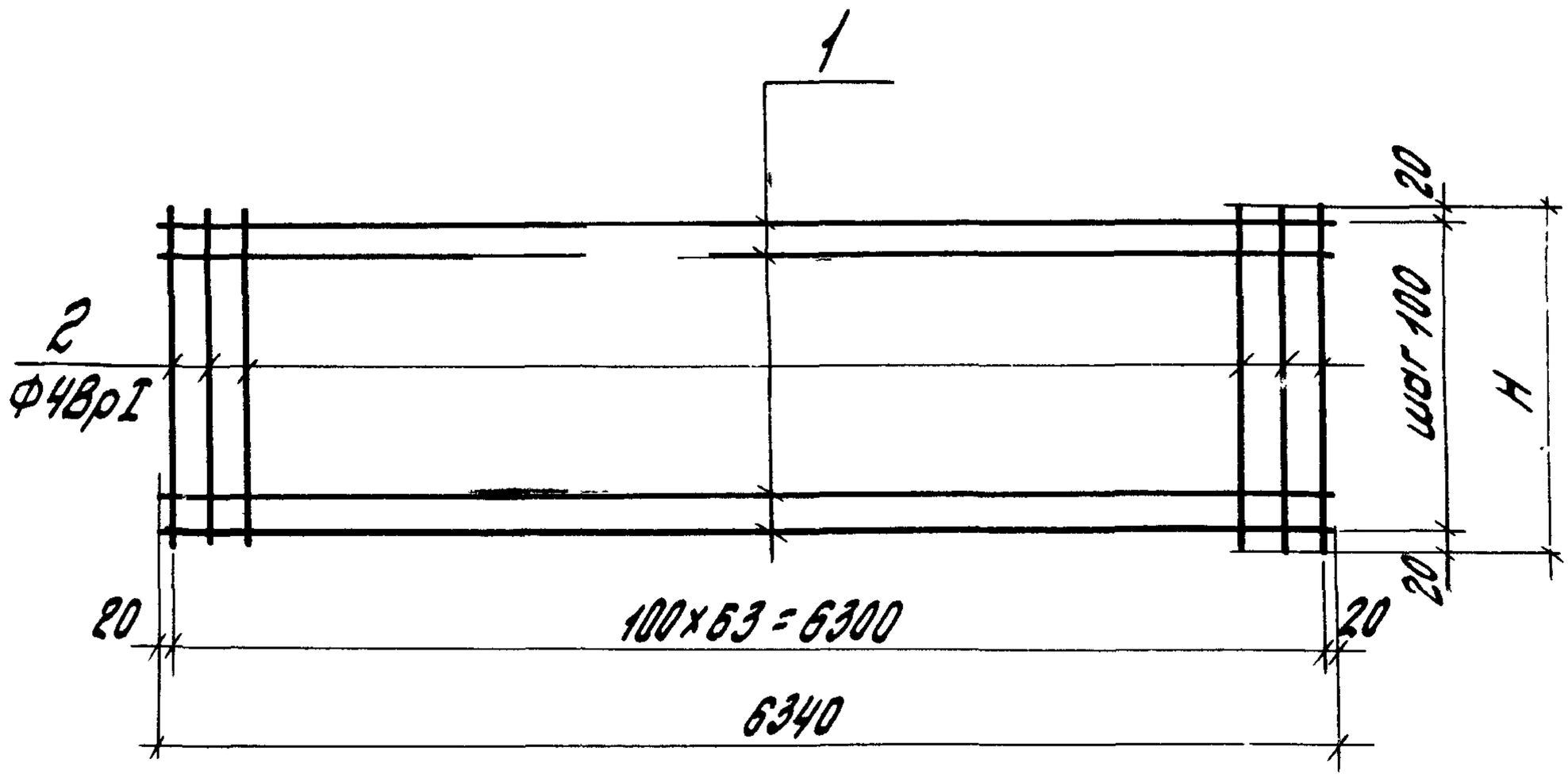

Марка	H мм	№ поз.	Наименование	Кол.	Масса ед., кг	Масса сетки, кг
С58	840	1	Ф4ВрI, ℓ = 6340	9	0,63	10,79
		2	Ф4ВрI, ℓ = 840	64	0,08	
С59	1140	1	Ф4ВрI, ℓ = 6340	12	0,63	14,60
		2	Ф4ВрI, ℓ = 1140	64	0,11	
С60	1740	1	Ф4ВрI, ℓ = 6340	18	0,63	22,22
		2	Ф4ВрI, ℓ = 1740	64	0,17	

Арматура класса Вр-I по ГОСТ 6727-80.*

Зав.отд.	Смилянский		
ГИП	Рудаков		
Гл.спец.	Гадаева		
Инж.I к.	Иванова		
Н.контр.	Двинянинова		

1.432.1-21.2-13

Сетка С58...С60

Стадия	Лист	Листов
Р		1

ЦНИИПРОМЗДАНИЙ

Инв.№ подл. | Подпись и дата | Взам.инв.№

https://zavodjbi.com/

https://zavodjbi.com/

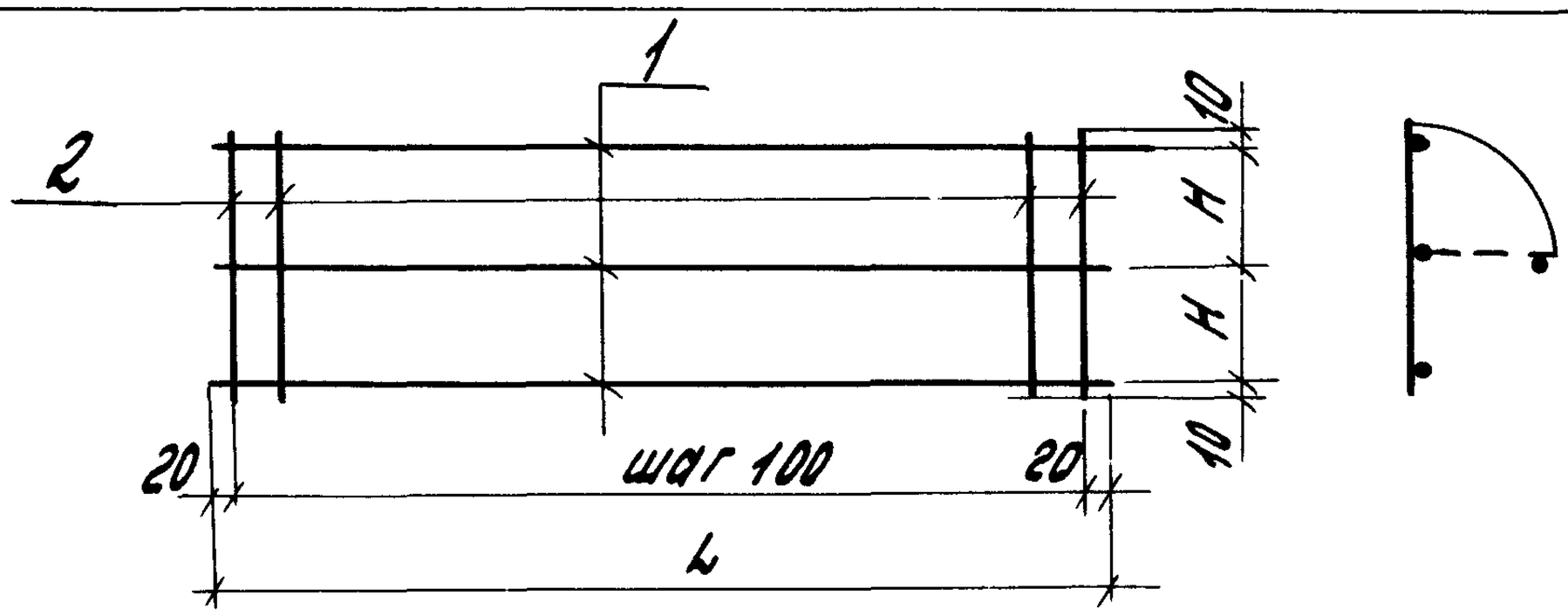

Марка	L мм	H мм	№ поз.	Наименование	Кол.	Масса ед., кг	Масса сетки, кг
С61	840	150	1	Ф 4ВрI, ℓ=840	3	0,08	0,51
			2	Ф 4ВрI, ℓ=320	9	0,03	
С62		200	1	Ф 4ВрI, ℓ=840	3	0,08	0,60
			2	Ф 4ВрI, ℓ=420	9	0,04	
С63		250	1	Ф 4ВрI, ℓ=840	3	0,08	0,69
			2	Ф 4ВрI, ℓ=520	9	0,05	
С64	1140	150	1	Ф 4ВрI, ℓ=1140	3	0,11	0,69
			2	Ф 4ВрI, ℓ=320	12	0,03	
С65		200	1	Ф 4ВрI, ℓ=1140	3	0,11	0,81
			2	Ф 4ВрI, ℓ=420	12	0,04	
С66		250	1	Ф 4ВрI, ℓ=1140	3	0,11	0,93
			2	Ф 4ВрI, ℓ=520	12	0,05	
С67	1740	150	1	Ф 4ВрI, ℓ=1740	3	0,17	1,05
			2	Ф 4ВрI, ℓ=320	18	0,03	
С68		200	1	Ф 4ВрI, ℓ=1740	3	0,17	1,23
			2	Ф 4ВрI, ℓ=420	18	0,04	
С69		250	1	Ф 4ВрI; ℓ=1740	3	0,17	1,41
			2	Ф 4ВрI, ℓ=520	18	0,05	

Арматура класса Вр-I по ГОСТ 6727-80*.

Зав.отд.	Смилянский		
ГИП	Рудаков		
Гл.спец.	Гадарева		
Инж. I к.	Иванова		
Н.контр.	Двинянинова		

1.432.1-21.2-14

Сетка С61...С69

Стадия	Лист	Листов
Р		1

ЦНИИПРОМЗДАНИЙ

https://zavodjbi.com/

https://zavodjbi.com/

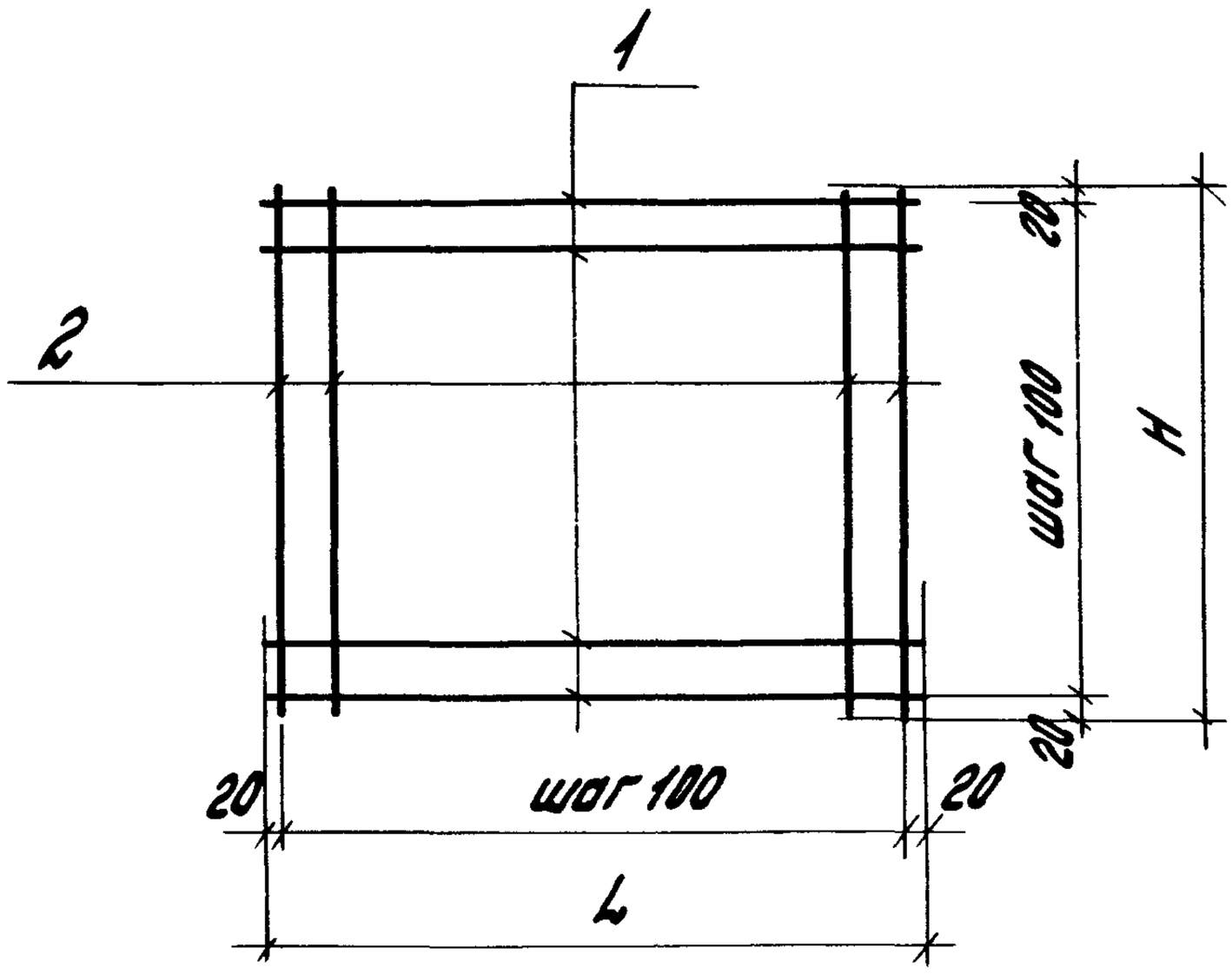

Марка	L мм	H мм	№ поз.	Наименование	Кол.	Масса ед., кг	Масса сетки, кг
С70	2940	1140	1	Ф4ВрI, ℓ=2940	12	0,29	6,78
			2	Ф4ВрI, ℓ=1140	30	0,11	
С71		1740	1	Ф4ВрI, ℓ=2940	18	0,29	10,32
			2	Ф4ВрI, ℓ=1740	30	0,17	
С72		2340	1	Ф4ВрI, ℓ=2940	24	0,29	13,86
			2	Ф4ВрI, ℓ=2340	30	0,23	
С73	1440	1140	1	Ф4ВрI, ℓ=1440	12	0,14	3,33
			2	Ф4ВрI, ℓ=1140	15	0,11	
С74		1740	1	Ф4ВрI, ℓ=1440	18	0,14	5,07
			2	Ф4ВрI, ℓ=1740	15	0,17	
С75		2340	1	Ф4ВрI, ℓ=1440	24	0,14	6,81
			2	Ф4ВрI, ℓ=2340	15	0,23	

Арматура класса Вр-I по ГОСТ 6727-80*.

Рук. отд.	Смилянский		
ГИП	Рудаков		
Гл. спец.	Годаева		
Инж. I к	Иванова		
Н. контр.	Двинянинова		

1.432.1-21.2-15

Сетка С70...С75

Стадия	Лист	Листов
Р		1

ЦНИИПРОМЗДАНИЙ

https://zavodjbi.com/

https://zavodjbi.com/

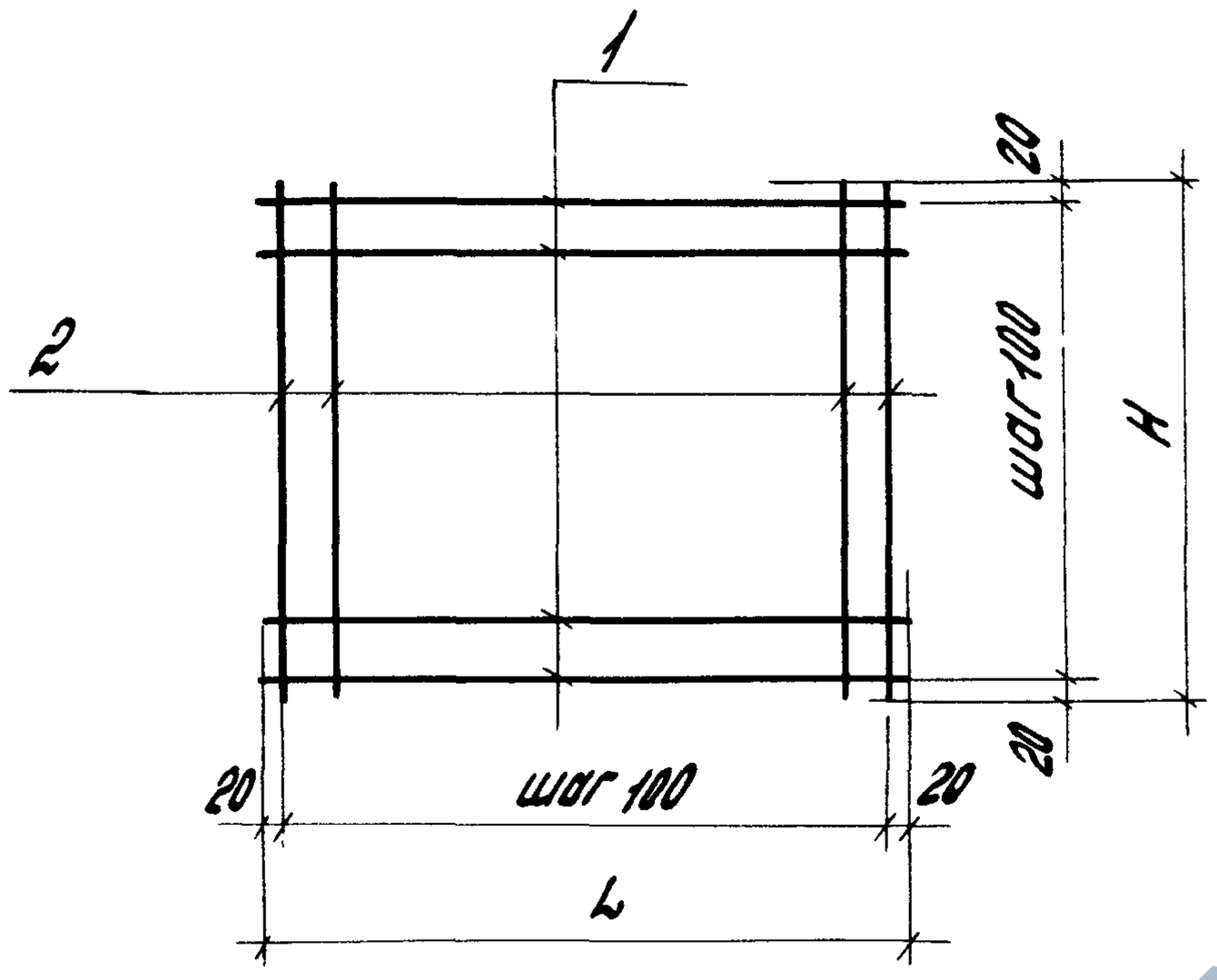

Марка	L мм	H мм	№ поз.	Наименование	Кол.	Масса ед., кг	Масса сетки, кг
С76	1140	1140	1	Ф4ВрI, ℓ=1140	12	0,11	2,64
			2	Ф4ВрI, ℓ=1140	12	0,11	
С77		1740	1	Ф4ВрI, ℓ=1140	18	0,11	4,02
			2	Ф4ВрI, ℓ=1740	12	0,17	
С78		2340	1	Ф4ВрI, ℓ=1140	24	0,11	5,40
			2	Ф4ВрI, ℓ=2340	12	0,23	
С79	540	1140	1	Ф4ВрI, ℓ=540	12	0,05	1,26
			2	Ф4ВрI, ℓ=1140	6	0,11	
С80		1740	1	Ф4ВрI, ℓ=540	18	0,05	1,92
			2	Ф4ВрI, ℓ=1740	6	0,17	
С81		2340	1	Ф4ВрI, ℓ=540	24	0,05	2,58
			2	Ф4ВрI, ℓ=2340	6	0,23	

Арматура класса Вр-I по ГОСТ 6727-80.*

Зав.отд.	Смилянский		
ГИП	Рудаков		
Гл.спец.	Гадаева		
Инж. I к.	Иванова		
Н.контр.	Двинянинова		

1.432.1-21.2-16

Сетка С76...С81

Стадия	Лист	Листов
Р		1

ЦНИИПРОМЗДАНИЙ

https://zavodjbi.com/

https://zavodjbi.com/

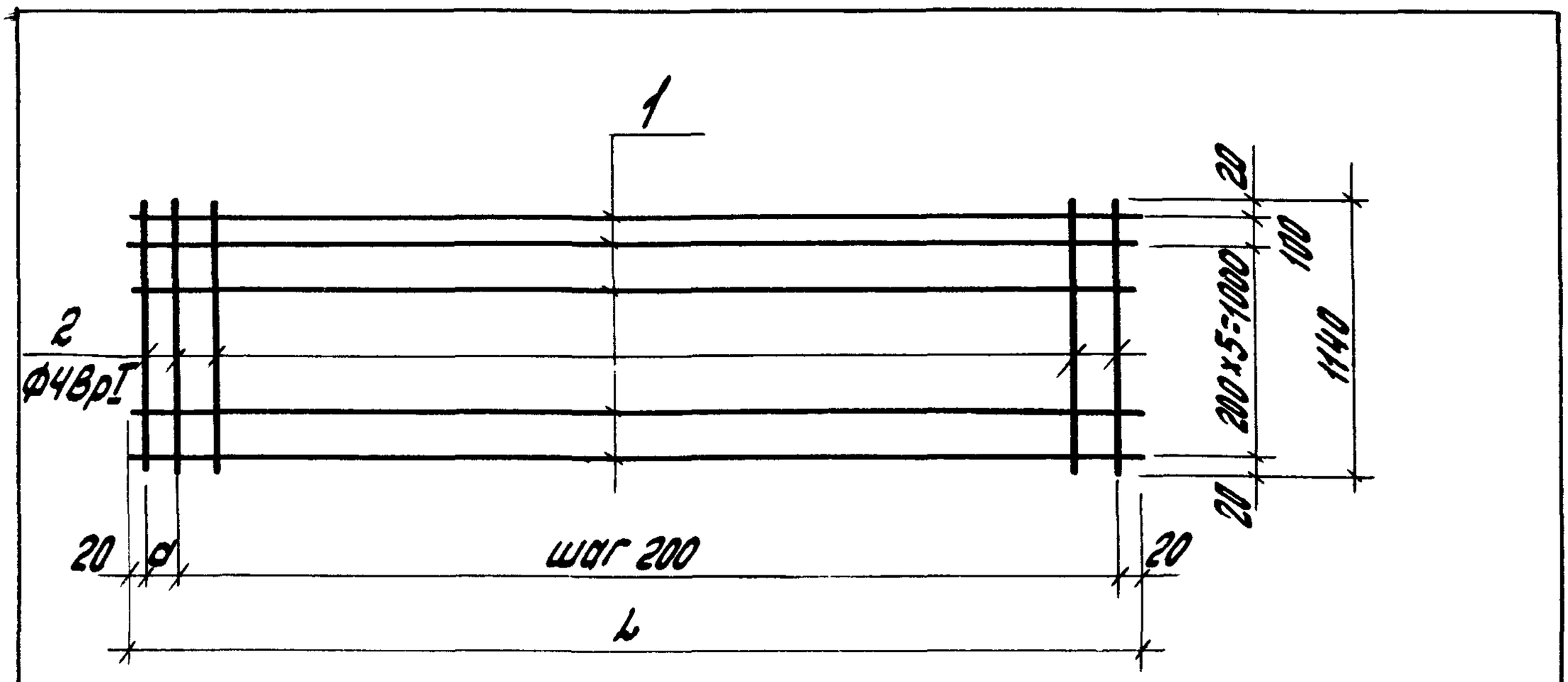

Марка	L мм	a мм	№ поз.	Наименование	Кол.	Масса ед., кг	Масса сетки, кг
С82	6190	150	1	Ф10АIII, ℓ=6190	7	3,82	30,26
			2	Ф4ВрI, ℓ=1140	32	0,11	
С83	6240	200	1	Ф10АIII, ℓ=6240	7	3,85	30,47
			2	Ф4ВрI, ℓ=1140	32	0,11	
С84	6290	50	1	Ф10АIII, ℓ=6290	7	3,88	30,79
			2	Ф4ВрI, ℓ=1140	33	0,11	
С85	6440	200	1	Ф10АIII, ℓ=6440	7	3,97	31,42
			2	Ф4ВрI, ℓ=1140	33	0,11	
С86	6490	50	1	Ф10АIII, ℓ=6490	7	4,00	31,74
			2	Ф4ВрI, ℓ=1140	34	0,11	
С87	6540	100	1	Ф10АIII, ℓ=6540	7	4,03	31,95
			2	Ф4ВрI, ℓ=1140	34	0,11	

Арматура класса ВрI по ГОСТ 6727-80,* класса АIII по ГОСТ 5781-82*.

Зав.отд.	Смилянский		
Гл.инж.пр.	Рудаков		
Гл.спец.	Гадаева		
Техн. Iк.	Казанцева		
Н.контр.	Иванова		

1.432.1-21.2-17

Сетка С82...С87

Стадия	Лист	Листов
Р		1

ЦНИИПРОМЗДАНИЙ

Инв.№подл. | Подпись и дата | Взам.инв.№

https://zavodjbi.com/

https://zavodjbi.com/

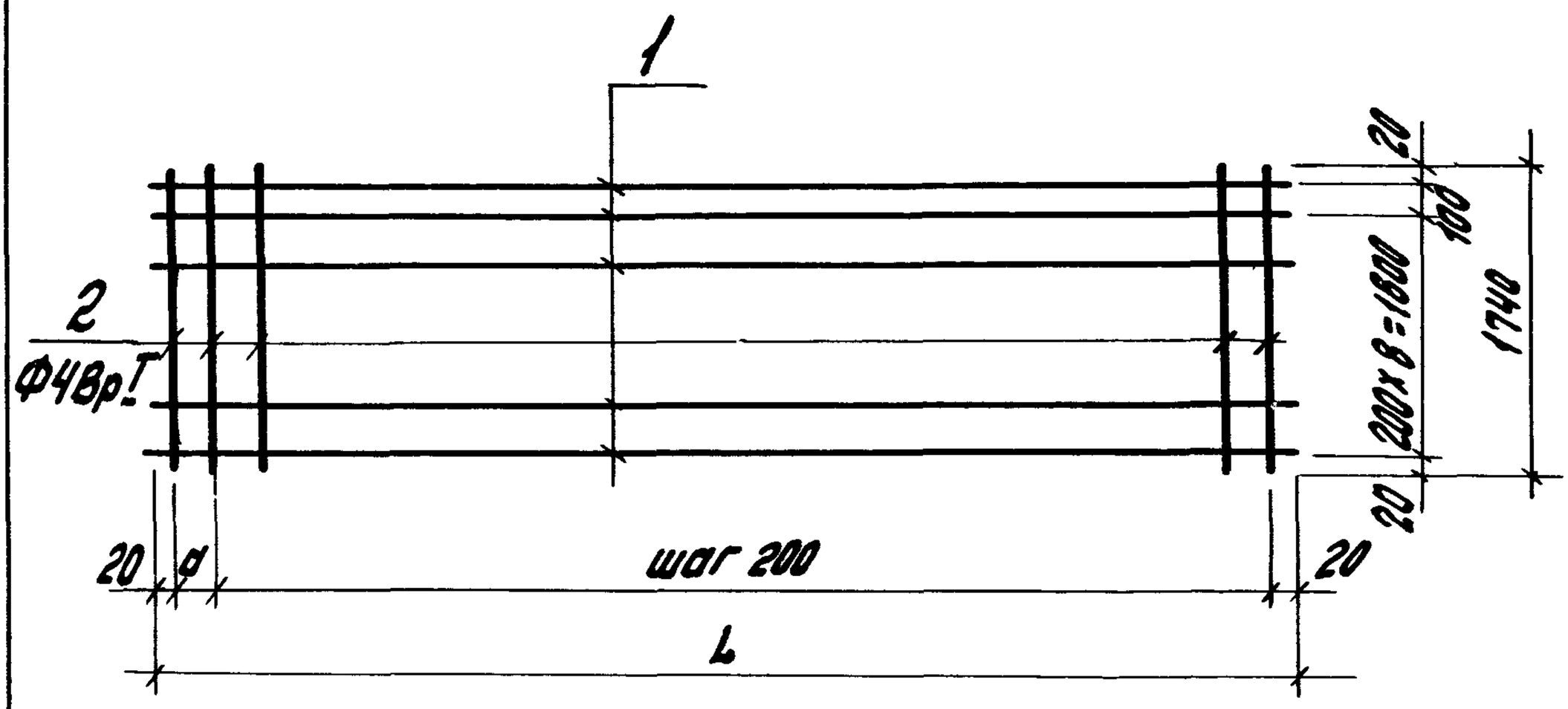

Марка	L мм	a мм	№ поз.	Наименование	Кол.	Масса ед., кг	Масса сетки, кг
С88	6190	150	1	Ф10А III, ℓ=6190	10	3,82	43,64
			2	Ф4ВрI, ℓ=1740	32	0,17	
С89	6240	200	1	Ф10А III, ℓ=6240	10	3,85	43,94
			2	Ф4ВрI, ℓ=1740	32	0,17	
С90	6290	50	1	Ф10А III, ℓ=6290	10	3,88	44,41
			2	Ф4ВрI, ℓ=1740	33	0,17	
С91	6440	200	1	Ф10А III, ℓ=6440	10	3,97	45,31
			2	Ф4ВрI, ℓ=1740	33	0,17	
С92	6490	50	1	Ф10А III, ℓ=6490	10	4,00	45,78
			2	Ф4ВрI, ℓ=1740	34	0,17	
С93	6540	100	1	Ф10А III, ℓ=6540	10	4,04	46,18
			2	Ф4ВрI, ℓ=1740	34	0,17	

Арматура класса Вр-I по ГОСТ 6727-80*, класса А-III по ГОСТ 5781-82*.

Зав. отд.	Смилянский		
ГИП	Рудаков		
Гл. спец.	Гадаева		
Техн. I к.	Казанцева		
Н. контр.	Иванова		

1.432.1-21.2-18

Сетка С88...С93

Стадия	Лист	Листов
Р		1

ЦНИИПромзданий

https://zavodjbi.com/

https://zavodjbi.com/

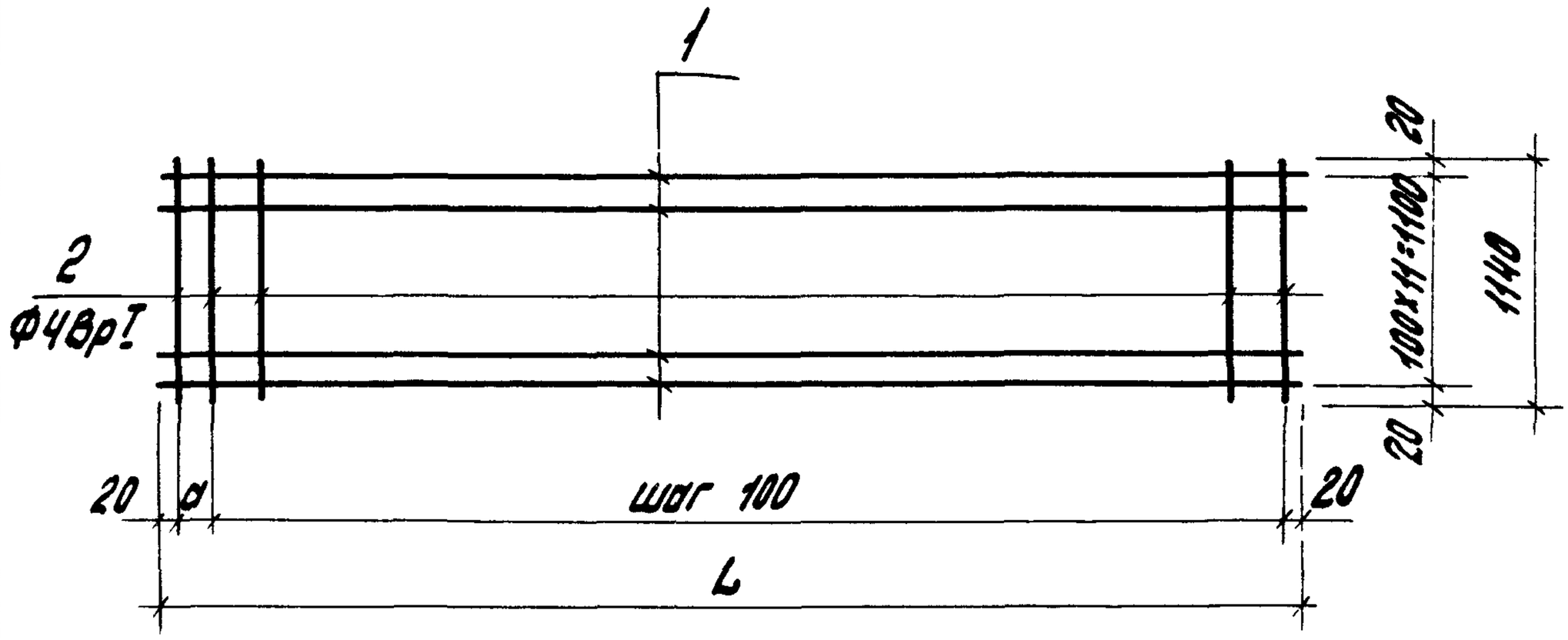

Марка	L мм	a мм	№ поз.	Наименование	Кол.	Масса ед., кг	Масса сетки, кг
С94	6190	50	1	Ф5ВрI, ℓ=6190	12	0,95	18,33
			2	Ф4ВрI, ℓ=1140	63	0,11	
С95	6240	100	1	Ф5ВрI, ℓ=6240	12	0,96	18,51
			2	Ф4ВрI, ℓ=1140	63	0,11	
С96	6290	50	1	Ф5ВрI, ℓ=6290	12	0,97	18,68
			2	Ф4ВрI, ℓ=1140	64	0,11	
С97	6440	100	1	Ф5ВрI, ℓ=6440	12	0,99	19,04
			2	Ф4ВрI, ℓ=1140	65	0,11	
С98	6490	50	1	Ф5ВрI, ℓ=6490	12	1,00	19,15
			2	Ф4ВрI, ℓ=1140	65	0,11	
С99	6540	100	1	Ф5ВрI, ℓ=6540	12	1,01	19,38
			2	Ф4ВрI, ℓ=1140	66	0,11	

Арматура класса ВрI по ГОСТ 6727-80*.

Взам. инв. №

Подпись и дата

Инв. № подл.

Зав. отд.	Смилянский		
ГИП	Рудаков		
Гл. спец.	Гадаева		
Техн. I к.	Казанцева		
Н. контр.	Иванова		

1.432.1-21.2-19

Сетка С94...С99

Стадия	Лист	Листов
Р		1

ЦНИИПРОМЗДАНИЙ

https://zavodjbi.com/

https://zavodjbi.com/

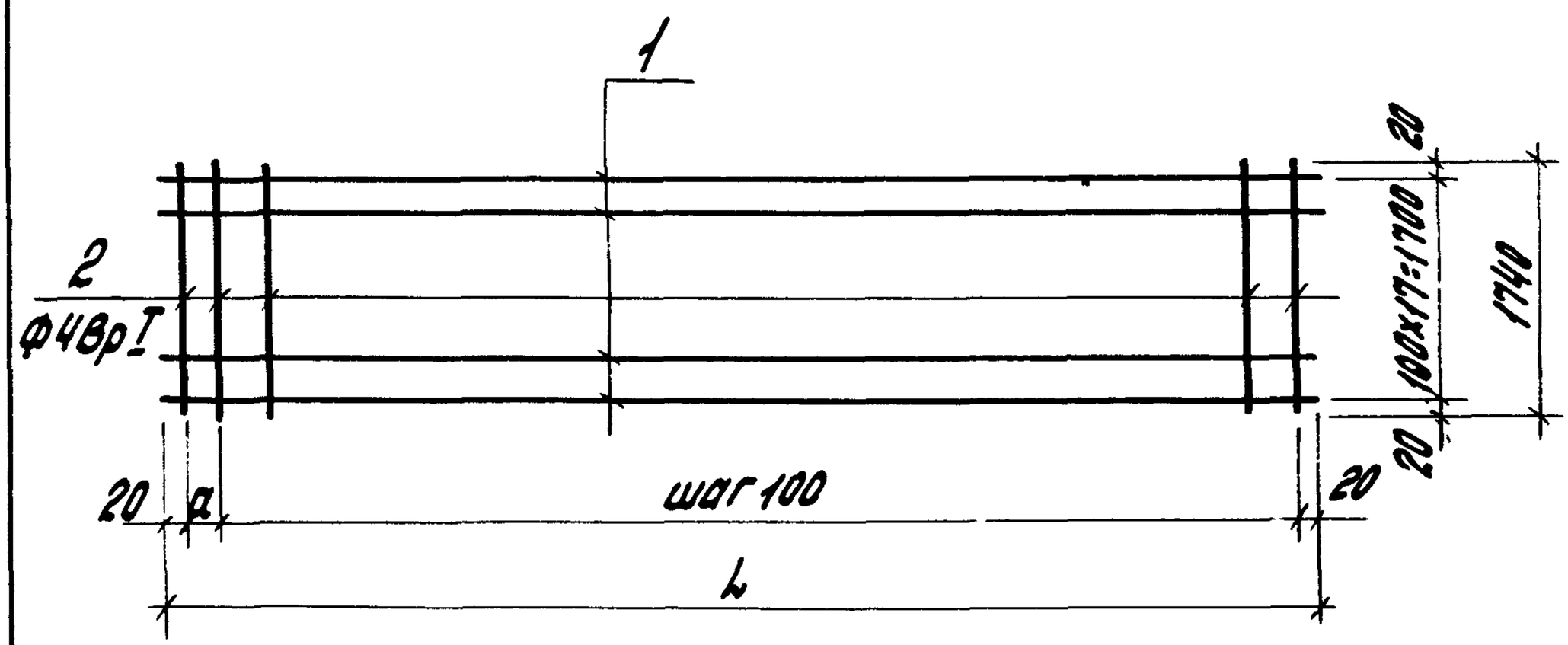

Марка	L мм	a мм	№ поз.	Наименование	кол.	Масса ед. кг	Масса сетки кг
С100	6190	50	1	Ф5ВрI, ℓ=6190	18	0,95	27,81
			2	Ф4ВрI, ℓ=1740	63	0,17	
С101	6240	100	1	Ф5ВрI, ℓ=6240	18	0,96	27,99
			2	Ф4ВрI, ℓ=1740	63	0,17	
С102	6290	50	1	Ф5ВрI, ℓ=6290	18	0,97	28,34
			2	Ф4ВрI, ℓ=1740	64	0,17	
С103	6440	100	1	Ф5ВрI, ℓ=6440	18	0,99	28,87
			2	Ф4ВрI, ℓ=1740	65	0,17	
С104	6490	50	1	Ф5ВрI, ℓ=6490	18	1,00	29,22
			2	Ф4ВрI, ℓ=1740	66	0,17	
С105	6540	100	1	Ф5ВрI, ℓ=6540	18	1,01	29,40
			2	Ф4ВрI, ℓ=1740	66	0,17	

Арматура класса Вр-I по ГОСТ 6727-80.*

Зав.отд.	Смилянский		
ГИП	Рудаков		
Гл.спец.	Гобаева		
Техн.I к.	Казанцева		
Н.контр.	Иванова		

1.432.1-21.2-20

Сетка С100...С105

Стадия	Лист	Листов
Р		1

ЦНИИПРОМЗДАНИЙ

https://zavodjbi.com/

https://zavodjbi.com/

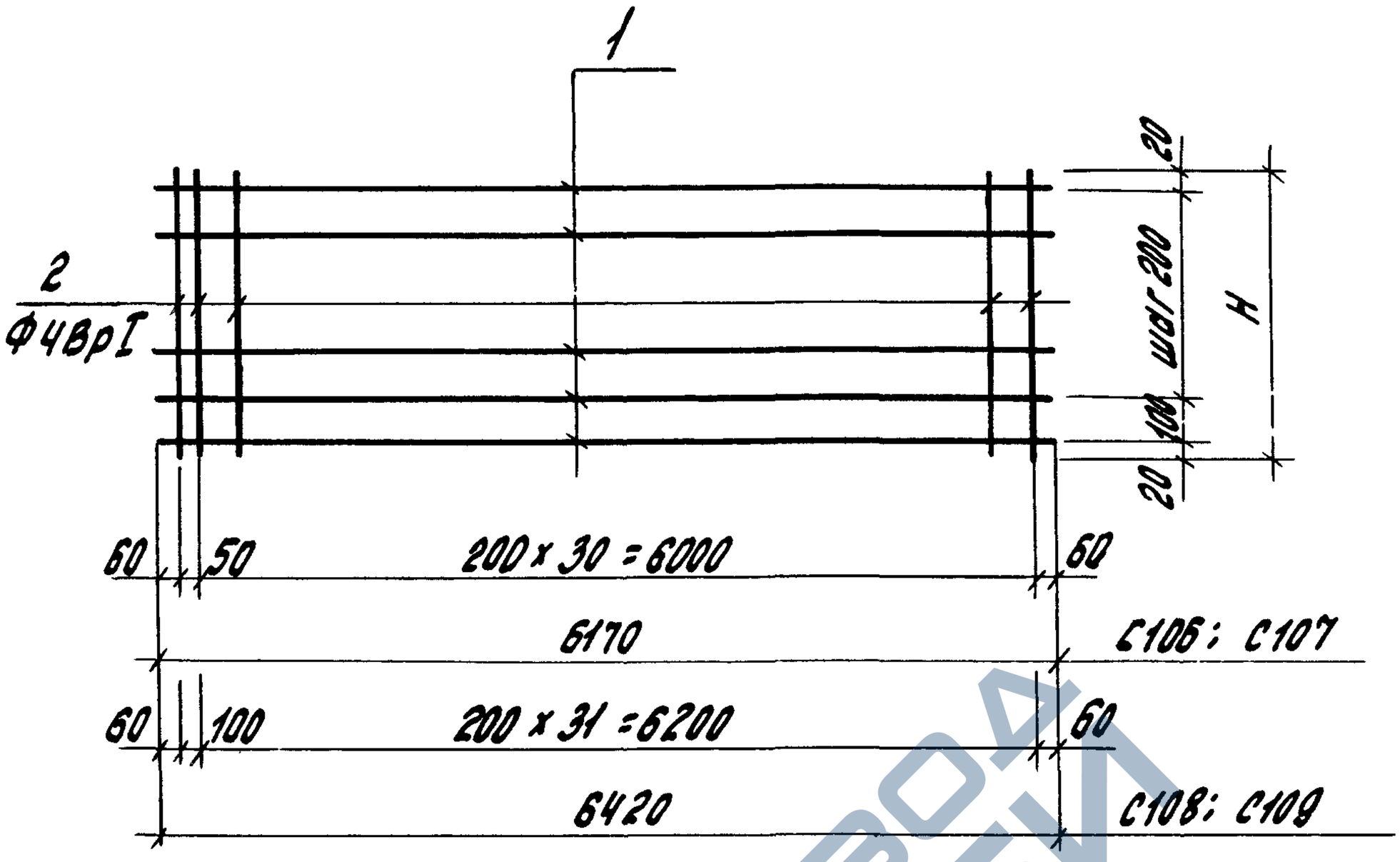

Марка	H мм	№ поз.	Наименование	Кол.	Масса ед., кг	Масса сетки, кг
С106	1140	1	Ф10АIII, ℓ=6170	7	3,81	30,19
		2	Ф4ВрI, ℓ=1140	32	0,11	
С107	1740	1	Ф10АIII, ℓ=6170	10	3,81	43,54
		2	Ф4ВрI, ℓ=1740	32	0,17	
С108	1140	1	Ф10АIII, ℓ=6420	7	3,96	31,41
		2	Ф4ВрI, ℓ=1140	33	0,11	
С109	1740	1	Ф10АIII, ℓ=6420	10	3,96	45,21
		2	Ф4ВрI, ℓ=1740	33	0,17	

Инв.№ подл. | Подпись и дата | Взам.инв.№

Зав.отд.	Смилянский		
ГИП	Рудаков		
Гл.спец.	Гадаева		
Техн.I к.	Казанцева		
Н.контр.	Иванова		

1.432.1-21.2-21

Сетка С106...С109

Стадия	Лист	Листов
Р		1

ЦНИИПРОМЗДАНИЙ

https://zavodjbi.com/

https://zavodjbi.com/

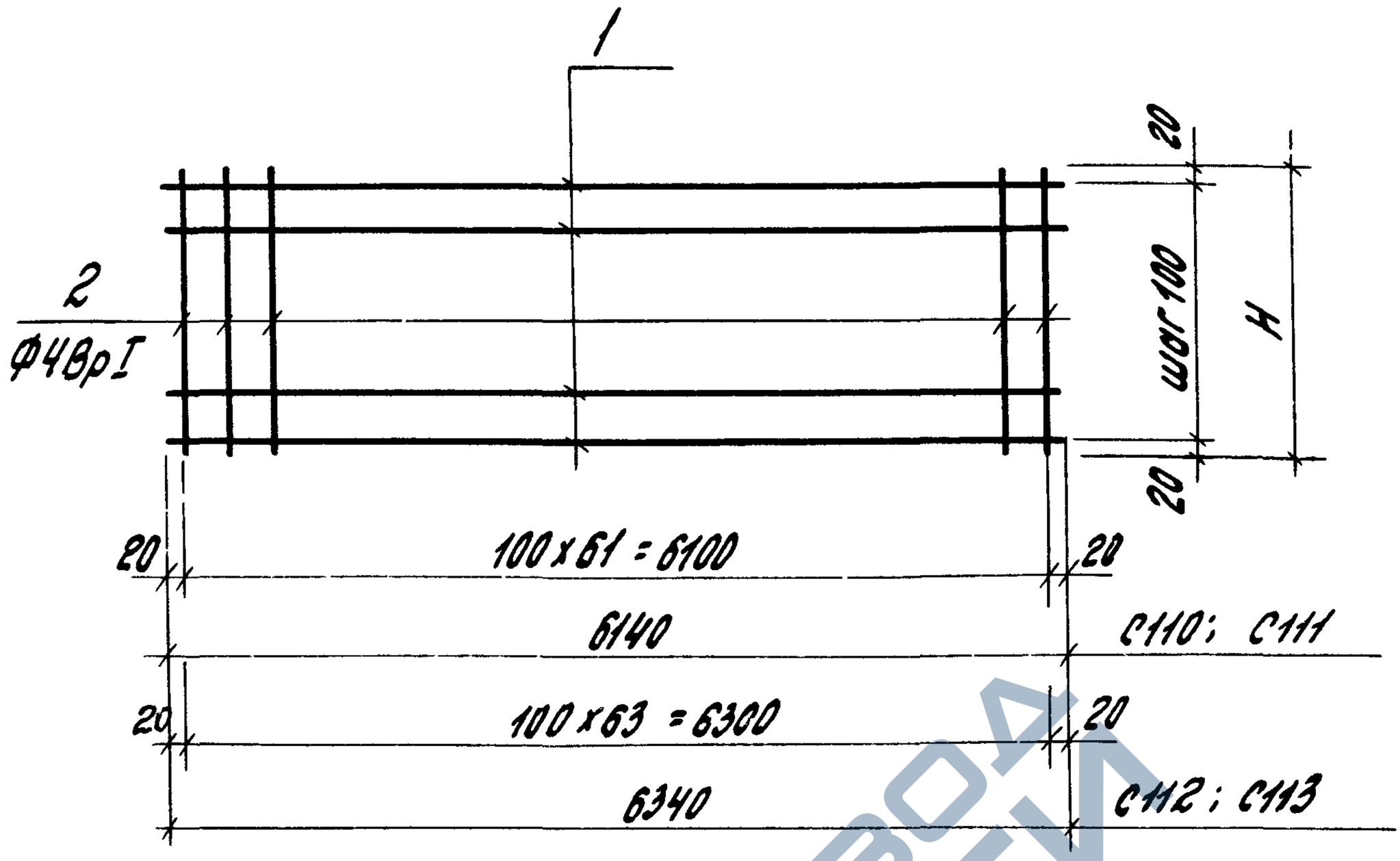

Марка	H мм	№ поз.	Наименование	Кол.	Масса ед., кг	Масса сетки, кг
С110	1140	1	Ф5ВрI, ℓ=6140	12	0,95	18,22
		2	Ф4ВрI, ℓ=1140	62	0,11	
С111	1740	1	Ф5ВрI, ℓ=6140	18	0,95	27,64
		2	Ф4ВрI, ℓ=1740	62	0,17	
С112	1140	1	Ф5ВрI, ℓ=6340	12	0,98	18,80
		2	Ф4ВрI, ℓ=1140	64	0,11	
С113	1740	1	Ф5ВрI, ℓ=6340	18	0,98	28,52
		2	Ф4ВрI, ℓ=1740	64	0,17	

Зав.отд.	Смилянский		
ГИП	Рудаков		
Гл.спец.	Гадаева		
Техн. I к.	Казанцева		
Н. контр.	Иванова		

1.432.1-21.2-22

Сетка С110...С113

Стадия	Лист	Листов
Р		1

ЦНИИПРОМЗДАНИЙ

23928-03 14

https://zavodjbi.com/

https://zavodjbi.com/

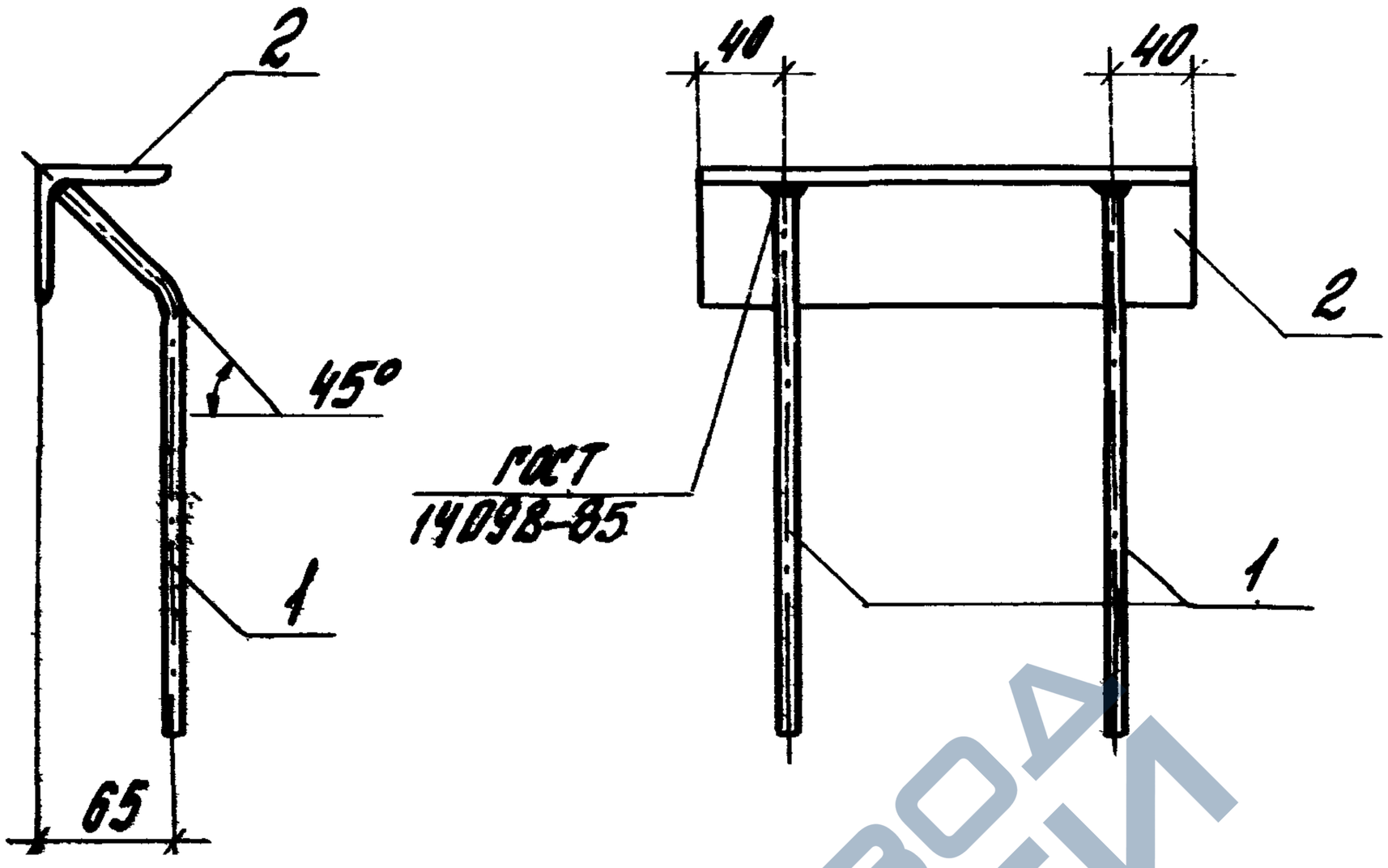

Марка	Поз.	Наименование	Кол.	Масса, ед. кг	Масса, кг
М1	1	Ф10А III, ℓ=300	2	0,185	1,97
	2	L63×6, ℓ=280	1	1,60	

Арматура класса А-III по ГОСТ 5781-82*, угловая сталь по ГОСТ 8509-86.

Зав. отд.	Смилянский		
Гл. инж. пр.	Рудаков		
Гл. спец.	Гадаева		
Техн. Iк.	Казанцева		
Н. контр.	Иванова		

1.432.1-21.2-23

Закладное изделие М1

Стадия	Лист	Листов
Р		1

ЦНИИПРОМЗДАНИЙ

https://zavodjbi.com/

https://zavodjbi.com/

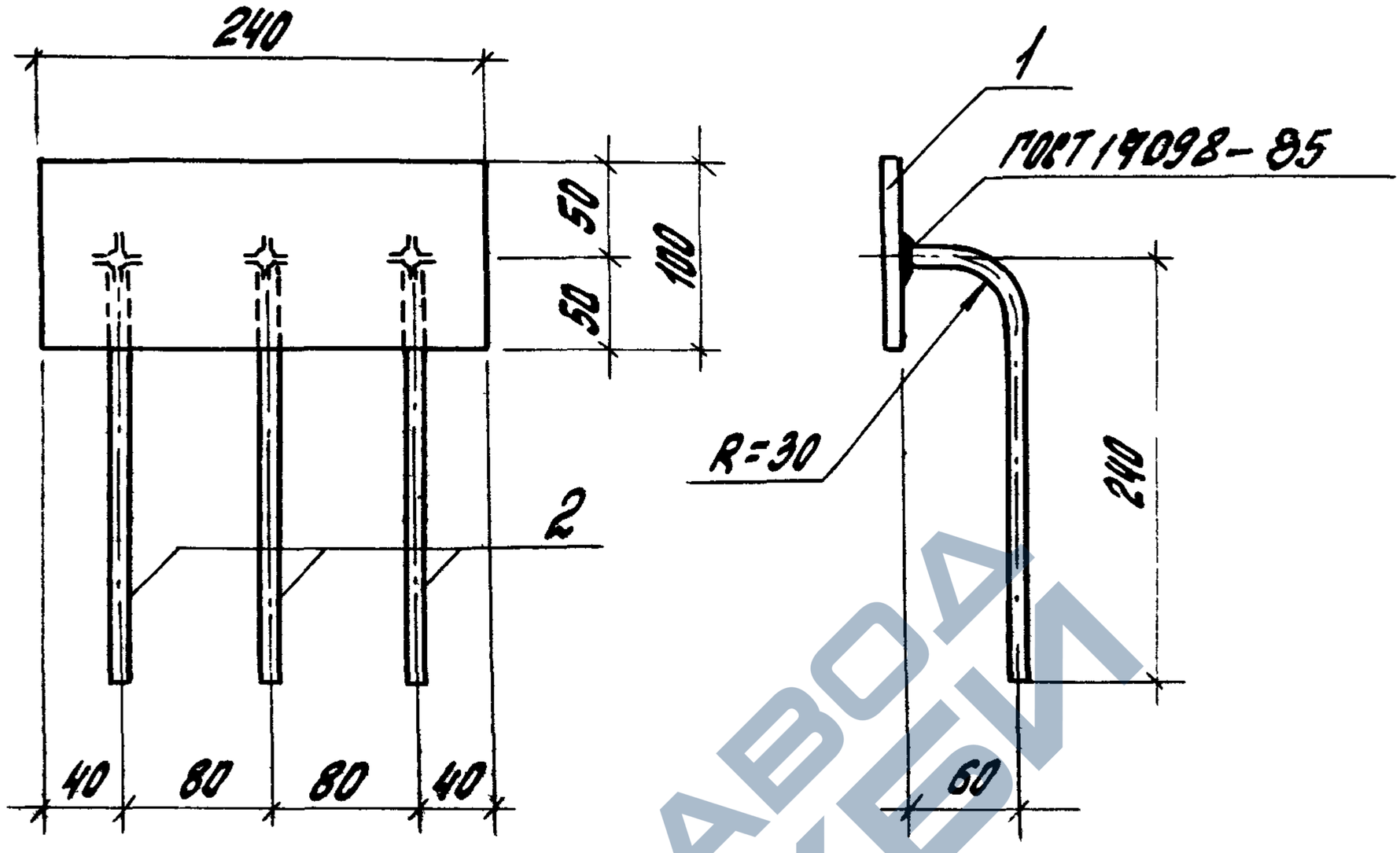

Марка	Поз.	Наименование	Кол.	Масса ед., кг	Масса, кг
М2	1	- 100×8, ℓ = 240	1	1,51	2,07
	2	ф 10А III, ℓ=300	3	0,185	

Полосовая сталь по ГОСТ 19903-74*, арматура класса А-III по ГОСТ 5781-82*.

Зав.отд.	Смилянский		
ГИП	Рудаков		
Гл.спец.	Гадаева		
Техн.Кн.	Казанцева		
Н.контр.	Иванова		

1.432.1-21.2-24

Закладное изделие М2

Стадия	Лист	Листов
Р		1

ЦНИИПРОМЗДАНИЙ

Инв.№ подл. | Подпись и дата | Взам.инв.№

23928-03 15

https://zavodjbi.com/

https://zavodjbi.com/

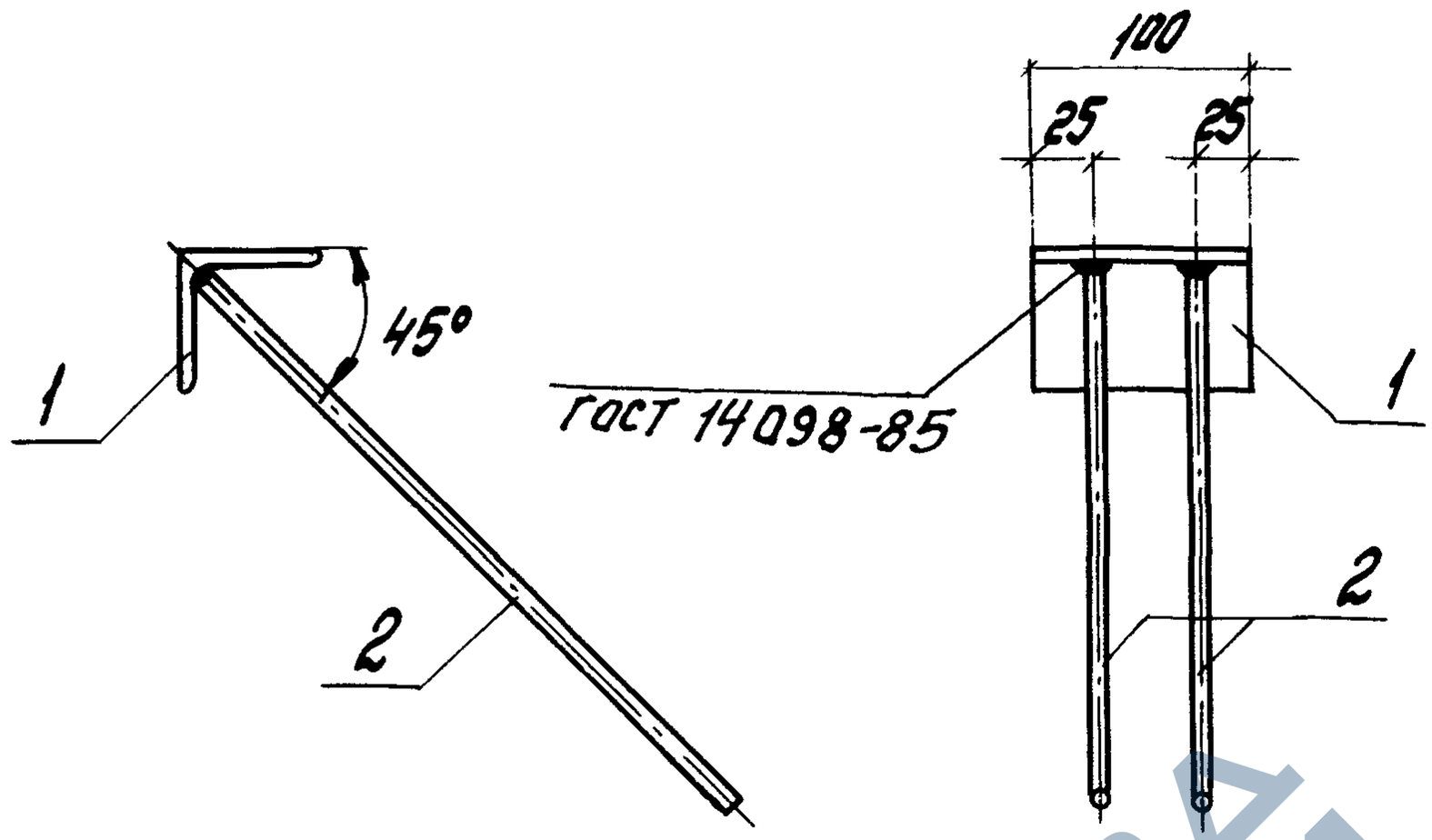

Марка	Поз.	Наименование	Кол.	Масса ед., кг	Масса, кг
М3	1	L 63×6, ℓ=90	1	0,516	0,89
	2	ф 10 А III, ℓ=300	2	0,185	

Арматура класса А-III по ГОСТ 5781-82*, угловая сталь по ГОСТ 8509-86.

Инв. № подл.	Подпись и дата	Взам. инв. №

Зав. отд.	Смилянский		
Гл. инж. пр.	Рудаков		
Гл. спец.	Гадаева		
Техн. I к	Казанцева		
Н. контр.	Иванова		

1.432.1-21.2-25

Закладное изделие М3

Стадия	Лист	Листов
Р		1

ЦНИИПРОМЗДАНИЙ

https://zavodjbi.com/

https://zavodjbi.com/

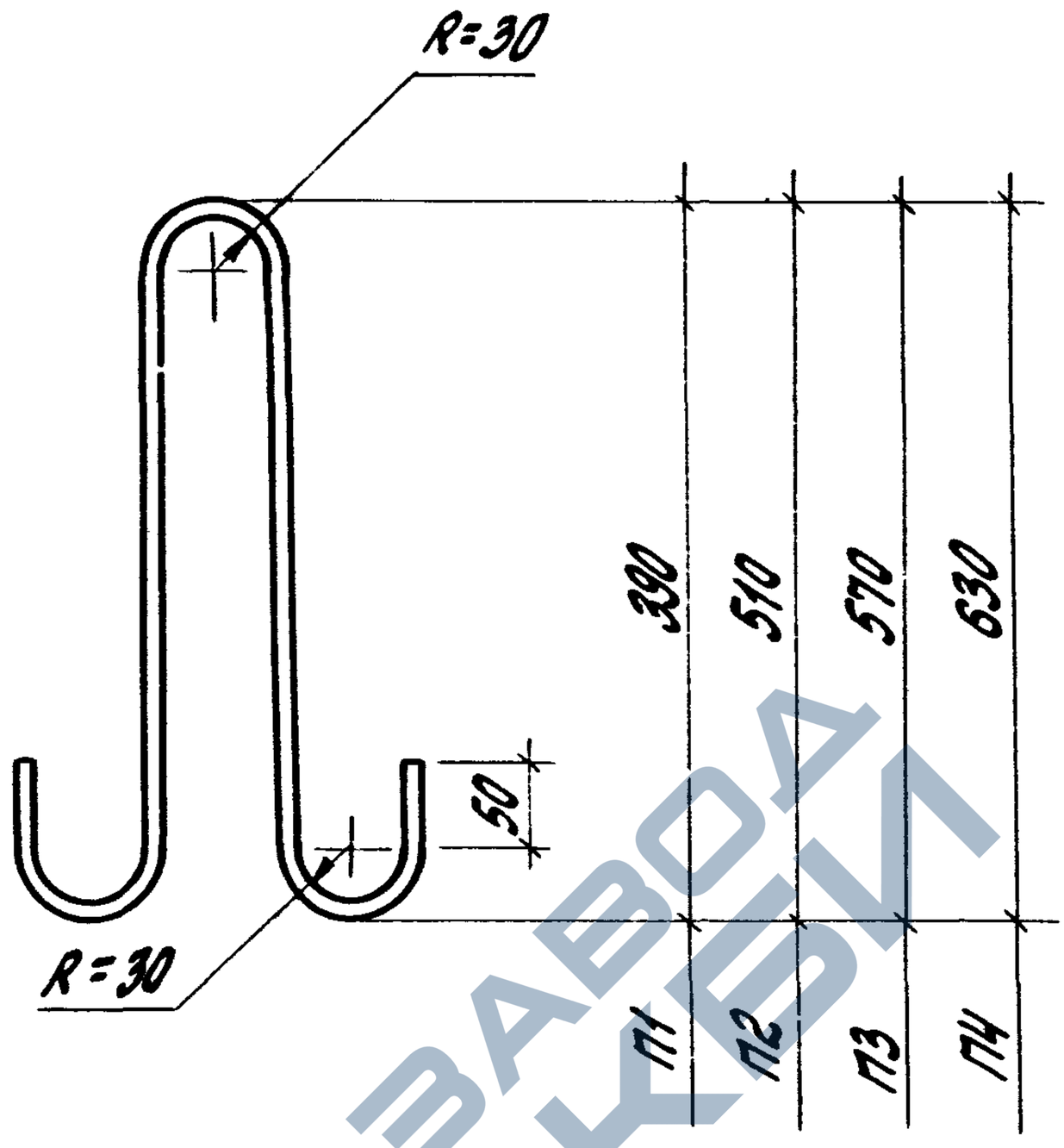

Арматура класса А-I по ГОСТ 5781-82.*

Марка	Поз.	Наименование	Кол.	Масса, кг
П1	1	Ф10АI, ℓ=1060	1	0,65
П2	1	Ф14АI, ℓ=1280	1	1,55
П3	1	Ф16АI, ℓ=1400	1	2,21
П4	1	Ф18АI, ℓ=1520	1	3,04

Зав.отд.	Смилянский		
ГИП	Рудаков		
Гл.спец.	Гадаева		
Техн.1к.	Казанцева		
Н.контр.	Иванова		

1.432.1-21.2-26

Петля для подъема П1...П4

Стадия	Лист	Листов
Р		1

ЦНИИПРОМЗДАНИЙ

https://zavodjbi.com/

https://zavodjbi.com/

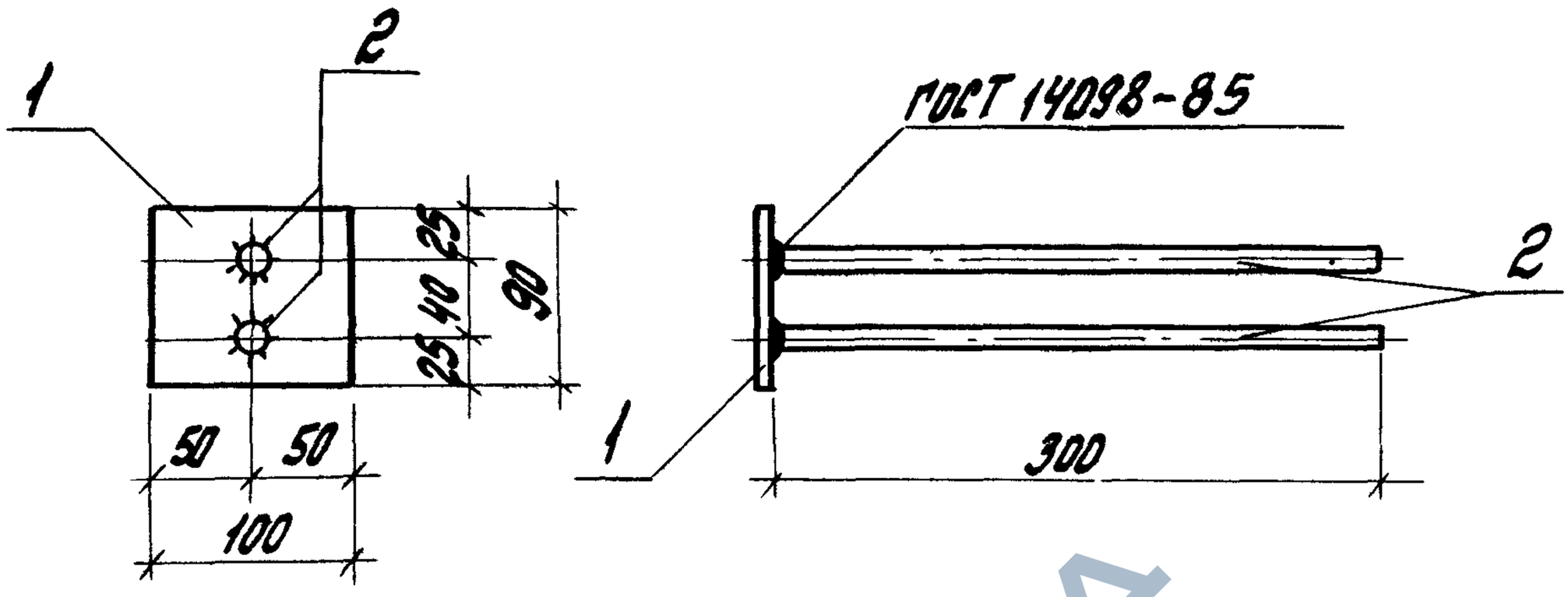

Марка	Поз.	Наименование	Кол.	Масса ед., кг	Масса, кг
М4	1	-100×8, ℓ=90	1	0,564	0,93
	2	ф 10 А III, ℓ=300	2	0,185	

Полосовая сталь по ГОСТ 19903-74,* арматура класса А-III по ГОСТ 5781-82*.

Зав. сект.	Смилянский		
Гл. инж. пр.	Рубанов		
Гл. спец.	Гадаева		
Техн. I к.	Казанцева		
Н. контр.	Иванова		

1.432.1-21.2-27

Закладное изделие М4

Стадия	Лист	Листов
Р		1

ЦНИИПРОМЗДАНИЙ

https://zavodjbi.com/

https://zavodjbi.com/

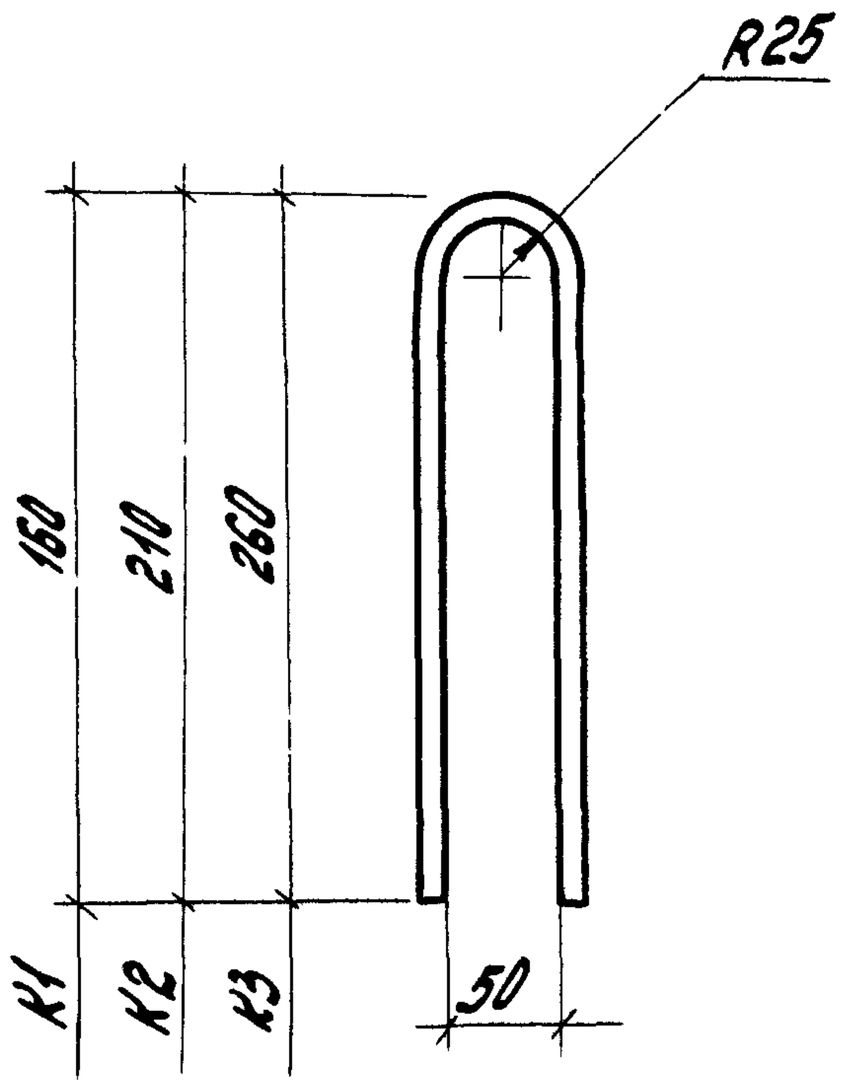

Поверхность стержня защитить горячим цинкованием при теплоизоляции панели из ПСБ, либо - алюминированием толщиной не менее 50мкм при теплоизоляции из минераловатных плит

Марка	Поз.	Наименование	Кол.	Масса, кг
К1	1	Ф8А III, ℓ=350	1	0,14
К2	1	Ф8А III, ℓ=450	1	0,18
К3	1	Ф8А III, ℓ=550	1	0,22

Арматура класса А-III по ГОСТ5781-82.*

Зав.сект.	Смилянский			1.432.1-21.2-28
Гл.инж.пр.	Рудаков			Гибкая связь К1...К3
Гл.спец.	Гадаева			Стадия: Р; Лист: ; Листов: 1
Техн. I к.	Казанцева			ЦНИИПРОМЗДАНИЙ
Н.контр.	Иванова			

Инв.№подл. | Подпись и дата | Взам.инв.№

23928-03

https://zavodjbi.com/