https://zavodjbi.com/

ГОСУДАРСТВЕННЫЙ КОМИТЕТ
ПО ГРАЖДАНСКОМУ СТРОИТЕЛЬСТВУ И АРХИТЕКТУРЕ
ПРИ ГОССТРОЕ СССР

ТИПОВЫЕ КОНСТРУКЦИИ И ДЕТАЛИ ЗДАНИЙ И СООРУЖЕНИЙ

ИНДУСТРИАЛЬНЫЕ СТРОИТЕЛЬНЫЕ ИЗДЕЛИЯ ДЛЯ ГРАЖДАНСКОГО СТРОИТЕЛЬСТВА

РАБОЧИЕ ЧЕРТЕЖИ

СЕРИЯ ИИ-03-05
КРУПНЫЕ СТЕНОВЫЕ БЕТОННЫЕ БЛОКИ

СЕРИЯ ИИ-03-04
ГИПСОБЕТОННЫЕ И ЛЕГКОБЕТОННЫЕ ИЗДЕЛИЯ

АЛЬБОМ 90
БЛОКИ НАРУЖНЫХ И ВНУТРЕННИХ СТЕН И ГИПСОБЕТОННЫЕ ПЕРЕГОРОДКИ ДЛЯ ДЕВЯТИЭТАЖНЫХ ЖИЛЫХ ДОМОВ.

8543
ЦЕНА 3-77

Москва-1988г.

https://zavodjbi.com/

https://zavodjbi.com/

Госстрой СССР
ЦЕНТРАЛЬНЫЙ ИНСТИТУТ ТИПОВОГО ПРОЕКТИРОВАНИЯ
Свердловский филиал
620062, г.Свердловск-62, ул.Генеральская, 3а
Заказ № 3231 Инв.№ 8543 тираж 80
Сдано в печать 10.09 1980г цена 1-48

https://zavodjbi.com/

https://zavodjbi.com/

ГОСУДАРСТВЕННЫЙ КОМИТЕТ
ПО ГРАЖДАНСКОМУ СТРОИТЕЛЬСТВУ И АРХИТЕКТУРЕ
ПРИ ГОССТРОЕ СССР

ТИПОВЫЕ КОНСТРУКЦИИ И ДЕТАЛИ ЗДАНИЙ И СООРУЖЕНИЙ

ИНДУСТРИАЛЬНЫЕ СТРОИТЕЛЬНЫЕ ИЗДЕЛИЯ ДЛЯ ГРАЖДАНСКОГО СТРОИТЕЛЬСТВА

РАБОЧИЕ ЧЕРТЕЖИ

СЕРИЯ ИИ-03-05
КРУПНЫЕ СТЕНОВЫЕ БЕТОННЫЕ БЛОКИ

СЕРИЯ ИИ-03-04
ГИПСОБЕТОННЫЕ И ЛЕГКОБЕТОННЫЕ ИЗДЕЛИЯ

АЛЬБОМ 90
БЛОКИ НАРУЖНЫХ И ВНУТРЕННИХ СТЕН И ГИПСОБЕТОННЫЕ ПЕРЕГОРОДКИ ДЛЯ ДЕВЯТИЭТАЖНЫХ ЖИЛЫХ ДОМОВ.

РАЗРАБОТАНЫ
ЦНИИЭП жилища Государственного комитета
по гражданскому строительству и архитектуре
при Госстрое СССР

УТВЕРЖДЕНЫ И ВВЕДЕНЫ В ДЕЙСТВИЕ
Государственным комитетом по гражданскому
строительству и архитектуре
при Госстрое СССР
19 апреля 1988г приказ №57

ЦЕНТРАЛЬНЫЙ ИНСТИТУТ ТИПОВЫХ ПРОЕКТОВ
Москва-1988г

https://zavodjbi.com/

https://zavodjbi.com/

	Марка	Лист	Стр.
Содержание		С1-С3	2-4
Пояснительная записка		П1-П5	5-9
Блоки наружных стен			
Простеночные блоки			
длиной 1190 мм	НМС-2С-4		
	НМС-2С	1,2	11,12
	НМС-2С-6		
1590 мм	НМС-4С-4		
	НМС-4С	3,4	13,14
	НМС-4С-6		
1790 мм	НМС-8С-4		
	НМС-8С	5,6	15,16
	НМС-8С-6		
Угловые	НМС-5С-4		
	НМС-5С	7,8	17,18
	НМС-5С-6		
Поясные блоки			
Угловые	НМ-86-4П	9,10,13	19,20,23
	НМ-86П	9,10,14	19,20,24
	НМ-86-6П	9,10,15	19,20,25
	НМ 86-4А	11,12,13	21-23
	НМ-86А	11,12,14	21,22,24
	НМ-86-6А	11,12,15	21,22,25

ЦНИИЭП жилища	Стеновые легкобетонные блоки Серия ИИ-03-05	Содержание	Марка —	Лист 90

https://zavodjbi.com/

https://zavodjbi.com/

	Марки	Лист.	Стр.
Цокольные блоки			
высотой 1480 длиной-1590мм -	НМ-42Б-4	16,17,18,19	26-29
	НМ-42Б	16,17,18,20	26-28,30
Парапетные блоки			
длиной 1180мм-	НМ-75-4		
	НМ-75	21,22	31,32
	НМ-75-6		
длиной 1580мм-	НМ-76-4		
	НМ-76	23,24	33,34
	НМ-76-6		
угловые-	НМ-77-4П		
	НМ-77П	25,26	35,36
	НМ-77-6П		
	НМ-77-4Л		
	НМ-77Л	27,28	37,38
	НМ-77-6Л		
Блоки внутренних стен			
Вертикальные блоки длиной 2390мм	ВМС-1с	29,30	40,41
" 1190 "	ВМС-1рс	31,32	42,43
" 2390 "	ВМС-1бс	33,34	44,45
" 990 "	ВМС-4	35,36	46,47
" 990 "	ВМС-4с	37,38	48,49
" 1590 "	ВМС-5с	39,40	50,51
Вертикальный блок лестничной клетки длиной 1590 -	ВМС-5В	41,42	52,53

Стеновые легкобетонные блоки	Содержание	Марка	Лист	Лист
Серия ИИ-03-05		—	90	Ст

Гр. В. Зиновьева, Кон. Кондрат. 24/VI-70г

https://zavodjbi.com/

https://zavodjbi.com/

		Марка	Лист	
Вертикальный блок для лифта	длиной 1590 мм	ВМС-5Г	43,44	54,55
Вентиляционный блок	" 1190 "	ВМС-28А	45,46,47	56-58
Электротехнический блок	" 2390 "	ВМ-62ВС	48,49	59,60
Горизонтальный блок	" 1080 "	ВМ-10А	50,51	61,62
Горизонтальный блок лестничной клетки	" 2780 "	ВМ-67	52,53	63,64
Горизонтальный блок (перемычка)	" 3180 "	ВМ-70	54,55	65,66
Санитехнический блок	" 790 "	ВМС-27Б	56-61	67-72

Гипсобетонные перегородки

Гипсобетонная перегородка заводского изготовления	длиной 1260 "	ПГ 11Б	62	74
Гипсобетонная перегородка построечного изготовления	длиной 1260 "	ПГ 11БА	63	75
Деревянный рубленый каркас. Детали перегородок.			64	76

Отделение проектных работ	Главный инженер	А. Икрянин	
	Главный архитектор отдела	Б. Шаяпин	
	Главный инженер проекта	А. Лукшин	
	Главный инженер проекта	Н. Калачникова	

ЦНИИЭП жилища

Стеновые легкобетонные блоки

Серия ИИ-03-05

Содержание

Марка	Альбом	Лист
—	90	С3

8543

https://zavodjbi.com/

https://zavodjbi.com/

ПОЯСНИТЕЛЬНАЯ ЗАПИСКА

Рабочие чертежи индустриальных строительных изделий, включенные в настоящий альбом, разработаны в соответствии с Номенклатурой изделий, утвержденной протоколом Госкомитета по гражданскому строительству и архитектуре при Госстрое СССР от 19/I-1965 г.

В альбом № 90 включены рабочие чертежи крупных стеновых блоков, дополнительных к Каталогу ИИ-03 ч.I, предназначенных для строительства 9-ти этажных жилых домов со стенами из крупных легкобетонных блоков, разработанных применительно к типовым проектам серии I-439А.

На листах 62,63 и 64 даны чертежи дополнительной гипсобетонной перегородки марок ПГИБ и ПГИБА для применения в 9-ти этажных домах со стенами из кирпича и крупных легкобетонных блоков.

Рабочие чертежи блоков разработаны в соответствии со СНиП II-В.I-62, II-В.2-62 и "Указаниями по проектированию железобетонных конструкций из легких бетонов марок 100 и ниже" (СН 279-64).

Чертежи изделий предназначены для обязательного применения при проектировании и строительстве жилых зданий и для производства этих изделий предприятиями строительной промышленности.

Маркировка изделий принята по аналогии с изделиями Каталога ИИ-03, ч.I. Внесение изменений в обозначение марок не допускается. Марки изделий проставляются на чертежах, в спецификациях проектов, в заказах заводам-изготовителям и на изделиях.

Блоки наружных стен

Изготовление блоков предусмотрено из бетона с объемным весом 1400, 1600 и 1800 кг/м3 на пористых заполнителях /керам-

Стеновые легкобетонные блоки	Пояснительная записка	Альбом	Лист
Серия ИИ-03-05		90	П1

8543 6

https://zavodjbi.com/

https://zavodjbi.com/

газобетон, пенобетон, агломератобетон, туфобетон и др. в соответствии со СНиП I-В.3-62/. Марки бетона указаны на рабочих чертежах; требуемые марки по морозостойкости должны приниматься по табл. I СНиП II-В.2-62.

Применение блоков с объемным весом 1800 кг/м3 может быть допущено только при специальном технико-экономическом обосновании.

При наличии легких заполнителей допускается применение бетона с объемным весом менее 1400 кг/м3.

Рабочие чертежи стеновых блоков разработаны исходя из ширины оконных проемов 121 и 201 см /с внешней стороны стены/, для стен толщиной 40, 50 и 60 см и предусматривают двух и четырехрядную разрезку стен в пределах одного этажа. Толщина наружных стен устанавливается в зависимости от наружной расчетной температуры и объемного веса бетона (см. таблицу на листе №4).

Внутренняя поверхность блоков, кроме цокольных, должна быть гладкой, подготовленной под окраску или оклейку обоями.

Наружная поверхность блоков покрывается фактурным бетоном марки "100" с объемным весом 2000 кг/м3, слоем толщиной 30 мм. Фактурный бетон принимается по согласованию проектной организацией, применяющей типовой проект, с заводом-изготовителем и в соответствии со СНиП I-В.3-62. По наружному периметру блоков снимается фаска 15х25 /глубина/ мм.

В простеночных блоках, в случае применения железобетонных подоконных плит, должны быть предусмотрены пазы для их заделки. Размеры и положение пазов устанавливаются при привязке проектов.

В простеночных блоках указано расположение пробок для крепления оконных коробок, принятых по ГОСТ 8671-58. При изменении размеров оконных коробок расположение пробок должно быть уточнено.

Стеновые легкобетонные блоки. Серия ИИ-03-05	Пояснительная записка	Альбом	Лист
		90	12

ЦНИИЭП жилища

Ответственный исполнитель А.Ивакина. Главный инженер проекта А.Ивакина. Руководитель отдела А.Ивакина. Главный инженер А.Ивакина

8543 7

https://zavodjbi.com/

https://zavodjbi.com/

Блоки внутренних стен

Изготовление блоков предусмотрено из бетона с объемным весом 1400, 1600, 1800 и 2000 кг/м3. Марки бетона указаны на рабочих чертежах.

Блоки предусмотрены двухрядной разрезки с перевязкой швов, а блоки с вентиляционными каналами приняты высотой 2780 мм и соединяются при монтаже посредством сварки закладных деталей.

Блоки приняты толщиной 30 см. Блок ВМС 28-А с двойным рядом вентиляционных каналов принят толщиной 46 см.

Лицевые поверхности внутренних блоков должны быть гладкими, подготовленными под окраску или оклейку обоями.

x x
x

Армированные перемычечные и поясные блоки наружных и внутренних стен изготовляются из бетонов, в которых обеспечивается сохранность арматуры от коррозии.

Армирование блоков выполняется сварными сетками и каркасами.

Для подъемных петель следует применять арматурную сталь класса А-I, марок В Ст.3 или Вк Ст.3; для закладных деталей - полосовую и уголковую сталь группы марок Ст.3.

Условные обозначения арматурных сталей в рабочих чертежах приняты по СНиП I-В.4-62.

Изготовление каркасов и сеток должно производиться контактной точечной электросваркой в соответствии с требованиями действующих нормативных документов.

Антикоррозийная защита закладных деталей должна выполняться в соответствии со СНиП Ш-В.6-62 и "Временными указаниями по антикоррозийной защите стальных закладных деталей и сварных соединений в крупнопанельных зданиях" СН 206-62, 2-е издание.

Стеновые керамзитобетонные панели	Пояснительная записка	Альбом	Лист
Серия ИИ-03-65		90	ПЗ

8543 8

https://zavodjbi.com/

https://zavodjbi.com/

В соответствии с этим все закладные детали блоков наружных стен должны покрываются в заводских условиях слоем цинка. Толщину слоя цинка принять по таблице I СН 206-62, с учетом районов строительства.

Закладные детали блоков внутренних стен не требуется защищать антикоррозийными покрытиями /см. протокол совещания в Техническом Управлении Государственного комитета по гражданскому строительству и архитектуре при Госстрое СССР от 19.IX-1963 г. /. Поверхности закладных деталей этих блоков перед их формованием должны быть очищены от ржавчины и шлаковых образований на швах сварки.

Для предохранения от ржавчины лицевых поверхностей закладных деталей внутренних блоков при транспортировке и хранении на складах эти поверхности должны быть покрыты битумной эмульсией или антикоррозийной обмазкой.

Изготовление, приемку, паспортизацию, хранение и транспортирование изделий производить с учетом указаний СНиП I-В.5-62 и I-В.5.I-62; монтаж - по СНиП Ш-В.3-62.

Предельные расчетные зимние температуры наружного воздуха для выбора толщин стен из крупных блоков

Толщина стены - см			40	50		60		
Объемный вес материалов - кг/м3			I400	I600	I400	I800	I600	I400
I			2	3	4	5	6	7
Шлакобетон на топливном (котельном) шлаке	влажности	сухая	-23	-27	-34	-28	-34	-48
		нормальная	-22	-24	-30	-25	-31	-38
		влажная	-	-21	-26	-23	-27	-34

Стеновые легкобетонные панели	Пояснительная записка	Альбом	Лист
Серия ИИ 03-05		90	П4

ЦНИИЭП жилища

Отдел инж. конструкций — А. Мкртумян
Руководитель отдела — Б. Шапиро
Ст. инж. отдела — А. Локшин
Ст. инж. гр. П-94 — Ю. Ушпа

https://zavodjbi.com/

https://zavodjbi.com/

I			2	3	4	5	6	7
Шлакобетон на гранулированном шлаке и малоклинкерном вяжущем	зоны влажности	сухая	-33	-38	-45	-43	-48	-56
		нормальная	-29	-34	-38	-38	-42	-49
		влажная	-25	-30	-34	-34	-38	-43
керамзитобетон		сухая	-28	-30	-40	-31	-38	-48
		нормальная	-25	-27	-34	-29	-34	-43
		влажная	-25	-27	-34	-29	-34	-43

Примечания: Указания по применению таблицы см. типовые проекты.

ЗАВОД ЖБИ

https://zavodjbi.com/

https://zavodjbi.com/

ИИ-83-05
АЛБОМ 90

БЛОКИ НАРУЖНЫХ СТЕН

ЗАВОД ЖБИ

https://zavodjbi.com/

https://zavodjbi.com/

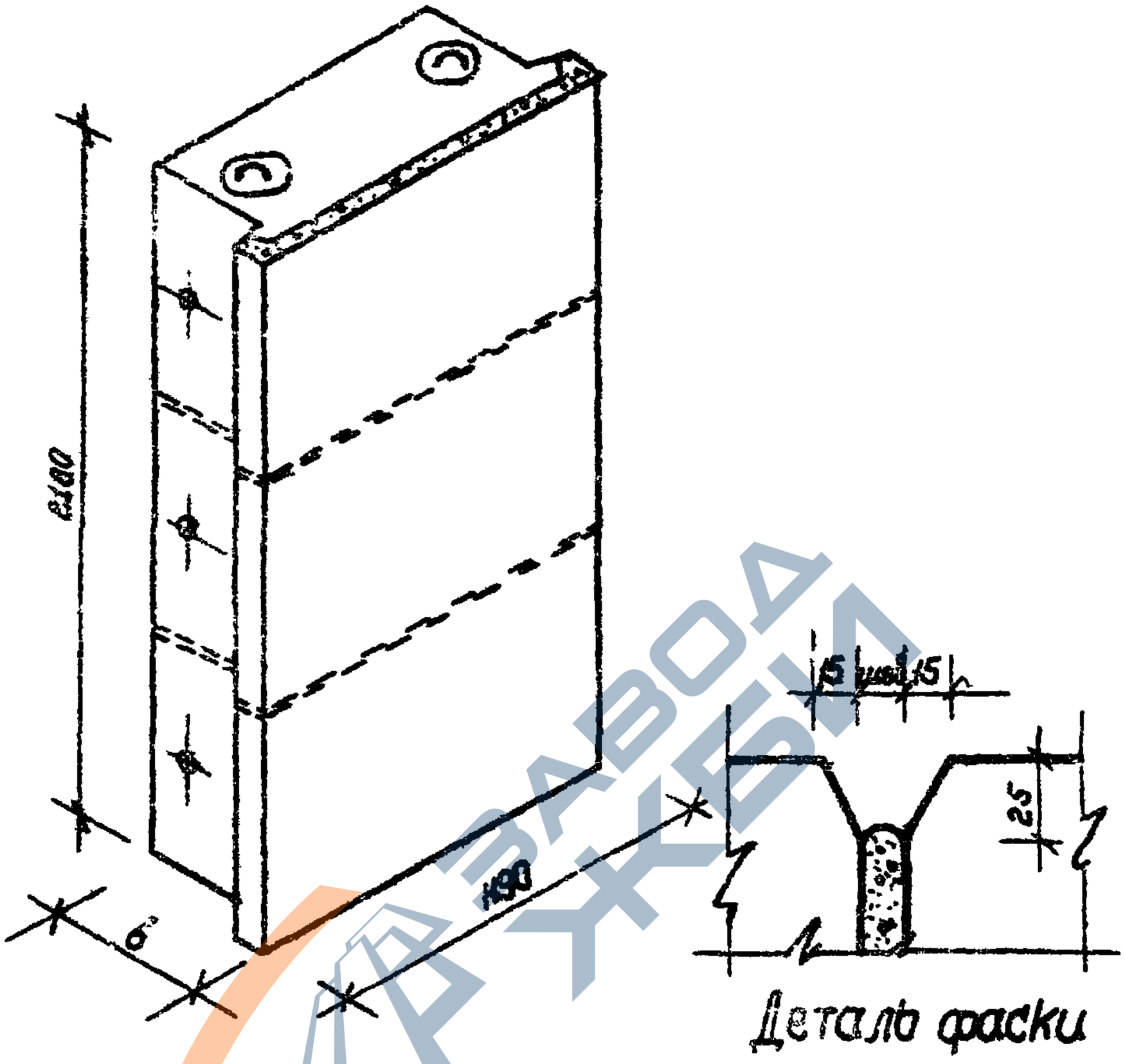

Марка бетона „100"

Таблица показателей

Толщина стены мм	Кладка стены мм	Марка блока	Объем м3: лицевого бетона	Объем м3: фактурного слоя	Объем м3: блока	Вес блока кг: объемный вес бетона 1400	1600	1800	NN арм. элем	Вес стали кг
40	2½ Р.	НМС-2С-4	0.822	0.094	0.916	1540	—	—	П-1	6.72
	4½ Р.	НМС-2С-4	0.271	0.028	0.299	435	—	—	П-4	2.08
50	2½ Р.	НМС-2С	1.035	0.094	1.129	1640	1845	—	П-1	6.72
	4½ Р.	НМС-2С	0.340	0.028	0.368	530	600	—	П-4	2.08
60	2½ Р.	НМС-2С-6	1.252	0.094	1.346	1940	2190	2440	П-2	9.64
	4½ Р.	НМС-2С-6	0.412	0.028	0.440	635	715	800	П-4	2.08

Объемный вес фактурного бетона 2000 кг/м3

Стеновые мелкобетонные блоки. Серия ИИ-03-05	ПРОСТЕНОЧНЫЙ БЛОК	Марка НМС-2С-4 НМС-2С НМС-2С-6	Чертеж 90	Лист 1

Гос. Заповедник 27/VI-72 Инв. 8543

https://zavodjbi.com/

https://zavodjbi.com/

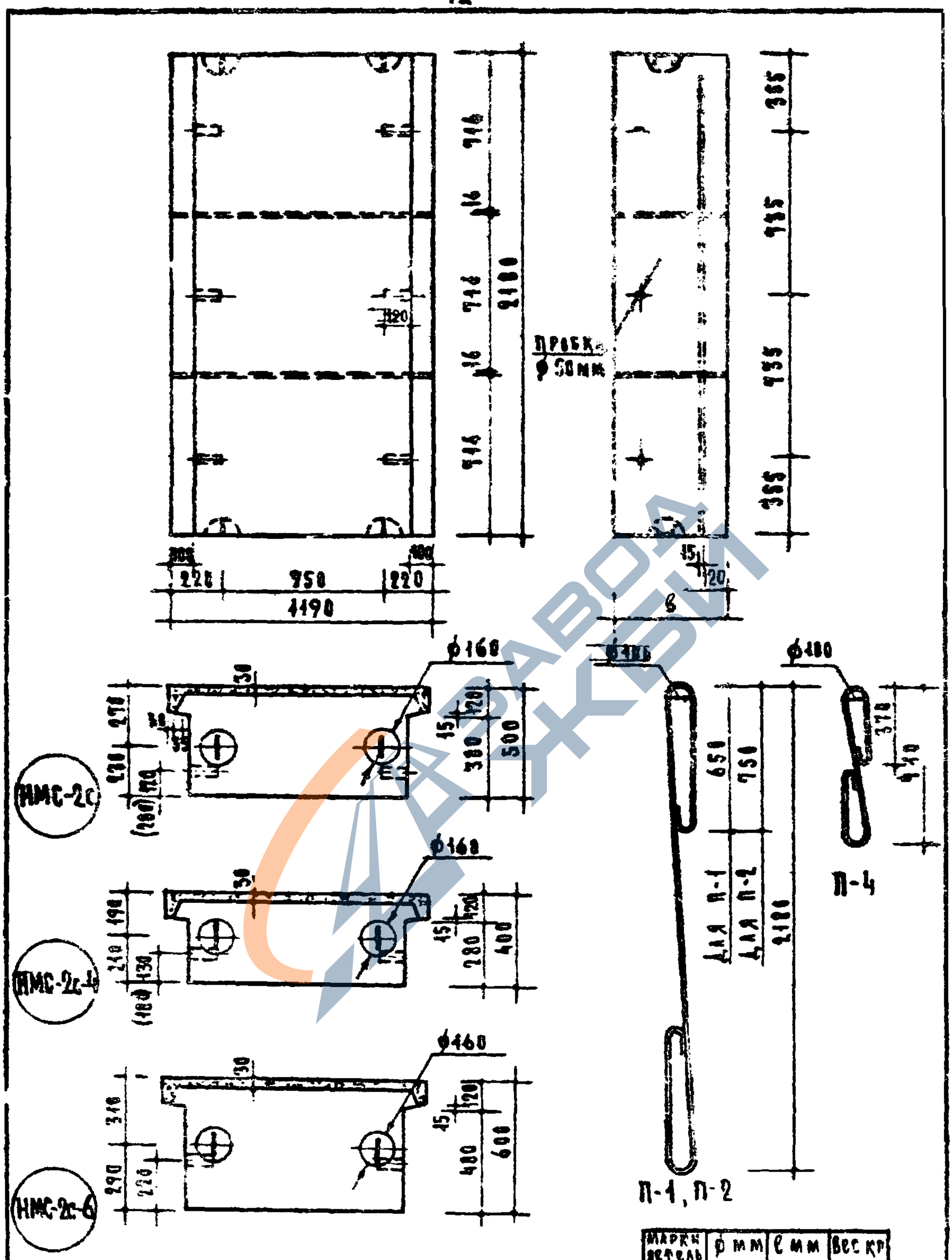

Марки деталь	ø мм	ℓ мм	Вес кг
П-1	12 AI	3780	3.36
П-2	14 AI	3990	4.82
П-4	10 AI	1680	1.04

В скобках - привязка пробок для установки сваренных переплетов.

Стеновые легкобетонные блоки	Простеночный блок	Марка НМС-2с-4 НМС-2с НМС-2с-6	Альбом 90	Лист 2
Серия ИИ-03-85				

https://zavodjbi.com/

https://zavodjbi.com/

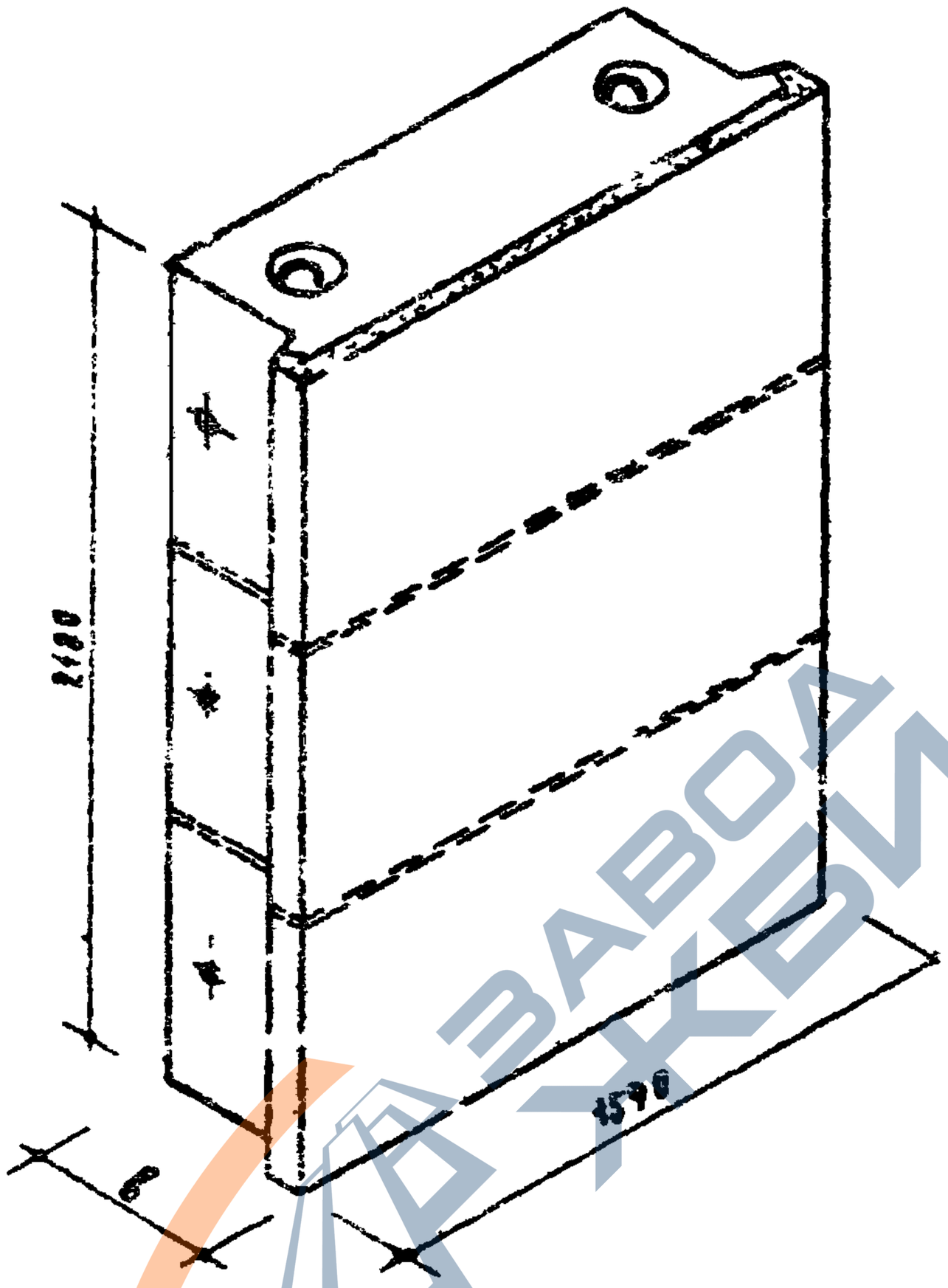

Марка бетона „400"

Таблица показателей

Толщина стенки	Разрезка стенки	Марка блока	Объем м³			Вес блока кг			Нн арм. элем.	Вес стали кг
			лицевого бетона	фактурн. слоя	блока	объемный вес бетона				
						1400	1600	1800		
40	2х р	НМС-4с-4	1.141	0.121	1.262	1840	—	—	П-1	6.72
	4х р	НМС-4рс-4	0.373	0.039	0.412	600	—	—	П-4	2.08
50	2х р	НМС-4с	1.448	0.121	1.569	2270	2560	—	П-2	9.64
	4х р	НМС-4рс	0.471	0.039	0.510	740	830	—	П-4	2.08
60	2х р	НМС-4с-6	1.750	0.121	1.871	2690	3040	3390	П-3	12.70
	4х р	НМС-4рс-6	0.571	0.039	0.610	875	990	1105	П-4	2.08

Объемный вес фактурного бетона 2000 кг/м³

Стеновые керамзитобетонные блоки Серия ИИ-03-05	Простеночный блок	Марка НМС-4с-4 НМС-4с НМС-4с-6	Альбом 90	Лист 3

8543 14

https://zavodjbi.com/

https://zavodjbi.com/

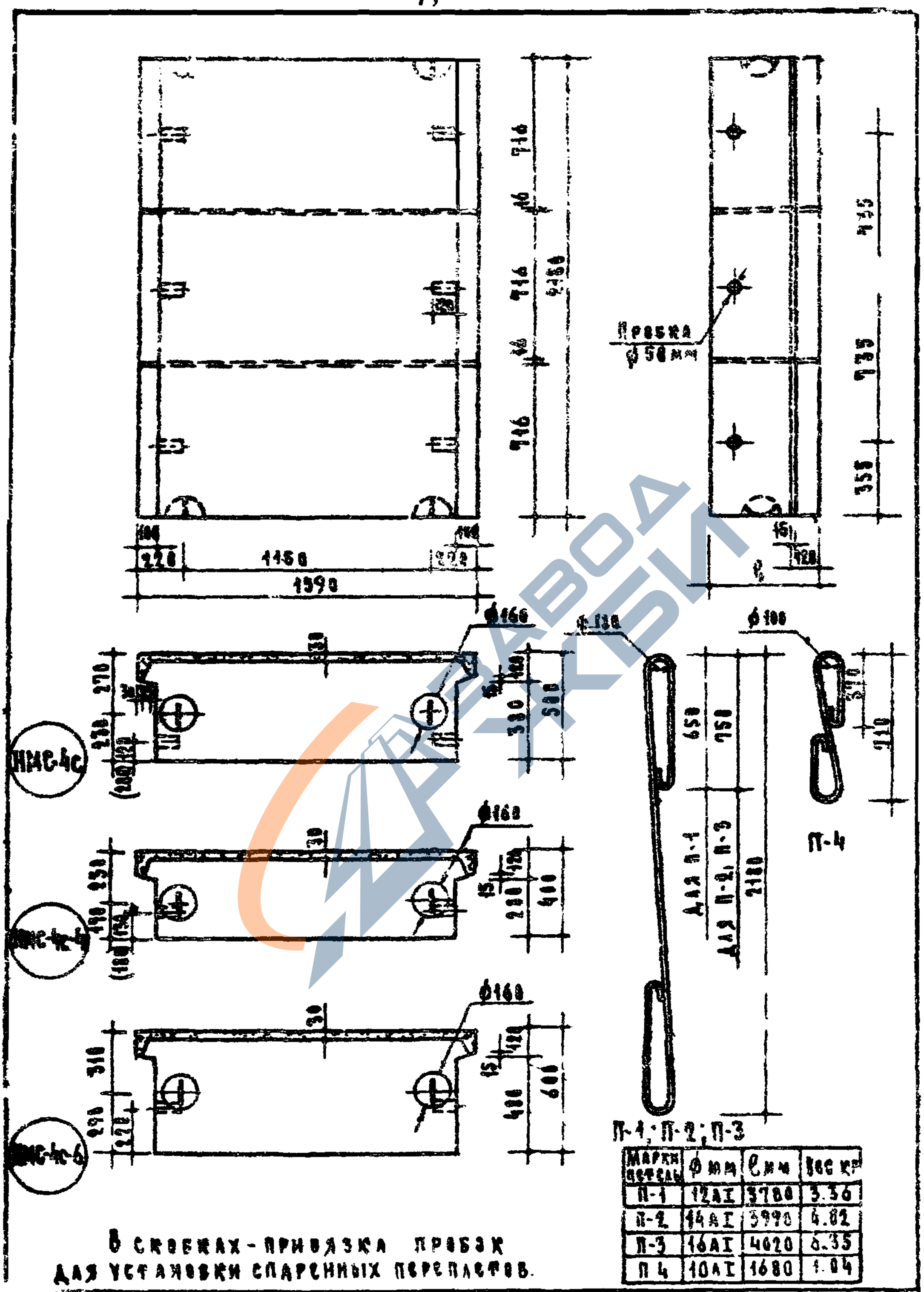

Марки перемычек	ø мм	ℓ мм	вес кг
П-1	12AI	3780	3.36
П-2	14AI	3990	4.82
П-3	16AI	4020	6.35
П-4	10AI	1680	1.04

В скобках - привязка пробок для установки сварных перемычек.

Сборные бетонные блоки	Простеночный блок	Марка	Альбом	Лист
Серия ИИ-09-09		НМС-4с-4 НМС-4с НМС-4с-6	90	4

https://zavodjbi.com/

https://zavodjbi.com/

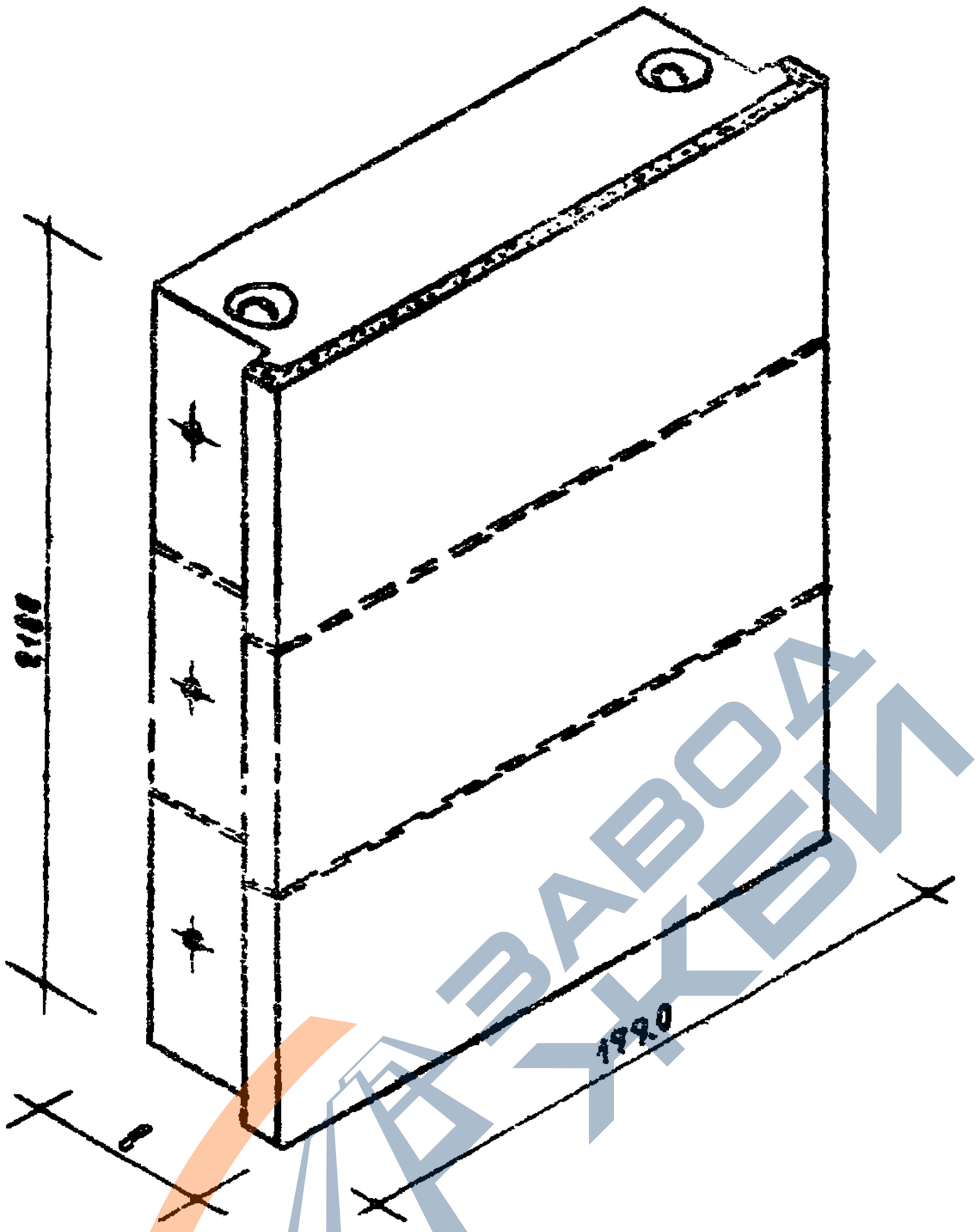

Марка бетона „100"

Таблица показателей										
Толщина стены	Разрезка стены	Марка блока	Объем м³			Вес блока кг			Nн арм. элем.	Вес стали кг
			легкого бетона	фактурного слоя	блока	объемный вес бетона 1400	1600	1800		
40	2х р	НМС-8С-4	1.303	0.134	1.437	2090	—	—	П-1	6.72
	4х р	НМС-8РС-4	0.426	0.044	0.470	685	—	—	П-4	2.08
50	2х р	НМС-8С	1.653	0.134	1.787	2590	2915	—	П-2	9.64
	4х р.	НМС 8РС	0.539	0.044	0.583	845	950	—	П-4	2.08
60	2х р	НМС 8С-6	1.999	0.134	2.133	3065	3465	3865	П-3	12.70
	4х р.	НМС-8РС-6	0.652	0.044	0.696	1080	1130	1260	П-4	2.08

Объемный вес фактурного бетона 2000 кг/м³

Стеновые легкобетонные блоки	Простеночный блок	Марка НМС-8С-4 НМС-8С НМС-8С-6	Альбом 90	Лист 5
Серия ИИ-03-05				

8543 16

https://zavodjbi.com/

https://zavodjbi.com/

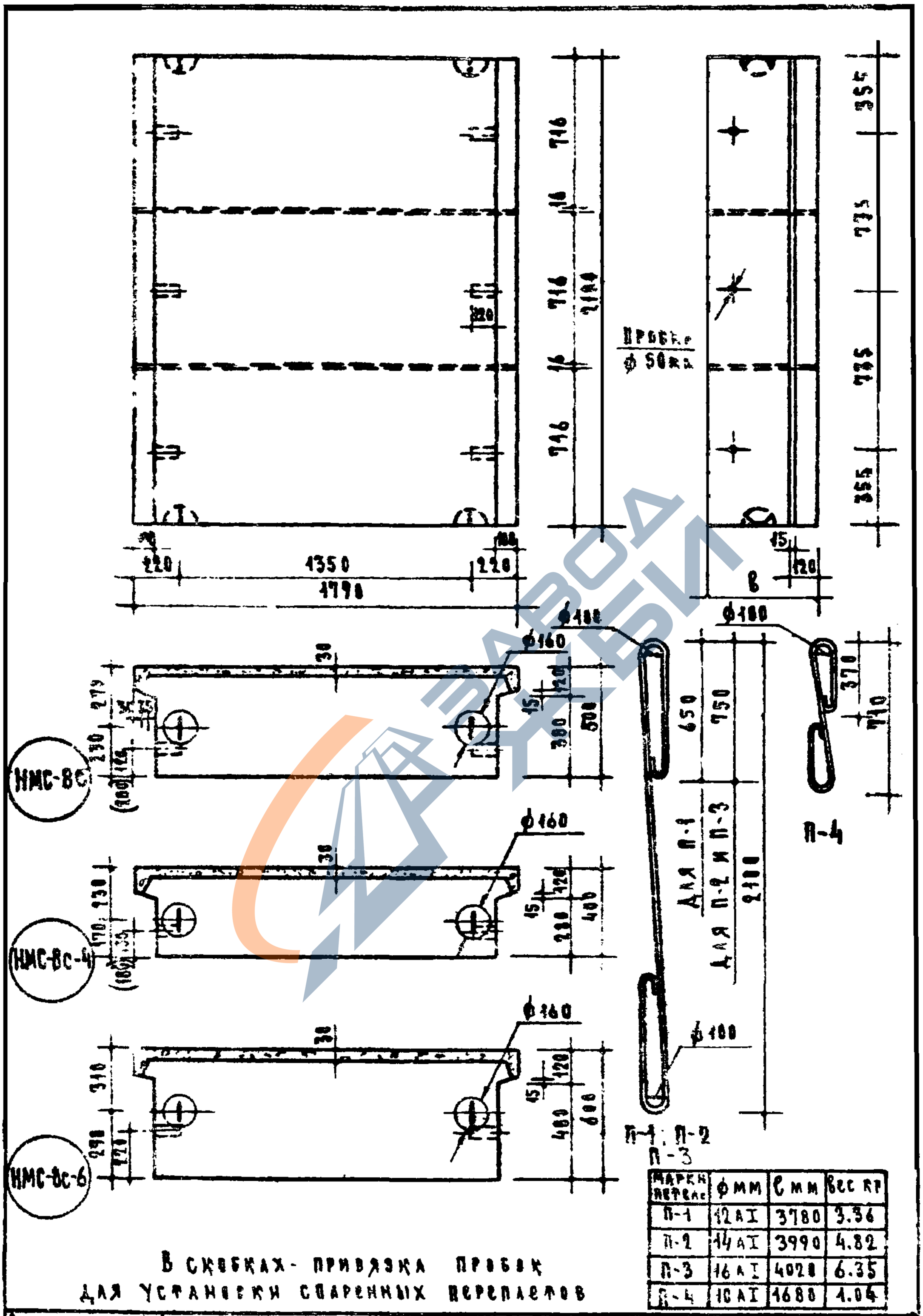

Марка детали	ф мм	С мм	Вес кг
П-1	12 А I	3780	3.36
П-2	14 А I	3990	4.82
П-3	16 А I	4020	6.35
П-4	10 А I	1680	1.04

В скобках - привязка пробок для установки сваренных переплетов

Стеновые керамзитобетонные блоки	Серия ИИ-03-05	Простеночный блок	Марка НМС-8С-4, НМС-8С, НМС-8С-6	Альбом 90	Лист 6

8543 17

https://zavodjbi.com/

https://zavodjbi.com/

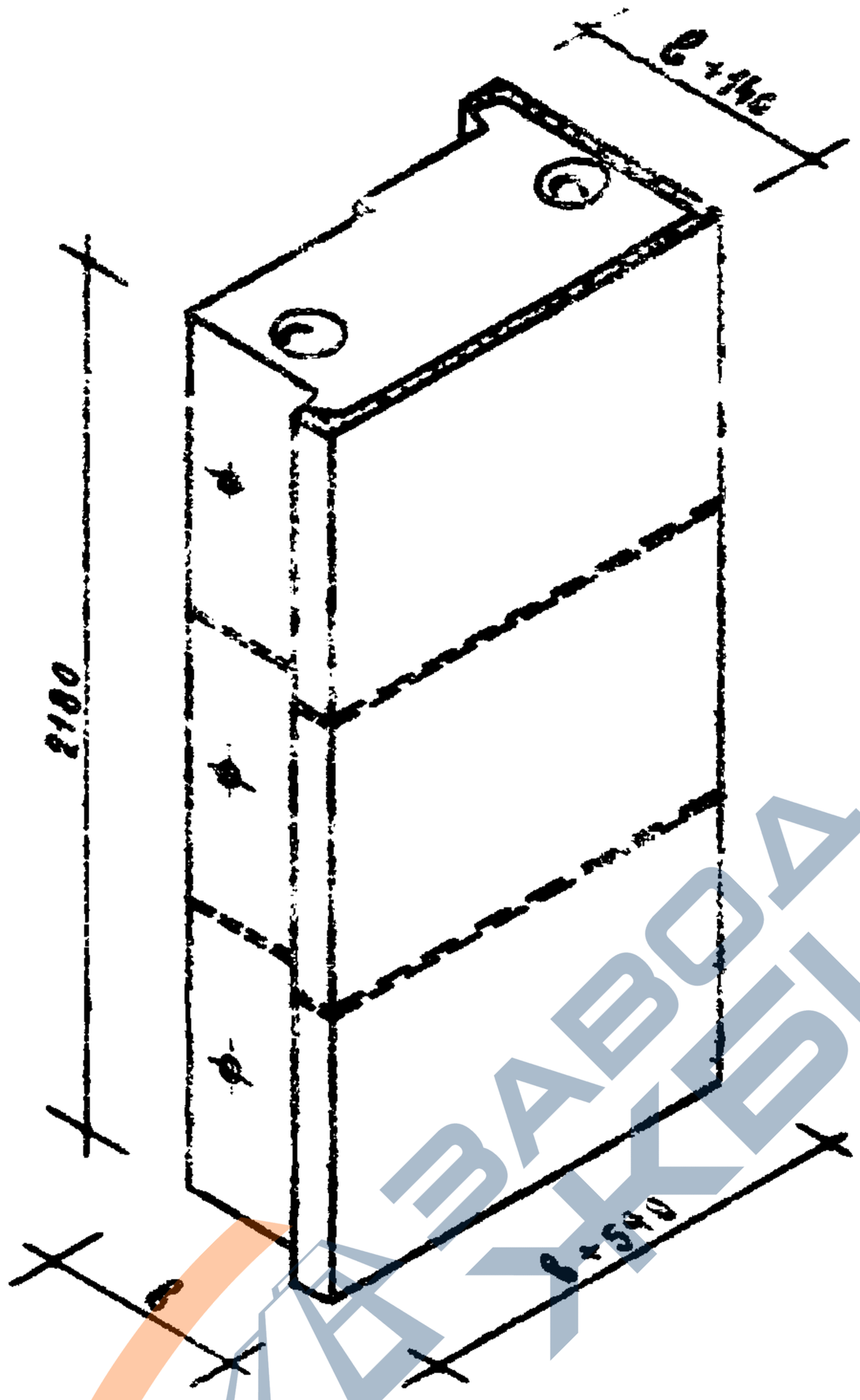

Марка бетона „400"

Таблица показателей										
Толщина стены	Разрезка стены	Марка блока	Объем м³			Вес блока кг			№ арм. элем.	Вес стали кг
			Перерасход бетона	Фактурный слой	Блока	Объемный вес бетона				
						1400	1600	1800		
41	2Ф р	НМС-5с-4	0.754	0.106	0.860	1270	—	—	П-1	6.72
	4Ф р	НМС-5рс-4	0.247	0.037	0.284	420	—	—	П-4	2.08
50	2Ф р.	НМС-5с	1.053	0.119	1.172	1710	1925	—	П-1	6.72
	4Ф р	НМС-5рс	0.346	0.042	0.388	570	640	—	П-4	2.08
60	2Ф р	НМС-5с-6	1.395	0.132	1.527	2215	2495	2775	П-2	9.64
	4Ф р	НМС-5рс-6	0.458	0.046	0.504	735	825	915	П-4	2.08

Объемный вес фактурного бетона 2000 кг/м³

Стеновые легкобетонные блоки Серия ИИ-03-05	Простеночный блок /угловой/	Марка НМС-5с-4 НМС-5с НМС-5с-6	Альбом 90	Лист 7

8543 18

https://zavodjbi.com/

https://zavodjbi.com/

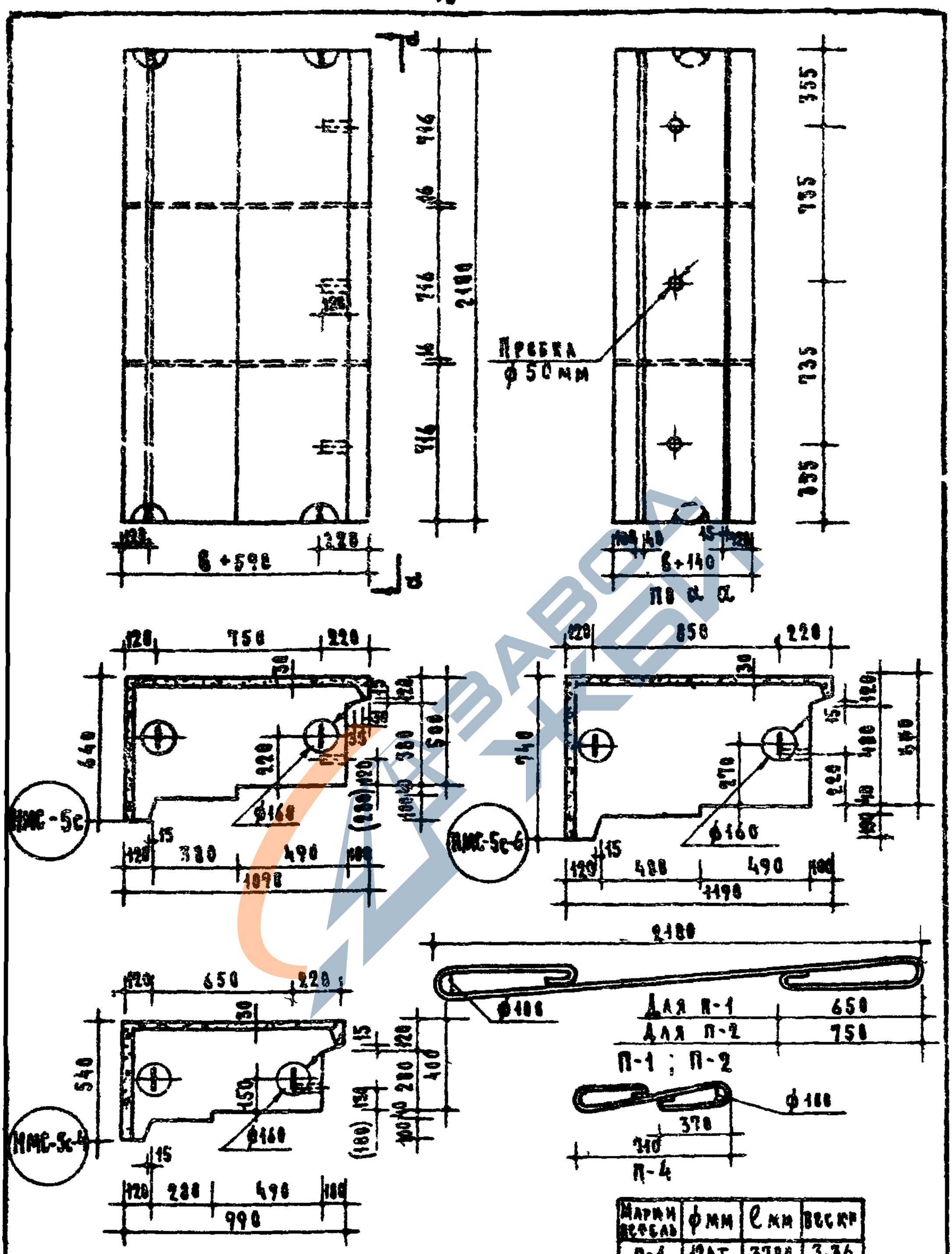

Марки стержней	ф мм	ℓ мм	вес кг
П-1	12АI	3780	3.36
П-2	14АI	3990	4.82
П-4	10АI	1680	1.04

В скобках - привязка пробок для установки сварных перемычек

Стеновые дерево-бетонные блоки	Простеночный блок /угловой/	Марка НМС-5с-4 НМС-5с НМС-5с-6	Альбом 90	Лист 8
Серия ИИ-03-05				

https://zavodjbi.com/

https://zavodjbi.com/

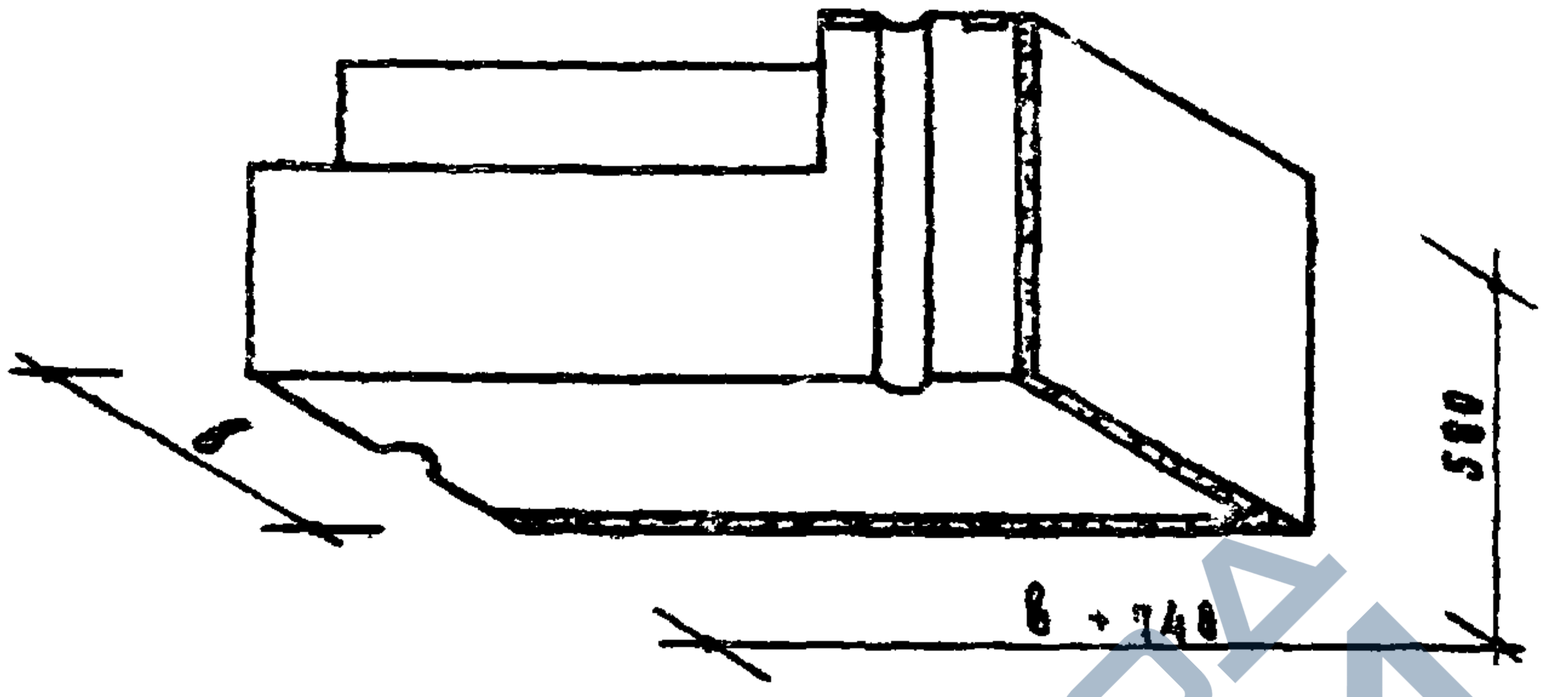

Марка бетона „100"

Таблица показателей								
Толщина стенки	Марка блока	Объем м³			Вес блока кг			Вес стали кг
		Аэробетона бетона	Фактурного бетона	Блока	Объемный вес бетона			
					1400	1600	1800	
40	НМ-86-4п	0.201	0.026	0.227	335	—	—	5.89
50	НМ-86п	0.293	0.030	0.323	470	530	—	6.43
60	НМ-86-6п	0.396	0.033	0.429	620	700	780	7.16

Объемный вес фактурного бетона 2000 кг/м³

Стеновые аэробетонные блоки	Поясной блок	Марка НМ-86-4п НМ-86п НМ-86-6п	Альбом	Лист
Серия ИИ-03-05			90	9

8543 20

https://zavodjbi.com/

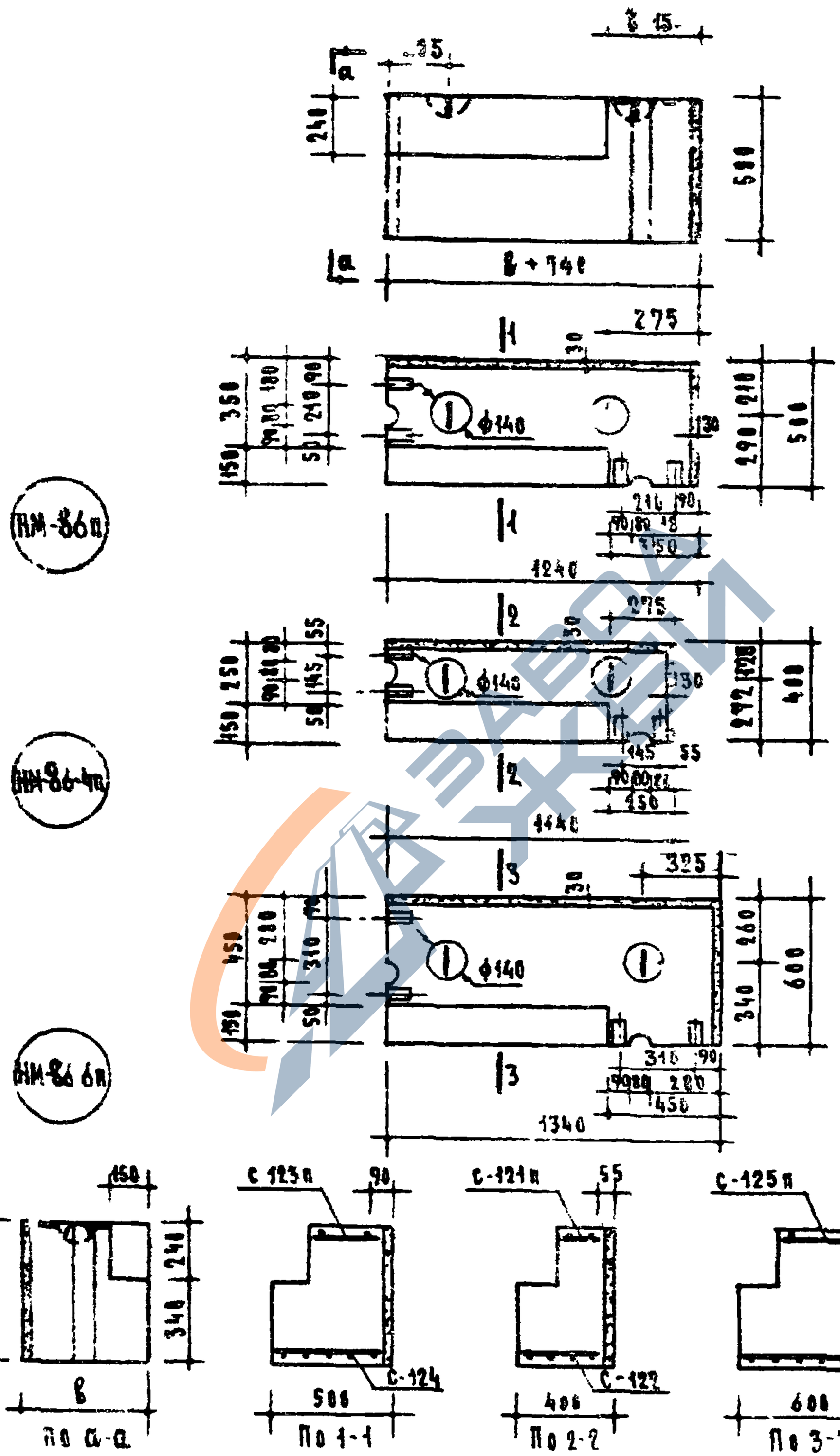

Стеновые дерево-бетонные блоки Серия ИИ-03-05	Поясной блок	Марка НМ-86-4п НМ-86п НМ-86-6п	Альбом 90	Лист 10

8543 21

https://zavodjbi.com/

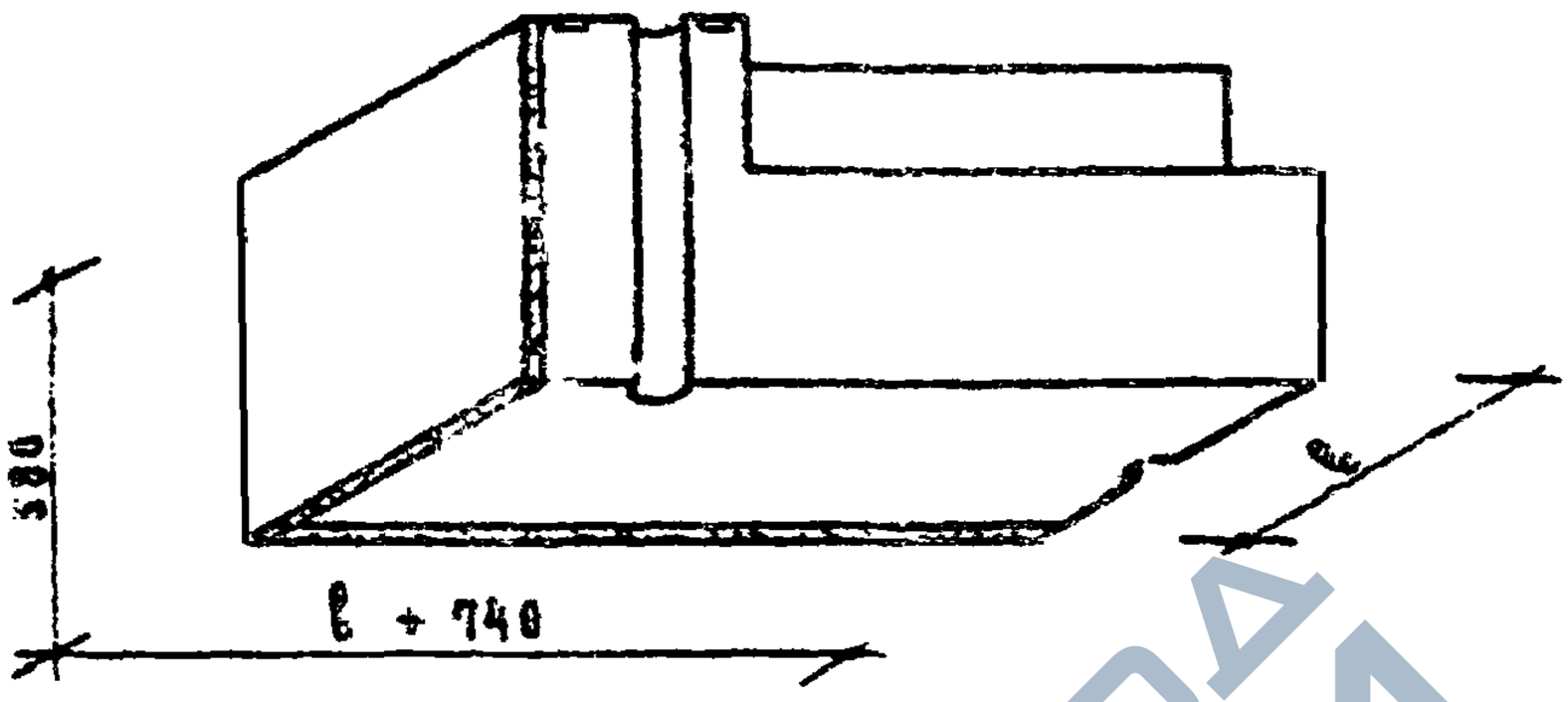

Марка бетона „100"

Таблица показателей								
Толщина стены	Марка блока	Объем м³			Вес блока кг			Вес стали кг
		Лицевого бетона	Фактуры бетона	Блока	Объемный вес бетона			
					1400	1600	1800	
40	НМ-86-4А	0.201	0.026	0.227	335	—	—	5.89
50	НМ-86А	0.293	0.030	0.323	476	530	—	6.43
60	НМ-86-6А	0.396	0.033	0.429	626	720	780	7.16

Объемный вес фактурного бетона 2000 кг/м³

Стеновые легкобетонные блоки	Поясной блок	Марка	Альбом	Лист
Серия ИИ-03-05		НМ-86-4А НМ-86А НМ-86-6А	90	11

8543 2.

https://zavodjbi.com/

https://zavodjbi.com/

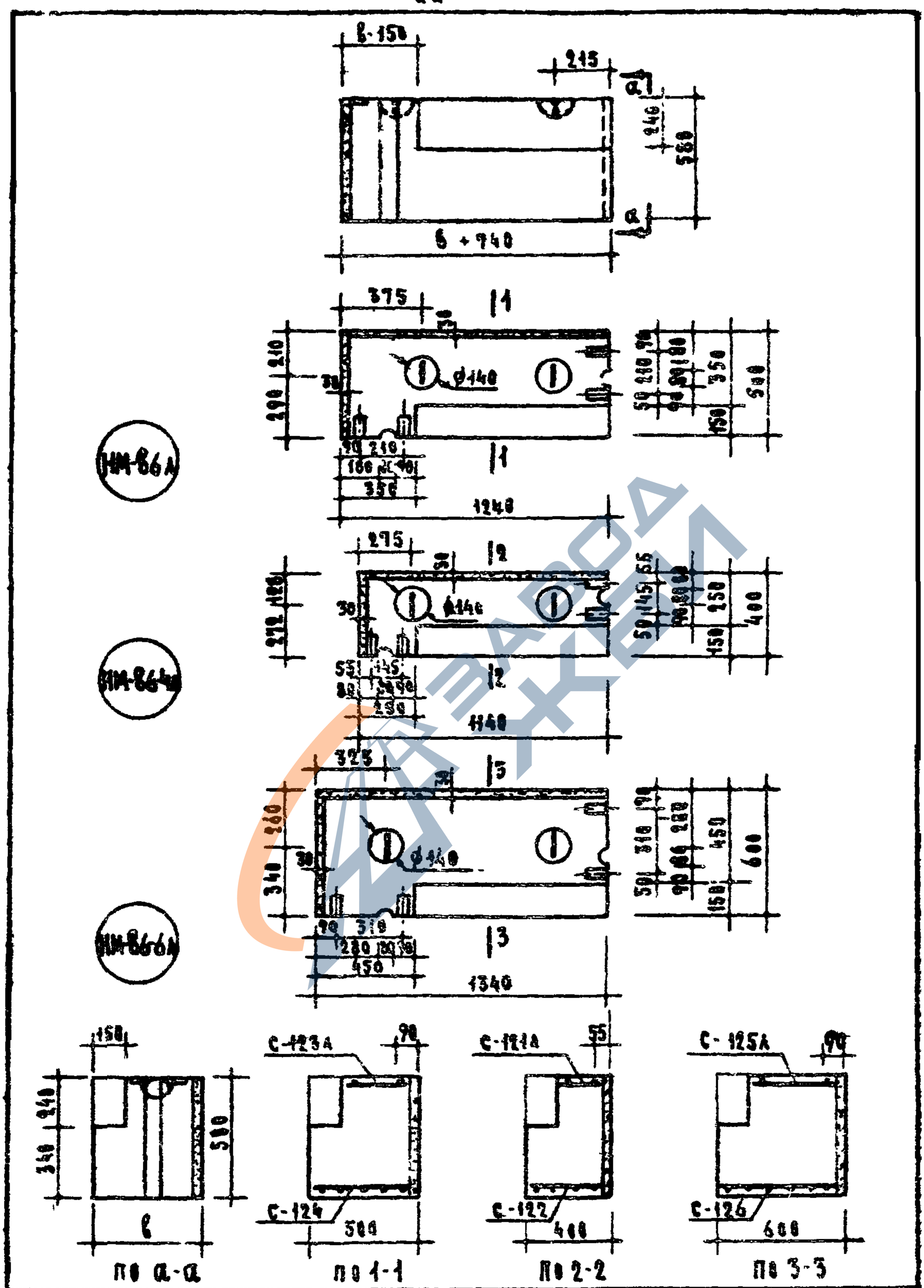

Стеновые дренажные блоки. Серия ИИ-03-05	Поясной блок	Марка НМ-86-4А, НМ-86А, НМ-86-6А	Альбом 50	Лист 12

https://zavodjbi.com/

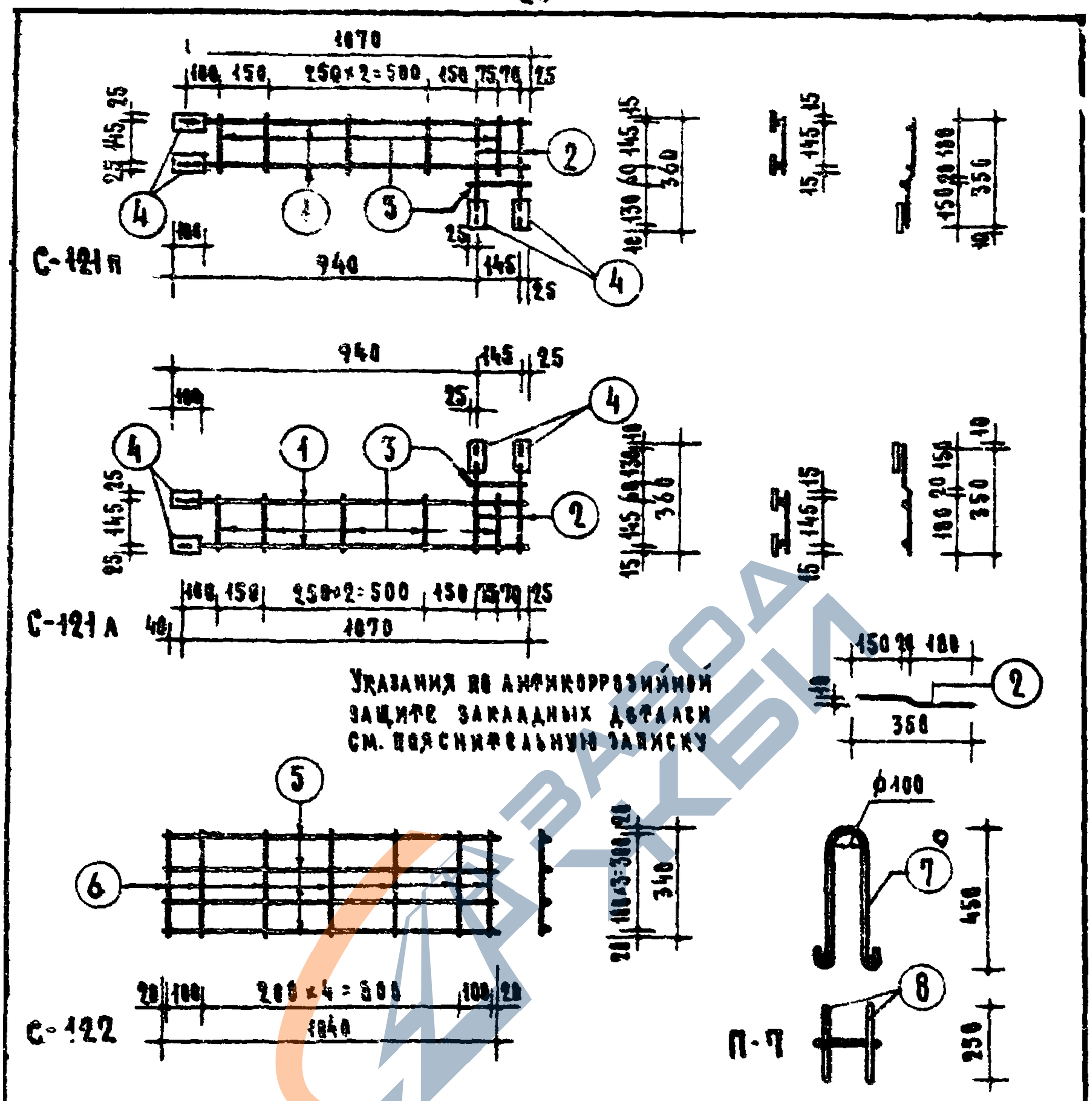

Спецификация стали									Выборка стали					
Арматурные элементы		Поз.	Сеч. мм	На элемент			Вес кг		Характеристика стали		Сеч. мм	Длина м	Вес кг	Общий вес кг
Марка	Шт.			Длина мм	Кол. шт.	Общая длина м	На элем.	Общий						
С-121Б С-121А	1	1	10АI	1070	2	2.14	1.32	1.32	Класс А-I ГОСТ 5781-61 $R_a^н$=2400	—	10АI	2.84	1.75	5.89
		2	10АI	350	2	0.70	0.43	0.43						
		3	5ВI	175	6	1.05	0.16	0.16		Марка ВСт.3	10АI	3.48	2.16	
		4	-50×6	100	4	0.40	0.94	0.94						
С-122	1	5	5ВI	1040	4	4.16	0.64	0.64	Класс ВI ГОСТ 6727-53 $R_a^н$=5500		4ВI	2.38	0.24	
		6	4ВI	340	7	2.38	0.24	0.24			5ВI	5.21	0.80	
П-7	2	7	10АI	1240	1	1.24	0.77	1.54	Сталь 3 ГОСТ 103-57		-50×6	0.40	0.94	
		8	10АI	250	2	0.50	0.31	0.62						

Стеновые ячеистобетонные блоки	Поясные блоки Арматурные элементы	Марка	Альбом	Лист
Серия ИИ-03-05		НМ-86-4п НМ-86-4л	90	13

8543 24

https://zavodjbi.com/

https://zavodjbi.com/

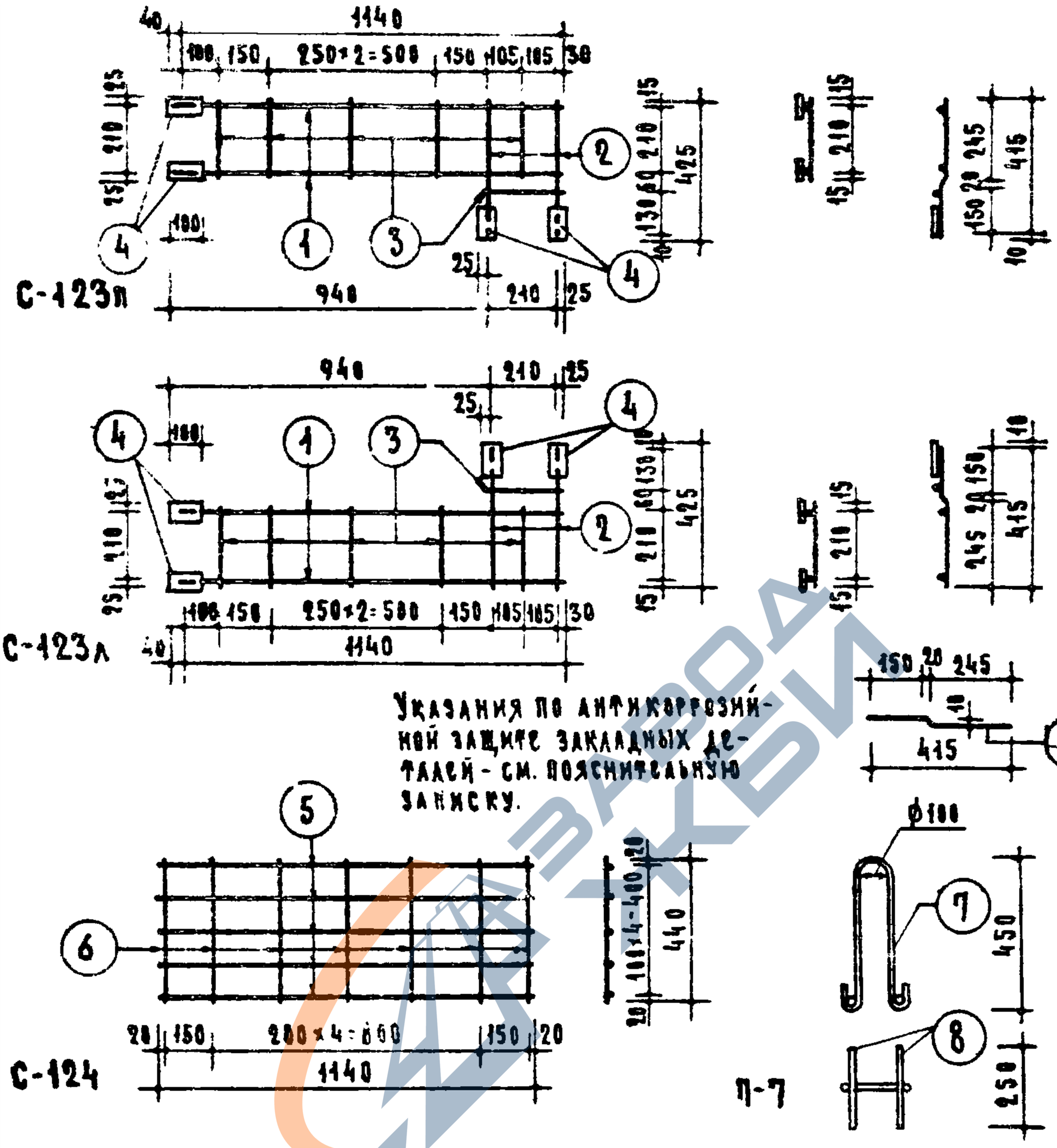

Спецификация стали									Выборка стали					
Арматурные элементы		NN поз.	Сеч. мм	На 1 элемент			Вес кг		Характеристика стали		Сеч. мм	Длина м	Вес кг	Общий вес кг
Марка	Шт.			Длина мм	Кол. шт.	Общая длина м	На 1 элем.	Общий						
С-123п С-123л	1	1	Ф10АI	1140	2	2.28	1.41	1.41	Класс А-I ГОСТ 5781-61 $R_a^н$ = 2400	-	10АI	3.11	1.92	6.43
		2	Ф10АI	415	2	0.83	0.51	0.51						
		3	Ф5ВI	240	6	1.44	0.22	0.22		Марка В.Ст.3	10АI	3.48	2.16	
		4	50×6	100	4	0.40	0.94	0.94						
С-124	4	5	Ф5ВI	1140	5	5.70	0.88	0.88	Класс ВI ГОСТ 6727-53 $R_a^н$ = 5500		4ВI	3.08	0.31	
		6	Ф4ВI	440	7	3.08	0.31	0.31			5ВI	7.14	1.10	
П-7	2	7	Ф10АI	1240	1	1.24	0.77	1.54	„Сталь 3" ГОСТ 103-57		-50×6	0.40	0.94	
		8	Ф10АI	250	2	0.50	0.31	0.62						

Стеновые легкобетонные блоки	Поясные блоки Арматурные элементы	Марка	Альбом	Лист
Серия ИИ-03-05		НМ-86п НМ-86л	90	14

https://zavodjbi.com/

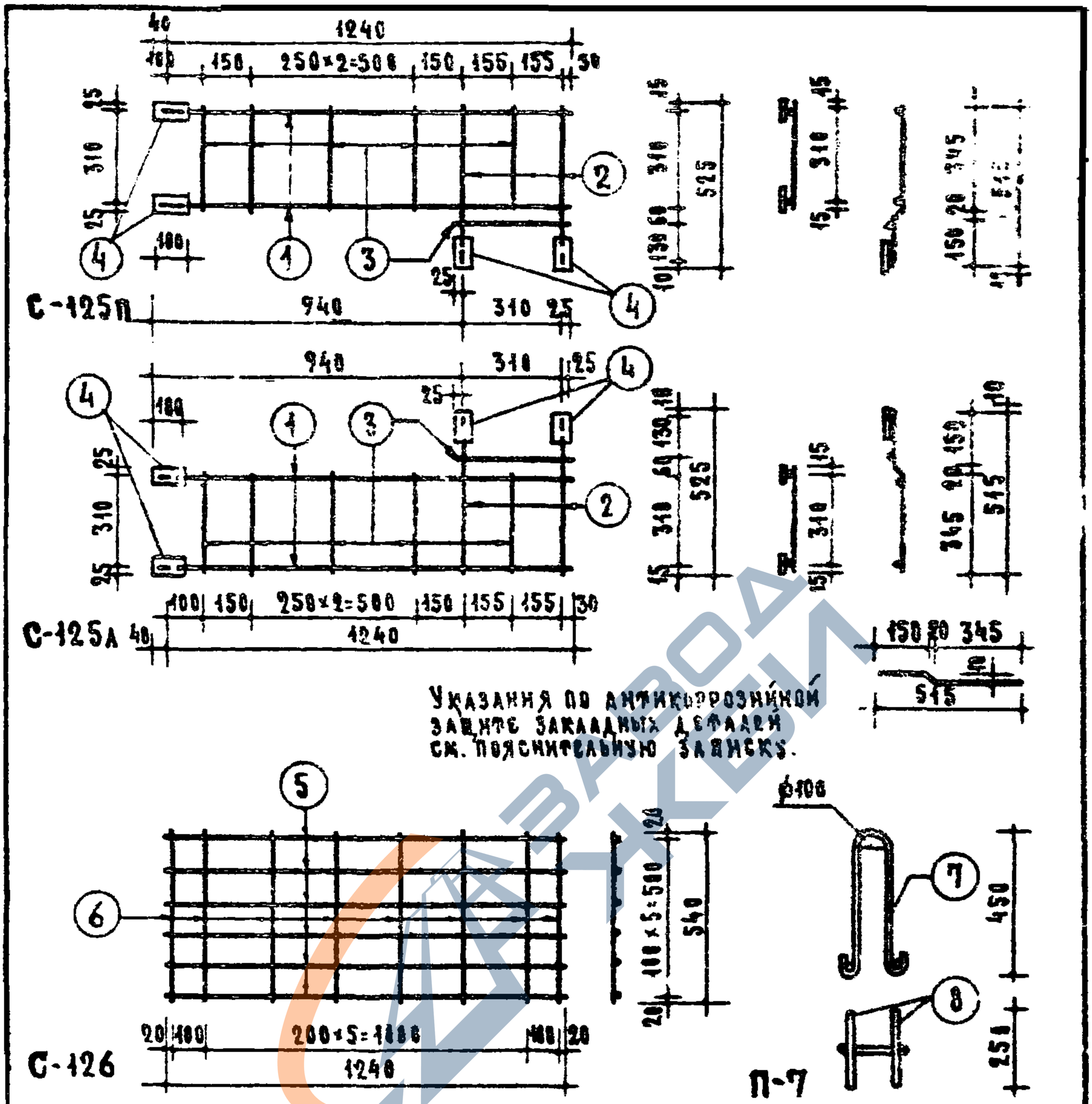

Спецификация стали									Выборка стали					
Арматурные элементы		Nн поз.	Сеч. мм	На 1 элемент			Вес кг		Характеристика стали		Сеч. мм	Длина м	Вес кг	Общий вес кг
Марка	шт.			Длина мм	Кол. шт.	Общая длина м	На 1 элем.	Общий						
С 125 п С 125 А	1	1	ф10АI	1240	2	2.48	1.53	1.53	Класс А-I ГОСТ 5781-61 $R_a^н$ = 2400	–	10АI	3.54	2.17	7.16
		2	ф10АI	515	2	1.03	0.64	0.64						
		3	ф5ВI	340	6	2.04	0.31	0.31		Марка В.Ст.3	10АI	3.48	2.16	
		4	-50×6	100	4	0.40	0.94	0.94						
С 126	1	5	ф5ВI	1240	6	7.44	1.15	1.15	Класс ВI ГОСТ 6727-53 $R_a^н$ = 5500		4ВI	4.32	0.43	
		6	ф4ВI	540	8	4.32	0.43	0.43			5ВI	9.48	1.46	
П-7	2	7	ф10АI	1240	1	1.24	0.77	1.54	„Сталь 3" ГОСТ 103-57		-50×6	0.40	0.94	
		8	ф10АI	250	2	0.50	0.31	0.62						

Стеновые керамзитобетонные блоки	Поясные блоки Арматурные элементы	Марка	Альбом	Лист
Серия ИИ-03-05		ПМ-86-6п ПМ-86-6А	90	15

https://zavodjbi.com/

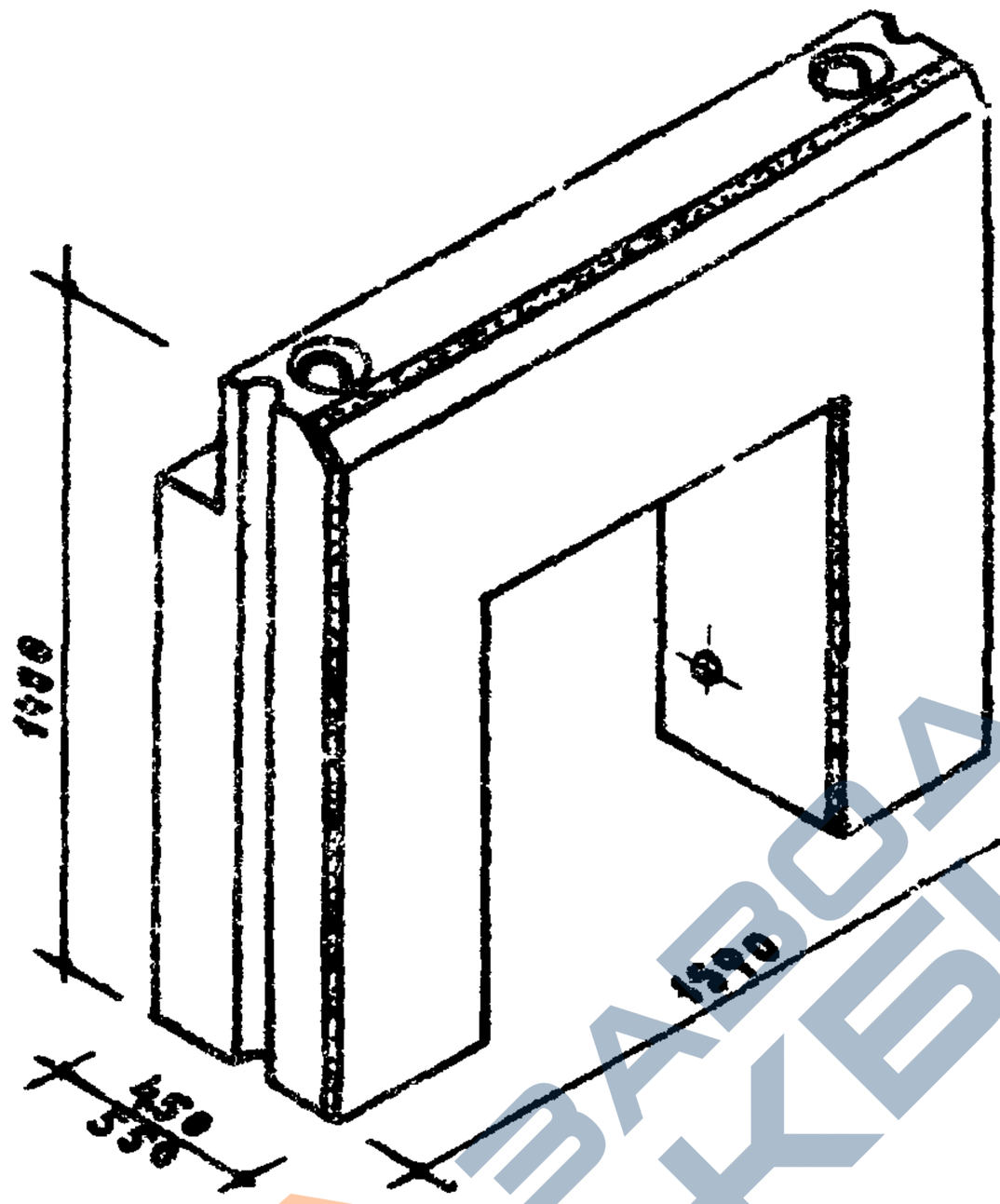

Марка бетона - 200

Таблица показателей							
Толщина стенки	Марка блока	Объем м3			Вес блока кг	Вес стен кг	Расчетная нагрузка т/п м
		тяжелого бетона	фактурн. бетона	блока	объемн. вес бетона 2500 кг/м3		
40	НМ-426-4	0.547	0.046	0.593	1460	26.09	37.0
50,60	НМ-426	0.698	0.046	0.744	1840	35.82	52.0

Объемный вес фактурного бетона 2000 кг/м3

Примечания: 1. Блок рассчитан для 9-эт. зданий
2. Расчетная нагрузка дана без перекрытия над подвалом и собственного веса блока.

Серия 3.503.1 блоки	Цокольный блок	Марка НМ-426-4 НМ-426	Альбом 90	Лист 16
Серия ИИ-03-05				

8543 27

https://zavodjbi.com/

https://zavodjbi.com/

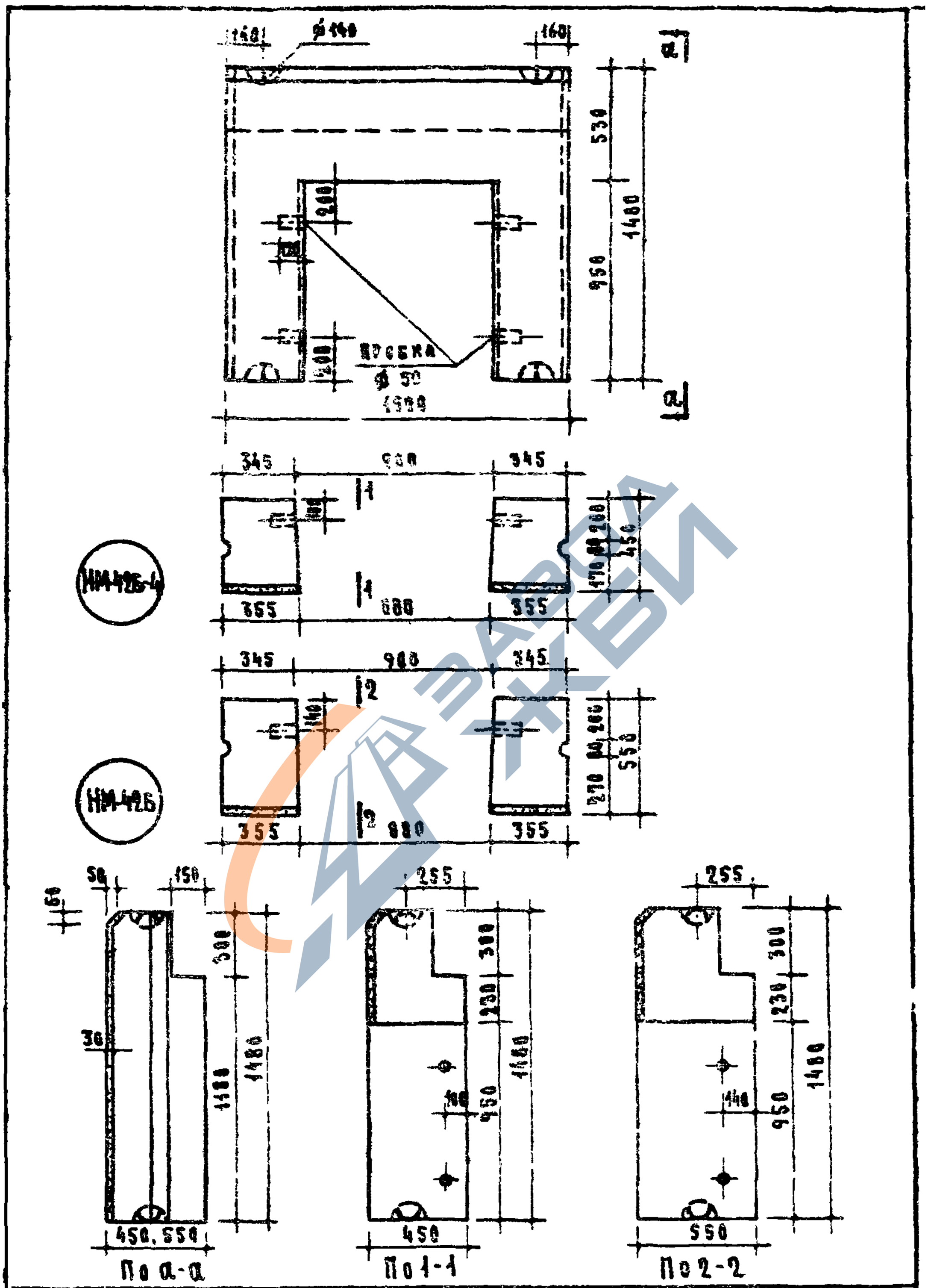

Основные блоки	Цокольный блок	Марка	Альбом	Лист
Серия ИИ-03-05		НМ-42Б-4 НМ-42Б	90	17

https://zavodjbi.com/

https://zavodjbi.com/

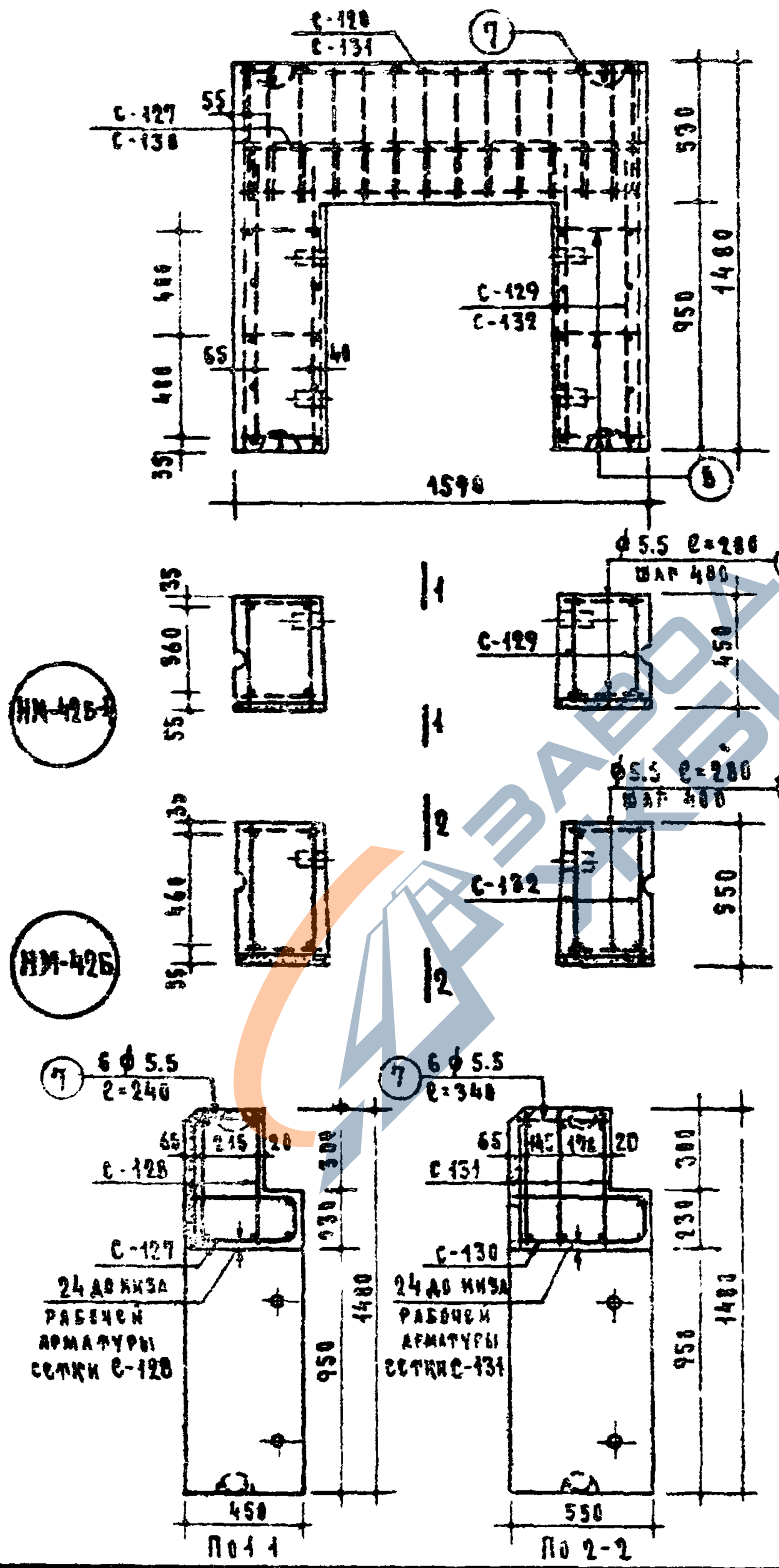

Стеновые блоки	Цокольный блок	Марка НМ-42Б-4 НМ-42Б	Альбом 90	Лист 18
Серия ИИ-03-85				

8543 29

https://zavodjbi.com/

https://zavodjbi.com/

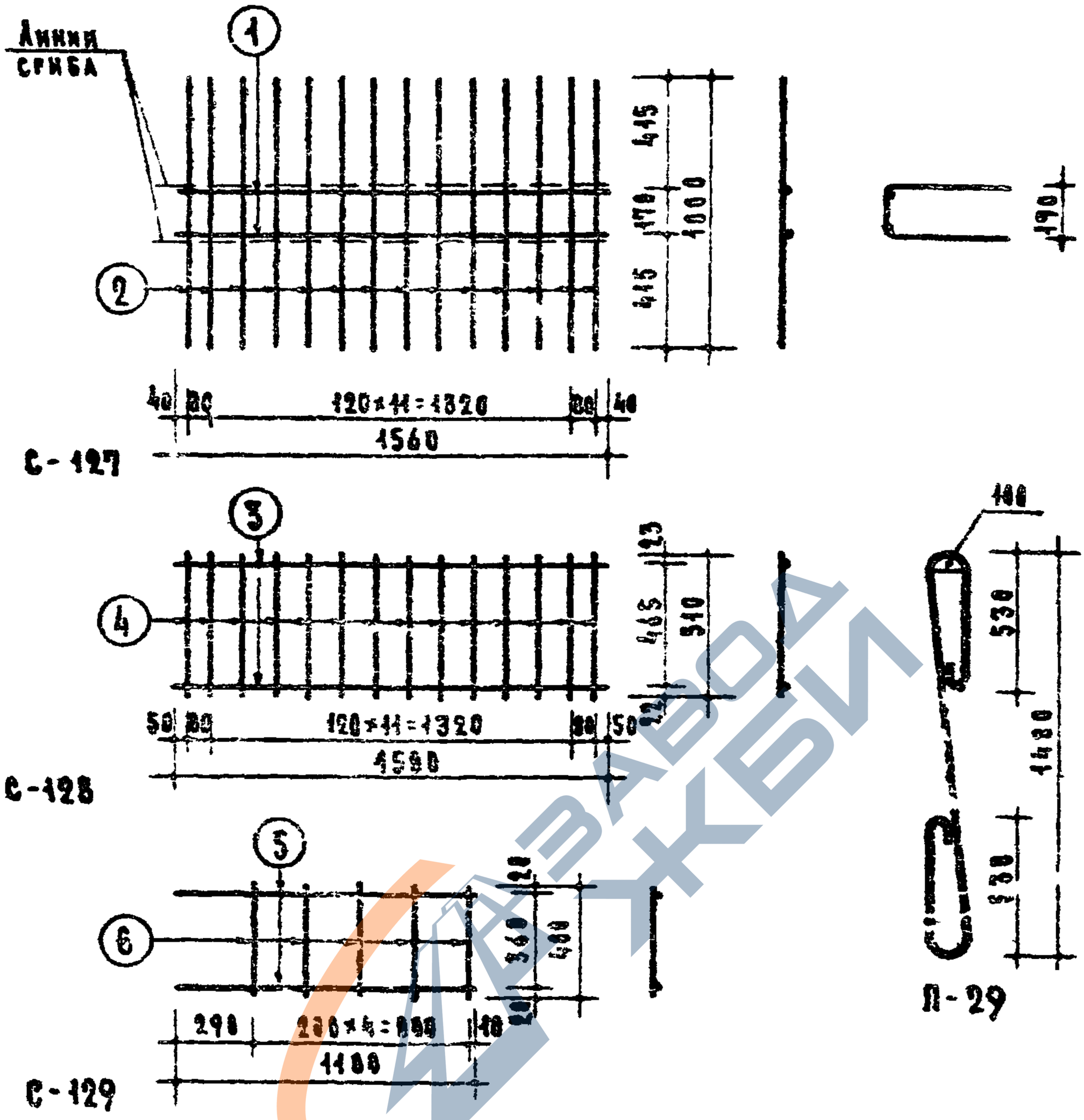

Спецификация стали									Выборка стали					
Арматурные элементы		NN поз	ф мм	На 1 элемент			Вес кг		Характеристика стали		ф мм	Длина м	Вес кг	Общий вес кг
Марка	Шт.			Длина мм	Кол. шт.	Общая длина м	На элем.	Общий						
С-127	1	1	8АIII	1560	2	3.12	1.23	1.23	Класс А-III ГОСТ 5781-61 $R_a^н$ = 4000		8АIII	3.12	1.23	26.09
		2	5.5ВI	1000	14	14.00	2.62	2.62			10АIII	8.80	5.44	
С-128	2	3	12АIII	1590	2	3.16	2.81	5.62			12АIII	6.32	5.62	
		4	8ВI	540	14	7.14	2.82	5.64	Класс ВI ГОСТ 6727-53	$R_a^н$=5500	5.5ВI	26.00	5.00	
С-129	4	5	10АIII	1100	2	2.20	1.36	5.44						
		6	5.5ВI	400	5	2.00	0.37	1.48		$R_a^н$=4500	8ВI	14.28	5.64	
Отдельные стержни		7	5.5ВI	240	6	1.44	0.27	0.27	Класс А-I марка Вс.ст.3 ГОСТ 5781-61 $R_a^н$ = 2400		10АI	5.12	3.16	
		8	5.5ВI	280	12	3.36	0.63	0.63						
П-29	2	–	10АI	2560	1	2.56	1.58	3.16						

Стеновые блоки	Цокольный блок Арматурные элементы	Марка	Альбом	Лист
Серия ИИ-03-05		ИИ-426-4	90	19

https://zavodjbi.com/

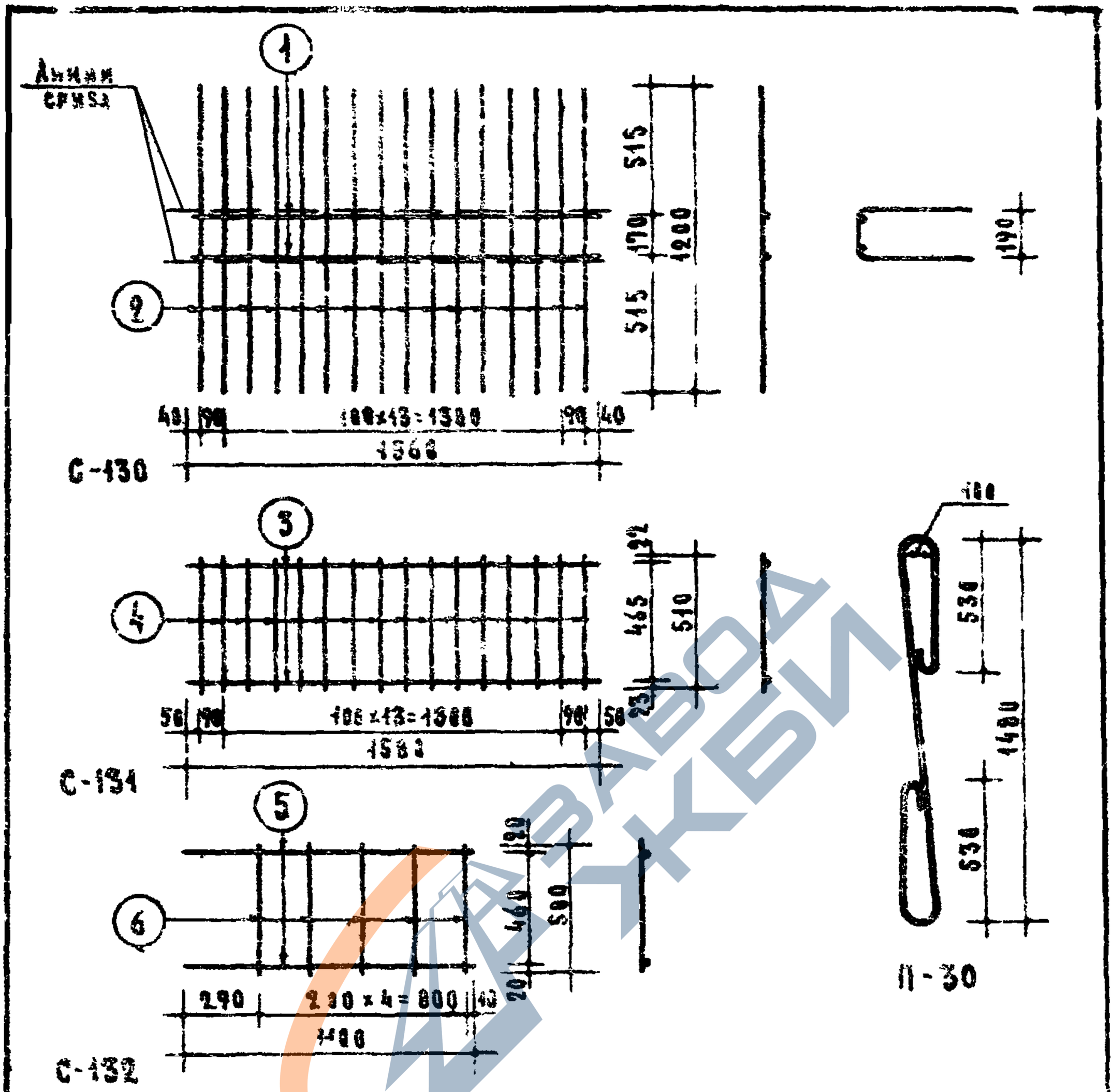

Спецификация стали									Выборка стали					
Арматурные элементы		Nº поз.	ф мм	На 1 элемент			Вес кг		Характеристика стали		ф мм	Длина м	Вес кг	Общий вес кг
Марка	Кол.			Длина мм	Кол. шт.	Общая длина м	На 1 элем.	Общий						
С-130	1	1	8АIII	1560	2	3.12	1.23	1.23	Класс А-III ГОСТ 5781-61 $R_a^н$ = 4000		8АIII	3.12	1.23	35.82
		2	5.5ВI	1203	16	19.23	3.59	3.59			10АIII	8.80	5.44	
С-131	3	3	12АIII	1530	2	3.16	2.81	8.43			12АIII	9.40	8.43	
		4	8ВI	516	46	8.6	3.22	9.66	Класс ВI ГОСТ 6727-53	$R_a^н$=5500	5.5ВI	34.60	6.48	
С-132	4	5	10АIII	1400	2	2.20	1.36	5.44		$R_a^н$=4500	8ВI	24.48	9.66	
		6	5.5ВI	500	5	2.50	0.47	1.88						
Отдельные стержни		7	5.5ВI	345	6	2.04	0.38	0.38	Класс А-I марка ВСт.3 ГОСТ 5781-64 $R_a^н$ = 2400		12АI	5.46	4.58	
		8	5.5ВI	284	12	3.36	0.63	0.63						
Д-98	2	—	12АI	2532	4	2.58	2.29	4.58						

Сборные марки. Серия ИИ-03-85	Щокольный блок. Арматурные элементы	Марка	Альбом	Лист
		НИ-42Б	90	20

https://zavodjbi.com/

https://zavodjbi.com/

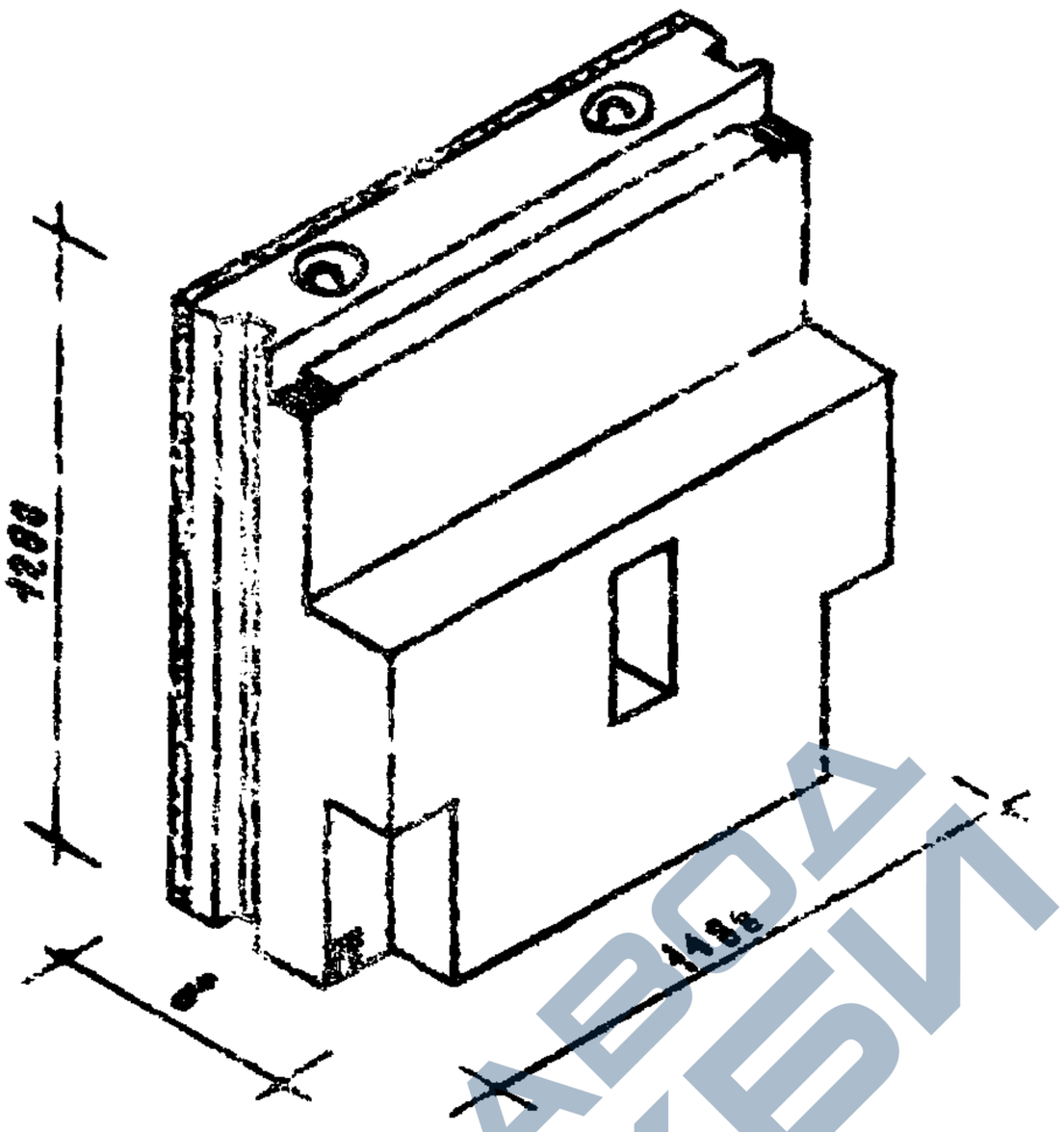

МАРКА БЕТОНА „100"

ТАБЛИЦА ПОКАЗАТЕЛЕЙ						
Толщина стенки	Марка блока	Объем м³			Вес блока кг	Вес стены кг
		Лицевого бетона	Фактурн. бетона	Блока	Объемн. вес бетона 1800 кг/м³	
40	НМ-75-4	0.395	0.044	0.456	860	4.78
50	НМ-75	0.540	0.044	0.606	1060	4.78
60	НМ-75-6	0.387	0.044	0.757	1325	4.78

Объемный вес фактурного бетона 2000 кг/м³

ЦНИИЭП жилища	Стеновые легкобетонные блоки. Серия ИИ-03-06	ПАРАПЕТНЫЙ БЛОК	Марка НМ-75-4 НМ-75 НМ-75-6	Альбом 90	Лист 24

9543 32

https://zavodjbi.com/

https://zavodjbi.com/

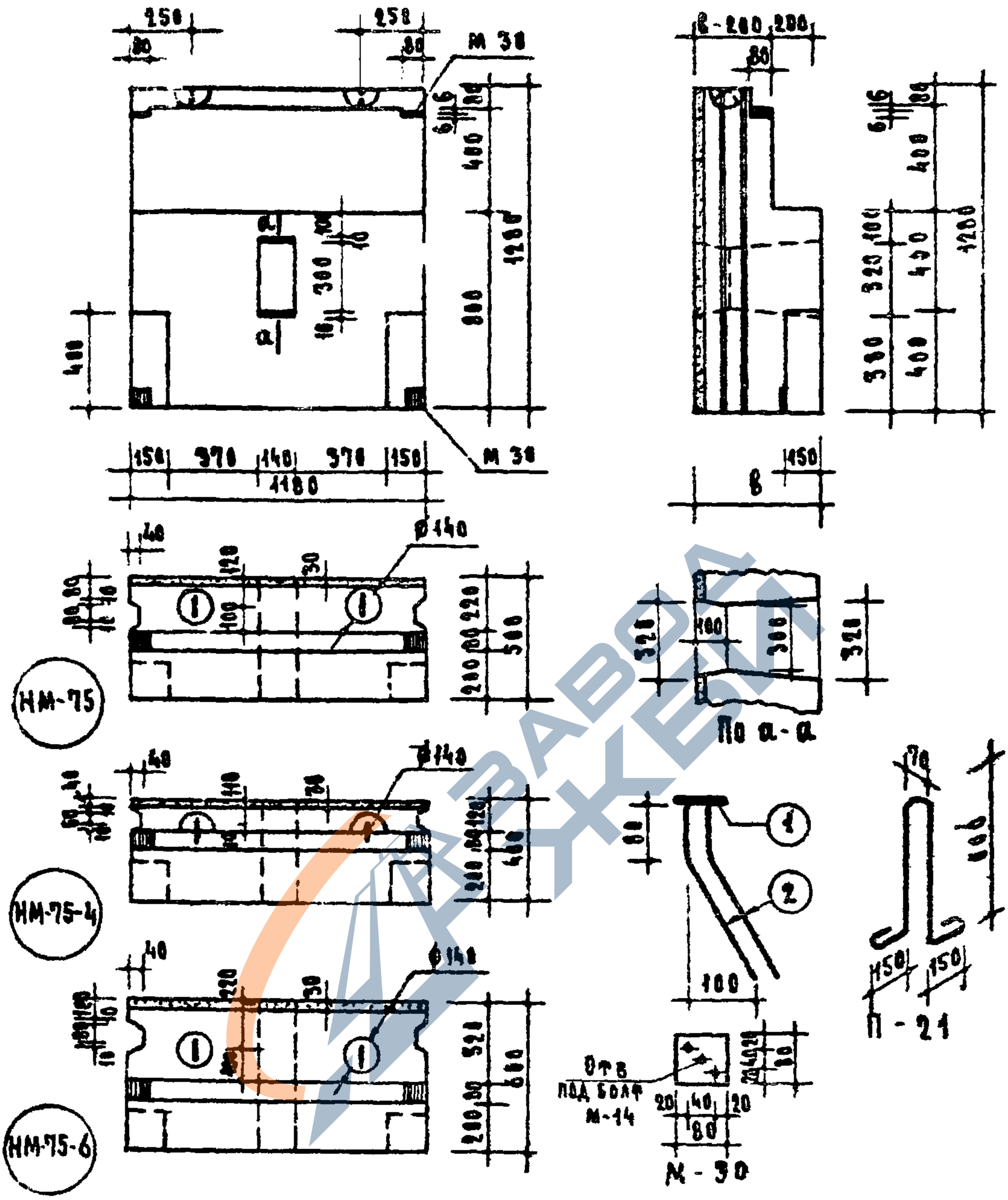

Указания по антикоррозийной защите закладных деталей см. пояснительную записку

Спецификация металлических элементов

Марка	Поз	Сечение	На 1 элемент				НМ-75-4		НМ-75		НМ-75-6	
			Длина мм	Кол. шт.	Общая длина м	Вес кг	Кол. шт.	Вес кг	Кол. шт.	Вес кг	Кол. шт.	Вес кг
П-21	—	⌀10АI	1700	1	1.70	1.05	2	2.10	2	2.10	2	2.10
М-30	1	-6×80	80	1	0.08	0.35	4	2.68	4	2.68	4	2,68
	2	⌀10АII	300	2	0.60	0.37						

Стеновые керамзитобетонные блоки	Парапетный блок	Марка НМ-75-4 НМ-75 НМ-75-6	Альбом 90	Лист 22
Серия ИИ-03-05				

https://zavodjbi.com/

https://zavodjbi.com/

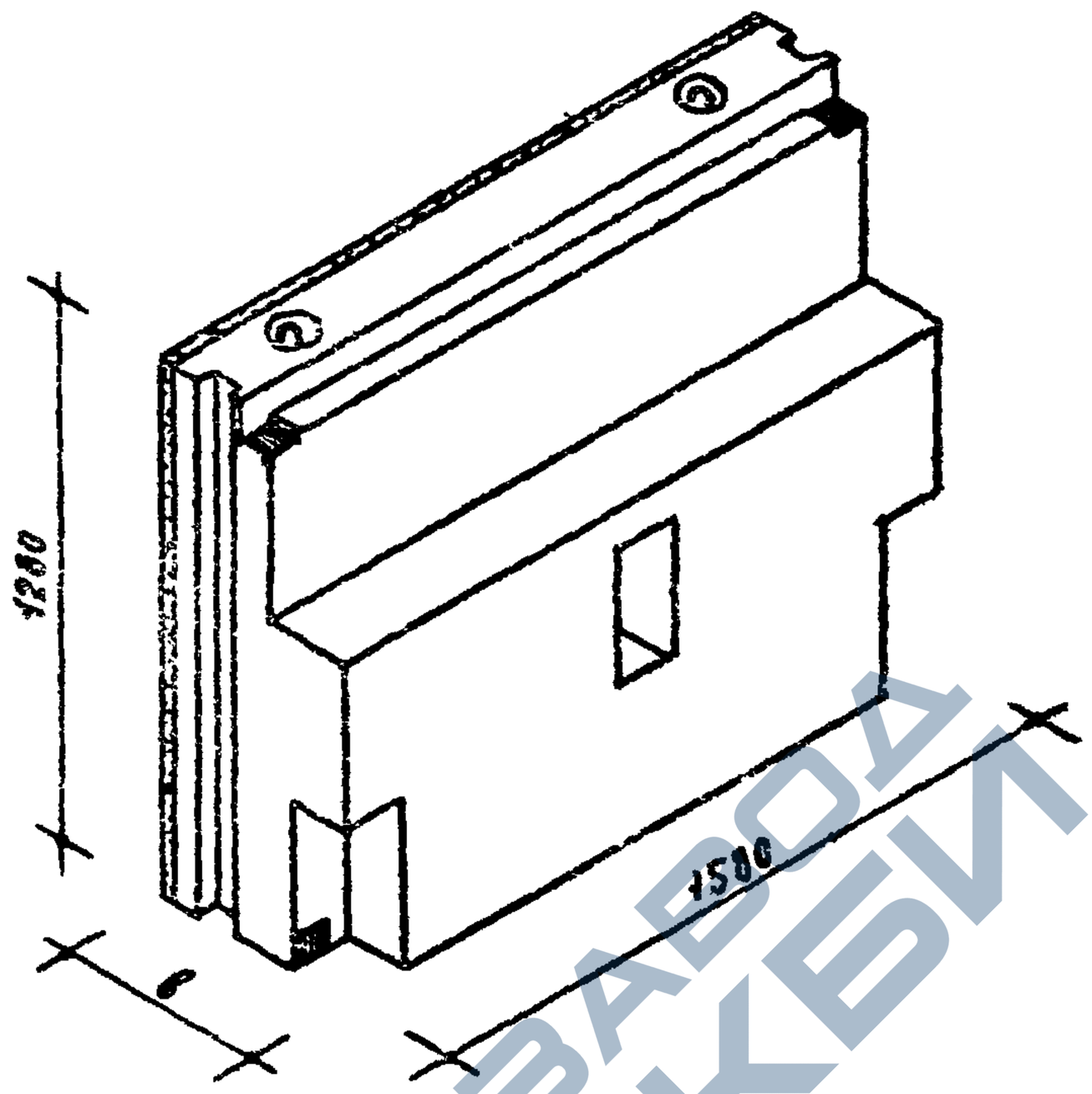

Марка бетона „100"

Таблица показателей						
Толщина стены	Марка блока	Объем м³			Вес блока кг	Вес стали кг
		Легкого бетона	Фактурн. бетона	блока	Объемн. вес бетона 1800 кг/м³	
40	НМ-76-4	0.543	0.059	0.619	1095	4.78
50	НМ-76	0.740	0.059	0.824	1450	4.78
60	НМ-76-6	0.928	0.059	1.023	1805	5.78

Объемный вес фактурного бетона 2000 кг/м³

Стеновые легкобетонные блоки	Парапетный блок	Марка	Альбом	Лист
Серия ИИ-05-05		НМ-76-4 НМ-76 НМ-76-6	90	23

8543 34

https://zavodjbi.com/

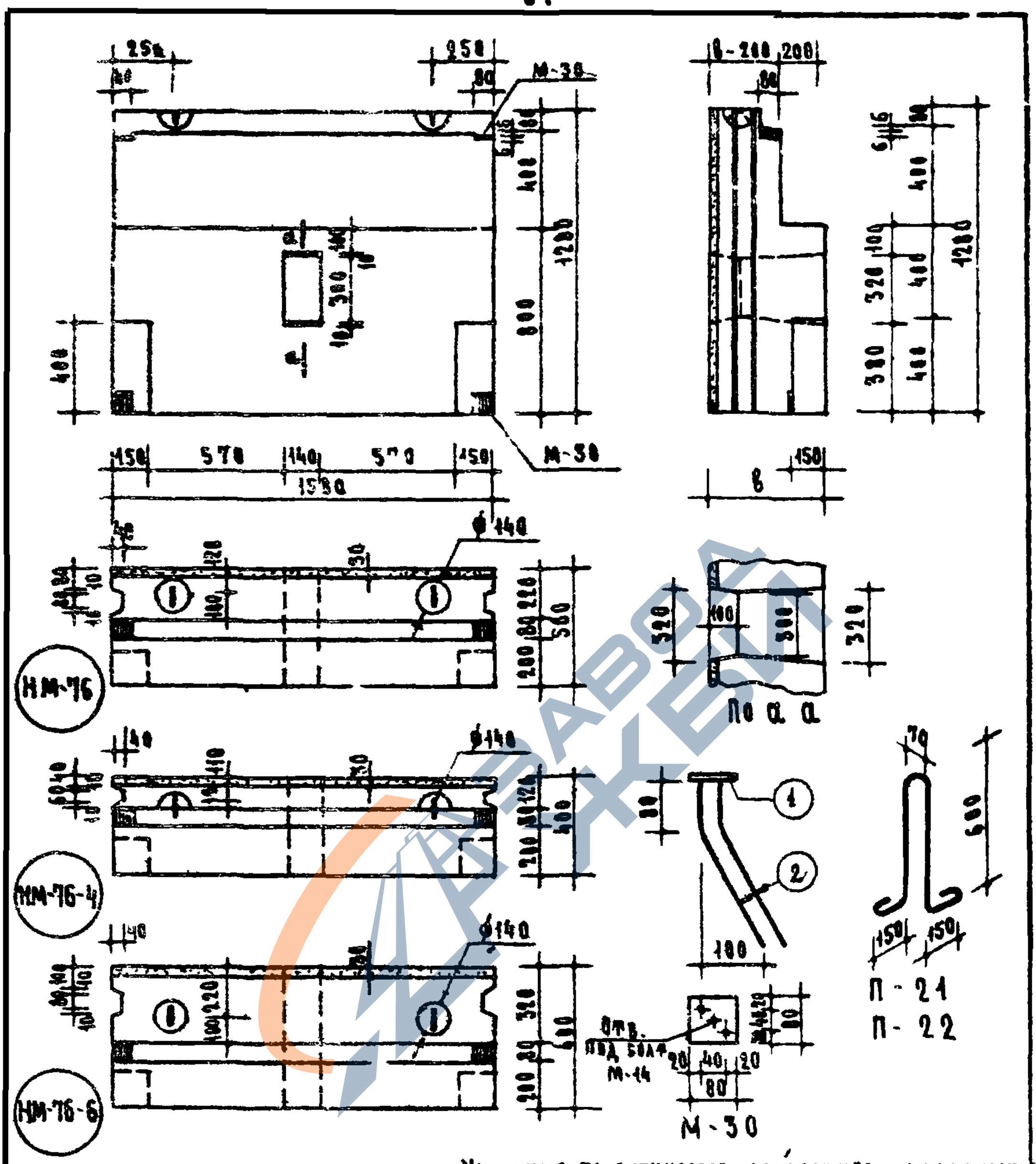

Спецификация металлических элементов

Марка	Поз.	Сечение	На 1 элемент: Длина мм	Кол. шт.	Общая длина м	Вес кг	НМ-76-4: Кол. шт.	Вес кг	НМ-76: Кол. шт.	Вес кг	НМ-76-6: Кол. шт.	Вес кг
П-21	–	⌀10АI	1700	1	1.70	1.05	2	2.10	2	2.10	–	–
П-22	–	⌀12АI	1740	1	1.74	1.55	–	–	–	–	2	3.10
М-30	1	-6×80	80	1	0.08	0.30	4	2.68	4	2.68	4	2.68
	2	⌀10АII	300	2	6.00	0.37						

Стеновые легкобетонные блоки. Серия ИИ-03-05	Парапетный блок	Марка НМ-76-4, НМ-76, НМ-76-6	Альбом 90	Лист 24

https://zavodjbi.com/

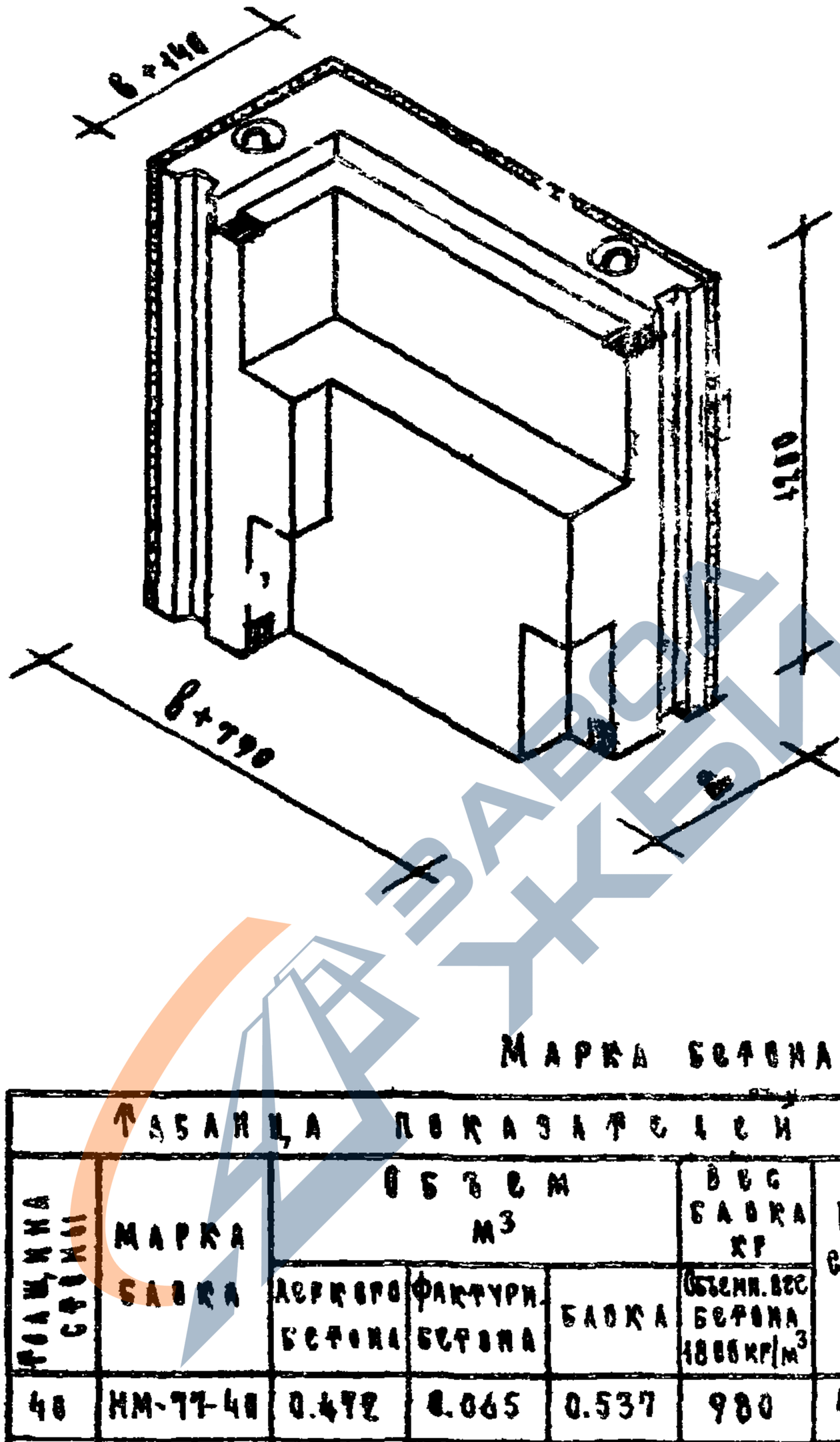

Марка бетона „100"

Таблица показателей						
Толщина стенки	Марка блока	Объем м³			Вес блока кг	Вес стали кг
		Дерево бетона	Фактурн. бетона	Блока	Объемн. вес бетона 1800 кг/м³	
40	НМ-77-40	0.472	0.065	0.537	980	4.78
50	НМ-77 п	0.696	0.073	0.769	1400	4.78
60	НМ-77-6п	0.948	0.081	1.029	1870	5.78

Объемный вес фактурного бетона 2000 кг/м³

Срезовые легкобетонные блоки. Серия ИИ-83-85	ПАРАПЕТНЫЙ БЛОК /УГЛОВОЙ/	Марка НМ-77-40 НМ-77 п НМ-77-6п	Альбом 90	Лист 25	

Жилищ. гражд. строительство. Предприятие работ. Разработ. Гипрокоммунстрой. Гл. инж. проекта. Гл. инж. Гипрокоммунстрой. Гл. инж. мастерской. Гл. инж. проекта. Гл. инж. Гипрокоммунстрой.

https://zavodjbi.com/

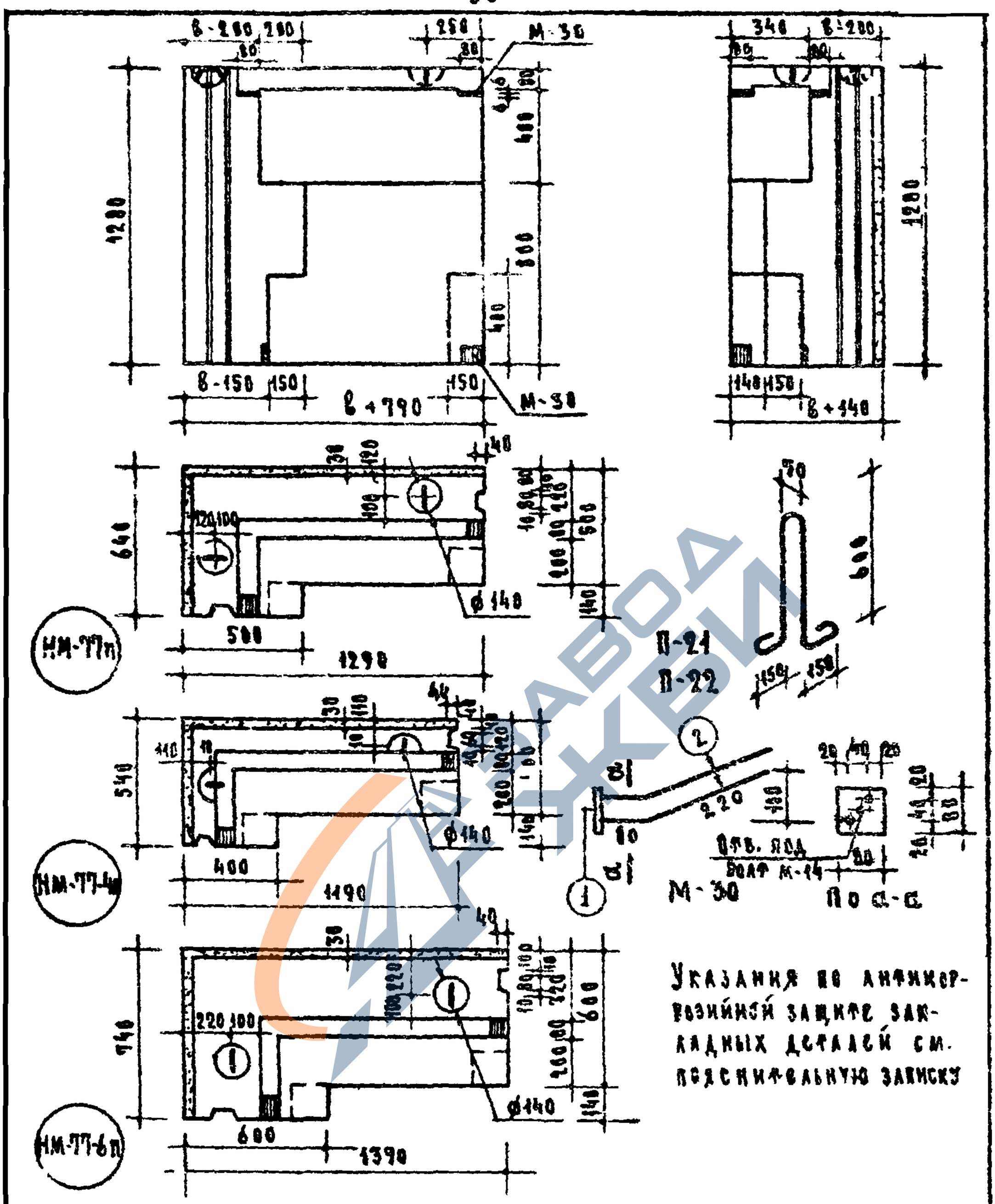

Спецификация металлических элементов

Марка	Nн поз.	Сечение	На 1 элемент: Длина мм	Кол. шт.	Общая длина м	Вес кг	НМ-77-4п: Кол. шт.	Вес кг	НМ-77п: Кол. шт.	Вес кг	НМ-77-6п: Кол. шт.	Вес кг
П-21	—	⌀10АI	1700	1	1.70	1.05	2	2.10	2	2.10	—	—
П-22	—	⌀12АI	1740	1	1.74	1.55	—	—	—	—	2	3.10
М-30	1	-6×80	80	1	0.08	0.38	4	2.68	4	2.68	4	2.68
	2	⌀10АI	300	2	0.60	0.37						

Стеновые ячеистобетонные блоки	Парапетный блок /угловой/	Марка	Альбом	Лист
Серия ИИ-03-05		НМ-77-4п НМ-77п НМ-77-6п	90	26

https://zavodjbi.com/

https://zavodjbi.com/

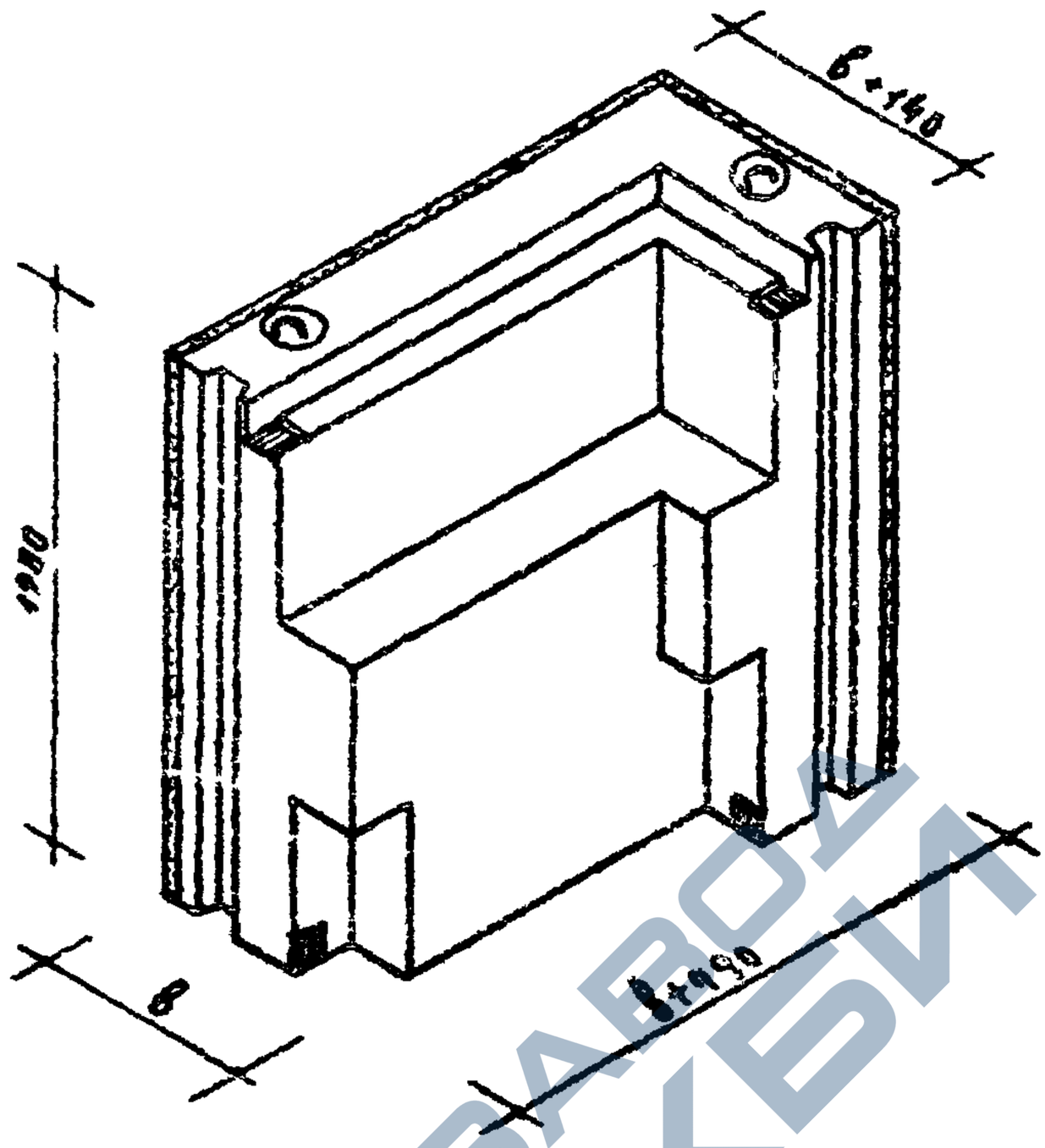

Марка бетона „100"

Таблица показателей						
Толщина стены	Марка блока	Объем м³			Вес блока кг	Вес стены кг
		Асфальт. бетона	Фактур. бетона	Блока	Объемн. вес бетона 1500 кг/м³	
40	НМ-77-4А	0.492	0.065	0.537	980	4.76
50	НМ-77А	0.696	0.093	0.769	1400	4.78
60	НМ-77-6А	0.948	0.081	1.029	1870	5.76

Объемный вес фактурного бетона 2000 кг/м³

Стеновые легко бетонные блоки	Парапетный блок /угловой/	Марка	Альбом	Лист
Серия ИИ-03-05		НМ-77-4А НМ-77А НМ-77-6А	90	27

8543 38

https://zavodjbi.com/

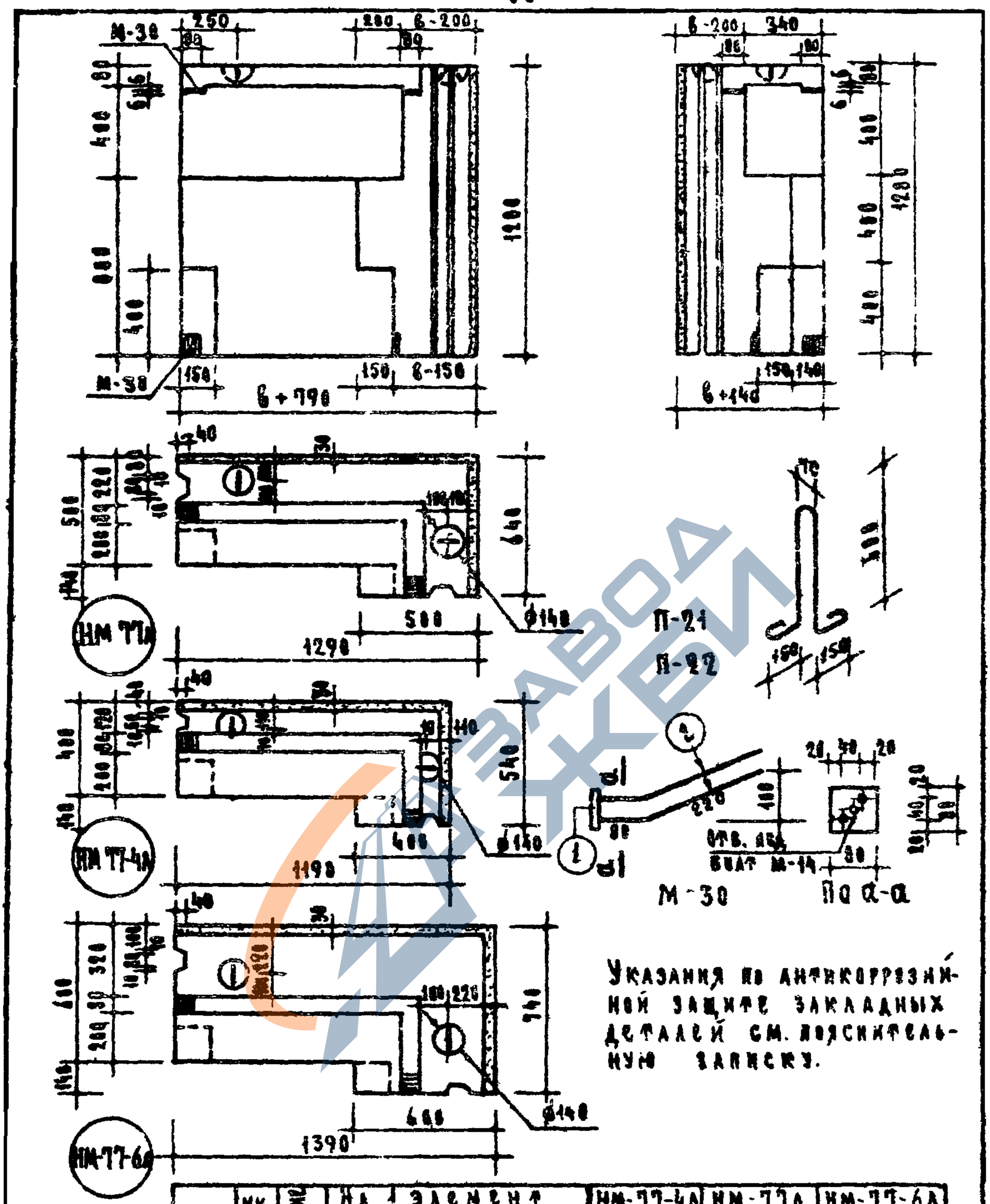

Указания по антикоррозийной защите закладных деталей см. пояснительную записку.

Спецификация металлических элементов

Марка	Нк ГОСТ	Сечение	На 1 элемент: Длина мм	Кол. шт.	Общая длина м	Вес кг	НМ-77-4А: Кол. шт	Вес кг	НМ-77А: Кол. шт.	Вес кг	НМ-77-6А: Кол. шт	Вес кг
П-21	—	Ф10АI	1700	1	1.70	1.05	2	2.10	2	2.10	—	—
П-22	—	Ф12АI	1740	1	1.74	1.55	—	—	—	—	2	3.10
М-30	1	-4×80	80	1	0.08	0.30	4	2.42	4	2.68	4	2.68
	2	Ф10АI	300	2	0.60	0.37						

Стеновые асбестобетонные панели. Серия ИИ-05-05	ПАРАПЕТНЫЙ БЛОК /УГЛОВОЙ/	Марка НМ-77-4А, НМ-77А, НМ-77-6А	Альбом 90	Лист 28

https://zavodjbi.com/

https://zavodjbi.com/

ИИ-03-05
ААБ60М90

БЛОКИ ВНУТРЕННИХ СТЕН

ЗАВОД ЖБИ

https://zavodjbi.com/

https://zavodjbi.com/

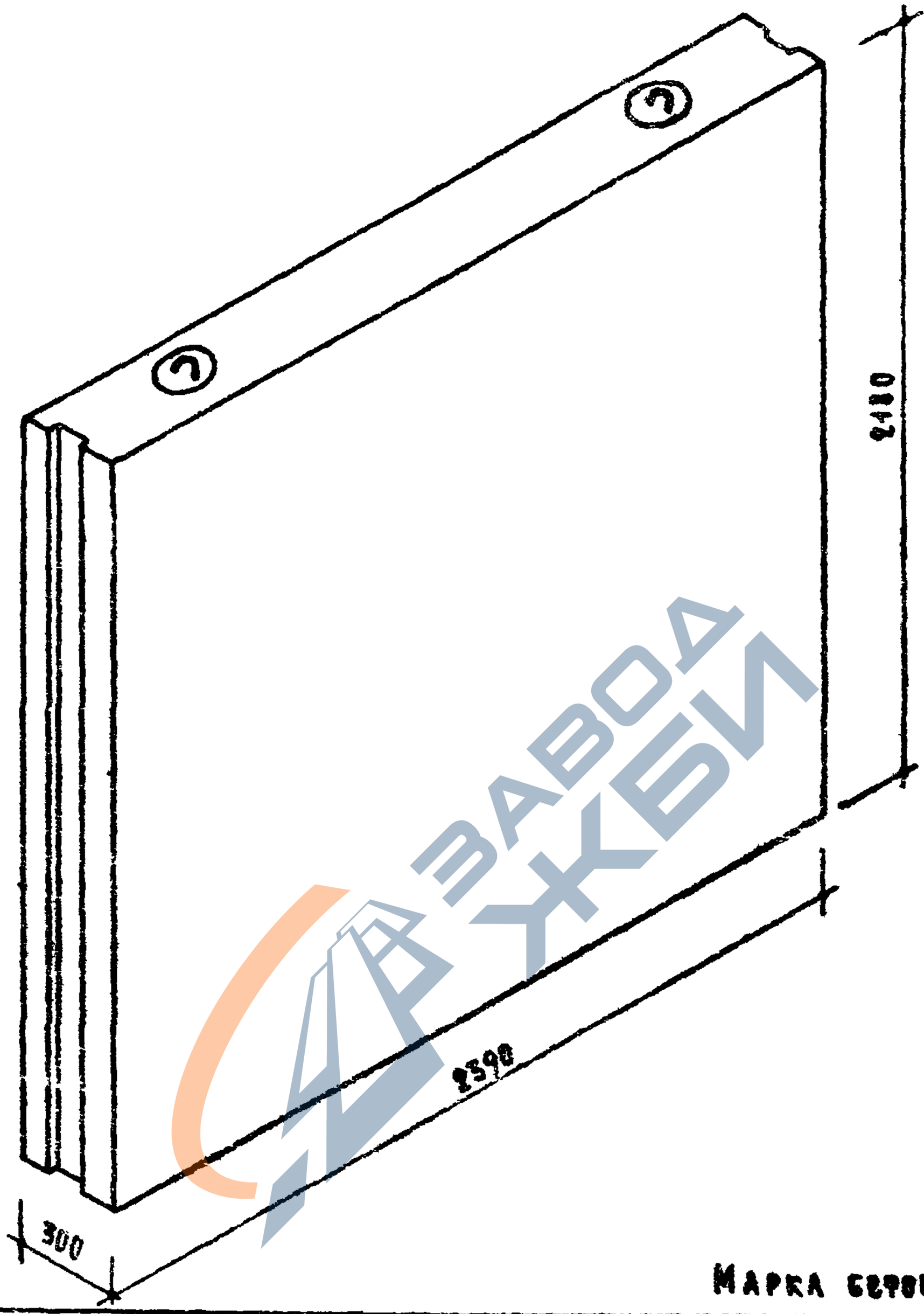

Марка бетона 100

Таблица показателей							
Марка блока	Объем м³		Вес блока кг				Вес стен кг
			При объемном весе бетона				
	Блока	Бетона	1400	1600	1800	2000	
ВМС-1с	1.543	1.543	2160	2470	2778	3086	12.70

Стеновые легкобетонные блоки	Блок внутренней стены вертикальный	Марка	Альбом	Лист
Серия ИИ-23-05		ВМС-1с	90	29

https://zavodjbi.com/

https://zavodjbi.com/

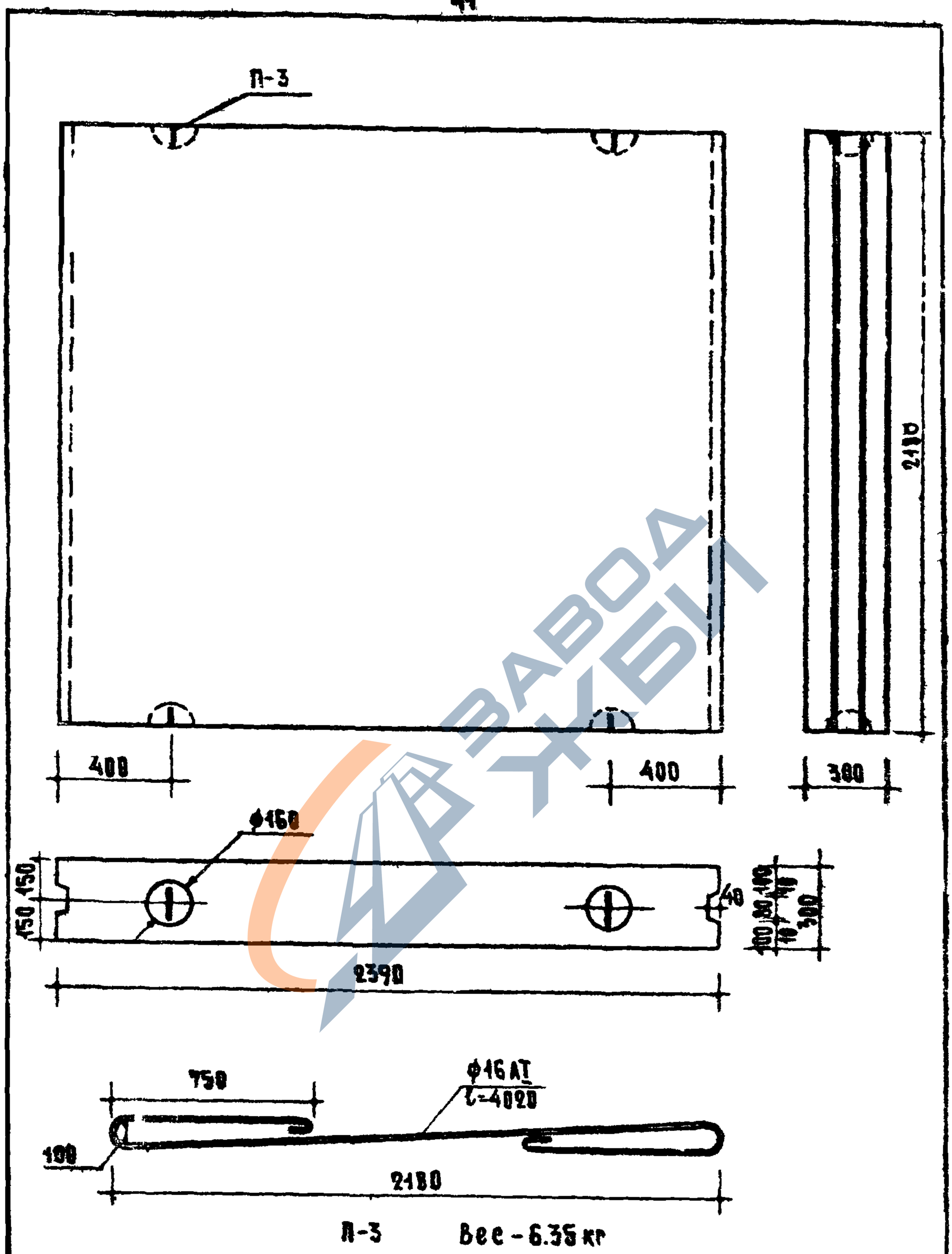

П-3 Вес - 6.35 кг

Стеновые дерево-бетонные блоки	Блок внутренней стены вертикальный	Марка	Альбом	Лист
Серия ИИ-03-05		ВМС-1с	90	30

9543 42

https://zavodjbi.com/

https://zavodjbi.com/

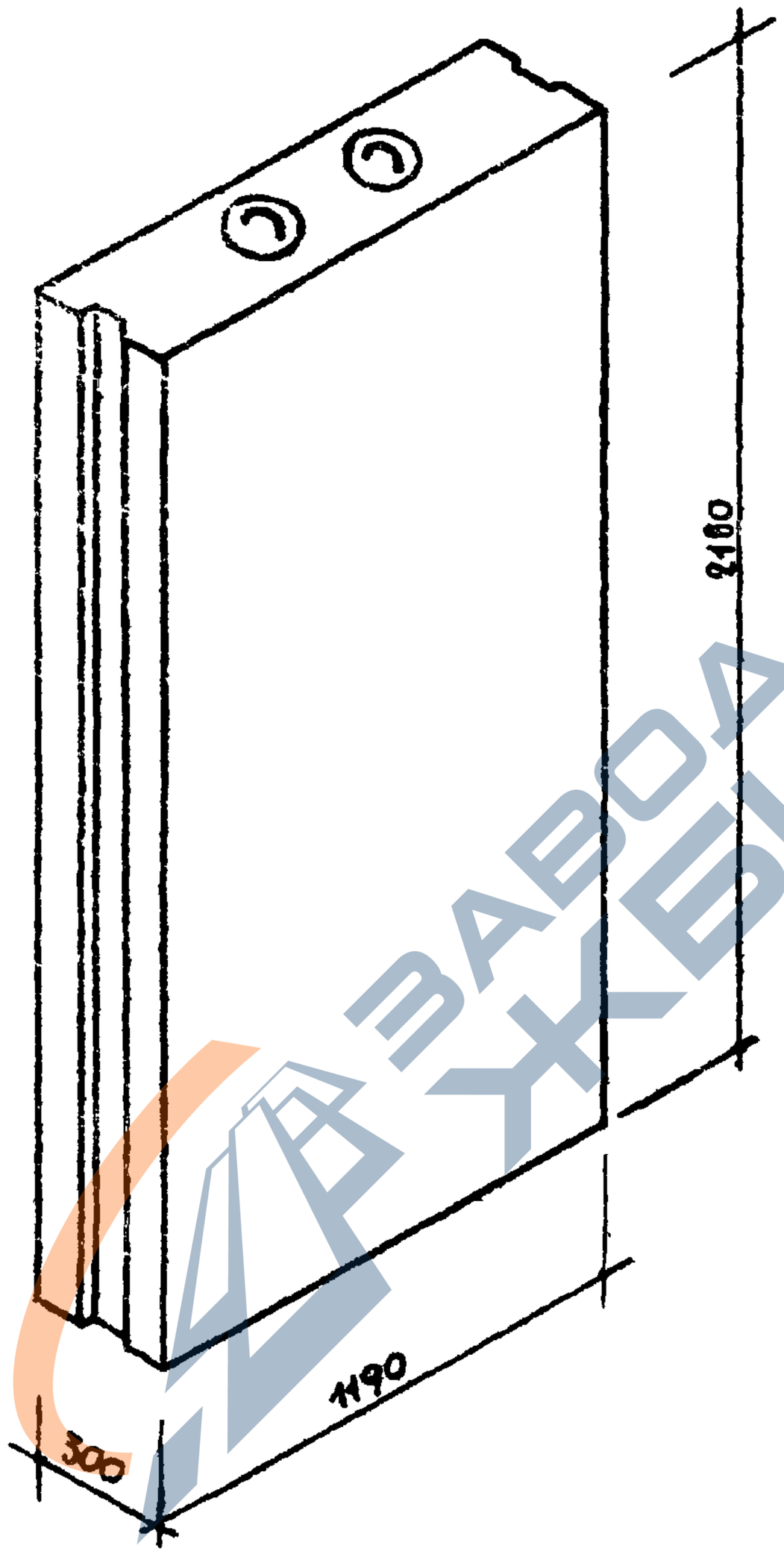

Марка бетона 100

Таблица показателей							
Марка блока	Объем м³		Вес блока кг				Вес стали кг
			При объемном весе бетона				
	Блока	Бетона	1400	1600	1800	2000	
ВМС-1рс	0.758	0.758	1061	1213	1365	1516	6.72

Стеновые легкобетонные блоки	Блок внутренней стены вертикальный	Марка	Альбом	Лист
Серия ИИ-03-05		ВМС-1рс	90	31

8543 43

https://zavodjbi.com/

https://zavodjbi.com/

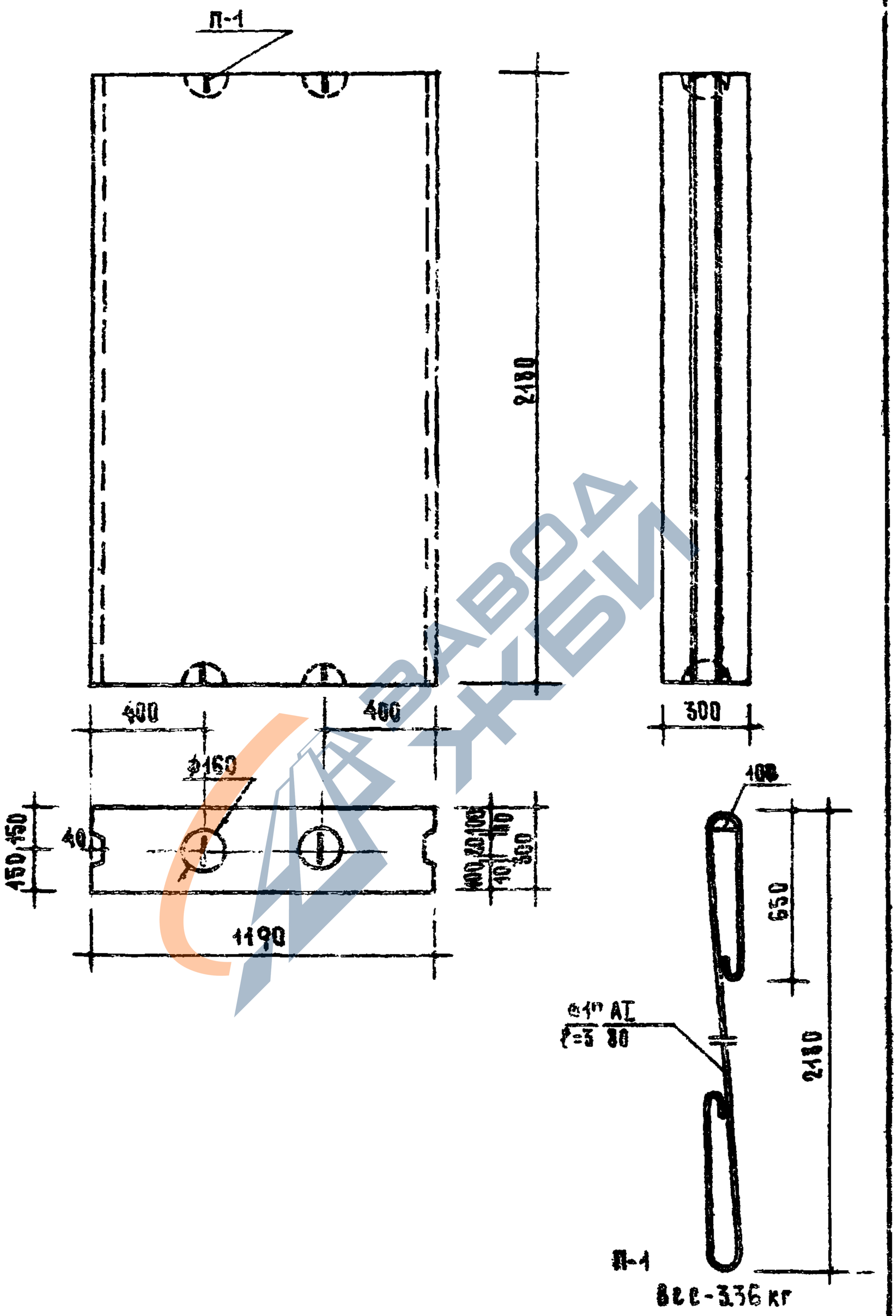

Железобетонные изделия. Бетонные блоки. Серия ИИ-03-85	Блок внутренней стены вертикальный	Марка	Альбом	Лист
		ВМС-1рс	90	32

8543 44

https://zavodjbi.com/

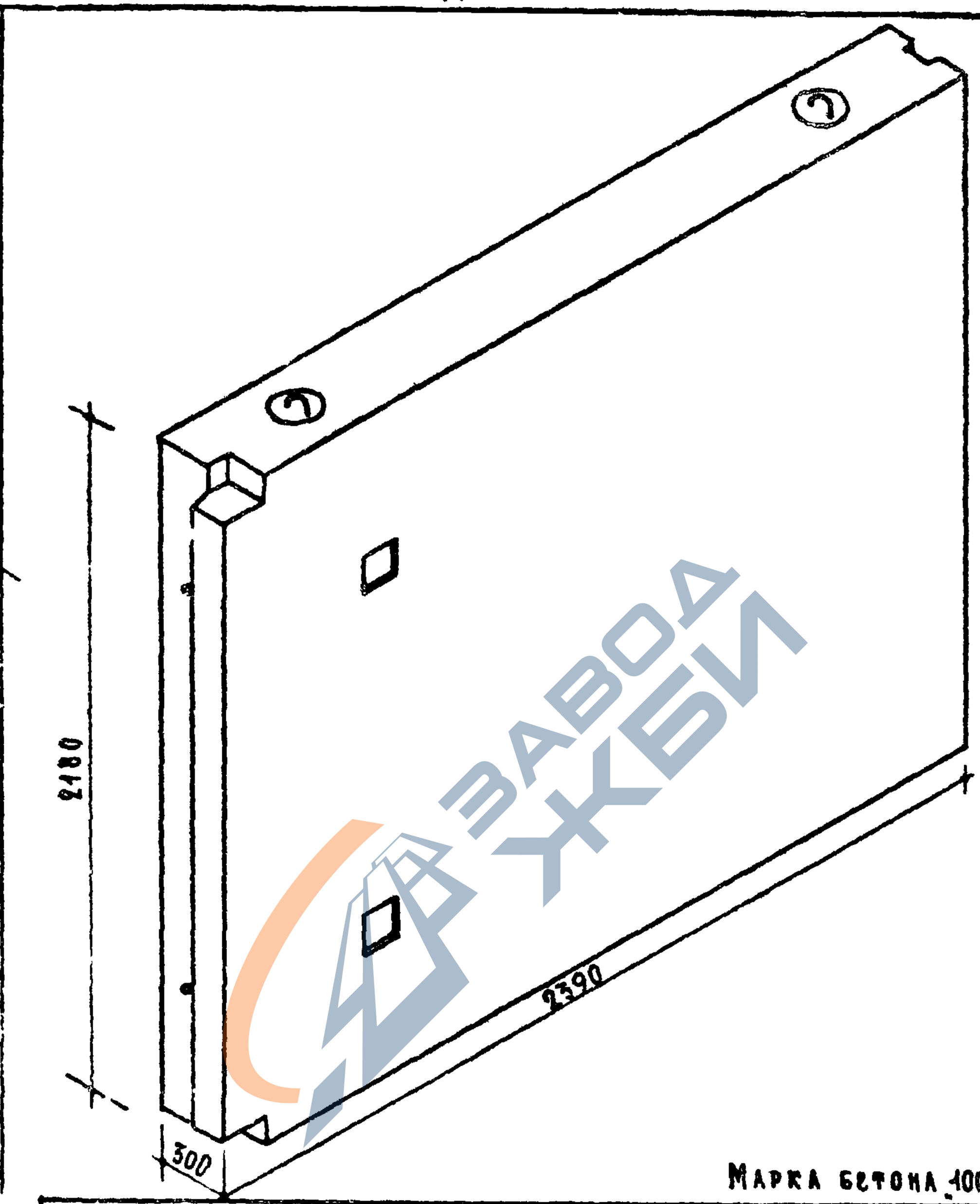

Марка бетона 100

Таблица показателей							
Марка блока	Объем м³		Вес блока кг				Вес стали кг
			При объемном весе бетона				
	Блока	Бетона	1400	1600	1800	2000	
ВМС-16с	1.514	1.514	2120	2422	2725	3028	15.16

Стеновые легкобетонные блоки Серия ИИ-03-05	Блок внутренней стены вертикальный	Марка	Альбом	Лист
		ВМС-16с	90	33

Жилищ. гражд. строительство
Госстрой СССР
Гипрокоммунстрой
Гипрогражданстрой
Ленгипроинжпроект
Проверил
Гл. инж. проекта
Гл. инж. проекта
Гальчиков
Локшин

https://zavodjbi.com/
ЗАВОД ЖБИ

https://zavodjbi.com/

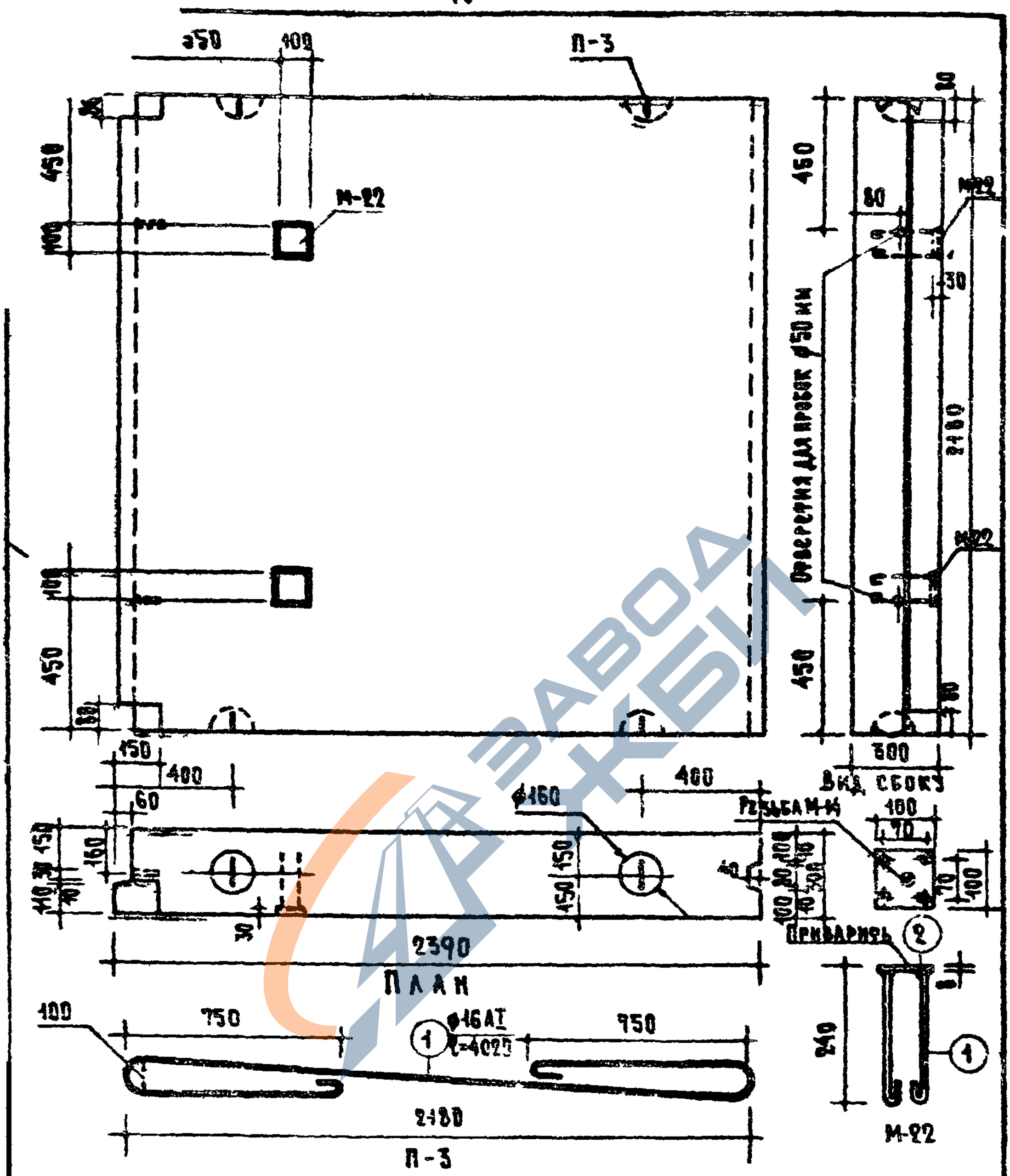

Спецификация стали									Выборка стали					
Арматурн. элементы		N поз.	⌀ мм	На 1 элемент			Вес кг		Характеристика стали	⌀ мм	Длина м	Вес кг	Общий вес кг
N N	Кол. шт.			Длина мм	Кол. шт.	Общая длина	На 1 элем.	Общий вес					
П-3	2	1	16АI	4020	1	4.02	6.34	12.68	Класс А-I, $R_a^н$=2400кг/см² ГОСТ 5781-61	16АI	8.04	12.68	15.16
М 22	2	1	10АI	340	4	1.94	0.77	1.54		10АI	2.44	1.54	
		2	-100х6	100	1	0.10	0.47	0.94	ГОСТ 103-57*	-100х8	0.20	0.94	

Стеновые легкобетонные панели	Блок внутренней стены вертикальный	Марка	Альбом	Лист
Серия ИИ-03-05		ВМС-15е	90	34

https://zavodjbi.com/

https://zavodjbi.com/

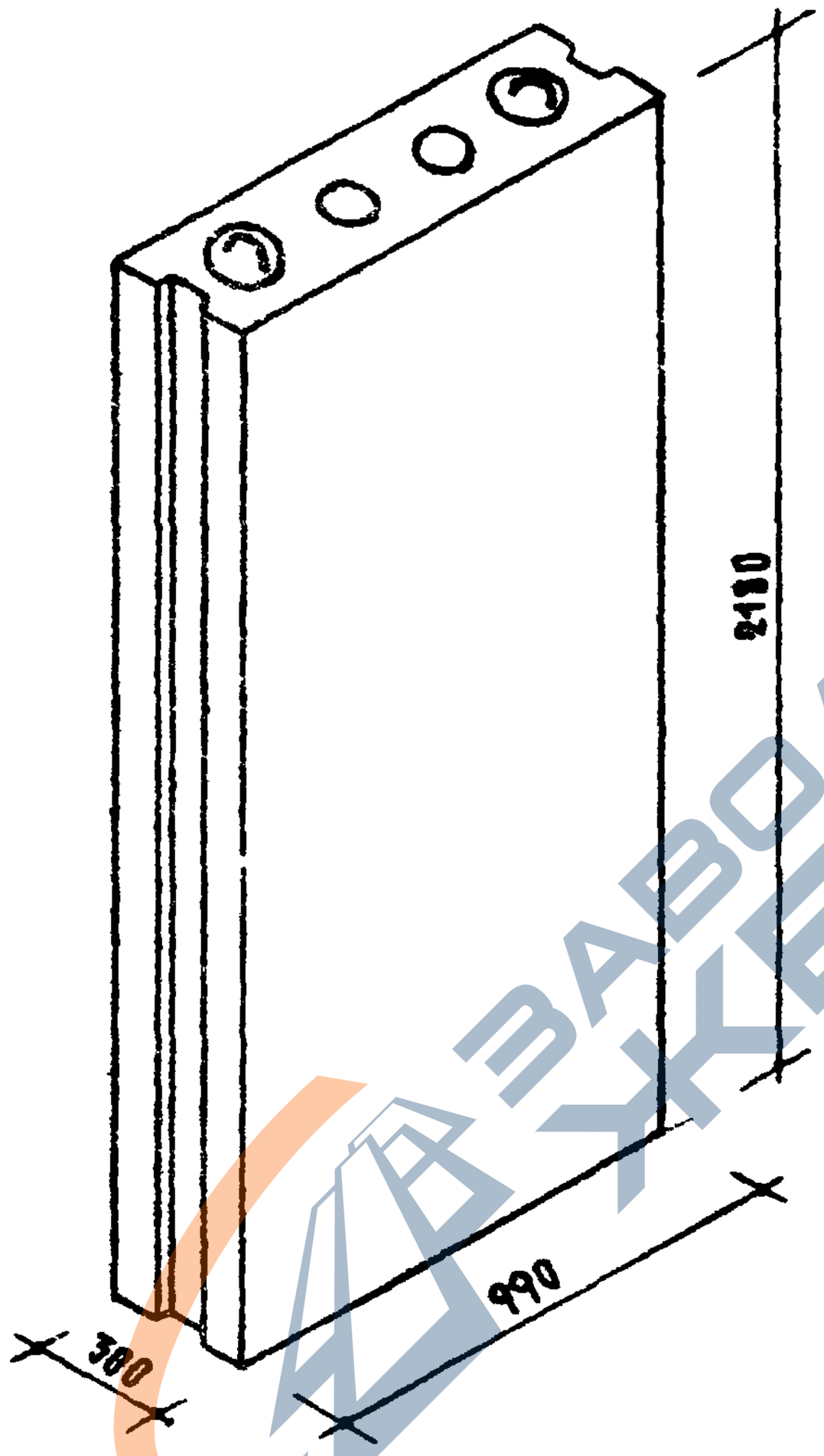

Марка бетона 100

Таблица показателей							
Марка блока	Объем м³		Вес блока кг				Вес стали кг
	Блока	Бетона	При объемном весе бетона				
			1400	1600	1800	2000	
ВМС-4	0.628	0.557	794	907	1020	1134	6.72

Стеновые легкобетонные блоки	Блок внутренней стены вертикальный	Марка	Альбом	Лист
Серия ИИ-03-05		ВМС-4	90	35

https://zavodjbi.com/

https://zavodjbi.com/

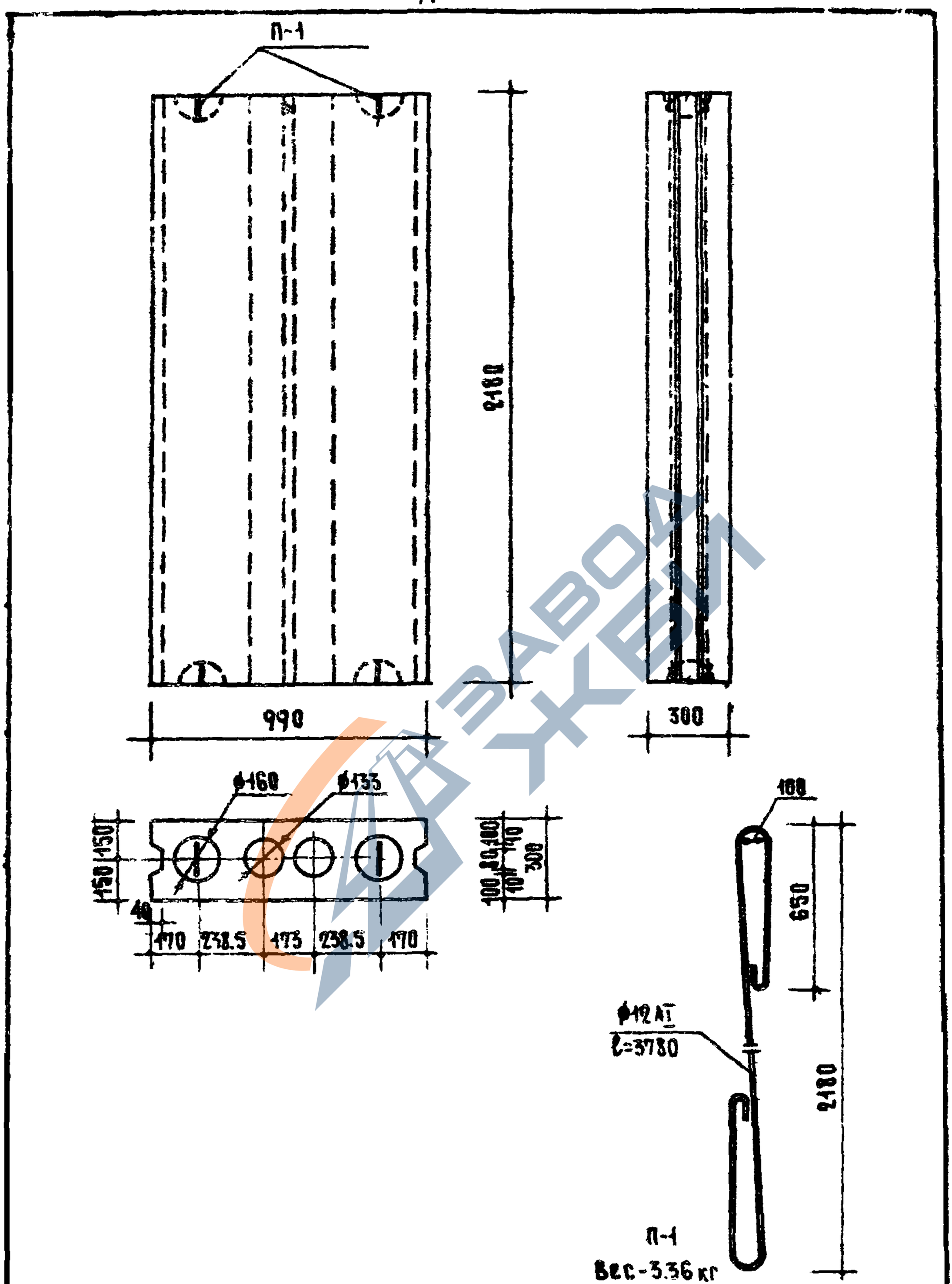

Стеновые дорожные бетонные блоки Серия ИИ-03-05	Блок внутренней стены вертикальный	Марка	Альбом	Лист
		ВМС-4	90	36

https://zavodjbi.com/

https://zavodjbi.com/

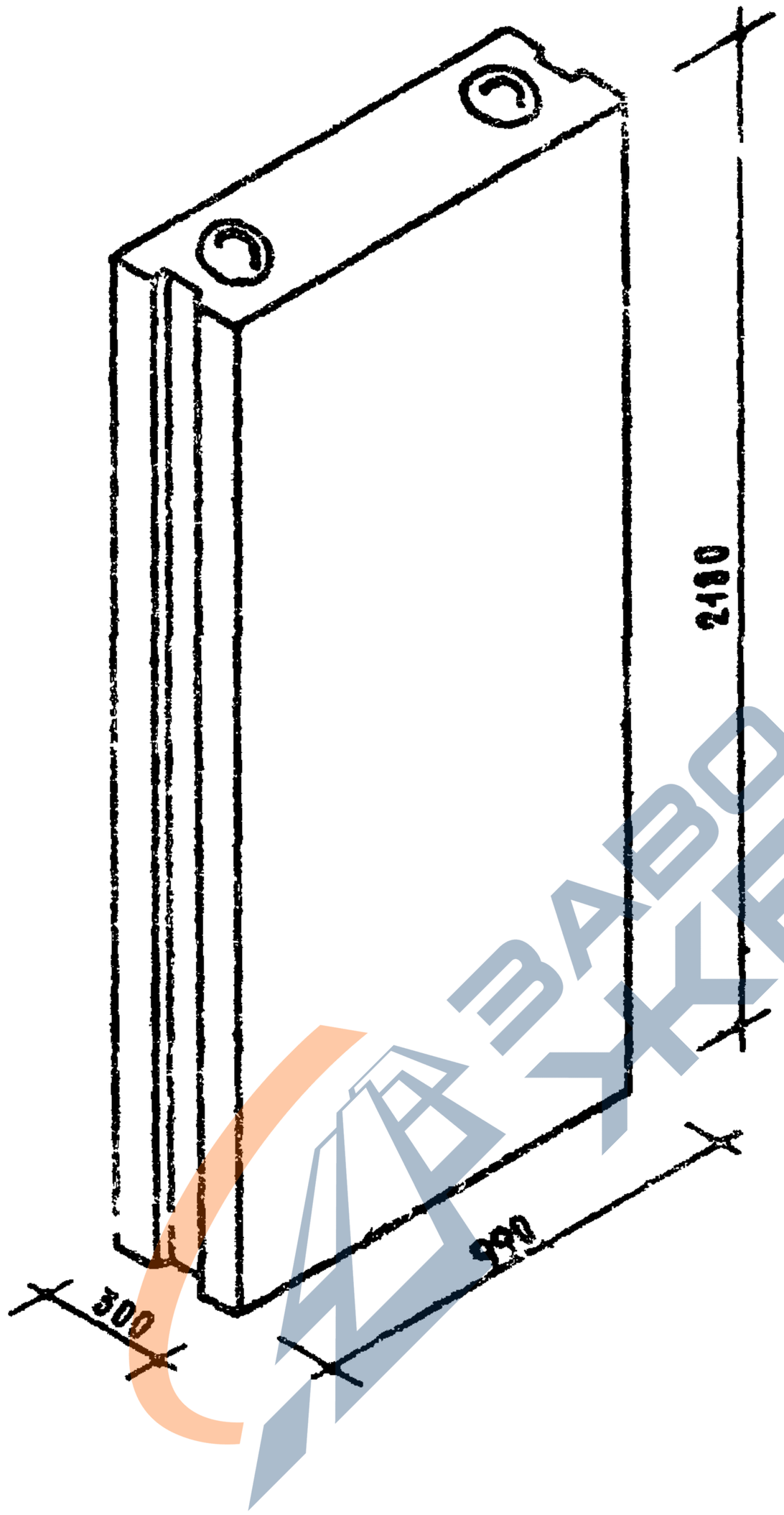

Марка бетона 100

ТАБЛИЦА ПОКАЗАТЕЛЕЙ							
Марка блока	Объем м³		Вес блока кг				Вес стали кг
			При объемном весе бетона				
	Блока	Бетона	1400	1600	1800	2000	
ВМС-4с	0.628	0.628	879	1005	1130	1260	6.72

Стеновые легкобетонные блоки	Блок внутренней стены вертикальный	Марка	Альбом	Лист
Серия ИИ-03-05		ВМС-4с	90	37

8543 49

https://zavodjbi.com/

https://zavodjbi.com/

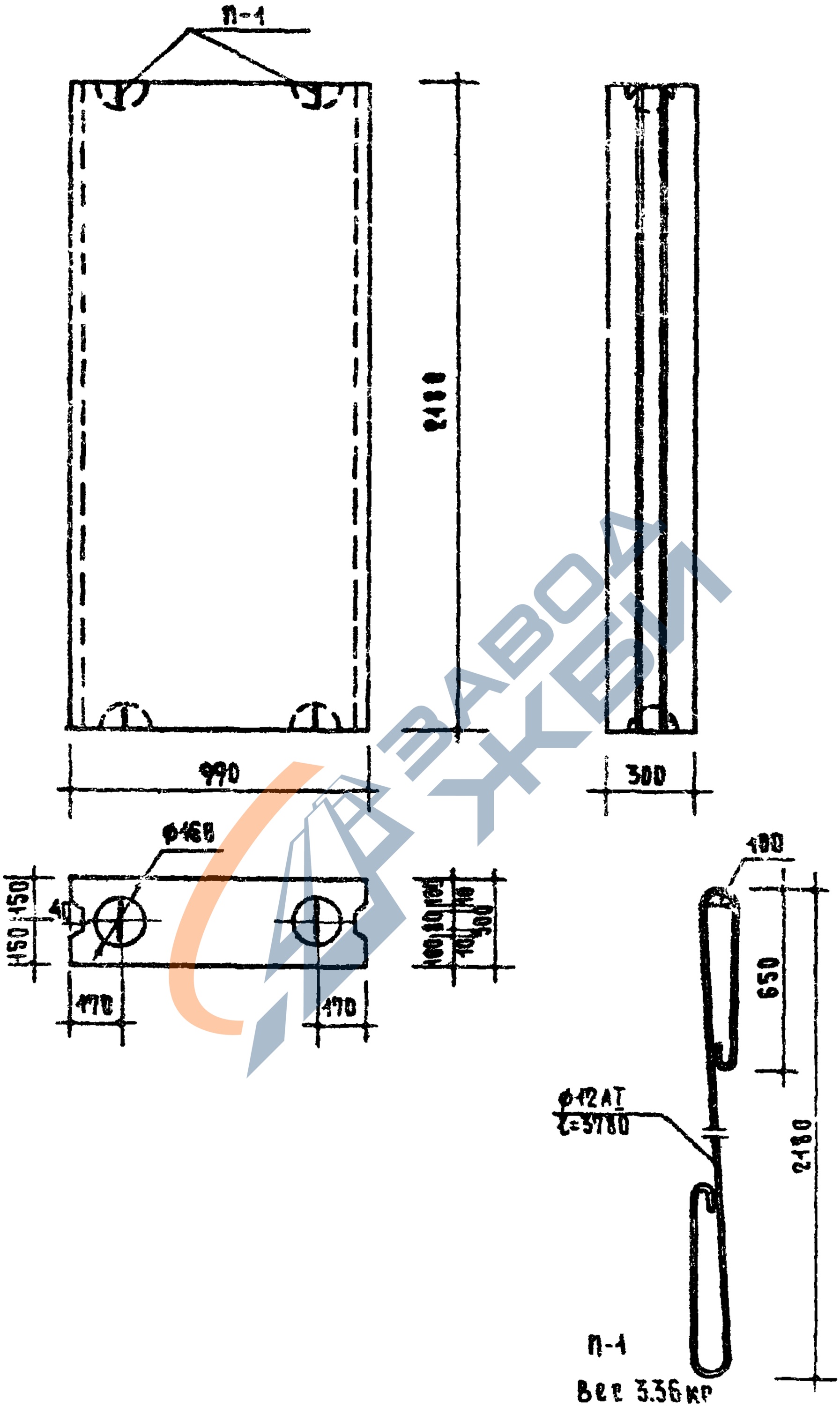

Стеновые легкобетонные баки	Бак внутренний стеновой вертикальный	Марка	Альбом	Лист
Серия ИИ-03-05		БМС-40	90	38

https://zavodjbi.com/

https://zavodjbi.com/

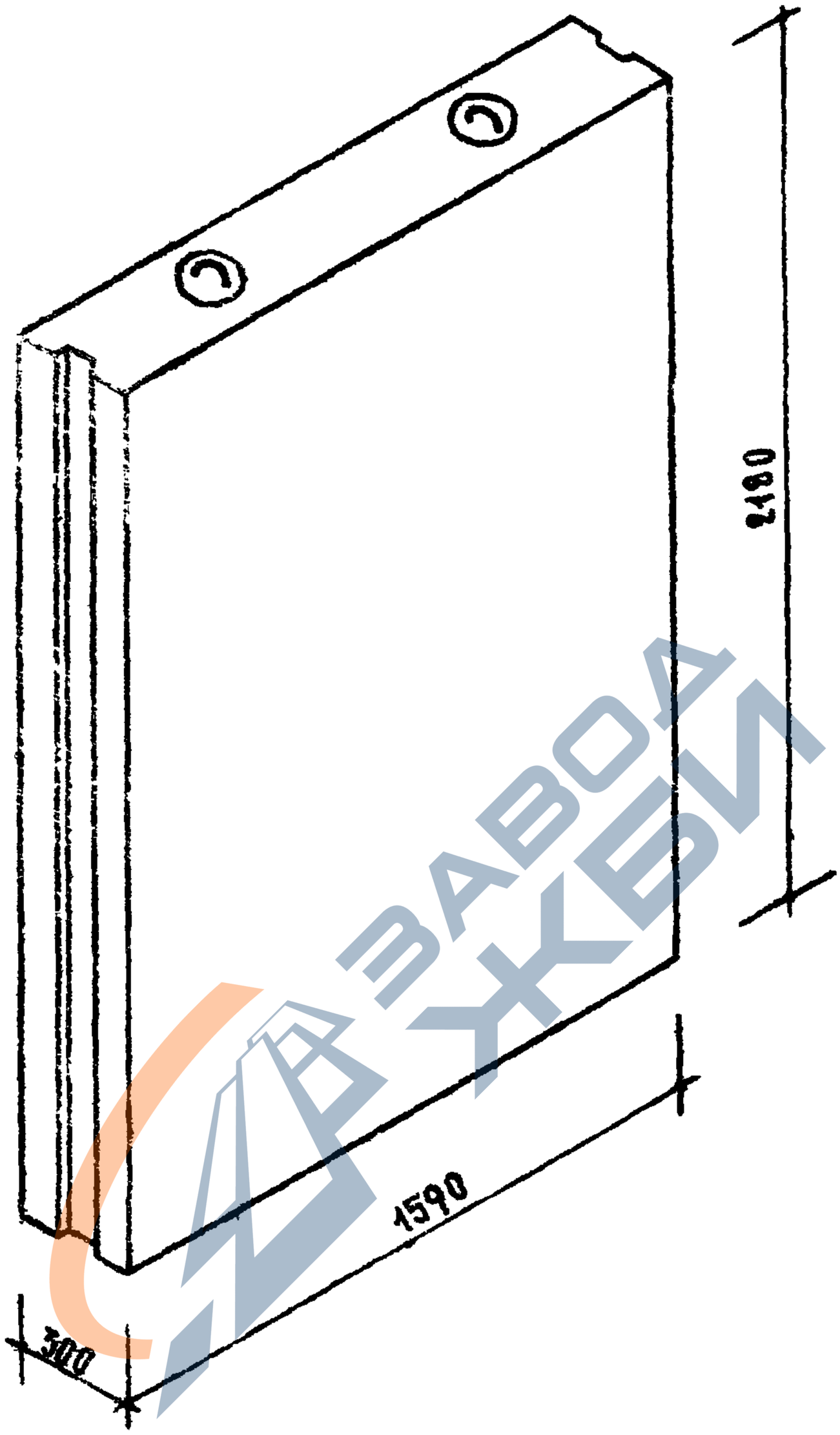

МАРКА БЕТОНА 100

ТАБЛИЦА ПОКАЗАТЕЛЕЙ							
МАРКА БЛОКА	ОБЪЕМ М³		ВЕС БЛОКА КГ				ВЕС СТАЛИ КГ
			ПРИ ОБЪЕМНОМ ВЕСЕ БЕТОНА				
	БЛОКА	БЕТОНА	1400	1600	1800	2000	
ВМС-5с	1.02	1.02	1430	1632	1840	2040	6.72

Стеновые легкобетонные блоки	БЛОК ВНУТРЕННЕЙ СТЕНЫ ВЕРТИКАЛЬНЫЙ	МАРКА	АЛЬБОМ	ЛИСТ
СЕРИЯ ИИ-03-05		ВМС-5с	90	39

9543 51

https://zavodjbi.com/

https://zavodjbi.com/

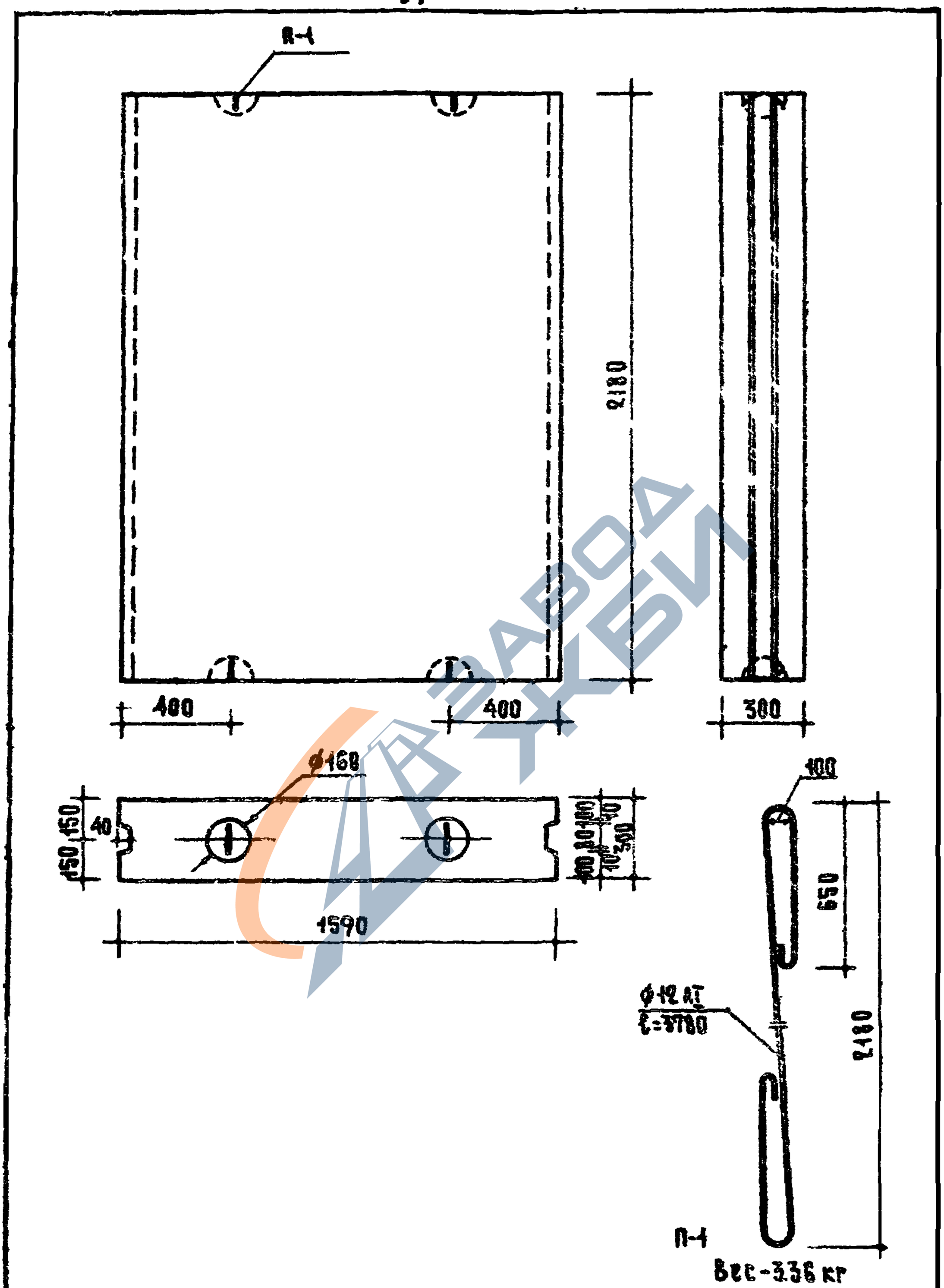

Киевский Агрохимпроектный институт	БЛОК ВНУТРЕННЕЙ СТЕНЫ ВЕРТИКАЛЬНЫЙ	Марка	Альбом	Лист
Серия ИИ-03-05		ВИС-5с	90	40

https://zavodjbi.com/

https://zavodjbi.com/

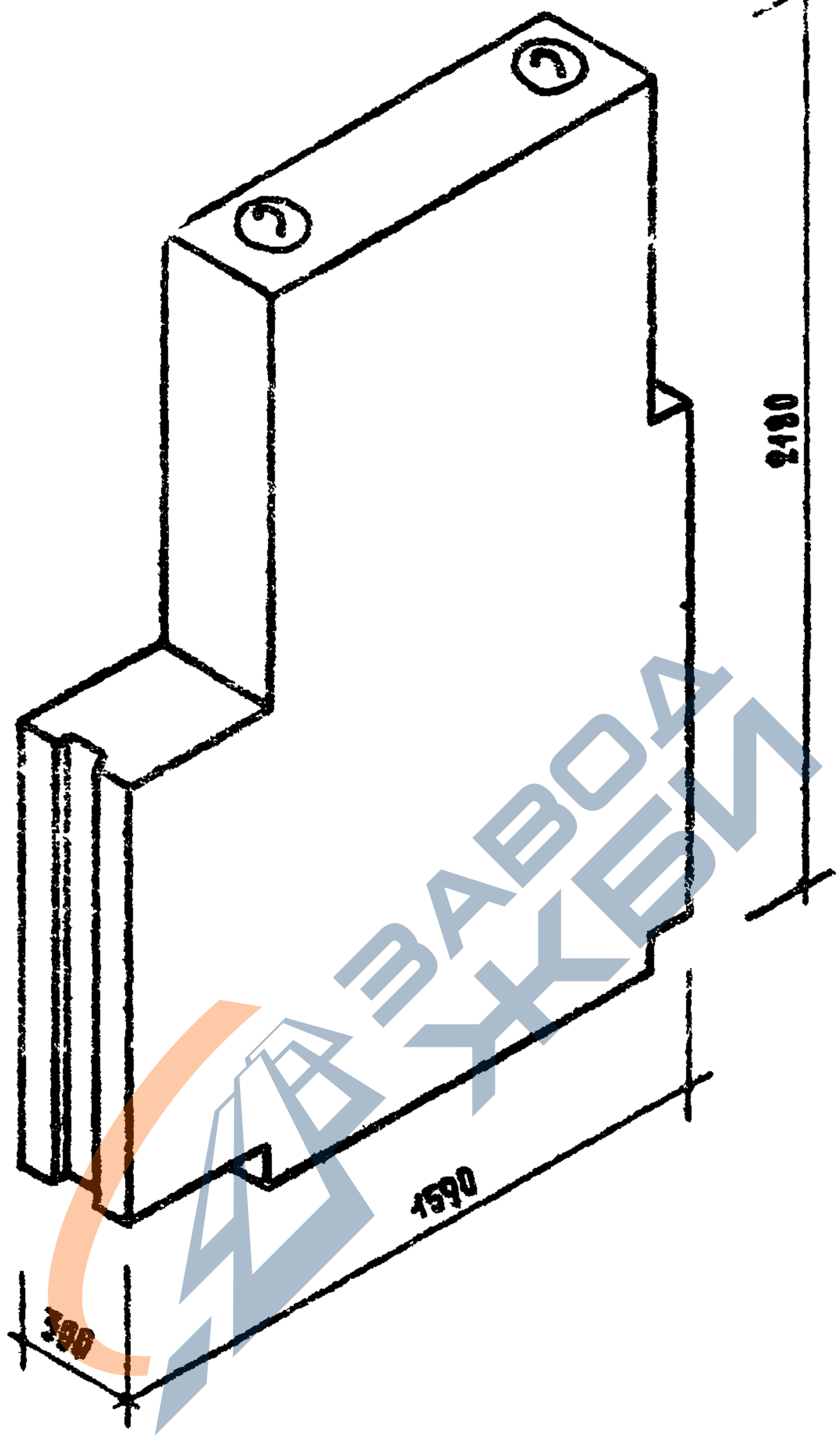

Марка бетона 150

Таблица показателей							
Марка блока	Объем м³		Вес блока кг				Вес стали кг
	Блока	Бетона	При объемном весе бетона				
			1400	1600	1800	2000	
БМС-5в	0.866	0.866	1212	1386	1560	1732	6.72

Стеновые легкобетонные блоки. Серия ИИ-03-05	Блок внутренней стены лестничной клетки вертикальный	Марка БМС-5в	Альбом 90	Лист 41

https://zavodjbi.com/

https://zavodjbi.com/

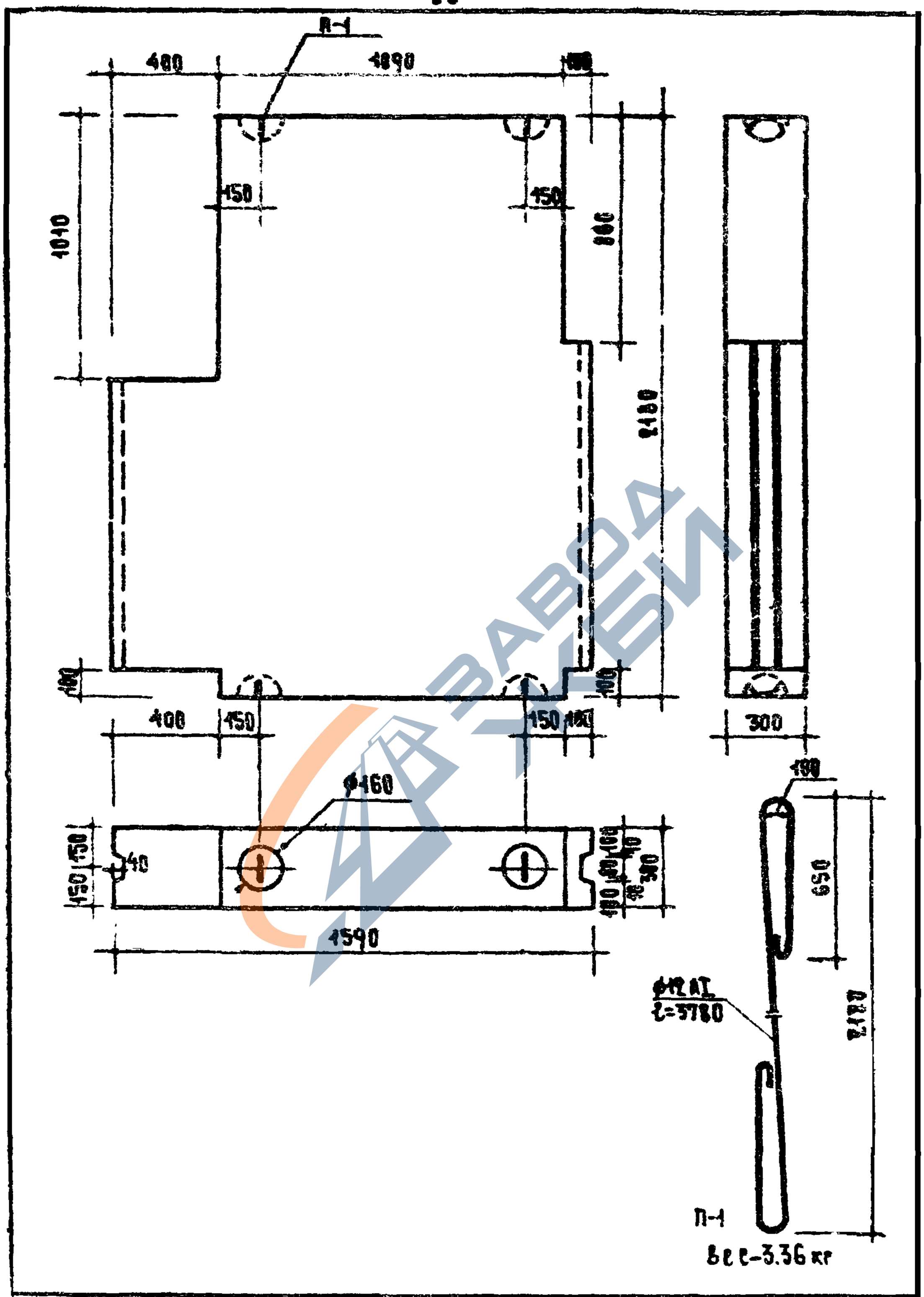

Стеновые легкобетонные блоки Серия ИИ-33-05	Блок внутренней стены лестничной клетки вертикальный	Марка БМС-56	Альбом 90	Лист 42

https://zavodjbi.com/

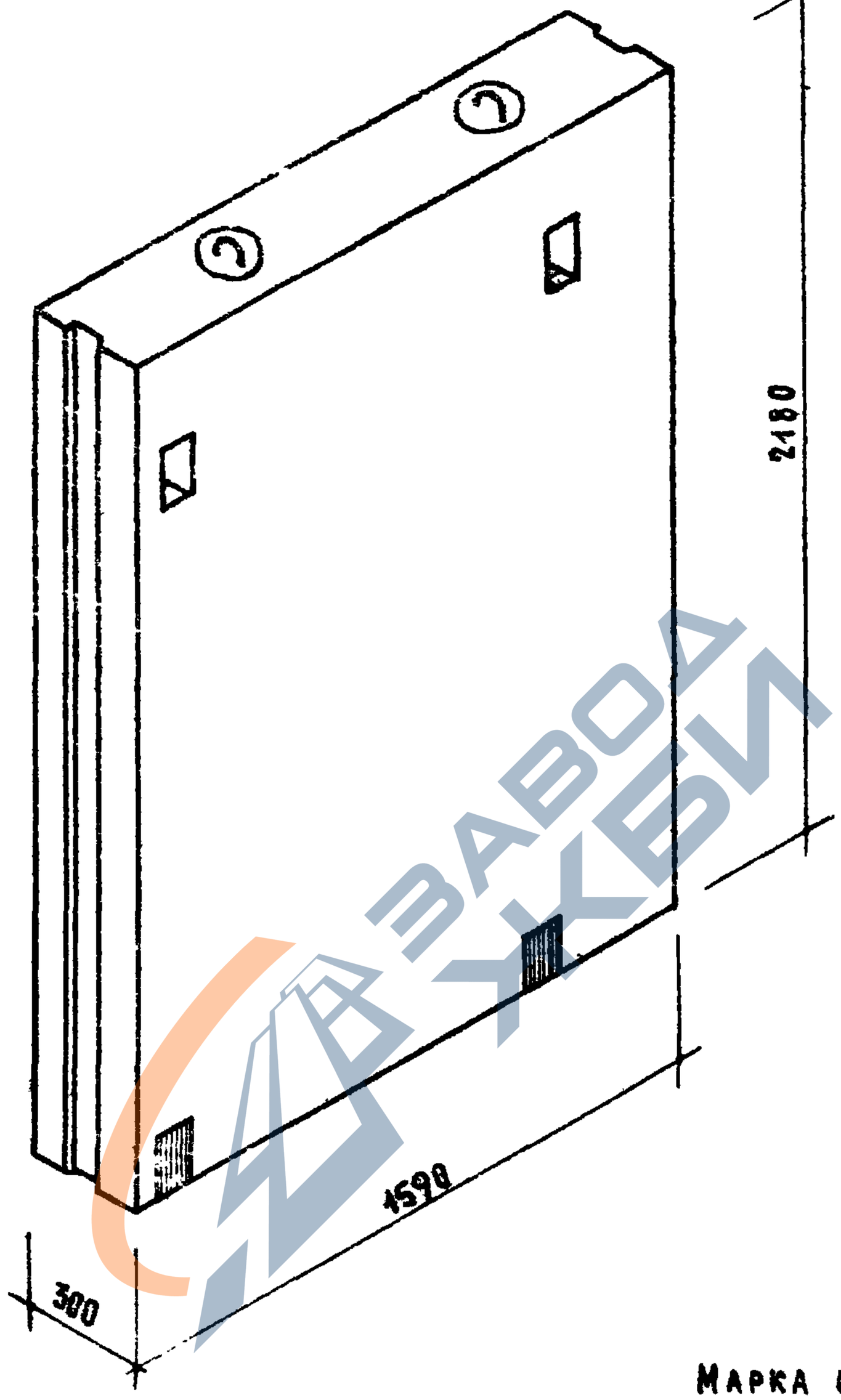

Марка бетона 100

Таблица показателей							
Марка блока	Объем м³		Вес блока кг				Вес стали кг
	Блока	Бетона	При объемном весе бетона				
			1400	1600	1800	2000	
ВМС-5г	1.02	1.012	1417	1619	1822	2024	9.68

Стеновые легкобетонные блоки	Блок внутренней стены вертикальный для лифта	Марка	Альбом	Лист
Серия ИИ-03-05		ВМС-5г	90	43

https://zavodjbi.com/

https://zavodjbi.com/

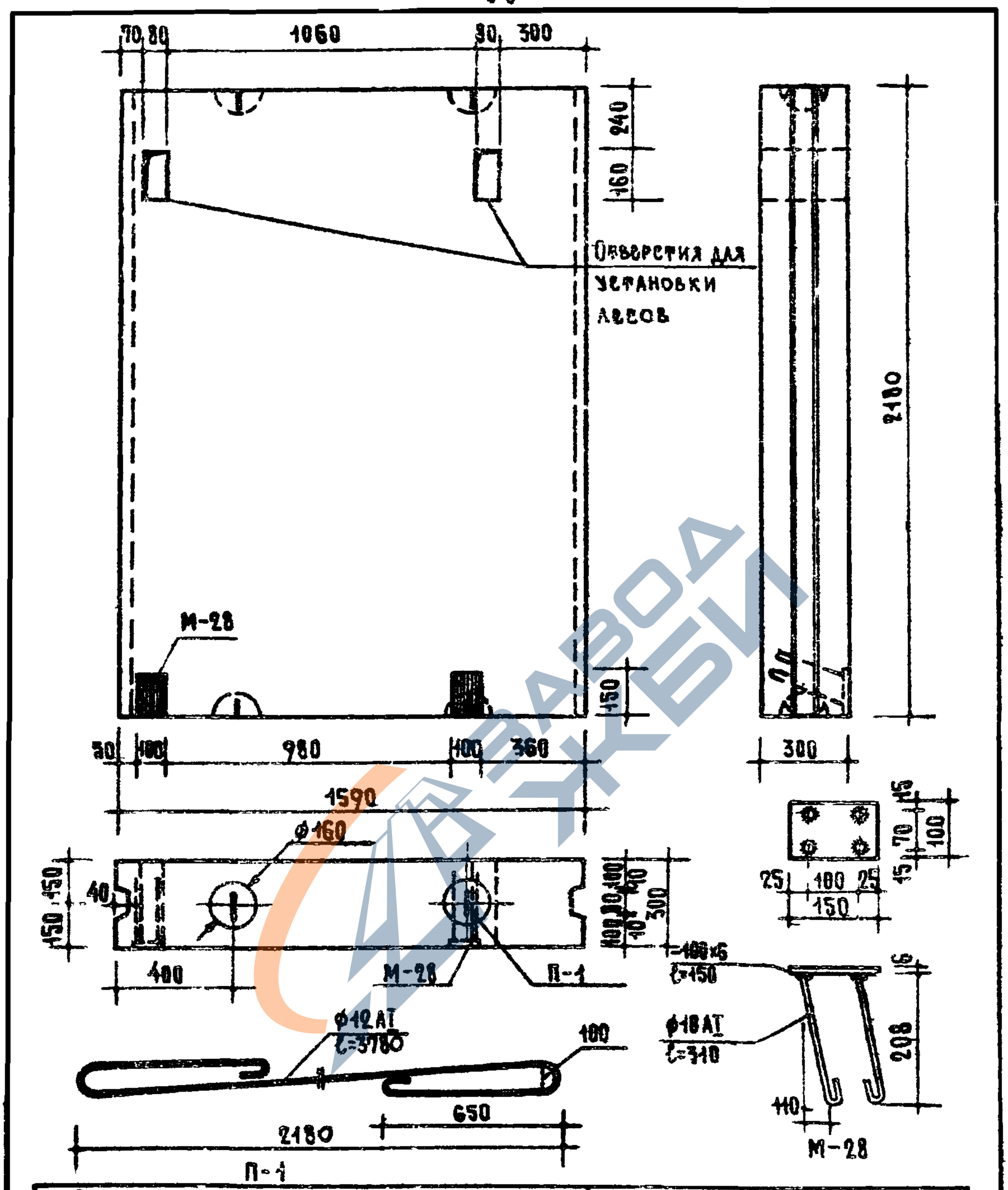

Спецификация стали								Выборка стали				
Арматурн. элементы		ф мм	На 1 элемент			Вес кг		Характерист. стали	ф мм	Длина м	Вес кг	Общий вес
Марка	Кол. шт.		Длина мм	Кол. шт	Общая длина м	На 1 элем.	Общий					
П-1	2	12АТ	3780	1	3.78	3.36	6.72	Класс АТ $R_a^н$=2400 кг/см² ГОСТ 5781-61	12АТ	7.56	6.72	9.68
М-28	2	10АТ	310	4	1.24	0.77	1.54		10АТ	2.48	1.54	
		100С	150	1	0.15	0.71	1.42	ГОСТ 103-57*	100×6	0.3	1.42	

Проектный институт Оргэнергострой Блоки	Блок внутренней стены вертикальный для лифта	Марка	Альбом	Лист
Серия ИИ-03-05		БМС-5Г	90	44

https://zavodjbi.com/

https://zavodjbi.com/

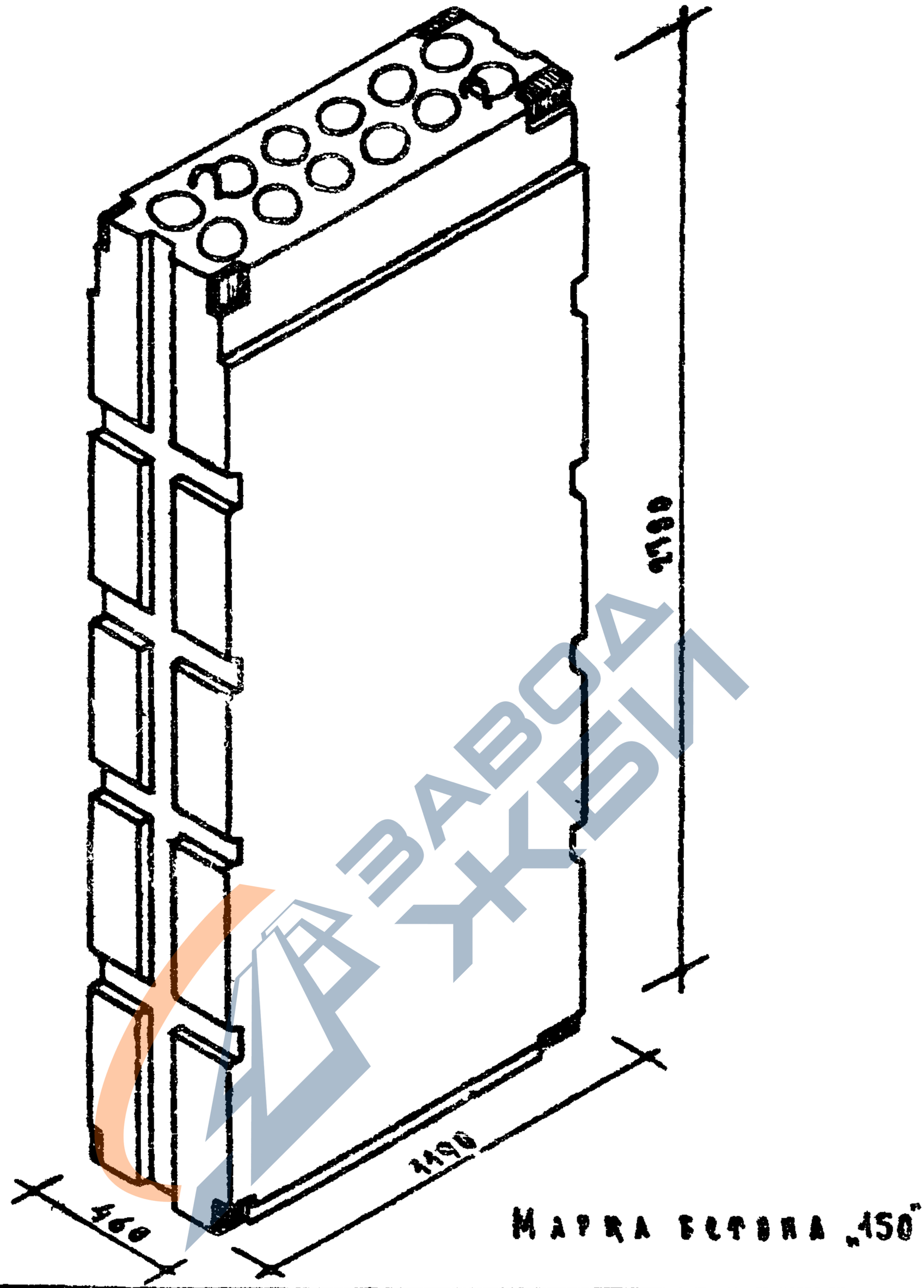

Марка бетона „150"

Таблица показателей							
Марка бака	Объем м³		Вес бака кг				Вес стаканов кг
	бака	бетона	Объемный вес бетона				
			1400	1600	1800	2000	
ВМС-28А	1.467	1.065	—	—	1869	2040	29.36

Стеновые легкобетонные баки. Серия ИИ-03-65	Бак внутренней стены вентиляционный	Марка ВМС-28А	Альбом 90	Лист 45

https://zavodjbi.com/

https://zavodjbi.com/

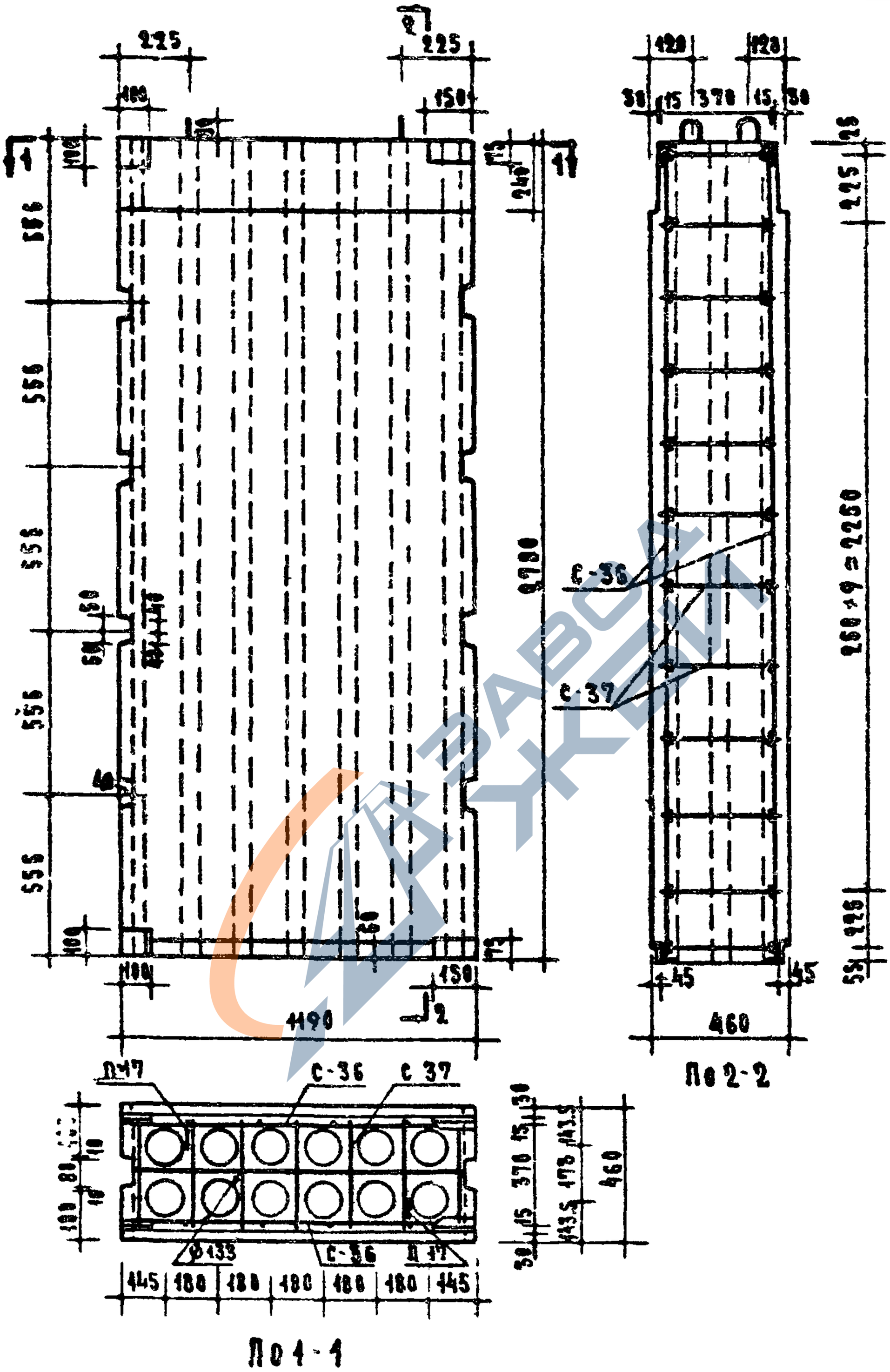

Стеновые легкобетонные блоки Серия ИИ-05-05	Блок внутренней стены вентиляционный	Марка	Альбом	Лист
		ВМС-28А	90	46

https://zavodjbi.com/

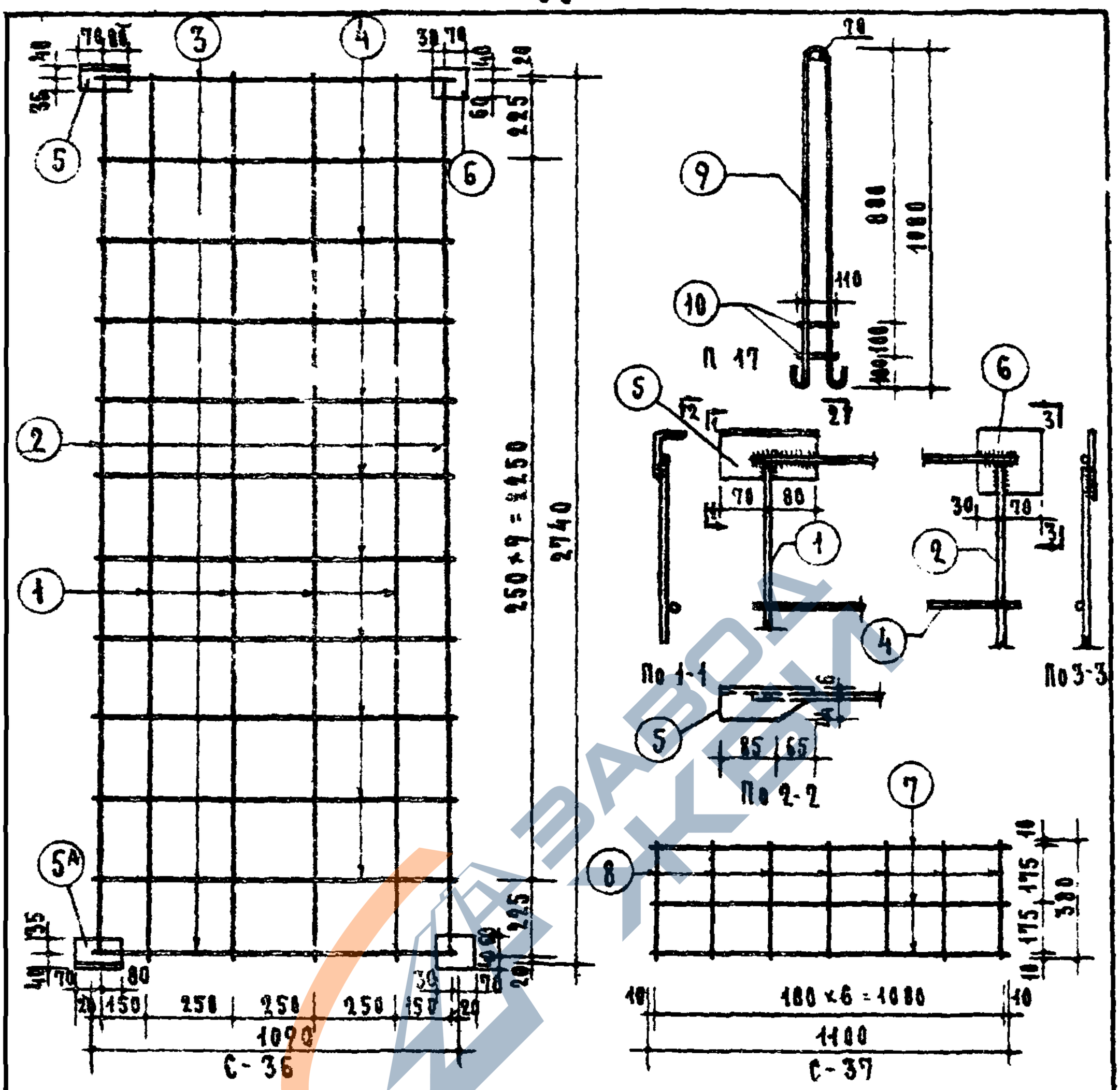

Спецификация стали									Выборка стали				
Арматурн. элементы		N поз	Сечение мм	На 1 элемент: Длина мм	К-во шт.	Общая длина м	Вес кг: На элем	Общий	Характеристика стали	ф мм	Длина м	Вес кг	Общ. вес кг
Марка	Шт.												
С-36	2	1	5ВI	2740	4	10.96	1.69	3.38	Класс AI ГОСТ 5781-61 $R_a^н$ = 2400	12AI	4.36	3.88	29.36
		2	5ВI	2688	2	5.38	0.83	1.66					
		3	12AI	1090	2	2.18	1.94	3.88	Класс BI ГОСТ 6727-53 $R_a^н$ = 5500	5ВI	32.68	5.04	
		4	4ВI	1090	10	10.9	1.08	2.16		4ВI	93.32	9.24	
		5,5А	175×50×6	150	2	0.3	1.71	3.42	Класс AI марка ВСТ3 ГОСТ 5781-61 $R_a^н$ = 2400	14AI	4.66	5.62	
		6	-100×6	100	2	0.2	0.94	1.88					
С-37	12	7	4ВI	1100	3	3.3	0.33	3.96		10AI	0.44	0.28	
		8	4ВI	380	7	2.66	0.26	3.12	Сталь 3 ГОСТ 103-57*	-180×6	0.4	1.88	
П 17	2	9	14AI	2330	1	2.33	2.81	5.62	Сталь 3 ГОСТ 8510-57	175×50×6	0.6	3.42	
		10	10AI	116	2	0.22	0.14	0.28					

Позиция (5А) зеркальна позиции (5)

Стеновые легкобетонные блоки	Блок внутренней стены вентиляционный. Арматурные элементы.	Марка	Альбом	Лист
Серия ИИ-03-05		ВМС-28А	90	47

https://zavodjbi.com/

https://zavodjbi.com/

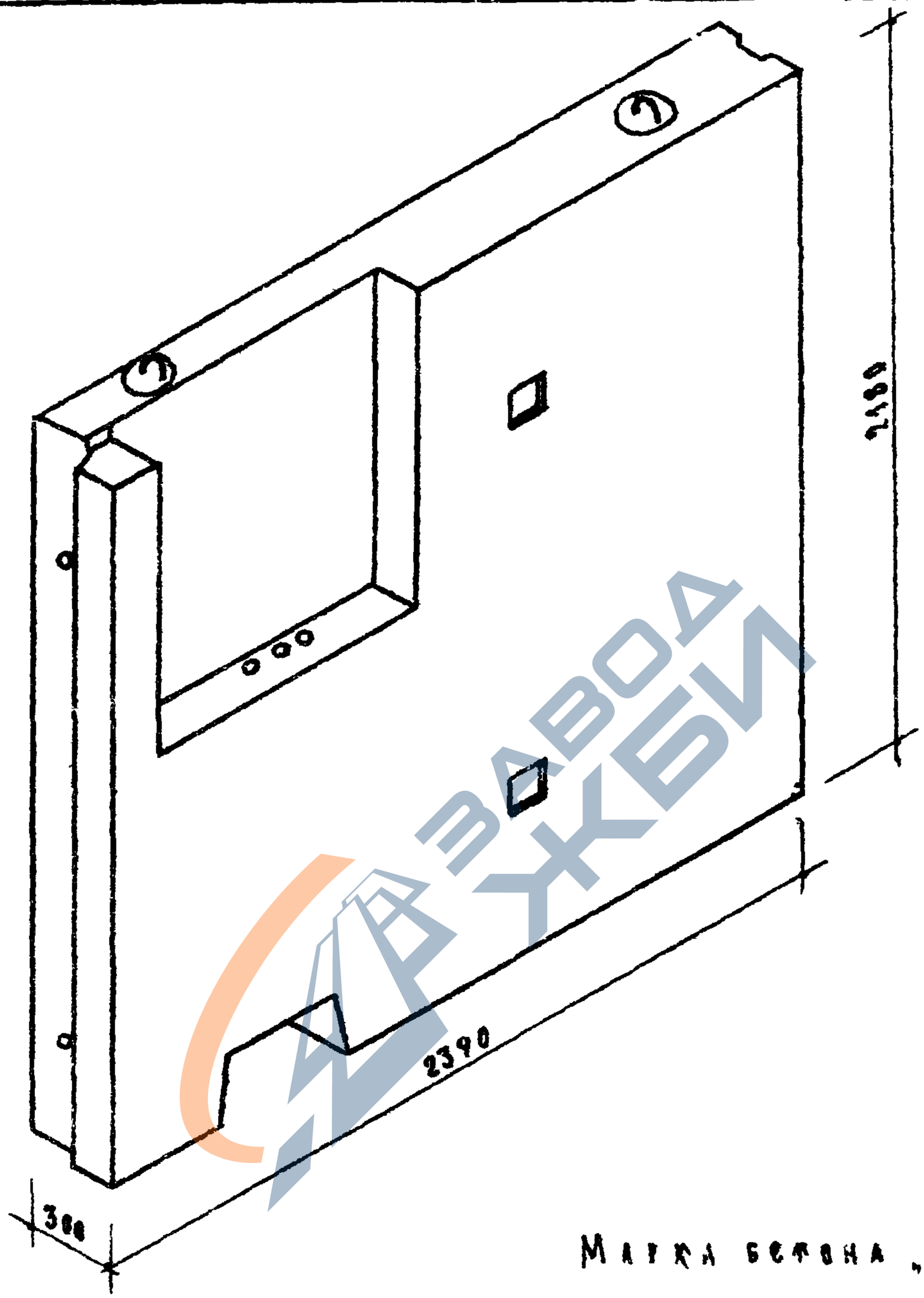

Марка бетона „100"

Таблица показателей							
Марка бака	Объем м³		Вес бака кг				Вес стали кг
	бака	бетона	Объемный вес бетона				
			1400	1600	1800	2000	
ВМ-62 ПС	1.378	1.372	1921	2193	2465	2724	14.6

Стеновые дренажные бетонные баки	Бак внутренней стены вертикальный заглубленный	Марка	Альбом	Лист
Серия ИИ-93-03		ВМ-62ПС	90	48

https://zavodjbi.com/

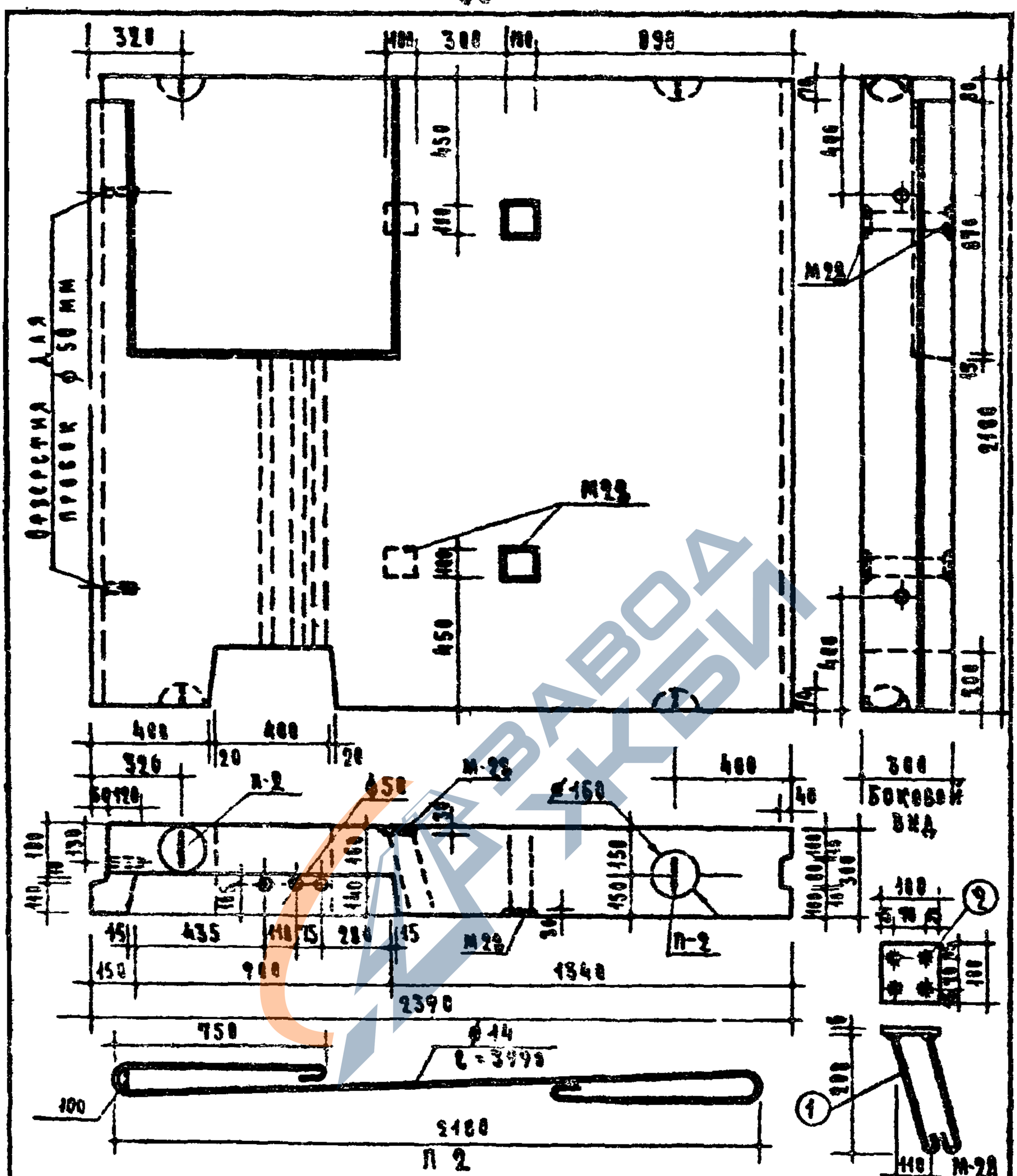

Спецификация стали									Выборка стали				
Арматурн. элемент		N поз.	ф мм	На 1 элемент			Вес кг		Характер стали	ф мм	Длина м	Вес кг	Общ. вес кг
N	Кол. шт			Длина мм	Кол. шт.	Общая длина	На 1 элем.	Общий					
П-2	2	–	14 АI	3990	1	3.99	4.82	9.64	Класс АI, $R_a^н$ = 2400 кг/см², ГОСТ 5781-61	14 АI	3.98	9.64	14.6
М-28	4	1	10 АI	340	4	1.24	0.77	3.08		10 АI	4.96	3.08	
		2	-100×6	100	1	0.1	0.47	1.88	ГОСТ 103-57*	-100×6	0.4	1.88	

Стеновые легкобетонные блоки	Блок внутренней стены вертикальный электротехнический	Марка	Альбом	Лист
Серия ИИ-03-05		ЭМ-628С	90	49

https://zavodjbi.com/

https://zavodjbi.com/

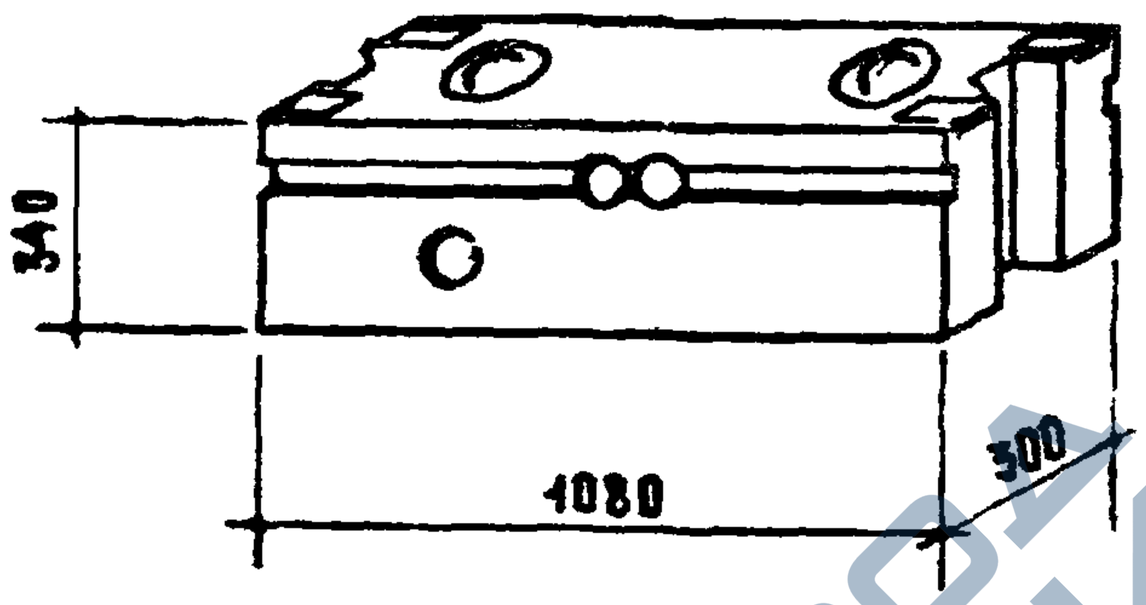

Марка бетона 100

Таблица показателей							
Марка блока	Объем м³		Вес блока кг				Вес стали кг
	Блока	Бетона	При объемном весе бетона				
			1400	1600	1800	2000	
ВМ-10А	0.105	0.102	143	163	184	204	4.41

Стеновые дерево-бетонные блоки	Блок внутренней стены горизонтальный	Марка	Альбом	Лист
Серия ИИ-03-05		ВМ-10А	90	50

8543 62

https://zavodjbi.com/

https://zavodjbi.com/

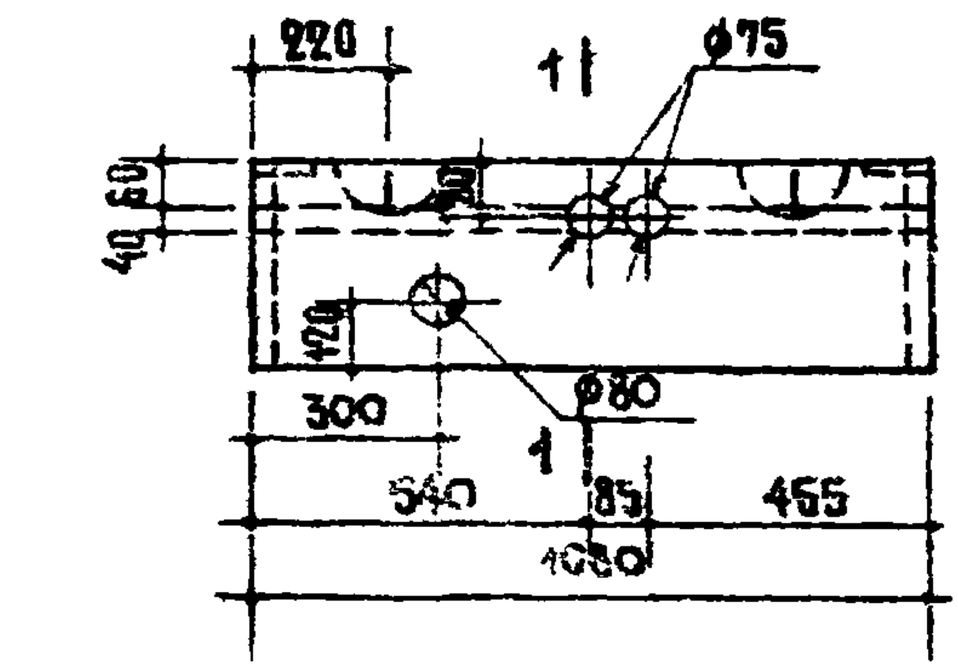

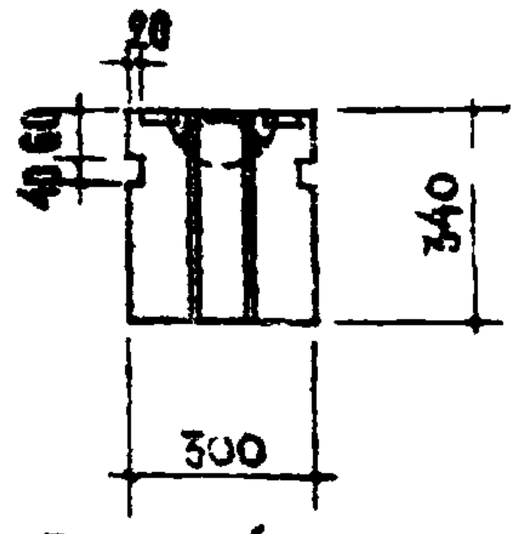

Боковой вид

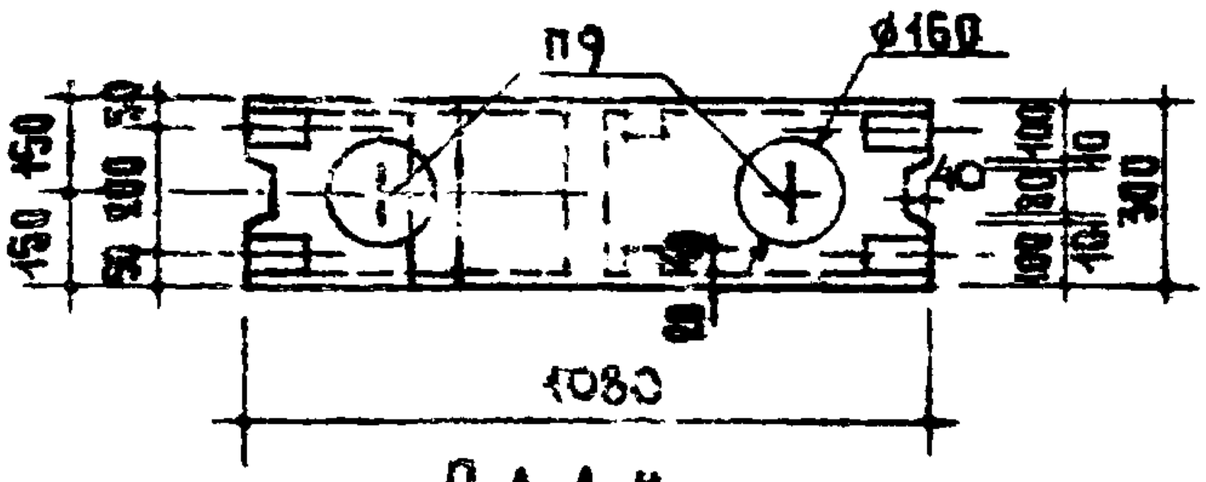

План

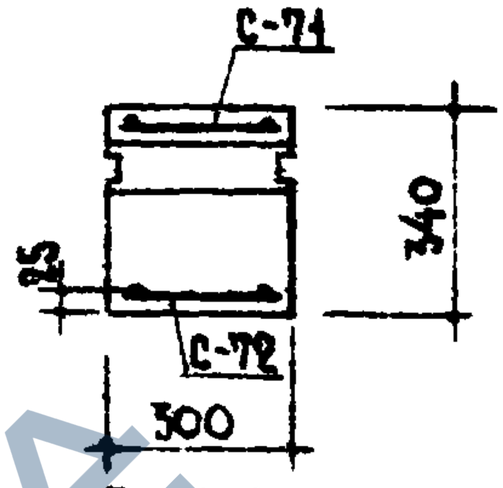

По 1-1

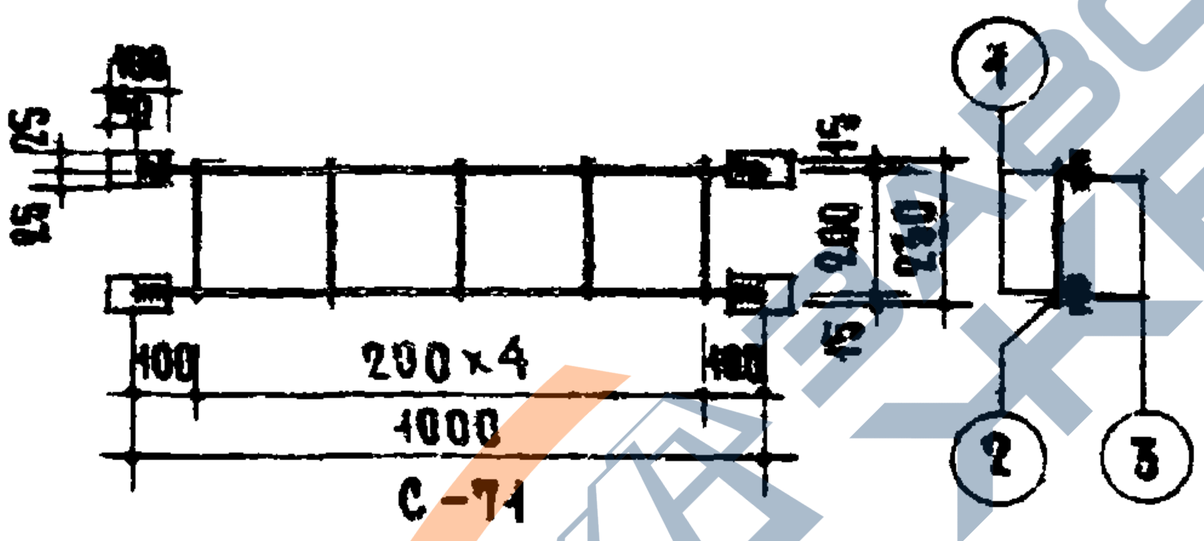

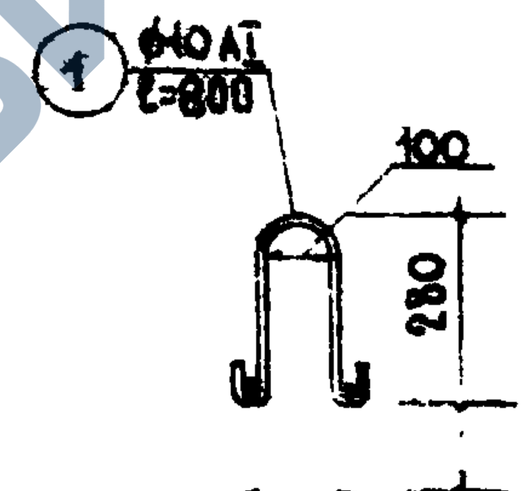

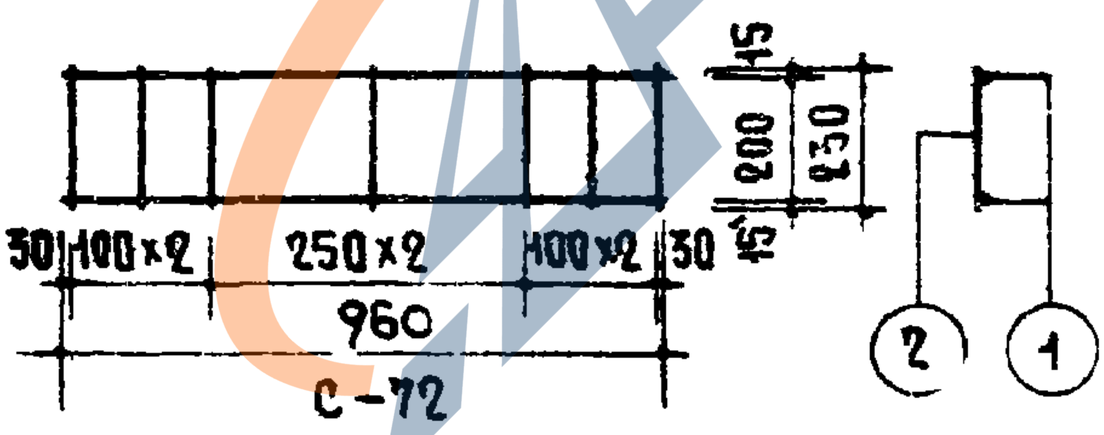

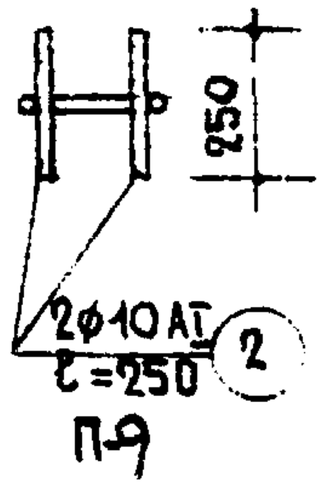

Спецификация стали									Выборка стали				
Арматурные элементы		№ поз.	ф мм	На 1 элемент			Вес кг		Характеристики стали	ф мм	Длина м	Вес кг	Общий вес кг
Марка	Кол.			Длина мм	Кол. шт	Общая длина	На элем.	Общий					
С-71	1	1	10АТ	1000	2	2.00	1.23	1.23	Класс АТ $R_a^н$=2400 кг/см² ГОСТ 5781-61	10АТ	4.6	2.83	4.41
		2	5ВТ	230	5	1.15	0.18	0.18					
		3	50×5	400	4	0.4	0.94	0.94	Класс ВТ $R_a^н$=5500 кг/см² ГОСТ 6727-53	5ВТ	3.07	0.48	
С-72	1	1	5ВТ	960	2	1.92	0.30	0.30					
		2	4ВТ	230	7	1.61	0.16	0.16		4ВТ	1.61	0.16	
П-9	2	1	10АТ	800	1	0.8	0.49	0.98	ГОСТ 103-57	50×5	0.4	0.94	
		2	10АТ	250	2	0.5	0.31	0.62					

Стеновые легкобетонные блоки	Бак внутренней стены горизонтальный	Марка	Альбом	Лист
Серия ИИ-03-05		ВМ-10А	90	51

2543 33

https://zavodjbi.com/

https://zavodjbi.com/

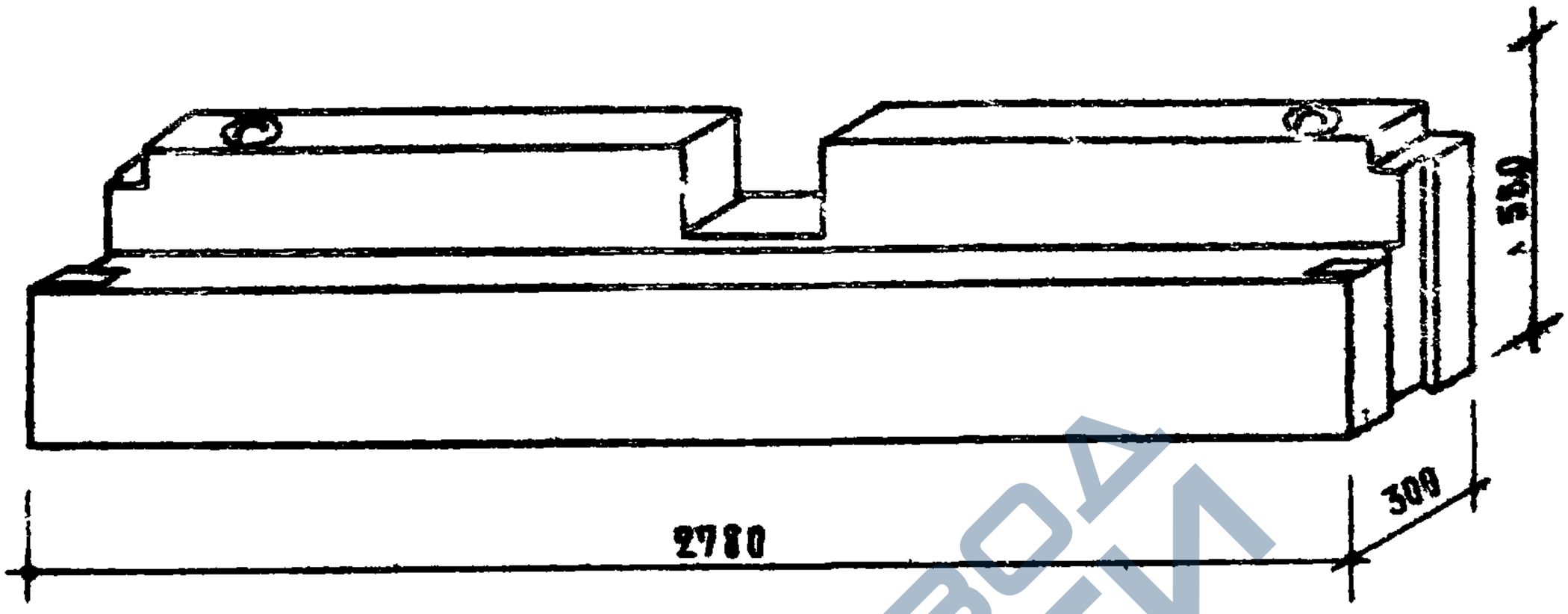

Марка бетона 150

Таблица показателей							
Марка блока	Объем м³		Вес блока кг				Вес стали кг
	Блока	Бетона	При объемном весе бетона				
			1400	1600	1800	2000	
ВМ-67	0,567	0,367	514	587	661	734	642

Отстойные дерево-бетонные блоки Серия ИИ-03-05	Блок внутренней стены лестничной клетки горизонтальный	Марка ВМ-67	Альбом 90	Лист 52

3543 64

https://zavodjbi.com/

https://zavodjbi.com/

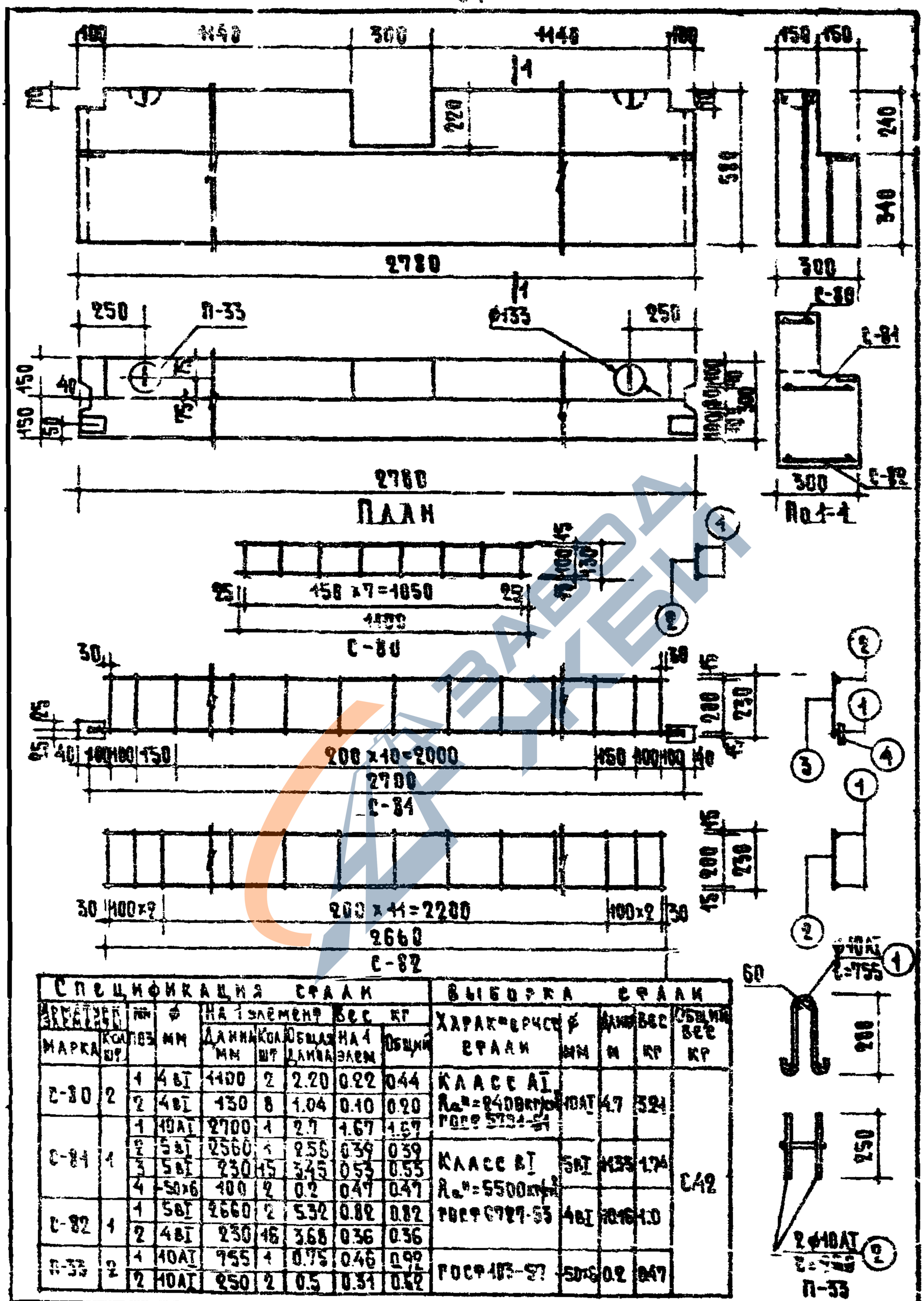

Марка	Кол. шт.	Поз.	Ф мм	На 1 элемент: Длина мм	Кол. шт.	Общая длина	Вес кг: На 1 элемент	Общий
С-80	2	1	4 BI	1100	2	2.20	0.22	0.44
		2	4 BI	130	8	1.04	0.10	0.20
С-84	1	1	10 AI	2700	1	2.7	1.67	1.67
		2	5 BI	2560	1	2.56	0.39	0.39
		3	5 BI	230	15	3.45	0.53	0.53
		4	-50×6	100	2	0.2	0.47	0.47
С-82	1	1	5 BI	2660	2	5.32	0.82	0.82
		2	4 BI	230	16	3.68	0.36	0.36
П-33	2	1	10 AI	955	1	0.95	0.46	0.92
		2	10 AI	250	2	0.5	0.31	0.62

Марка	Характеристика стали	Ф мм	Длина м	Вес кг	Общий вес кг
С-80	Класс AI, $R_a^н$ = 2400 кгс/см², ГОСТ 5781-61	10 AI	4.7	3.24	Ст42
С-84	Класс BI, $R_a^н$ = 5500 кгс/см², ГОСТ 6727-53	5 BI	2.56	1.74	
С-82		4 BI	2.66	1.0	
П-33	ГОСТ 103-57	-50×6	0.2	0.47	

Стеновые легкобетонные блоки	Блок внутренней стены лестничной клетки горизонтальный	Марка	Альбом	Лист
Серия ИИ-03-05		ВМ-67	90	53

https://zavodjbi.com/

https://zavodjbi.com/

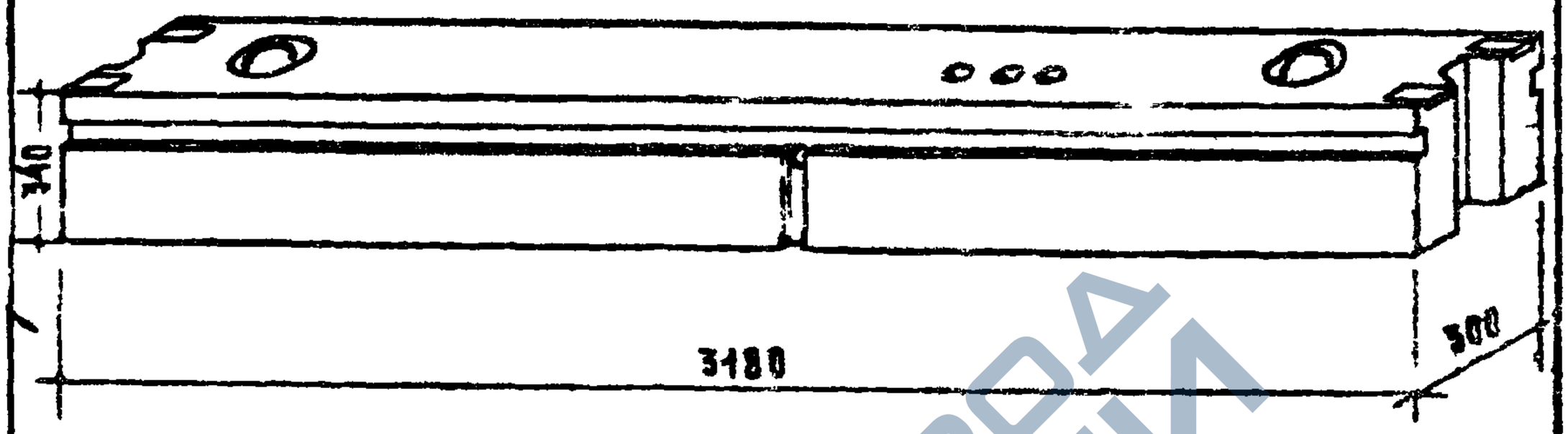

Марка бетона 150

Таблица показателей							
Марка блока	Объем м³		Вес блока кг				Вес стали кг
	Блока	Бетона	При объемном весе бетона				
			1400	1600	1800	2000	
ВМ-70	0.316	0.316	440	504	563	626	11.25

Примечание:

Сечение и армирование блока ВМ-70 принято исходя из проема в свету не более 90 см.

Стеновые легкобетонные блоки	Блок внутренней стены горизонтальный (перемычка)	Марка	Альбом	Лист
Серия ИИ-03-05		ВМ-70	90	54

https://zavodjbi.com/

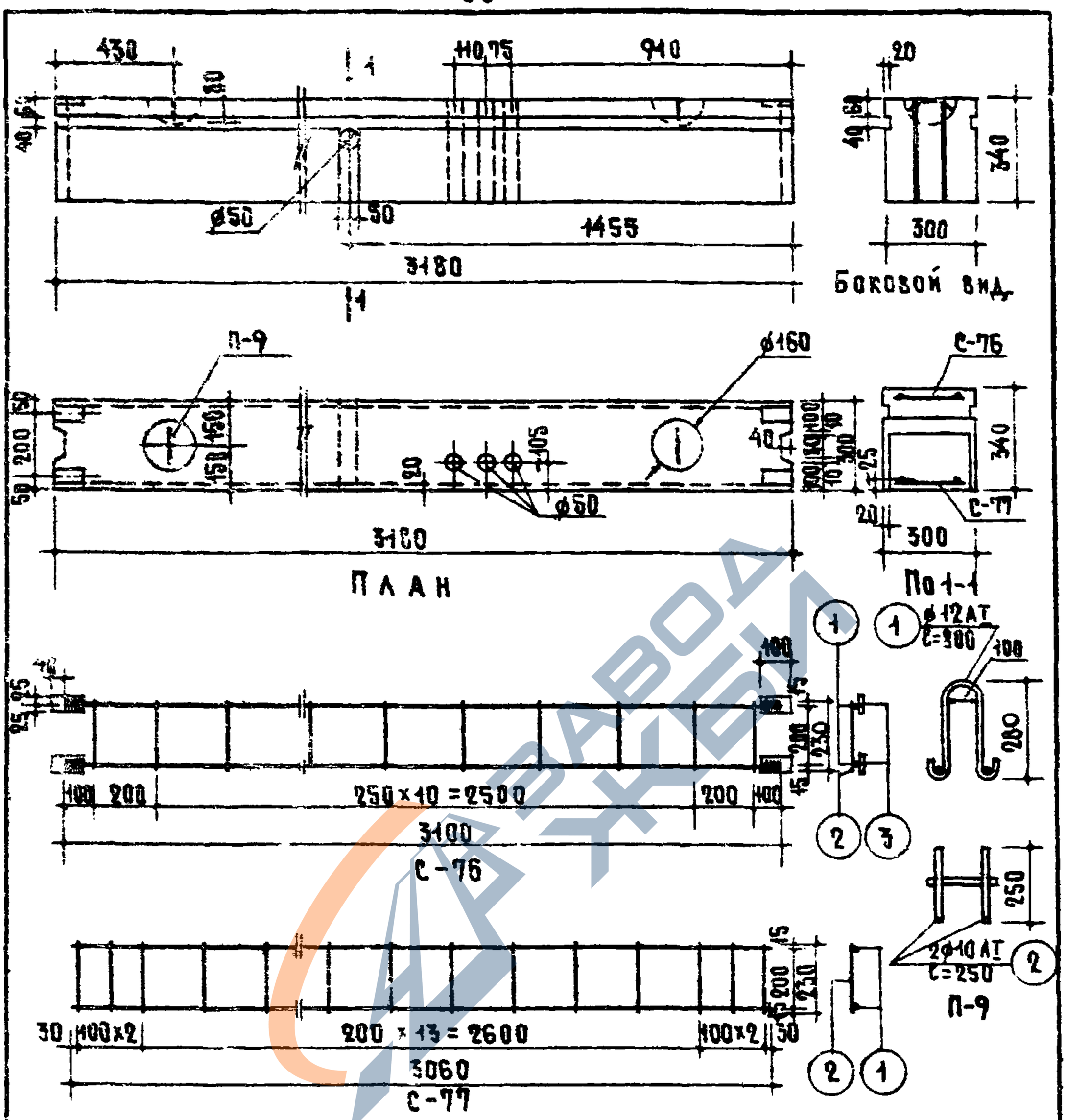

Спецификация стали									Выборка стали				
Арматурные элементы		Нн поз.	ф мм	На 1 элемент			Вес кг		Характеристика стали	ф мм	Длина м	Вес кг	Общий вес кг
Марка	Кол. шт.			Длина мм	Кол. шт.	Общая длина	На элем.	Общий					
С-76	1	1	10АТ	3100	2	6.20	3.83	3.83	Класс А-I $R_a^н$=2400 кг/см² ГОСТ 5781-61	10АТ	14.92	9.21	11.25
		2	5ВI	230	13	2.99	0.46	0.46					
		3	50×6	100	4	0.4	0.94	0.94					
С-77	1	1	10АТ	3060	2	6.12	3.78	3.78	Класс В-I $R_a^н$=5500 кг/см² ГОСТ 6727-53	5ВI	7.13	1.10	
		2	5ВI	230	18	4.14	0.64	0.64					
П-9	2	1	10АТ	800	1	0.8	0.49	0.98	ГОСТ 103-57	50×6	0.4	0.94	
		2	10АТ	250	2	0.5	0.31	0.62					

Стеновые легкобетонные блоки	Блок внутренней стены горизонтальный (перемычка)	Марка	Альбом	Лист
Серия ИИ-03-05		ВМ-70	90	55

https://zavodjbi.com/

https://zavodjbi.com/

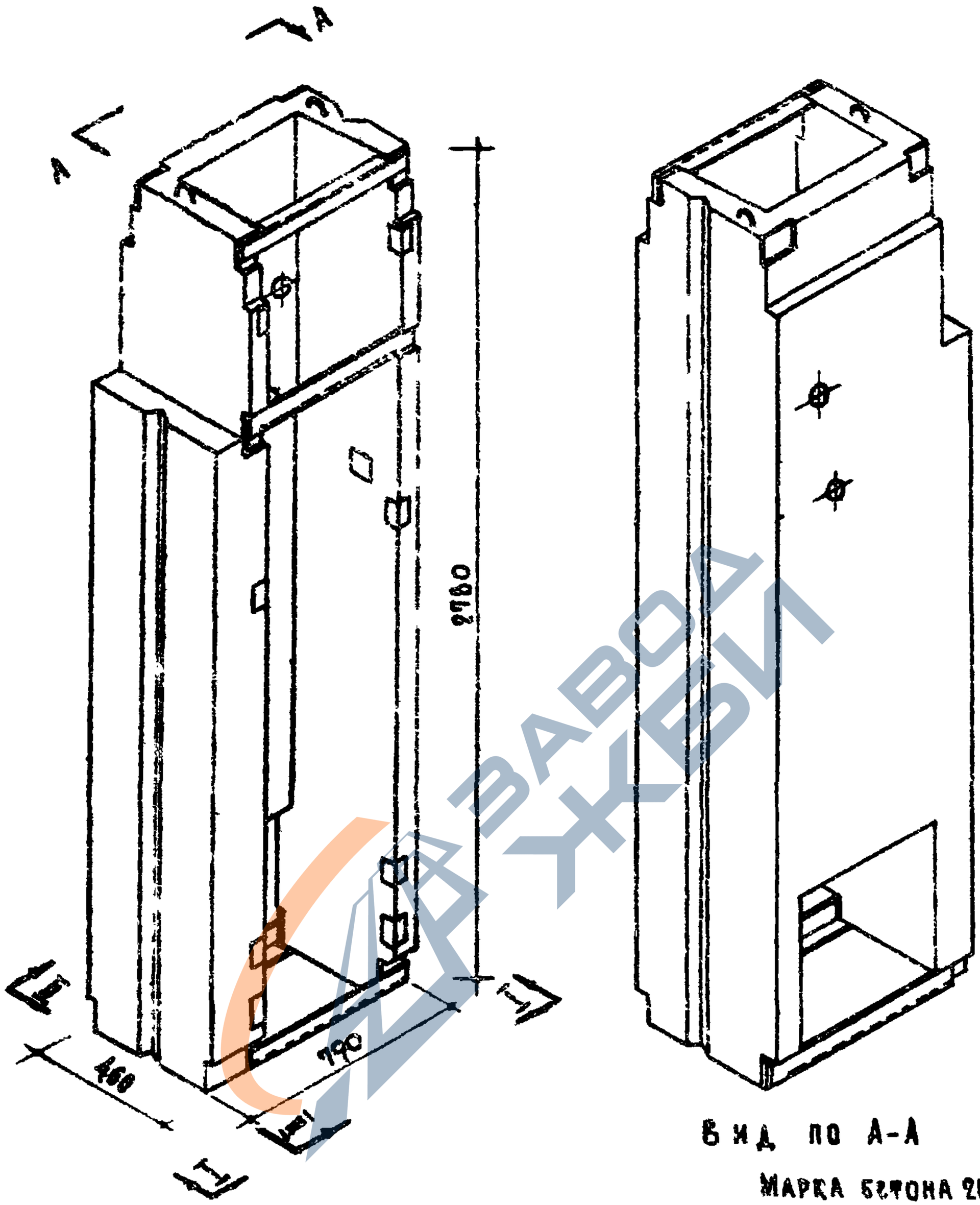

Марка бетона 200

Таблица показателей							
Марка блока	Объем м³		Вес блока кг				Вес стали кг
	Блока	Бетона	При объемном весе бетона				
			1400	1600	1800	2500	
ВМС-27б	0.395	0.395	–	–	–	990	16.10

Стеновые легкобетонные блоки	Блок внутренней стены сантехнический	Марка	Альбом	Лист
Серия ИИ-03-05		ВМС27б	90	56

https://zavodjbi.com/

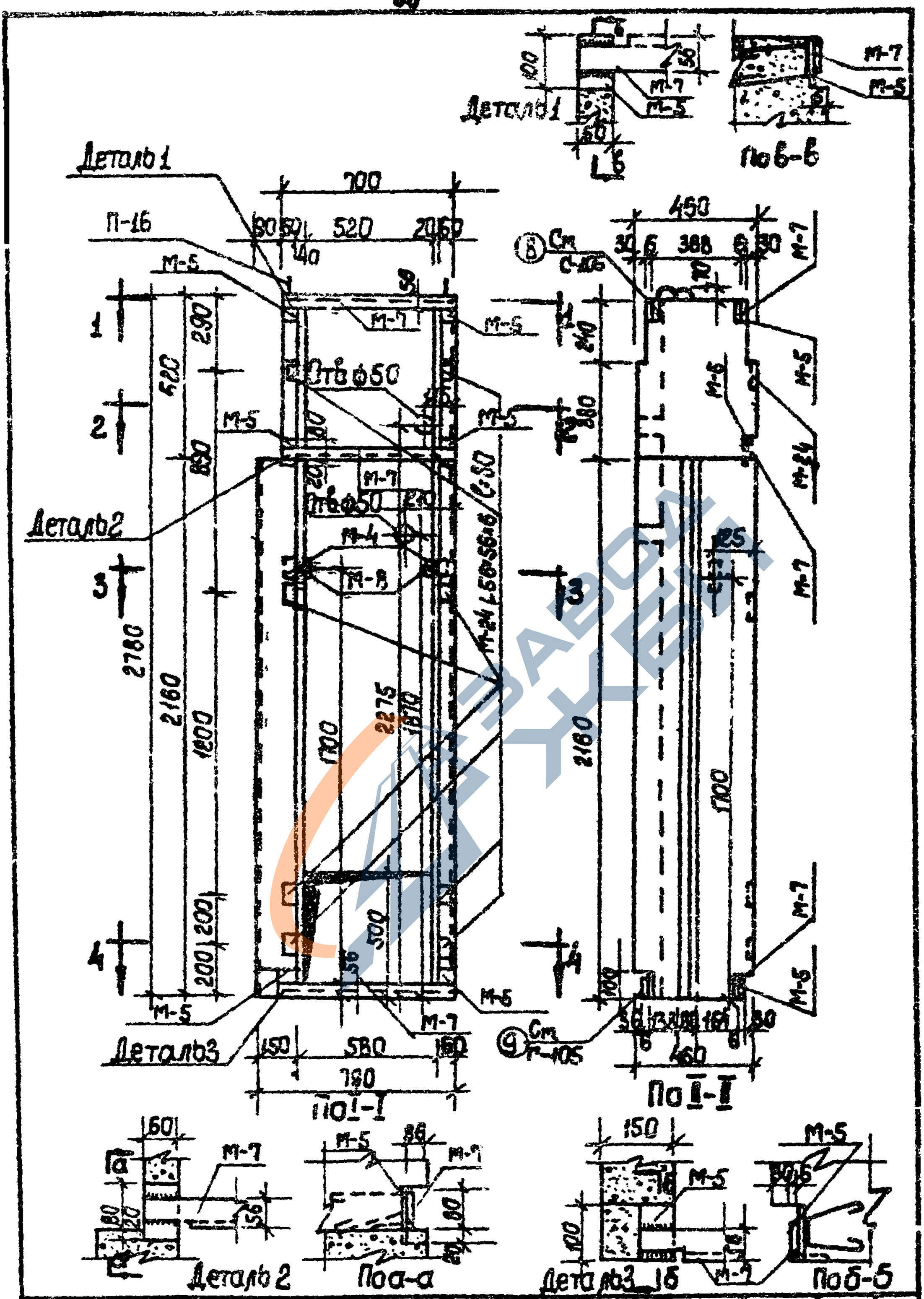

Стеновые бетонные блоки. Серия ИИ-03-06	Блок внутренней стены: сантехнический.	Марка	Альбом	Лист
		ВПС-216	90	57

Инв. № 8543 69

Согласовано Комитет 24/VII-70 г.

https://zavodjbi.com/

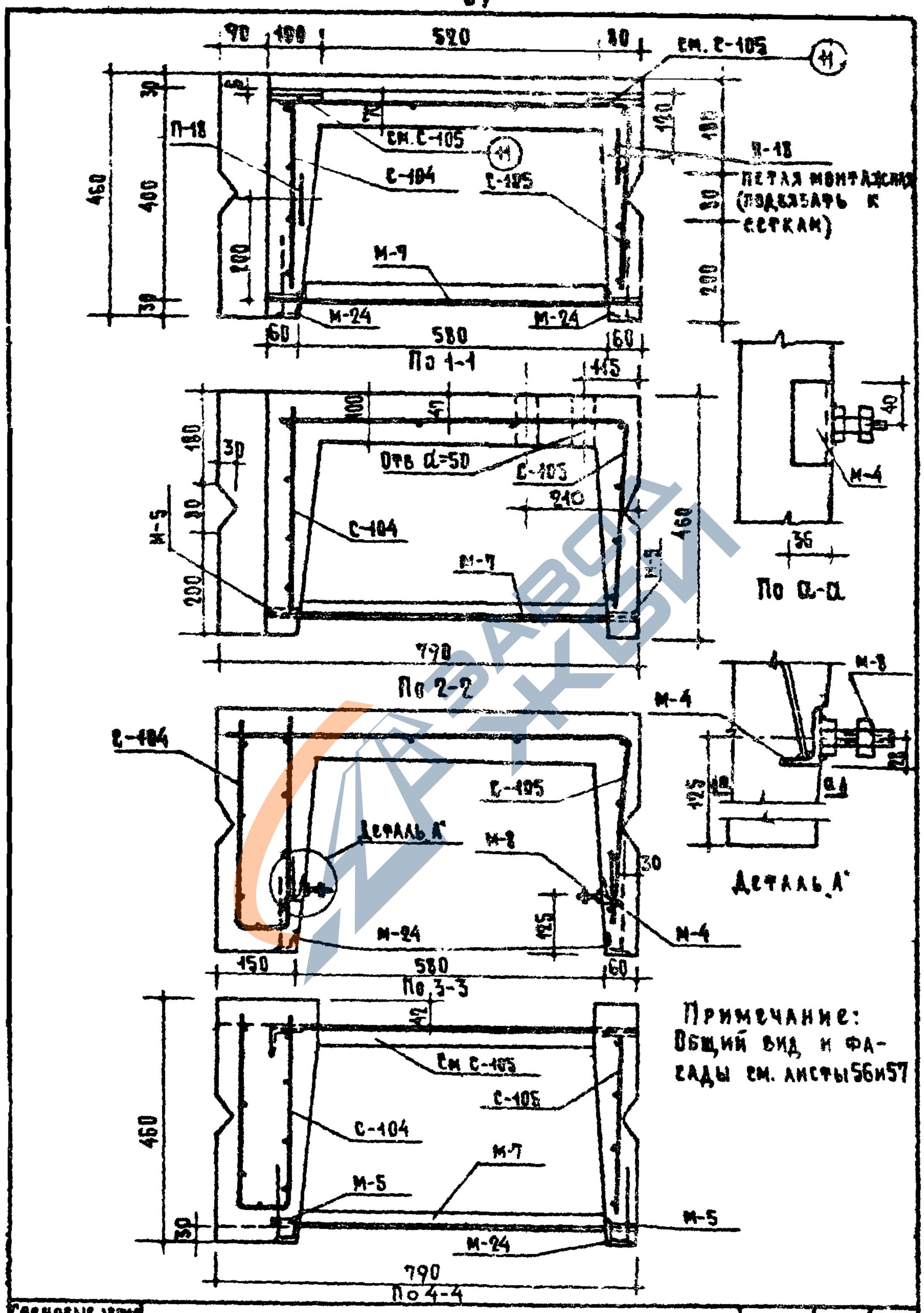

Примечание: Общий вид и фасады см. листы 56 и 57

Стеновые легкобетонные блоки	БЛОК ВНУТРЕННЕЙ СТЕНЫ САНТЕХНИЧЕСКИЙ. СЕЧЕНИЯ.	Марка	Альбом	Лист
Серия ИИ-03-05		ВМС-27б	90	58

8543 70

https://zavodjbi.com/

https://zavodjbi.com/

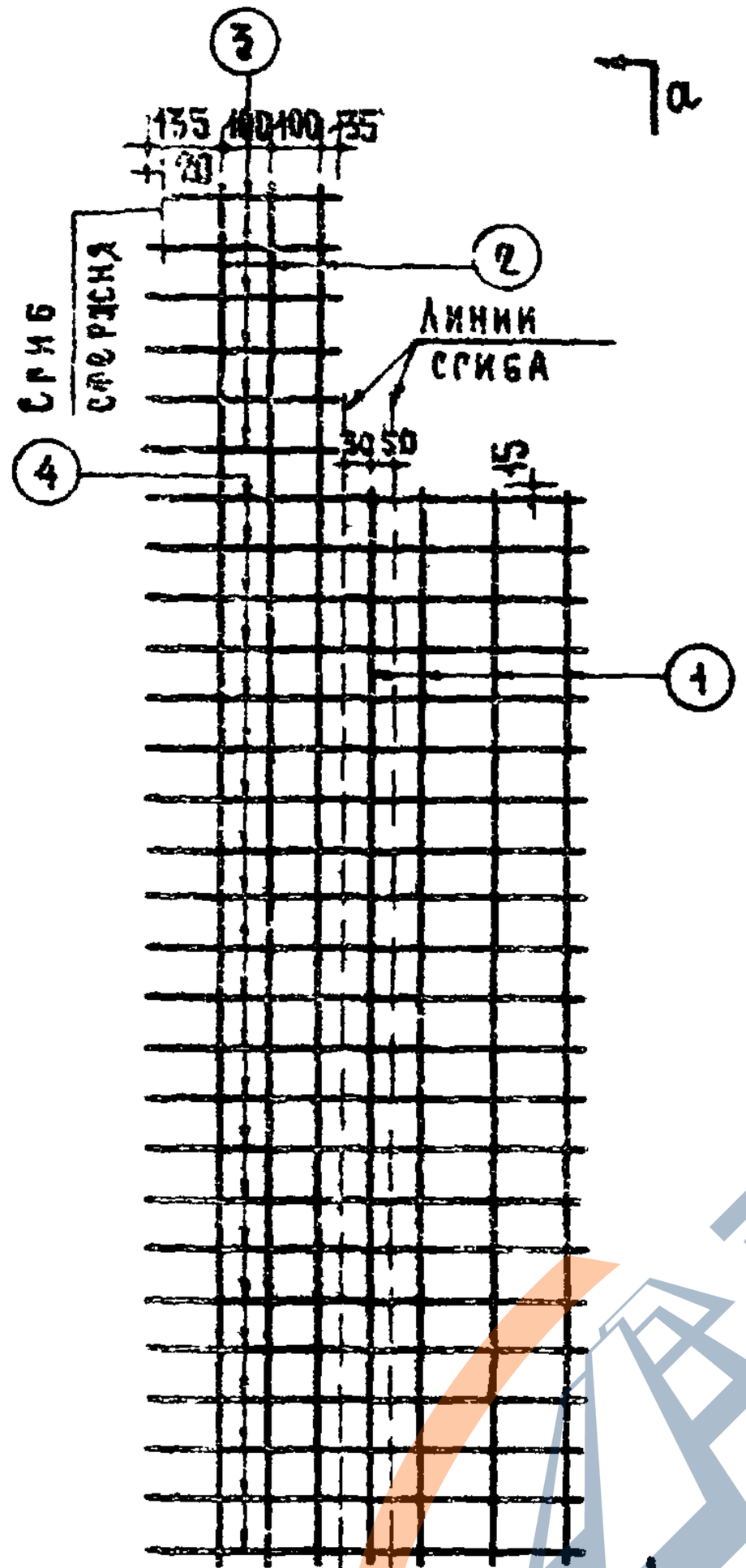

С-104

Сгиб сетки

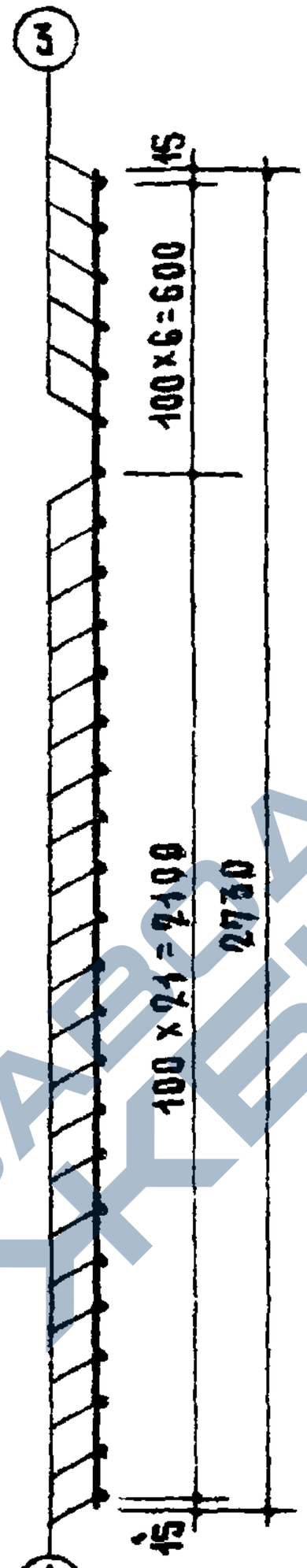

По а-а

Сварные сетки выполнять по ТУ73-56

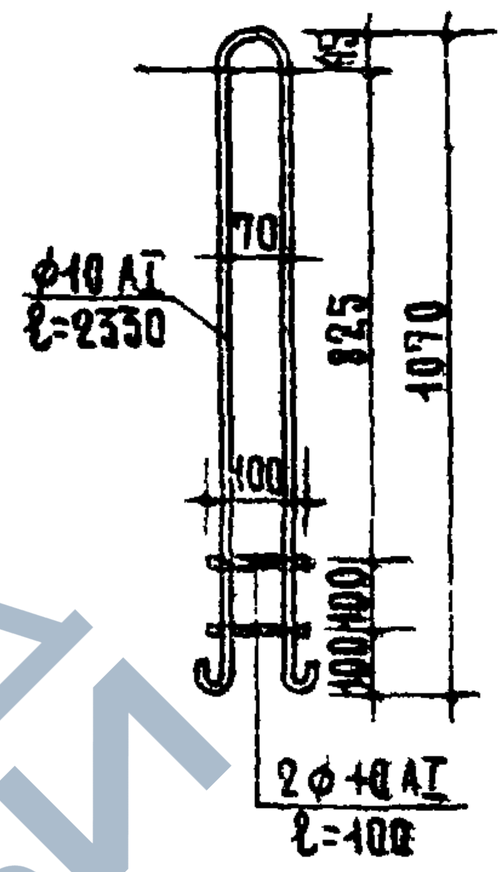

П-18

Спецификация стали									Выборка стали				
Арматурный элемент		NN поз	ф мм	На 1 элемент			Вес кг		Характерист стали	ф мм	Длина м	Вес кг	Общий вес кг
Марка	Кол шт			Длина мм	Кол шт	Общая длина	На 1 элем.	Общий вес					
С-104	1	1	10АI	2130	4	8.52	5.26	5.3	Класс АI $R_a^н$=2400 кг/см² ГОСТ 5781-61	14 АI	8.20	9.9	22.9
		2	14АI	2750	3	8.20	9.9	9.9		10 АI	13.58	8.4	
		3	6АI	370	6	2.2	0.49	0.49		6 АI	20.9	4.6	
		4	6АI	850	22	18.70	4.15	4.15					
П-18	2	-	10АI	2530	1	2.53	1.56	3.1					

Стеновые керамзитобетонные блоки	Блок внутренней стены сантехнический. Арматурный элемент.	Марка	Альбом	Лист
Серия ИИ-03-05		ВМС-27б	90	59

https://zavodjbi.com/

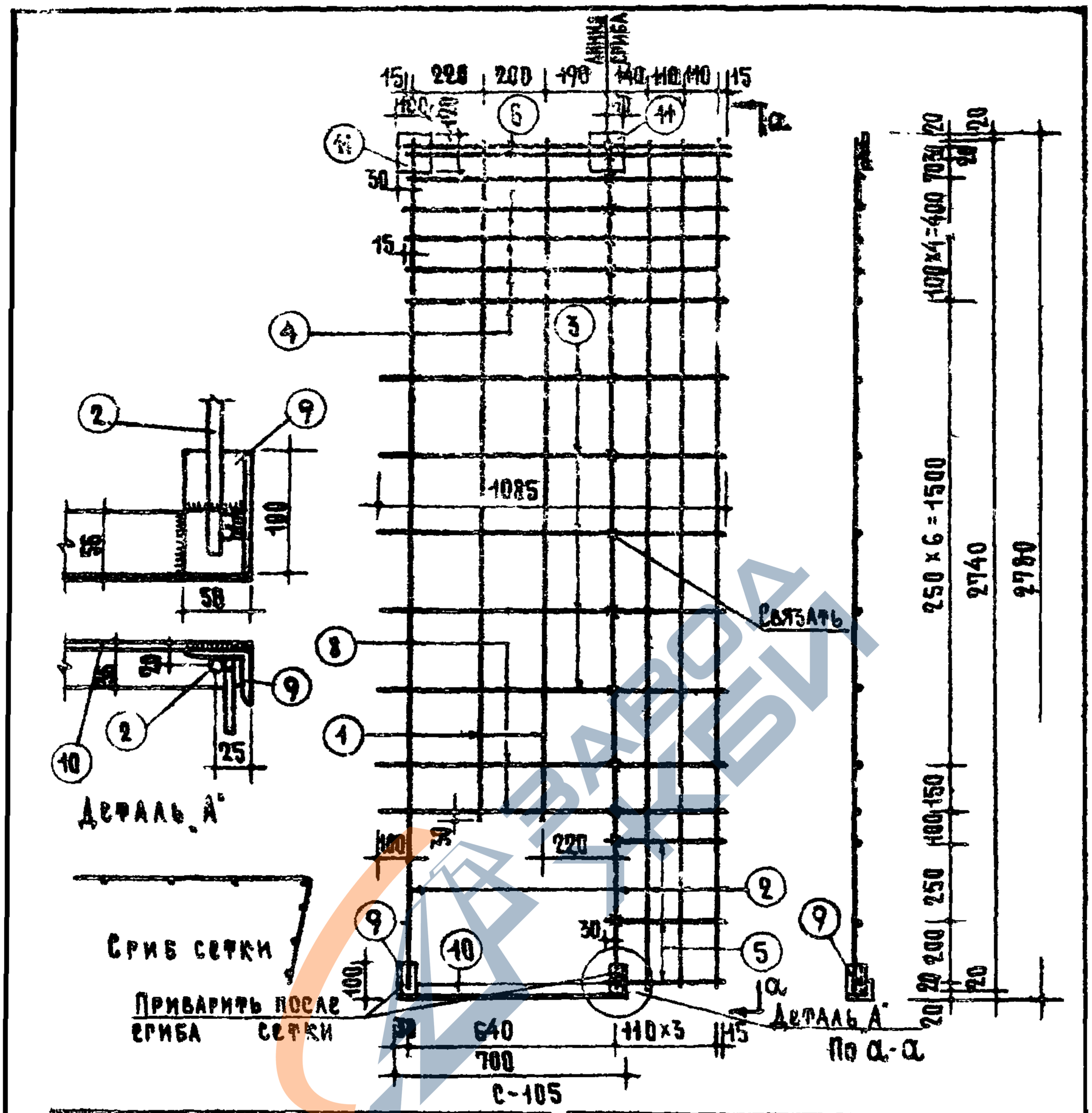

Спецификация стали								
Арматурный элемент		№ поз.	ф мм	На 1 элемент		Вес кг		
Марка	Кол.			Длина мм	Кол. шт.	Общая длина	На 1 элем.	Общий вес
С-105	1	1	10АI	2200	2	4.40	2.71	29.09
		2	14АI	2740	5	13.7	16.55	
		3	6АI	1085	5	5.43	1.21	
		4	8АI	1000	5	5.0	1.98	
		5	6АI	375	3	1.13	0.25	
		6	10АI	1000	2	2.0	1.23	
		8	8АI	1085	2	2.17	0.86	
		9	L50×5	100	2	0.2	0.75	
		10	L56×36×5	700	1	0.7	2.42	
		11	100×6	120	2	0.24	1.13	

Выборка стали				
Характеристика стали	Сечение мм	Длина м	Вес кг	Общий вес кг
Класса АI $R_a^н$=2400 кг/см² ГОСТ 5781-61	ф14АI	13.7	16.55	29.09
	ф10АI	6.4	3.94	
	ф8АI	7.17	2.84	
	ф6АI	6.56	1.46	
ГОСТ 8510-57	L56×36×5	0.7	2.42	
ГОСТ 8509-57	L50×5	0.2	0.75	
ГОСТ 103-57*	100×6	0.24	1.13	

Стальные двери. Бетонные работы	Бак внутренний стены сантехнический. Арматурный элемент.	Марка	Альбом	Лист
Серия ИИ-03-05		ВМС-276	90	60

https://zavodjbi.com/

https://zavodjbi.com/

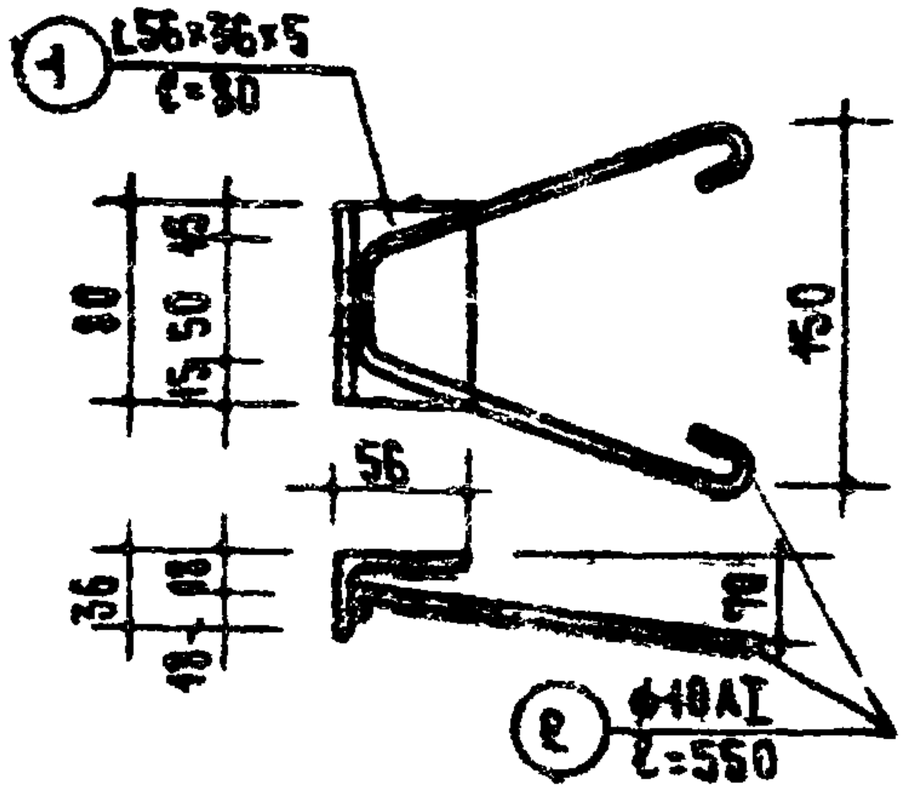

М-4

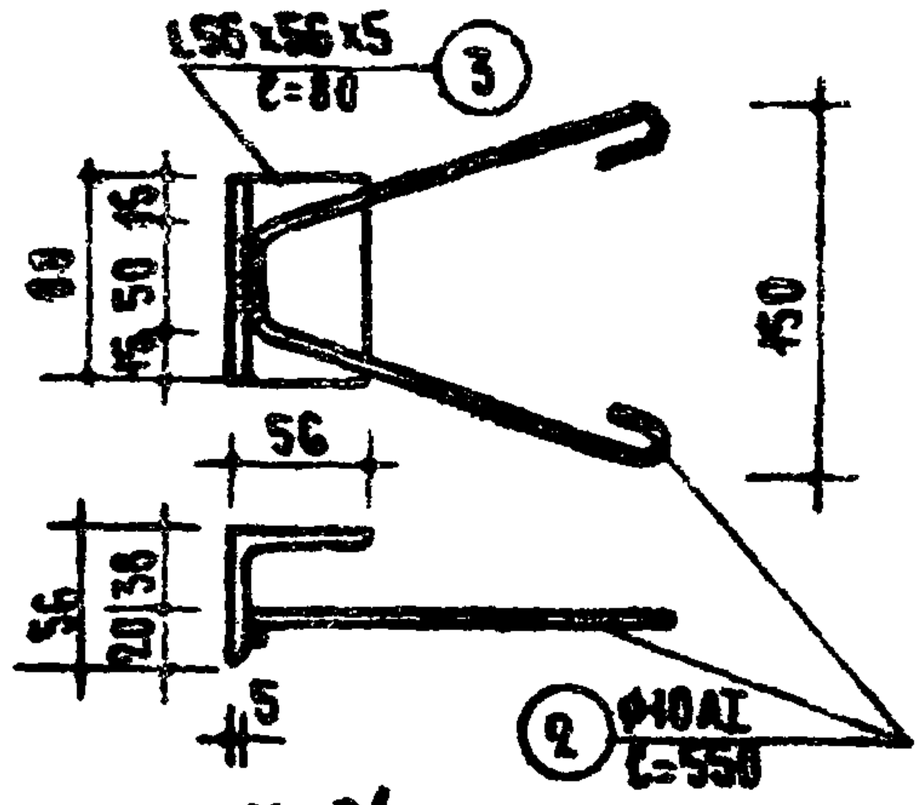

М-24

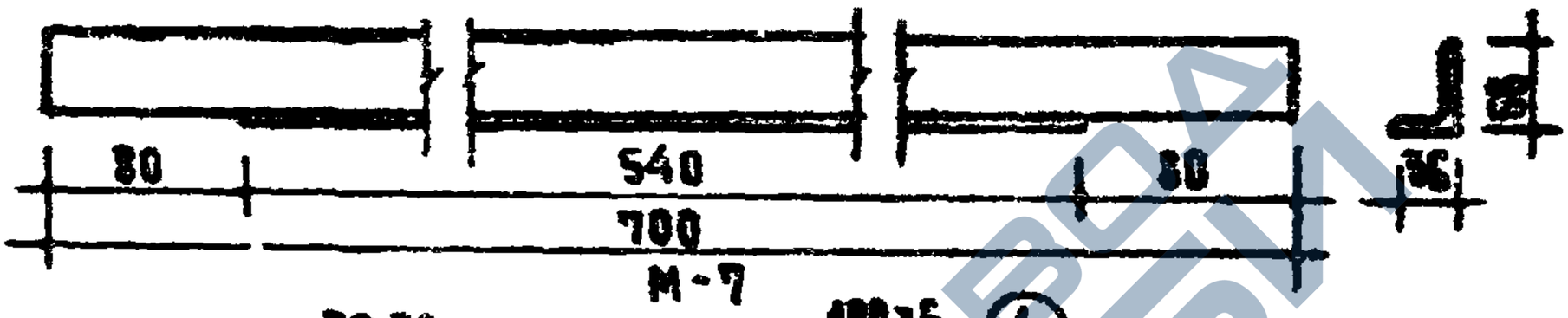

М-7

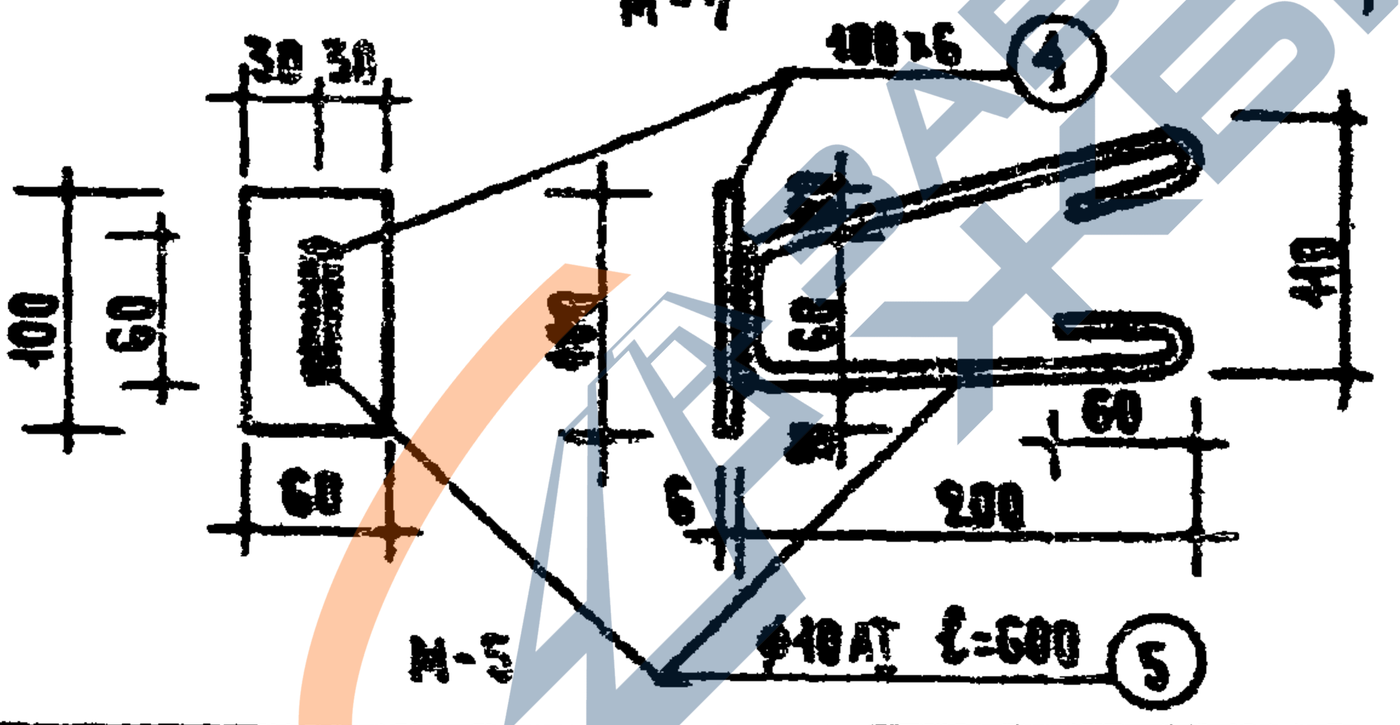

М-5

Спецификация стали

Арматурн. элементы: Марка	Кол. шт	Поз	Сечение мм	На элемент: Длина мм	Кол. шт.	Общая длина м	Вес кг: На элемент	Общий
М-4	2	1	L56×36×5	80	1	0.08	0.28	0.56
		2	Ф10АI	550	1	0.55	0.34	0.68
М-24	8	1	L56×6	80	1	0.08	0.34	2.72
		2	Ф10АI	550	1	0.55	0.34	2.72
М-7	3	–	L56×36×5	700	1	0.7	2.42	7.26
М-8	2	–	Болт	М16×40	1	–	0.099	0.2
		–	Гайка	М16	1	–	0.034	0.07
М-5	6	4	–60×6	100	1	0.1	0.23	1.38
		5	Ф10АI	600	1	0.6	0.37	2.22

Выборка стали

Характеристика стали	Сечение мм	Длина м	Вес кг	Общий вес кг
ГОСТ 8510-57, 8509-57	L56×36×5	2.26	3.82	46.44
	L56×6	0.64	2.72	
ГОСТ 103-57*	–60×6	0.8	1.88	
Класс АI $R_a^н$=2400 кг/см² ГОСТ 5781-61	Ф10АI	9.1	5.62	
ГОСТ 7798-62	Болт	М16×40	0.2	
ГОСТ 5915-62	Гайка	М16	0.07	

Стеновые марки. Бетонные блоки. Серия	Блок внутренней стены. Закладные детали	Марка	Лист	Листов
		ВМС-270	90	61

https://zavodjbi.com/

https://zavodjbi.com/

ИИ-03-84
Альбом 90

ГИПСОБЕТОННЫЕ ПЕРЕГОРОДКИ

https://zavodjbi.com/

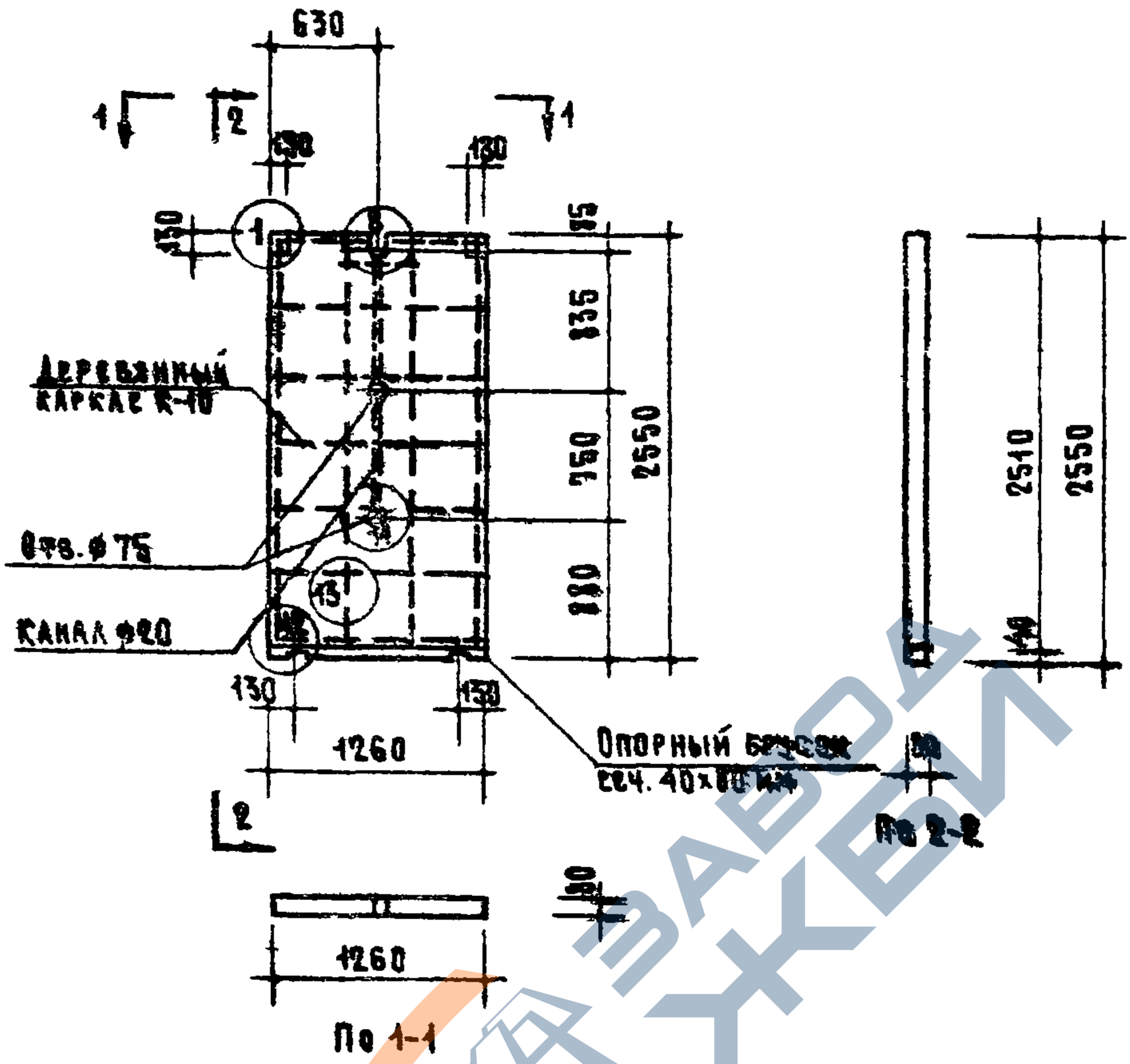

Марка	Объем гипсобетона м³	Объем древесины	Гвозди кг	Вес перегородки кг
ПГ 11 б	0.25	0.0059	ф5 мм = 0.089 ф1.8 мм = 0.017	351

Примечания:

1. Материал перегородки – гипсобетон с пределом прочности при сжатии 35 кг/см².
2. Деревянный каркас и детали перегородки см. лист 64.

Гипсобетонные и перекрытия изделия	Гипсобетонная перегородка заводского изготовления	Марка	Альбом	Лист
Серия ИИ-03-04		ПГ 11 б	90	62

https://zavodjbi.com/

https://zavodjbi.com/

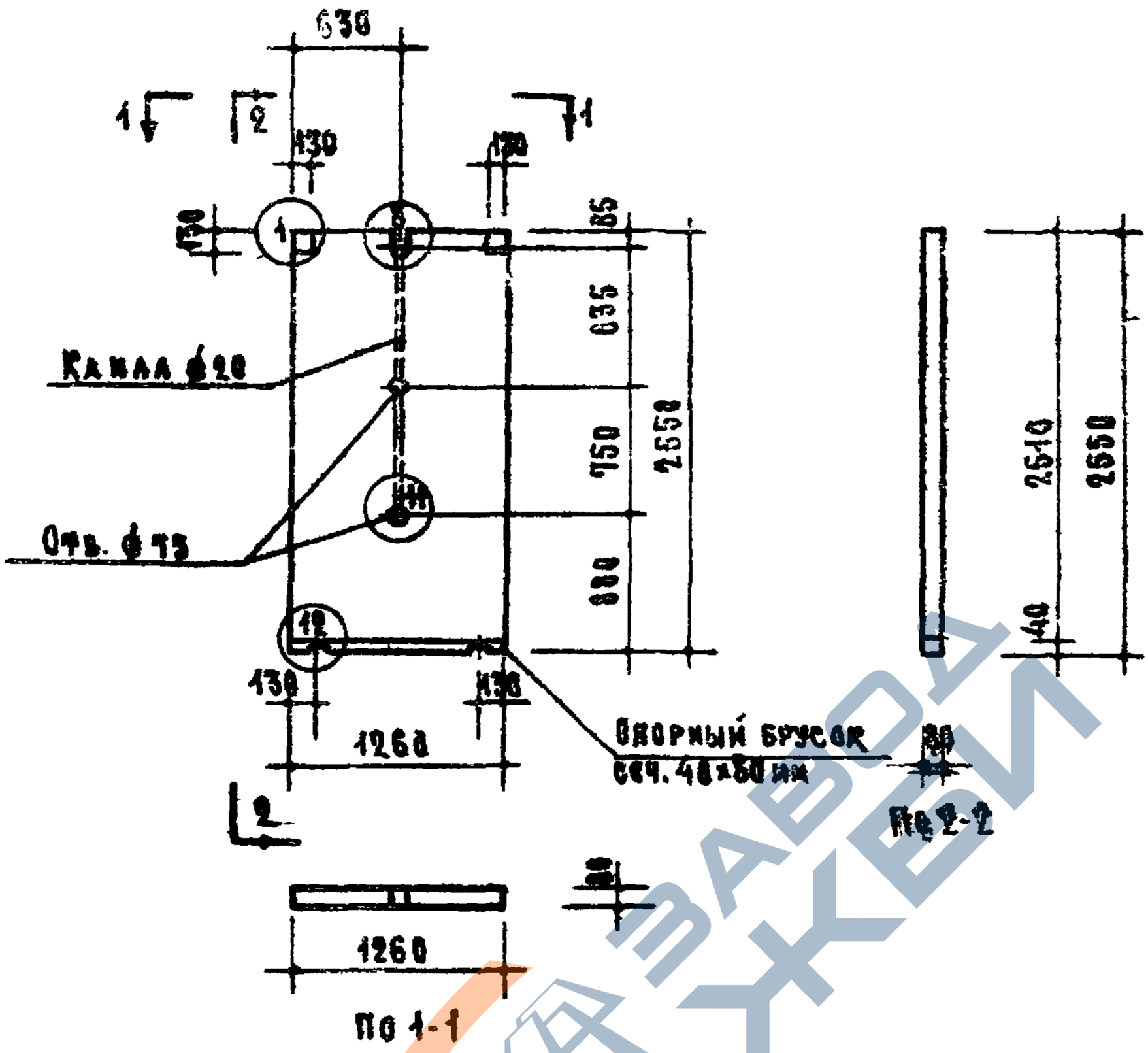

Марка	Объем гипсобетона м³	Объем древесины м³	Гвозди кг	Вес перегородки кг
ПГ 116А	0.253	0.00403	ф 5 мм - 0.089	354

Примечания:

1. Материал перегородки - гипсобетон с пределом прочности при сжатии 35 кг/см².
2. Детали перегородки см. лист 64.

Гипсобетонные и железобетонные изделия	Гипсобетонная перегородка пластовочного изготовления	Марка	Альбом	Лист
Серия ИИ-03-04		ПГ 116А	90	63

8545 16

https://zavodjbi.com/

https://zavodjbi.com/

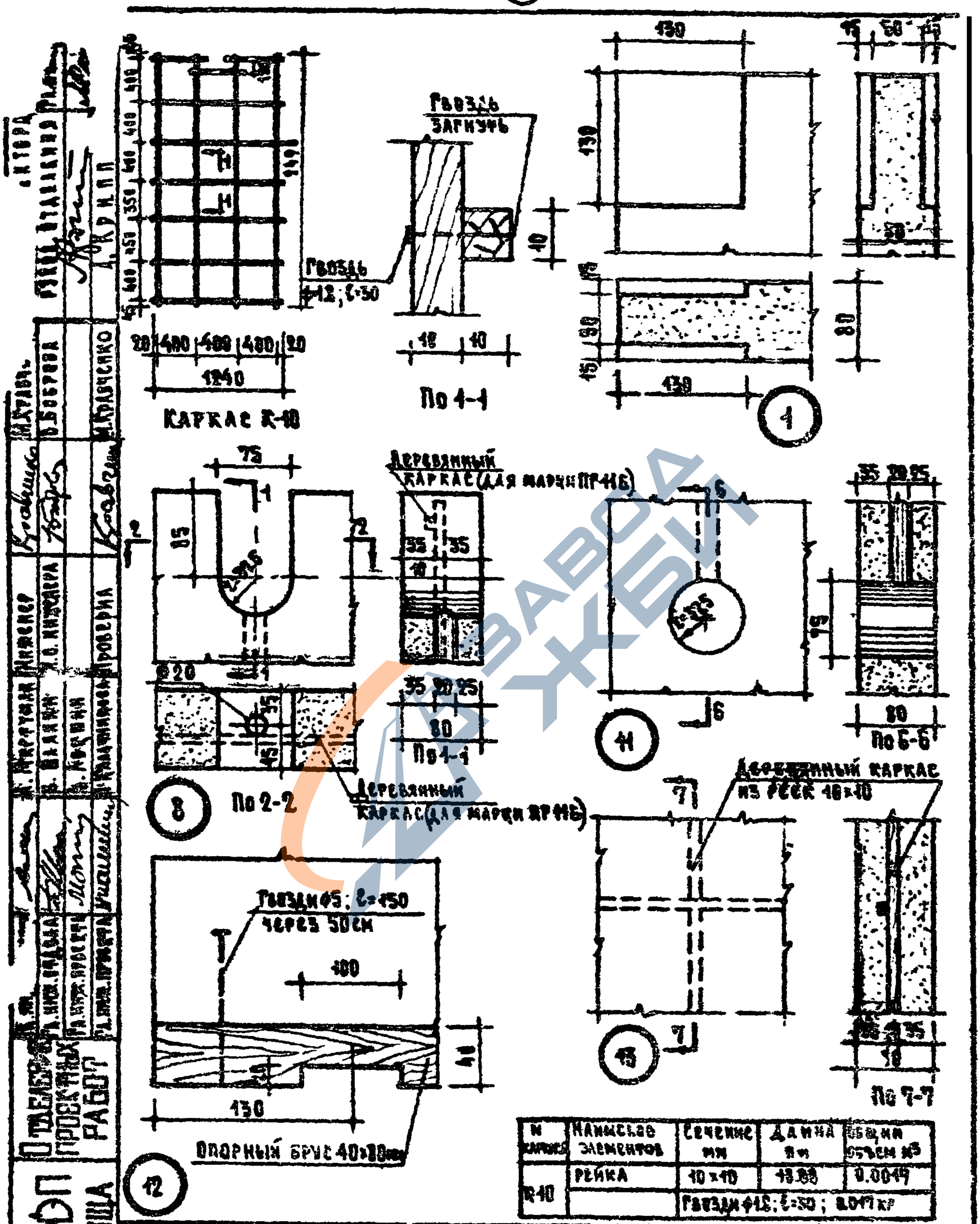

№ каркаса	Наименование элементов	Сечение мм	Длина м	Общий объем м³
К-10	Рейка	40×40	13.88	0.0049
		Гвоздей ф12; l=50; 0.047 кг		

ЦНИИЭП жилища	Гидробетонные и деревянные изделия. Серия ИИ-03-04	Деревянный реечный каркас. Деталь перегородок.	Марка ПГ41Б ПГ41БА / Альбом 90 / Лист 64

https://zavodjbi.com/