ТИПОВЫЕ КОНСТРУКЦИИ, ИЗДЕЛИЯ И УЗЛЫ ЗДАНИЙ И СООРУЖЕНИЙ

Серия 1.465.1-3/80

ПЛИТЫ ПОКРЫТИЙ ЖЕЛЕЗОБЕТОННЫЕ РЕБРИСТЫЕ РАЗМЕРОМ 3×12 м ДЛЯ ОДНОЭТАЖНЫХ ЗДАНИЙ

ВЫПУСК 2

ПЛИТЫ 1-ГО ТИПОРАЗМЕРА С ПРОЕМАМИ ДЛЯ ЛЕГКОСБРАСЫВАЕМОЙ КРОВЛИ

РАБОЧИЕ ЧЕРТЕЖИ

18461-03
ЦЕНА 061

ТИПОВЫЕ КОНСТРУКЦИИ, ИЗДЕЛИЯ И УЗЛЫ ЗДАНИЙ И СООРУЖЕНИЙ

Серия 1.465.1-3/80

ПЛИТЫ ПОКРЫТИЙ ЖЕЛЕЗОБЕТОННЫЕ РЕБРИСТЫЕ РАЗМЕРОМ 3×12 м ДЛЯ ОДНОЭТАЖНЫХ ЗДАНИЙ

ВЫПУСК 2

ПЛИТЫ 1-ГО ТИПОРАЗМЕРА С ПРОЕМАМИ ДЛЯ ЛЕГКОСБРАСЫВАЕМОЙ КРОВЛИ

РАБОЧИЕ ЧЕРТЕЖИ

РАЗРАБОТАНЫ

Киевским ПРОМСТРОИПРОЕКТ ГОССТРОЯ СССР,
Гл инж ин та И Г Харитонов
Начальник ОТП С Н Савуская
Гл инж проекта ОТП В А Козлов

ЦНИИПРОМЗДАНИЙ ГОССТРОЯ СССР
Гл инж ин та И А Петров
Начальник ОТИК Я Я Розенблюм
Гл инж проекта В А Бажанова

НИИЖБ ГОССТРОЯ СССР
Зам директора ин та Н Н Коровин
Рук лаборатории №3 Г И Бердичевский

НИИСК ГОССТРОЯ СССР
Директор ин-та А И Буракас
Рук лаборатории А Д Либерман
Ст научный сотрудник М А Янкелевич

Утверждены
и введены в действие
с 01 04 83 Госстроем СССР
постановлением Госстроя СССР
от 19 01 83 №15

https://zavodjbi.com/

Обозначение	Наименование	Стр.
1.465.1-3/80.2-ПЗ	Пояснительная записка	2-4
1.465.1-3/80.2-1ГЧ	Плита железобетонная для легко-	
	сбрасываемой кровли. Габарит-	
	ный чертеж.	5,6
1.465.1-3/80.2-1	Плита железобетонная для легко-	
	сбрасываемой кровли.	7-9
1.465.1-3/80.2-1СБ	Плита железобетонная для легко-	
	сбрасываемой кровли. Сборочный	
	чертеж.	10-14

Инв.№подл. | Подпись и дата | Взам.инв.№ | Инв.№дубл. | Подпись и дата

				1.465.1-3/80.2	
Нач.отд	Совускан			Содержание	Стад. Р; Лист; Листов 1
ГИП	Козлов				Киевский Промстройпроект
Рук.гр.	Дужак				

Выпуск 2 серии 1.465.1-3/80 содержит рабочие чертежи железобетонных предварительно напряженных плит размером 3×12 м I-го типоразмера для легкосбрасываемой кровли (типа ПП).

Рабочие чертежи арматурных и закладных изделий приведены в выпуске 4 настоящей серии.

Материалы для проектирования зданий с применением плит настоящего выпуска, включающие область и условия применения, номенклатуру и технические данные плит, принцип их маркировки, основные положения по расчету и другие руководящие материалы, предназначенные для использования при проектировании, приведены в выпуске 0 настоящей серии.

Технические требования и указания по изготовлению плит, методам контроля и правилам приемки, хранения и транспортирования следует принимать по выпуску 1 за исключением значений величин напряжений в арматуре, контролируемых по окончании натяжения на упоры, и значений величин усилий натяжения одного арматурного стержня при механическом способе натяжения, которые приведены ниже соответственно в таблицах 1 и 2.

Инв.№подл. | Подпись и дата | Взам.инв.№ | Инв.№дубл. | Подпись и дата

				1.465.1-3/80.2-ПЗ	
Нач.отд	Совускан			Пояснительная записка.	Стад. Р; Лист 1; Листов 5
ГИП	Козлов				Киевский Промстройпроект
Рук.гр.	Дужак				

https://zavodjbi.com/

https://zavodpi.com/

Таблица 1

Класс напрягаемой арматуры	Порядковый номер плиты по несущей способности	Величина напряжения в арматуре σ_0, кгс/см², при способе натяжения	
		электротермическом	техническом
А-IV Ат-IVС	1, 2, 3	5400	5700
А-V Ат-V Ат-VСК	1, 2, 3 4	7400 6500	7600 6900
Ат-VI	1, 2, 3, 4	—	9500
В-IIIв	1, 3, 4, 5 2	4900 4900	5200 5100
Вр-II	1, 3, 4, 5 2	—	12200 11300
К-7	1 2, 3 4	—	12500 12900 11750

Таблица 2

Диаметр и класс арматуры	Порядковый номер плиты по несущей способности	Усилие натяжения одного стержня, тс	Допустимое отклонение, тс
18 А IV 18 Ат IVС	1	14,5	0,7
20 А IV 20 Ат IVС	2	18,0	0,9
22 А IV 22 Ат IVС	3	21,5	1,1
18 Ат V	3	19,5	1,0
20 А V 20 Ат V 20 Ат VСК	1 4	24,0 21,5	1,2 1,1
22 А V 22 Ат V 22 Ат VСК	2	29,0	1,4
25 Ат V 25 Ат VСК	3	37,5	1,9

Инв. № подл. | Подпись и дата | Взам. инв. №

Продолжение таблицы 2

Диаметр и класс арматуры.	Порядковый номер плиты по несущей способности	Усилие натяжения одного стержня, тс	Допустимое отклонение, тс
18 АтVI	1	24,0	1,2
20 АтVI	2	30,0	1,5
22 АтVI	3	36,0	1,8
25 АтVI	4	46,5	2,3
18 АIIIВ	1	13,0	0,6
20 АIIIВ	1	16,5	0,8
22 АIIIВ	3,4	20,0	1,0
25 АIIIВ	4,5	25,5	1,3
28 АIIIВ	2	31,5	1,6
5 ВрII	1,3,4,5 2	2,5 2,0	0,1 0,1
ф 15К7	1 4	17,5 16,5	0,9 0,8
ф 12К7	2,3	11,5	0,6

Инв. № подл. | Подпись и дата | Взам. инв. №

Плиты для легкосбрасываемой кровли допускается изготавливать только из тяжелого бетона.

Плиты, разработанные в данном выпуске, могут применяться в покрытиях зданий независимо от уклона кровли.

Плиты, предназначенные для покрытий зданий с расчетной сейсмичностью 7 и 8 баллов, должны иметь пазы по наружным граням продольных ребер плит для образования шпонок в продольных швах между плитами. Форма и размеры пазов, а также расстояние между ними должны приниматься по аналогии с плитами без проемов в полке (см. рис. 2 документа 1.465.-3/80. 1-1ГЧ).

Решение покрытия с легкосбрасываемой кровлей приведено в документе 1.465.1-3/80. 0-СП2.

Инв. № подл. | Подпись и дата | Взам. инв. №

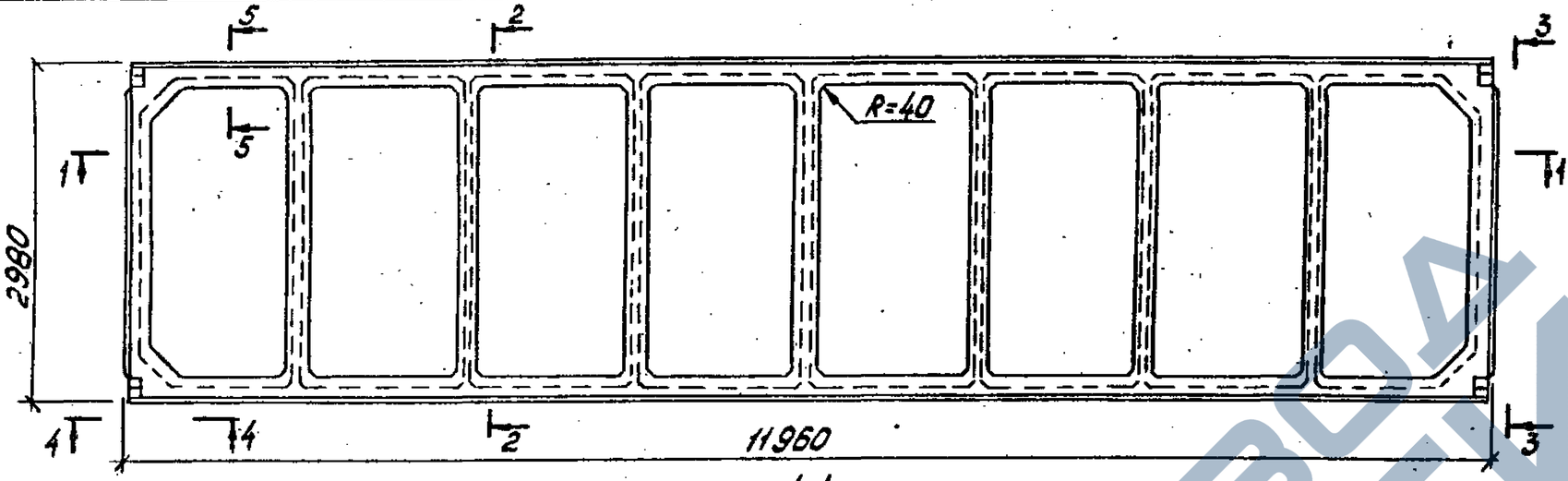

1-1

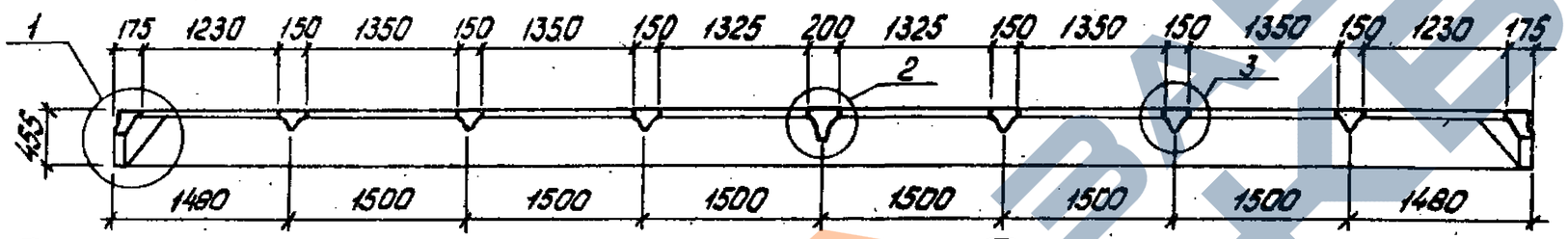

2-2

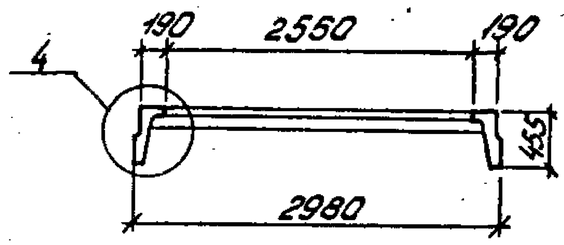

3-3

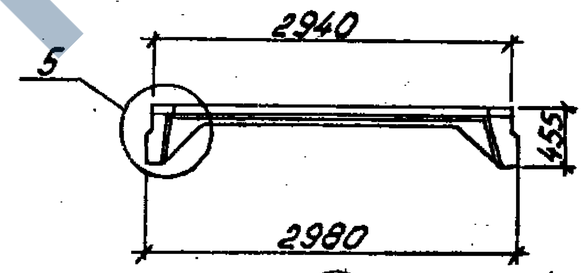

5

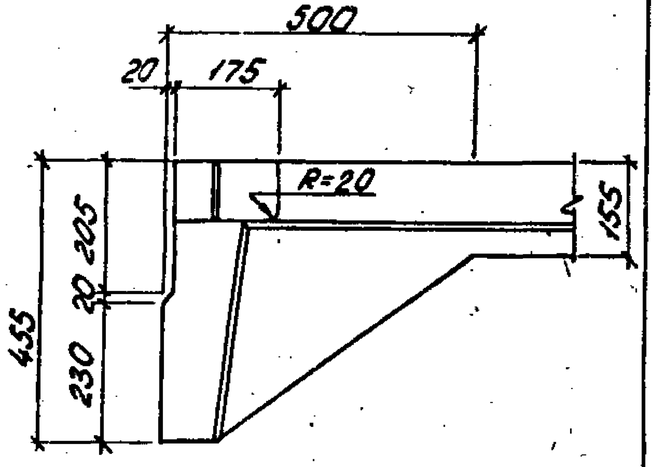

1

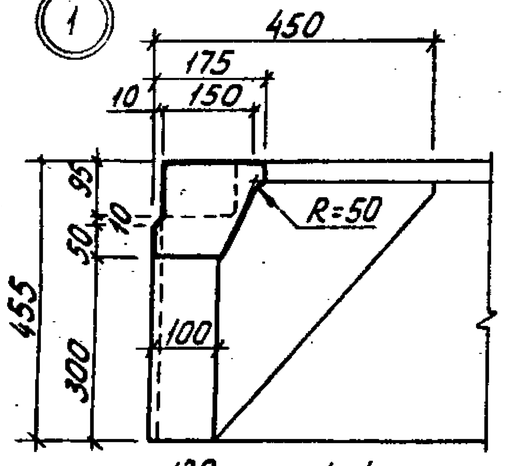

2

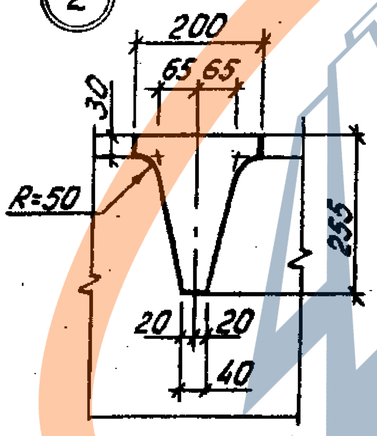

3

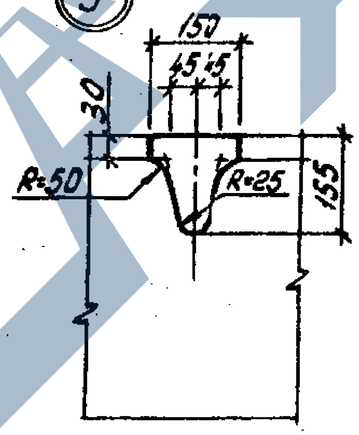

4

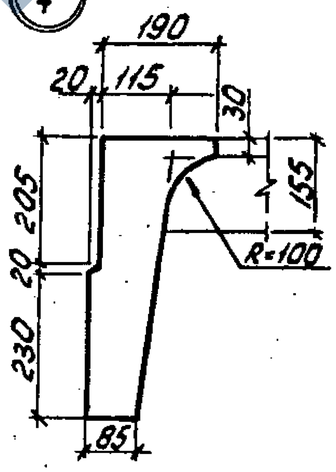

4-4

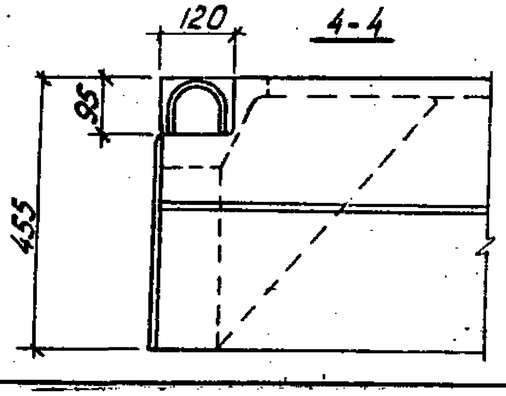

5-5

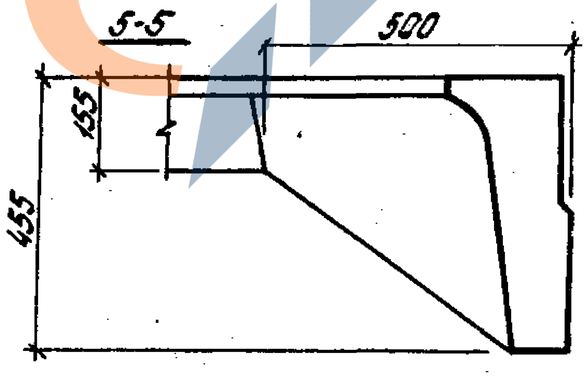

Нач. отд	Савускан	
ГИП	Козлов	
Рук. гр.	Дужак	
Вед. инж	Хатутова	
Ст. тех.	Сытник	
Пол. Арх.	Дужак	

1.465.1-3/80.2-1ГЧ

Плита железобетонная для легкосбрасываемой кровли. Габаритный чертеж.

Стад.	Масса	Масштаб
Р	4,2т.	1:50 1:10
Лист 1	Листов 3	

Киевский Промстройпроект

Обозначение	Наименование
1 465 1-3/80. 2-1	1ПЛ12-1АIVТ
-01	1ПЛ12-2АIVТ
-02	1ПЛ12-3АIVТ
-03	1ПЛ12-1АVТ
-04	1ПЛ12-2АVТ
-05	1ПЛ12-3АVТ
-06	1ПЛ12-4АVТ
-07	1ПЛ12-1АтIVСТ
-08	1ПЛ12-2АтIVСТ
-09	1ПЛ12-3АтIVСТ
-10	1ПЛ12-1АтVТ
-11	1ПЛ12-2АтVТ
-12	1ПЛ12-3АтVТ
-13	1ПЛ12-4АтVТ
-14	1ПЛ12-1АтVIТ
-15	1ПЛ12-2АтVIТ
-16	1ПЛ12-3АтVIТ
-17	1ПЛ12-4АтVIТ
-18	1ПЛ12-1АШВТ
-19	1ПЛ12-2АШВТ
-20	1ПЛ12-3АШВТ
-21	1ПЛ12-4АШВТ
-22	1ПЛ12-5АШВТ
-23	1ПЛ12-1ВрIIТ
-24	1ПЛ12-2ВрIIТ
-25	1ПЛ12-3ВрIIТ

Обозначение	Наименование
1 465 1-3/80 2-1-26	1ПЛ12-4ВрIIТ
-27	1ПЛ12-5ВрIIТ
-28	1ПЛ12-1КТТ
-29	1ПЛ12-2КТТ
-30	1ПЛ12-3КТТ
-31	1ПЛ12-4КТТ
-32	1ПЛ12-1АIVТ-Х
-33	1ПЛ12-2АIVТ-Х
-34	1ПЛ12-3АIVТ-Х
-35	1ПЛ12-1АтVСКТ-Х
-36	1ПЛ12-2АтVСКТ-Х
-37	1ПЛ12-3АтVСКТ-Х
-38	1ПЛ12-4АтVСКТ-Х
-39	1ПЛ12-1АШВТ-Х
-40	1ПЛ12-2АШВТ-Х
-41	1ПЛ12-3АШВТ-Х
-42	1ПЛ12-4АШВТ-Х
-43	1ПЛ12-5АШВТ-Х

Обозначение плотности бетона в марках плит для агрессивных сред условно дано в виде значка „Х", который должен быть заменен буквами „Н" или „П" при привязке в проекте здания (см п 3.6 документа 1465 1-3/80 0-ПЗ).

Инв. № подл. | Подпись и дата | Взам. инв. №

Формат	Зона	Позиц.	Обозначение	Наименование	Кол.	Примечание
			Документация			
А4			1.465.1-3/80.0-ПЗ	Пояснительная записка		
А3			1.465.1-3/80.2-1ГЧ	Габаритный чертеж		
А3			1.465.1-3/80.2-1СБ	Сборочный чертеж		
А3			1.465.1-3/80.4-ПЗ	Номенклатура и техни-		
				ческие данные плит		
А3			1.465.1-3/80.0-ВРС1	Ведомость расхода ста-		
				ли на плиту		
			Сборочные единицы			
А4		1	1.465.1-3/80.4-0070	Каркас плоский Кр37	2	
А4		2	1.465.1-3/80.4-0090	Каркас плоский Кр47	2	
А4		3	-01	Каркас плоский Кр48	1	
А4		4	-02	Каркас плоский Кр49	6	
А4		5	-03	Каркас плоский Кр50	2	
А4		6	1.465.1-3/80.4-0030-05	Каркас плоский Кр18	4	
А4		7	1.465.1-3/80.4-0140	Сетка арматурная С7	4	
А4		8	1.465.1-3/80.4-0150	Сетка арматурная С9	4	
А4		9	1.465.1-3/80.4-0160	Сетка арматурная С10	4	
			Детали			
А4		10	1.465.1-3/80.4-0002-58	Стержень арматурный	4	

Нач.отд	Савускан		1.465.1-3/80.2-1
ГИП	Козлов		
Рук.гр.	Дужак		Плита железобетонная для легкосбрасываемой кровли.
Вед.инж	Хомутова		Стад. Р; Лист 1; Листов 5
Ст.тех	Сытник		Киевский Промстройпроект
Провер.	Дужак		

Формат	Зона	Для исполнения с порядковым номером 1	Обозначение	Кол	Примечание
		Переменные данные			
		Сборочные единицы			
А4		Поз.11 Каркас плоский Кр38÷Кр40			
		-03; -10; -14; -35	1.465.1-3/80.4-0070-01	1	Кр38
		-00; -01; -04; -05; -07; -08;			
		-11; -15; -18; -19; -20; -23;			
		-24; -25; -28; -29; -32; -33;			
		-36; -39; -40; -41	-02	1	Кр39
		-02; -06; -09; -12; -13; -16;			
		-17; -21; -22; -26; -27;			
		-30; -31; -34; -37; -38;			
		-42; -43	-03	1	Кр40
А4		Поз.12 Каркас плоский Кр41÷Кр43			
		-03; -10; -14; -35	1.465.1-3/80.4-0080	6	Кр41
		-00; -01; -04; -05; -07; -08;			
		-11; -15; -18; -19; -20; -23;			
		-24; -25; -28; -29; -32; -33;			
		-36; -39; -40; -41	-01	6	Кр42
		-02; -06; -09; -12; -13; -16;			
		-17; -21; -22; -26; -27; -30;			
		-31; -34; -37; -38; -42; -43	-02	6	Кр43

Инв.№ подл. | Подпись и дата | Взам.инв.№

https://zavodjbi.com/

Формат	Зона	Для исполнения с порядковым номером 1	Обозначение	Кол	Примечание
А4		Поз. 13 Каркас плоский Кр44÷Кр46			
		-03; -10; -14; -35	1.465.1-3/80.4-0080-03	2	Кр44
		-00; -01; -04; -05; -07;			
		-08; -11; -15; -18; -19;			
		-20; -23; -24; -25; -28;			
		-29; -32; -33; -36; -39;			
		-40; -41	-04	2	Кр45
		-02; -05; -09; -12; -13;			
		-16; -17; -21; -22; -26;			
		-27; -30; -31; -34; -37;			
		-38; -42; -43	-05	2	Кр46
А4		Поз. 14 Изделие закладное М1-1; М3-1; М5-1			
		от -00 до -22; от -32 до -43	1.465.1-3/80.4-0220	2	М1-1
		-23; -24; -25; -26; -27	1.465.1-3/80.4-0230	2	М3-1
		-28; -29; -30; -31	-04	2	М5-1
А4		Поз. 15 Изделие закладное М1-2; М3-2; М5-2			
		от -00 до -22;			
		от -32 до -43	1.465.1-3/80.4-0220-01	2	М1-2
		-23; -24; -25; -26; -27	1.465.1-3/80.4-0230-01	2	М3-2
		-28; -29; -30; -31	-05	2	М5-2

Инв.№ подл. | Подпись и дата | Взам. инв.№

Формат	Зона	Для исполнения с порядковым номером 1	Обозначение	Кол	Примечание
		Детали			
А4		Поз. 16 Стержень напрягаемый			
		-00; -32	1.465.1-3/80.4-0001	4	СТН1
		-01; -33	-01	4	СТН2
		-02; -34	-02	4	СТН3
		-07	-03	4	СТН4
		-08	-04	4	СТН5
		-09	-05	4	СТН6
		-03	-09	2	СТН10
		-04	-10	2	СТН11
		-05	-08	4	СТН9
		-06	-09	4	СТН10
		-10	-13	2	СТН14
		-11	-14	2	СТН15
		-12	-15	2	СТН16
		-13	-13	4	СТН14
		-14	-22	2	СТН23
		-15	-23	2	СТН24
		-16	-24	2	СТН25
		-17	-25	2	СТН26
		-18; -39	-26	2	СТН27
			-27	2	СТН28
		-19; -40	-30	2	СТН31
		-20; -41	-28	4	СТН29
		-21; -42	-28	2	СТН29
			-29	2	СТН30
		-22; -43	-29	4	СТН30
		-23	-31	24	СТН32
		-24	-31	28	СТН32
		-25	-31	32	СТН32

Инв.№ подл. | Подпись и дата | Взам. инв.№

https://zavodjbi.com/

Позиция	Зона	Для исполнения с порядковым номером	Обозначение	Кол.	Примечания
		-26	1.465.1-3/80.4-0001-31	36	СТН32
		-27	-31	40	СТН32
		-28	-32	4	СТН33
		-31	-32	6	СТН33
		-29	-33	6	СТН34
		-30	-33	8	СТН34
		-35	-18	2	СТН19
		-36	-19	2	СТН20
		-37	-20	2	СТН21
		-38	-18	4	СТН19
		Материал			
			Бетон:		
		-00; -07; -18; -19; -23; -24; -32; -39; -40	М300	1.66	м³
		-01; -08; -20; -25; -33; -41	М350	1.66	м³
		-03; -04; -05; -06; -10; -11; -12; -13; -21; -26; -28; -35; -36; -37; -38; -42	М400	1.66	м³
		-02; -09; -14; -15; -16; -17; -22; -29; -34; -43	М450	1.66	м³
		-27; -30; -31	М500	1.66	м³

1 Основное исполнение, не имеющее порядкового номера, обозначено „00"

Инв.№ подл. | Подпись и дата | Взам.инв.№

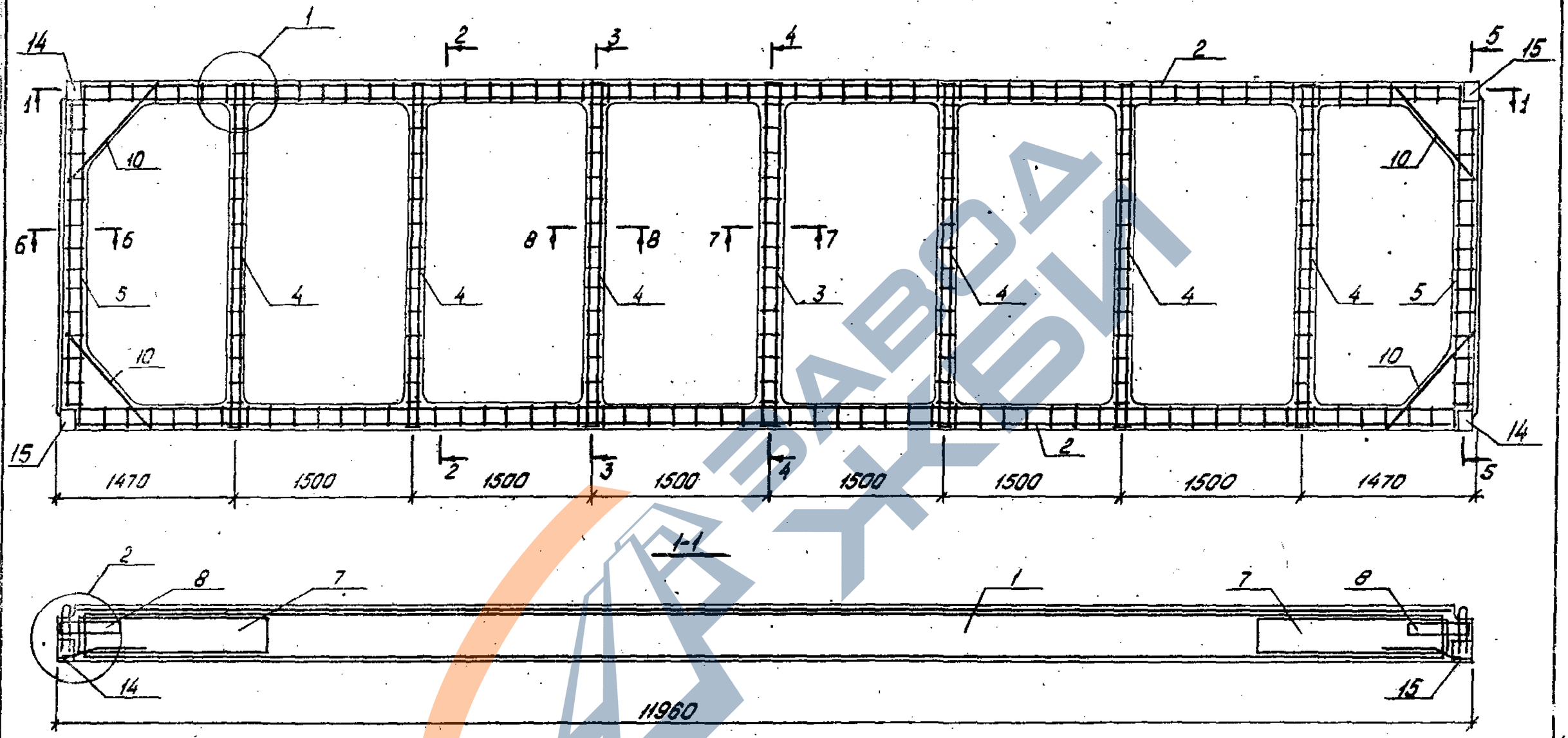

				1.465.1-3/80.2-1СБ			
Нач.отд.	Савускан			Плита железобетонная для легкосбрасываемой кровли. Сборочный чертеж.	Стад.	Масса	Масштаб
					Р	4,2т	
ГИП	Козлов				Лист 1	Листов 5	
Рук. гр.	Дужак				Киевский Промстройпроект		
Вед.инж.	Хомутова						
Ст.тех.	Сытник						
Провер.	Дужак						

2-2

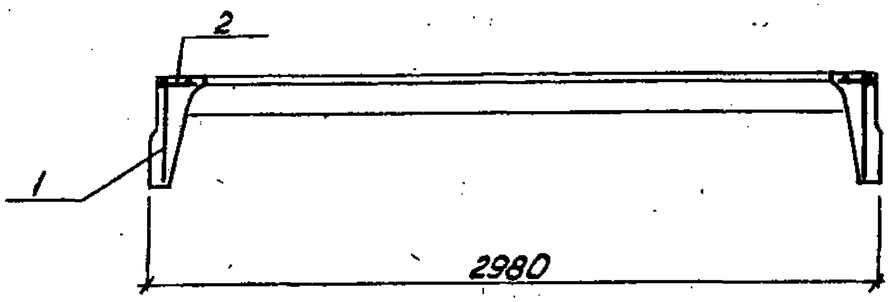

3-3

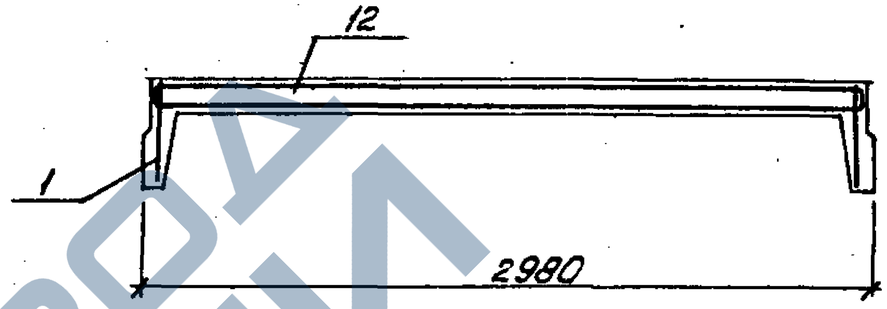

4-4

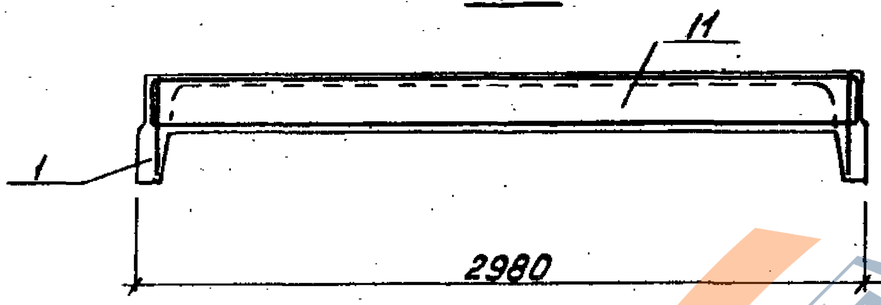

5-5

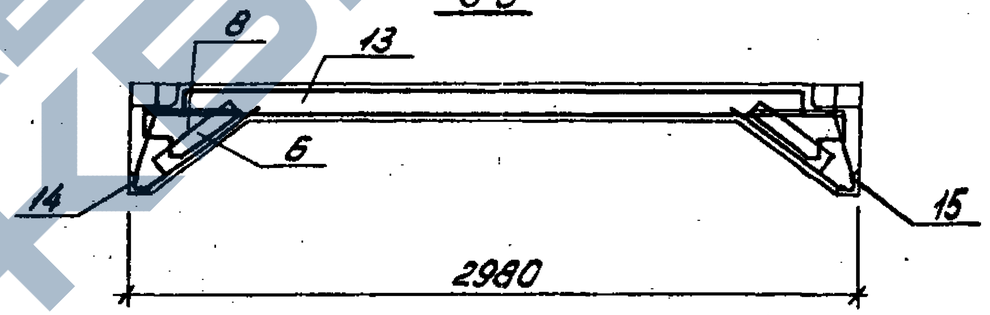

6-6

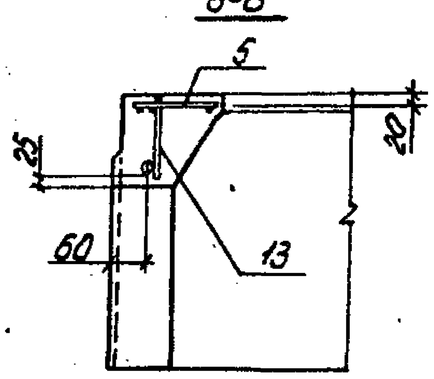

7-7

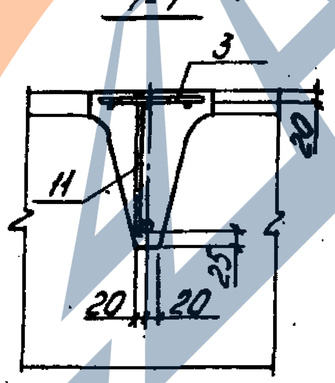

8-8

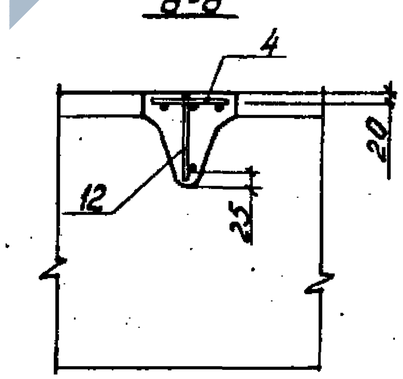

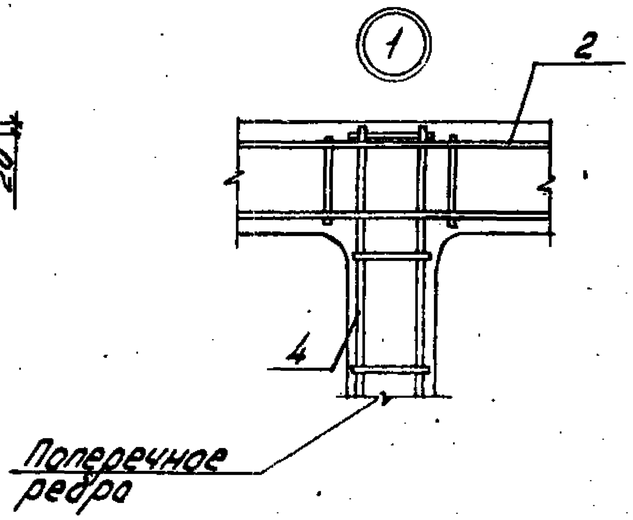

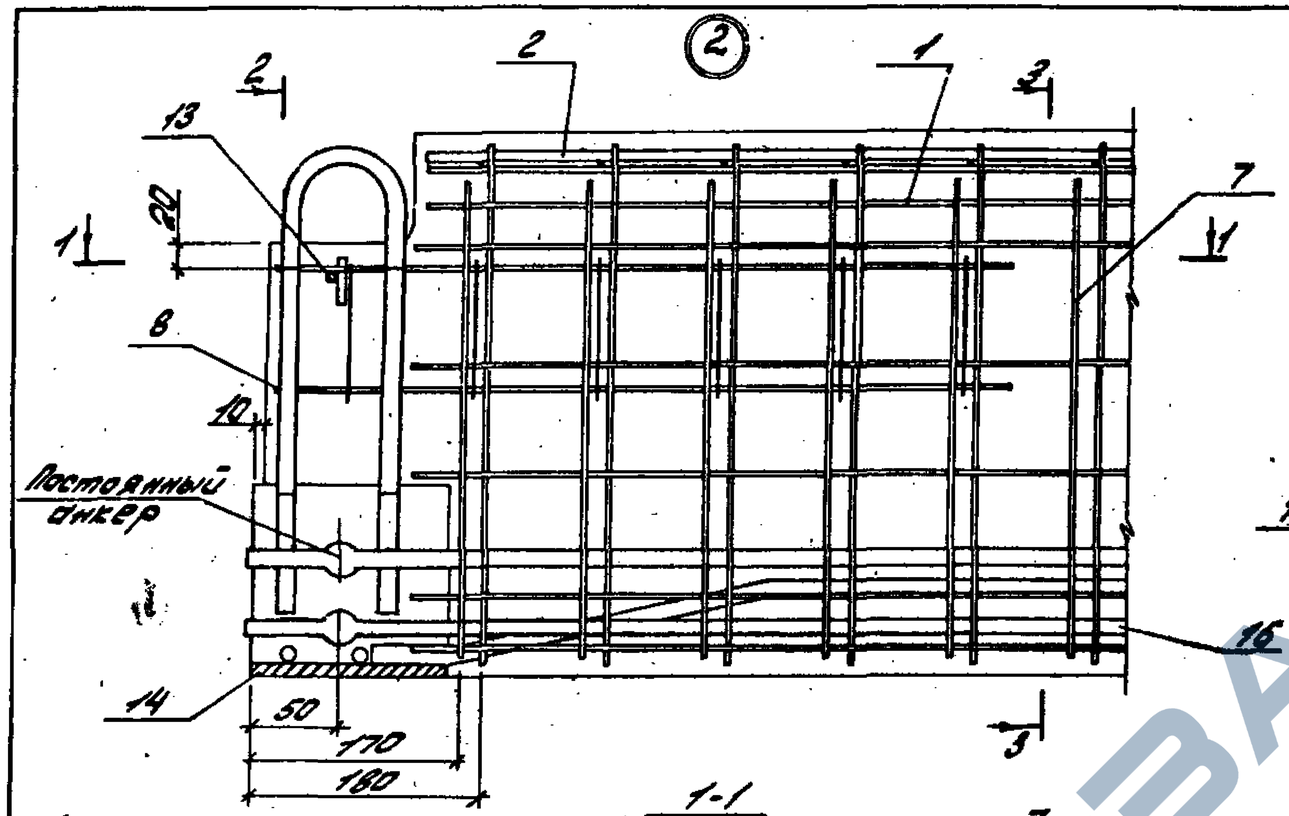

На данном листе условно показан вариант с применением стержневой напрягаемой арматуры в виде 2х стержней; реальное положение напрягаемой арматуры всех классов приведено на листах 4-5.

1.465.1-3/80.2-1СБ	Лист 3

1ПЛ12-1АIVТ

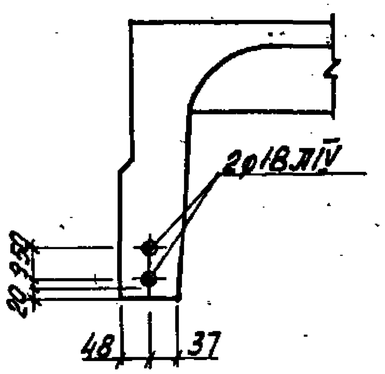

1ПЛ12-2АIIIVТ

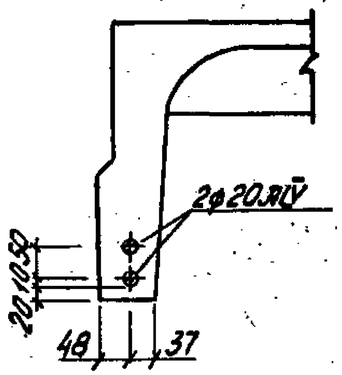

1ПЛ12-3АIIIVТ

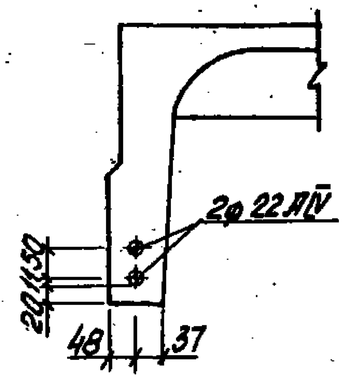

1ПЛ12-1АтIVСТ

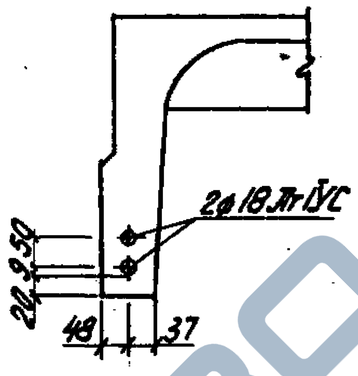

1ПЛ12-2АтIVСТ

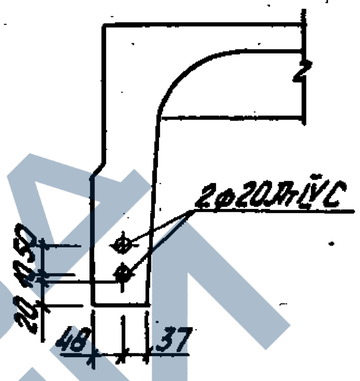

1ПЛ12-3АтIVСТ

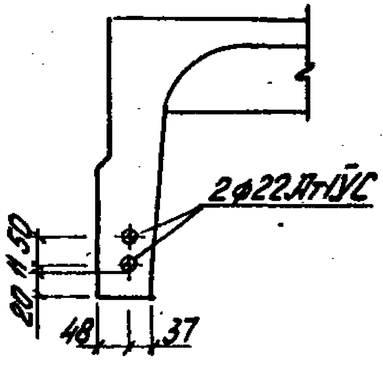

1ПЛ12-1АIVТ
1ПЛ12-1АтIVТ

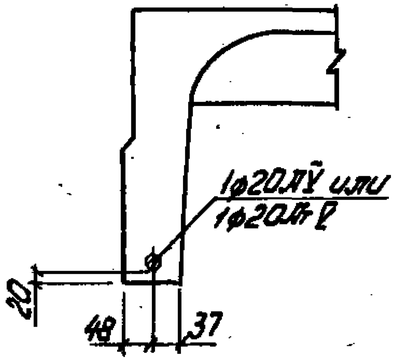

1ПЛ12-2АIVТ
1ПЛ12-2АтIVТ

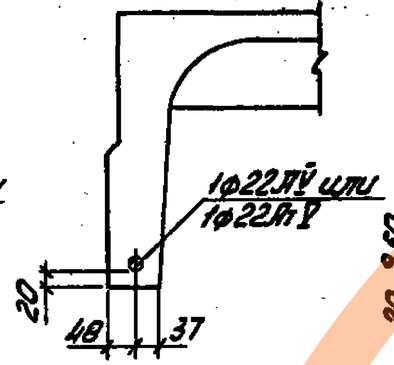

1ПЛ12-3АIVТ

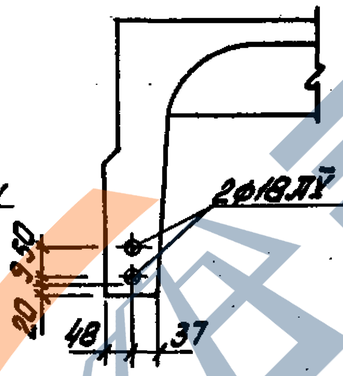

1ПЛ12-3АтIVТ

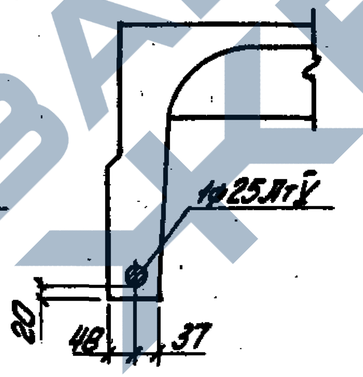

1ПЛ12-4АIVТ
1ПЛ12-4АтIVТ

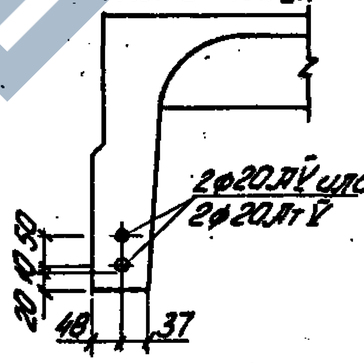

1ПЛ12-1АтIVСКТ-Х

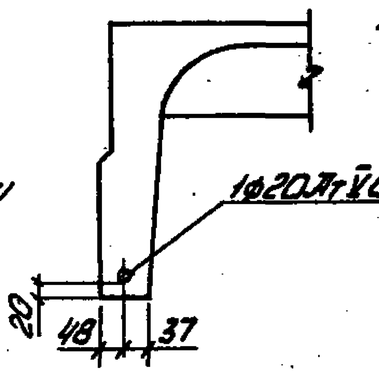

1ПЛ12-2АтIVСКТ-Х

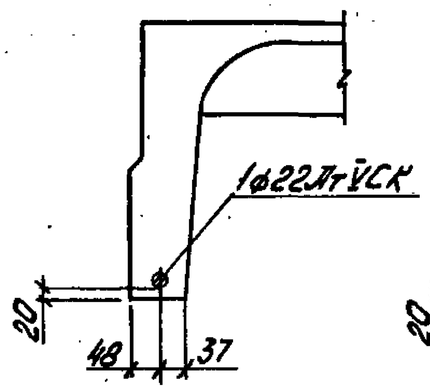

1ПЛ12-3АтIVСКТ-Х

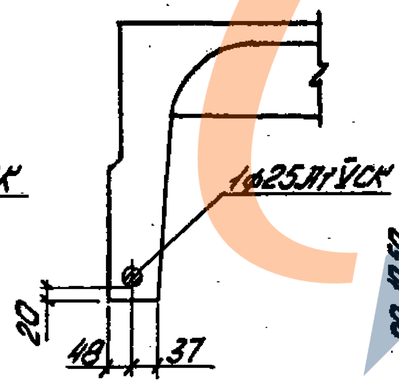

1ПЛ12-4АтIVСКТ-Х

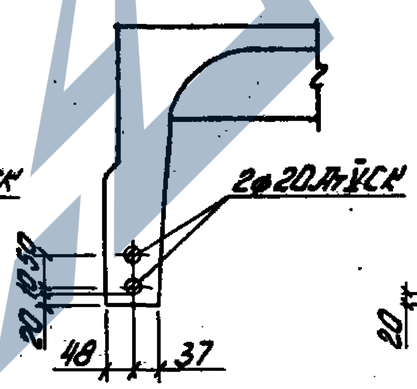

1ПЛ12-1АтIVТ

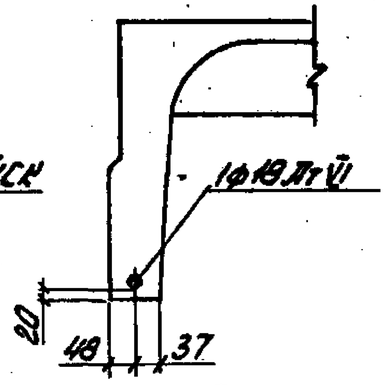

1ПЛ12-2АтIVТ

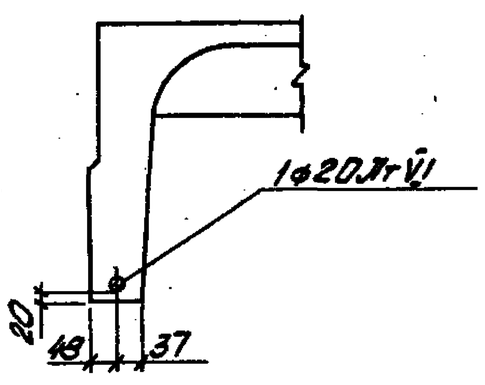

Расположение напрягаемой арматуры из стали классов А-IV и А-IIIв в плитах, применяемых в зданиях со слабо- и среднеагрессивным воздействием газовой среды, принимать аналогично приведенному для плит, применяемых в зданиях с неагрессивным воздействием газовой среды.

https://zavodjbi.com/

1ПЛ12-3АтVI Т

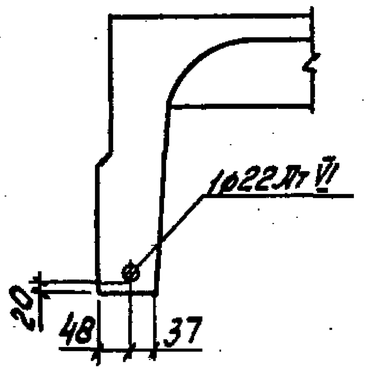

1ПЛ12-4АтVI Т

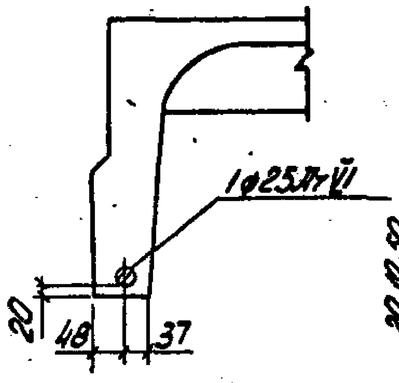

1ПЛ12-1АIIIВТ

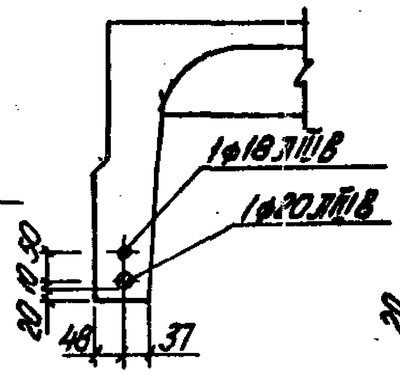

1ПЛ12-2АIIIВТ

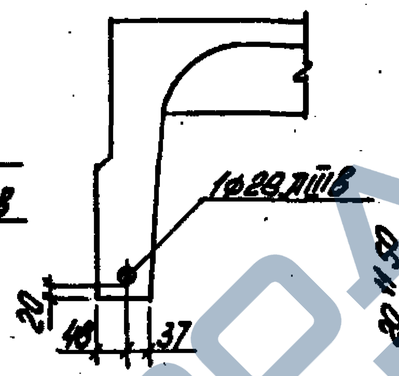

1ПЛ12-3АIIIВТ

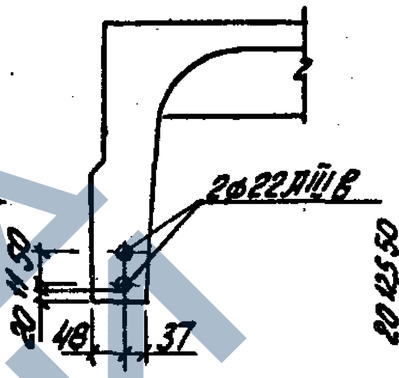

1ПЛ12-4АIIIВТ

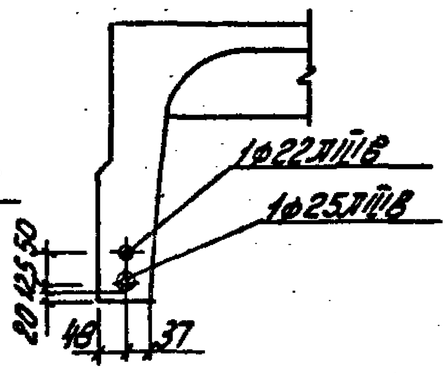

1ПЛ12-5АIIIВТ

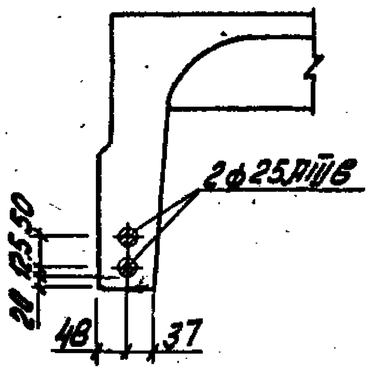

1ПЛ12-18рIIТ

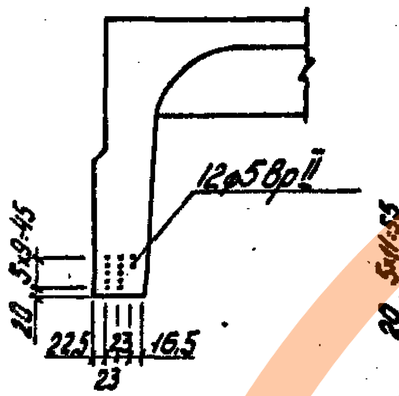

1ПЛ12-2ВрIIТ

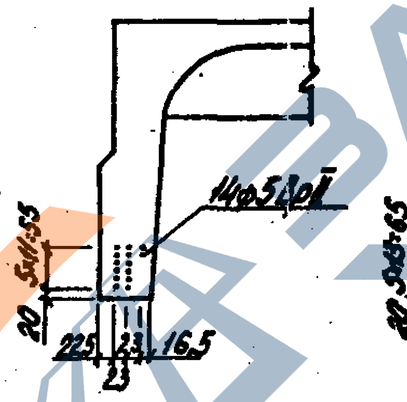

1ПЛ12-3ВрIIТ

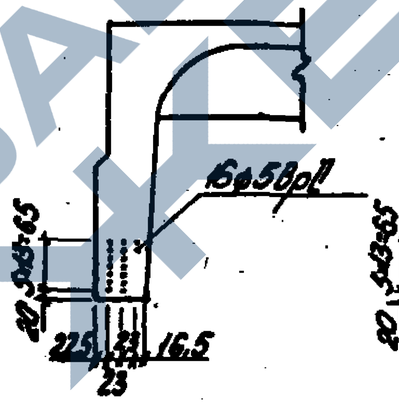

1ПЛ12-4ВрIIТ

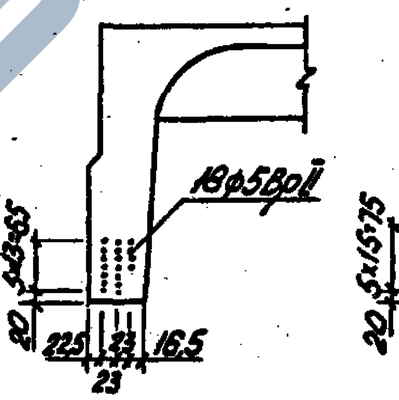

1ПЛ12-5ВрIIТ

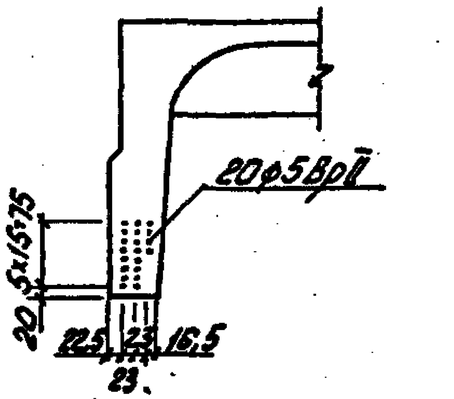

1ПЛ12-1К7Т

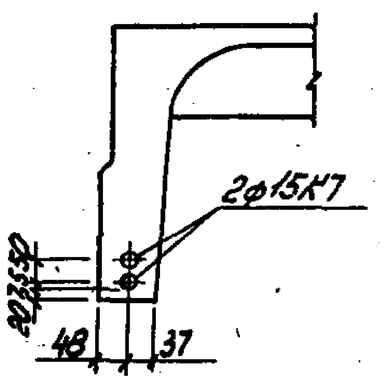

1ПЛ12-2К7Т

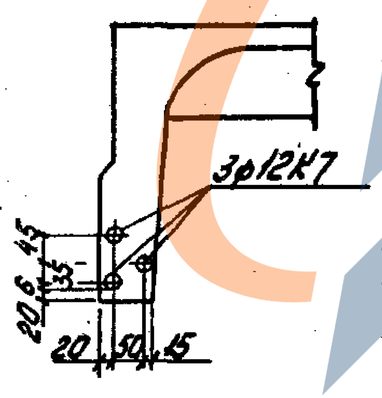

1ПЛ12-3К7Т

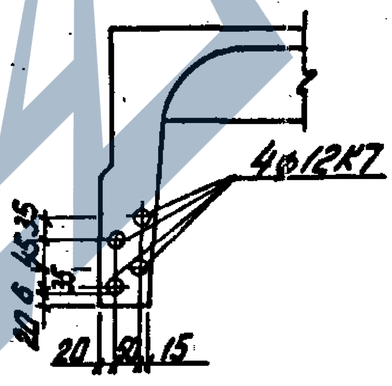

1ПЛ12-4К7Т

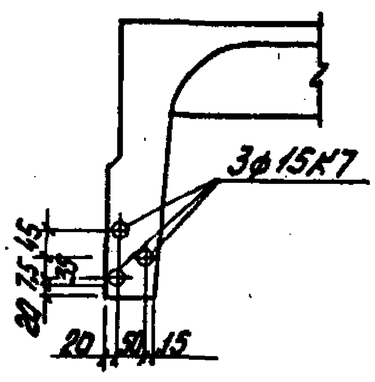

Инв. № подл. | Подпись и дата | Взам. инв. №

1465.1-3/80.2-1СБ

Лист 5

https://zavodjbi.com/