https://zavodjbi.com/

ГОСУДАРСТВЕННЫЙ КОМИТЕТ ПО ГРАЖДАНСКОМУ СТРОИТЕЛЬСТВУ И АРХИТЕКТУРЕ ПРИ ГОССТРОЕ СССР

ТИПОВЫЕ КОНСТРУКЦИИ И ДЕТАЛИ ЗДАНИЙ И СООРУЖЕНИЙ

ИНДУСТРИАЛЬНЫЕ СТРОИТЕЛЬНЫЕ ИЗДЕЛИЯ ДЛЯ СТРОИТЕЛЬСТВА ГРАЖДАНСКИХ ЗДАНИЙ И ЗДАНИЙ АДМИНИСТРАТИВНО-БЫТОВОГО НАЗНАЧЕНИЯ ПРОМЫШЛЕННЫХ ПРЕДПРИЯТИЙ

ИИ-04

СБОРНЫЕ ЭЛЕМЕНТЫ ЗДАНИЙ КАРКАСНОЙ КОНСТРУКЦИИ

ДОПОЛНИТЕЛЬНЫЕ КОНСТРУКЦИИ И ДЕТАЛИ К СЕРИИ ИИ-04 ДЛЯ СТРОИТЕЛЬСТВА 1-4 ЭТАЖНЫХ ЗДАНИЙ НА ПОДРАБАТЫВАЕМЫХ ТЕРРИТОРИЯХ

СЕРИЯ ИИ-04-1

ФУНДАМЕНТЫ

ВЫПУСК 4В

ФУНДАМЕНТЫ ДЛЯ КОЛОНН СЕЧЕНИЕМ 30х30 см И 40х40см

АРМАТУРНЫЕ ИЗДЕЛИЯ СЕТКИ АРМАТУРНЫЕ ЗАКЛАДНЫЕ

13887
ЦЕНА 1-74

РАБОЧИЕ ЧЕРТЕЖИ

ВЫПОЛНЕНО НА ЭВМ В ЭПВЦ КИЕВЗНИИЭП

https://zavodjbi.com/

https://zavodjbi.com/

ЦЕНТРАЛЬНЫЙ ИНСТИТУТ ТИПОВОГО ПРОЕКТИРОВАНИЯ
ГОССТРОЯ СССР

Москва, А-445, Смольная ул., 22

Сдано в печать 1978 г.

Заказ № 1930 Тираж 300 экз.

https://zavodjbi.com/

https://zavodjbi.com/

ГОСУДАРСТВЕННЫЙ КОМИТЕТ ПО ГРАЖДАНСКОМУ СТРОИТЕЛЬСТВУ И АРХИТЕКТУРЕ ПРИ ГОССТРОЕ СССР

ТИПОВЫЕ КОНСТРУКЦИИ И ДЕТАЛИ ЗДАНИЙ И СООРУЖЕНИЙ

ИНДУСТРИАЛЬНЫЕ СТРОИТЕЛЬНЫЕ ИЗДЕЛИЯ ДЛЯ СТРОИТЕЛЬСТВА ГРАЖДАНСКИХ ЗДАНИЙ И ЗДАНИЙ АДМИНИСТРАТИВНО-БЫТОВОГО НАЗНАЧЕНИЯ ПРОМЫШЛЕННЫХ ПРЕДПРИЯТИЙ

ИИ-04

СБОРНЫЕ ЭЛЕМЕНТЫ ЗДАНИЙ КАРКАСНОЙ КОНСТРУКЦИИ

ДОПОЛНИТЕЛЬНЫЕ КОНСТРУКЦИИ И ДЕТАЛИ К СЕРИИ ИИ-04 ДЛЯ СТРОИТЕЛЬСТВА 1-4 ЭТАЖНЫХ ЗДАНИЙ НА ПОДРАБАТЫВАЕМЫХ ТЕРРИТОРИЯХ

СЕРИЯ ИИ-04-1

ФУНДАМЕНТЫ

ВЫПУСК 4в

ФУНДАМЕНТЫ ДЛЯ КОЛОНН СЕЧЕНИЕМ 30х30 см И 40х40см.
АРМАТУРНЫЕ ИЗДЕЛИЯ. СЕТКИ АРМАТУРНЫЕ ЗАКЛАДНЫЕ.

РАБОЧИЕ ЧЕРТЕЖИ

УТВЕРЖДЕНЫ И ВВЕДЕНЫ В ДЕЙСТВИЕ
ГОСУДАРСТВЕННЫМ КОМИТЕТОМ
ПО ГРАЖДАНСКОМУ СТРОИТЕЛЬСТВУ И АРХИТЕКТУРЕ
ПРИ ГОССТРОЕ СССР
с 1 МАРТА 1976 г.
ПРИКАЗ № 25 от 4 ФЕВРАЛЯ 1976 г.

ЗАВОД ЖБИ

https://zavodjbi.com/

ПЕРЕЧЕНЬ СЕРИЙ И ВЫПУСКОВ РАБОЧИХ ЧЕРТЕЖЕЙ ДОПОЛНИТЕЛЬНЫХ КОНСТРУКЦИЙ И ДЕТАЛЕЙ К СЕРИИ ИИ-04 ДЛЯ СТРОИТЕЛЬСТВА I-4 ЭТАЖНЫХ ЗДАНИЙ НА ПОДРАБАТЫВАЕМЫХ ТЕРРИТОРИЯХ

1. ИИ-04-0 Выпуск 13В — Указания по применению основных и дополнительных конструкций и деталей серии ИИ-04 для строительства I-4 этажных зданий на подрабатываемых территориях

2. ИИ-04-1 Выпуск 4В Часть — Фундаменты для колонн сечением 30х30 см и 40х40 см Арматурные изделия. Сетки арматурные закладные.

3. ИИ-04-10 Выпуск 8В — Монтажные узлы и детали каркаса с сеткой колонн 6х6; 6х4,5 6х3 м. Дополнительные узлы и детали к серии ИИ-04 для строительства I-4 этажных зданий на подрабатываемых территориях.

4. ИИ-04-18 Выпуск 1В — Связи-распорки сечением 30 х 20 см Опалубка и армирование.

5. ИИ-04-18 Выпуск 2В Часть I — Связи-распорки сечением 30х20 см. Арматурные изделия. Объемные каркасы.

6. ИИ-04-18 Выпуск 2В Часть II — Связи-распорки сечением 30х20 см. Арматурные изделия. Плоские каркасы.

7. ИИ-04- Выпуск — Стальные формы для изготовления фундаментов под колонны 30х30 см и 40х 40 см.

8. ИИ-04- Выпуск I-I — Стальные формы для изготовления связей-распорок сечением 30х20 см.

ЗАВОД ЖЕЛЕЗОБЕТОННЫХ ИЗДЕЛИЙ

	№№ листа	№№ стр.
1. Перечень серий и выпусков		2
2. Содержание выпуска		3-4
3. Пояснительная записка		5-6
4. Номенклатура	1÷3	7÷9
5. Фундаменты. Сетки арматурные закладные. ВФС2-21-2; ВФС2-21-1. Спецификации.	4	10
6. Фундаменты. Сетки арматурные закладные. ВФС2-21-6; ВФС2-21-3 Спецификации.	5	11
7. Фундаменты. Сетки арматурные закладные. ВФС2-21-2; ВФС2-21-1; ВФС2-21-6; ВФС2-21-3	6	12
8. Фундаменты. Сетки арматурные закладные. ВФС 2-21-8; ВФС2-21-10 Спецификации	7	13
9. Фундаменты. Сетки арматурные закладные: ВФС2-17-1; ВФС2-21-13. Спецификации.	8	14
10. Фундаменты. Сетки арматурные закладные: ВФС2-21-8; ВФС2-21-10; ВФС2-21-13, ВФС2-27-1	9	15
11. Фундаменты. Сетки арматурные закладные: ВФС2-17-2, ВФС2-17-3 Спецификации.	10	16
12. Фундаменты. Сетки арматурные закладные: ВФС2-17-8; ВФС2-17-6. Спецификации.	11	17
13. Фундаменты. Сетки арматурные закладные. ВФС2-17-2; ВФС2-17-3; ВФС2-17-8; ВФС2-17-6.	12	18
14. Фундаменты. Сетки арматурные закладные: ВФС2-17-10; ВФС2-17-13. Спецификации.	13	19
15. Фундаменты. Сетки арматурные закладные. ВФС-2-13-2, ВФС2-13-1. Спецификации.	14	20
16. Фундаменты. Сетки арматурные закладные. ВФС2-17-10, ВФС2-17-13; ВФС2-13-2; ВФС2-13-1	15	21
17. Фундаменты. Сетки арматурные закладные. ВФС2-13-10; ВФС2-13-8. Спецификации.	16	22
18. Фундаменты. Сетки арматурные закладные: ВФС2-13-6, ВФС2-13-3 Спецификации	17	23
19. Фундаменты. Сетки арматурные закладные. ВФС2-13-6; ВФС2-13-3; ВФС2-13-10; ВФС2-13-8	18	24
20. Фундаменты. Сетки арматурные закладные. ВФС1-17-8, ВФС1-17-10 Спецификации	19	25
21. Фундаменты. Сетки арматурные закладные. ВФС1-21-13, ВФС2-13-13 Спецификации	20	26
22. Фундаменты. Сетки арматурные закладные. ВФС1-17-8, ВФС1-17-10; ВФС1-21-13; ВФС2-13-13	21	27
23. Фундаменты. Сетки арматурные закладные: ВФС1-13-1, ВФС1-13-2 Спецификации	22	28
24. Фундаменты. Сетки арматурные закладные; ВФС1-13-6, ВФС1-13-8 Спецификации	23	29
25. Фундаменты. Сетки арматурные закладные, ВСФ1-17-1, ВФС1-13-3 Спецификации	24	30
26. Фундаменты. Сетки арматурные закладные, ВФС1-13-1, ВФС1-13-2; ВФС1-13-6; ВФС-13-8; ВФС1-17-1; ВФС1-13-3.	25	31
27. Фундаменты. Сетки арматурные закладные, ВФС1-17-3, ВФС1-17-2 Спецификации	26	32
28. Фундаменты. Сетки арматурные закладные, ВФС1-17-6, ВФС1-21-1 Спецификации	27	33
29. Фундаменты. Сетка арматурная закладная. ВФС1-21-3. Спецификация	28	34
30. Фундаменты. Сетки арматурные закладные. ВФС1-17-3, ВФС1-17-2; ВФС1-17-6; ВФС1-21-1; ВФС1-21-3	29	35
31. Фундаменты. Сетки арматурные закладные, ВФС1-21-8, ВФС1-21-10 Спецификации	30	36

	№ листа	№ стр.
32. Фундаменты. Сетки арматурные закладные, ВФС1-21-2, ВФС1-21-6 Спецификации	31	37
33. Фундаменты. Сетки арматурные закладные, ВФС1-21-8, ВФС1-21-10; ВФС1-21-2; ВФС1-21-6	32	38
34. Фундаменты. Сетки арматурные: ВС2-21-16; ВС2-21-12 Спецификации	33	39
35. Фундаменты. Сетки арматурные: ВС2-21-28; ВС2-21-20 Спецификации	34	40
36. Фундаменты. Сетки арматурные закладные, ВС2-21-16; ВС2-21-12; ВС2-21-28; ВС2-21-20	35	41
37. Фундаменты. Сетки арматурные, ВС2-21-32; ВС2-21-36 Спецификации	36	42
38. Фундаменты. Сетки арматурные, ВС2-17-12; ВС2-21-40. Спецификации	37	43
39. Фундаменты. Сетки арматурные, ВС2-21-32; ВС2-21-36, ВС2-17-12; ВС2-21-40	38	44
40. Фундаменты. Сетки арматурные, ВС2-17-16; ВС2-17-20. Спецификации	39	45
41. Фундаменты. Сетки арматурные. ВС2-17-32; ВС2-17-28. Спецификации	40	46
42. Фундаменты. Сетки арматурные, ВС2-17-16; ВС2-17-20, ВС2-17-32; ВС2-17-28	41	47
43. Фундаменты. Сетки арматурные, ВС2-17-36; ВС2-17-40. Спецификации	42	48
44. Фундаменты. Сетки арматурные. ВС2-13-16; ВС2-13-12. Спецификации	43	49
45. Фундаменты. Сетки арматурные, ВС2-17-36; ВС2-17-40; ВС2-13-16; ВС2-13-12	44	50
46. Фундаменты. Сетки арматурные, ВС2-13-28; ВС2-13-20. Спецификации	45	51
47. Фундаменты. Сетки арматурные, ВС2-13-36; ВС2-13-32. Спецификации	46	52
48. Фундаменты. Сетки арматурные, ВС2-13-28, ВС2-13-20; ВС2-13-36, ВС2-13-32	47	53
49. Фундаменты. Сетки арматурные, ВС1-17-32; ВС1-17-36. Спецификации	48	54
50. Фундаменты. Сетки арматурные, ВС1-21-40; ВС2-13-40. Спецификации	49	55
51. Фундаменты. Сетки арматурные, ВС1-17-32; ВС1-17-36; ВС2-13-40	50	56

Проверил Гудавин

Гл инж пр 2

ПОЯСНИТЕЛЬНАЯ ЗАПИСКА

Серия ИИ-04-I выпуск 4В, часть II содержит рабочие чертежи закладных арматурных сеток, устанавливаемых в фундаментах применяемых в каркасных зданиях, строящихся на подрабатываемых территориях.

Для продольных стержней сеток применяется горячекатанная арматурная сталь периодического профиля класса А-Ш по ГОСТ 5781-61^{X} марок 35ГС или 25 Г2С.

Для поперечных стержней плоских каркасов применяется горячекатаная круглая сталь А-I по ГОСТ 5781-61^{X} марки Ст.3 и проволока стальная низкоуглеродистая холоднотянутая класса В-I по ГОСТ 6727-53.

При эксплуатации фундаментов в особых условиях /низких температур, при динамических и вибрационных нагрузках и т.п./ марки стали арматуры и закладных элементов должны быть обязательно указаны в конкретном проекте с учетом требований СН-390-69 "Указания по применению в железобетонных конструкциях стержневой арматуры".

Сортамент и качество арматурной стали, а также методы их испытаний должны удовлетворять требованиям главы СНиП I-В.4-62 "Арматура для железобетонных конструкций" и действующих государственных стандартов или технических условий на соответствующий вид стали.

Изготовление, приемка и контроль качества сеток должны производиться в соответствии с требованиями следующих нормативных документов:

ГОСТ 10922-64 "Арматура и закладные детали для железобетонных конструкций. Технические требования и методы испытания".

ГОСТ 14098-68 "Соединения сварные арматуры железобетонных изделий и конструкций. Контактная и ванная сварка. Основные типы и конструктивные элементы".

СН 393-69 "Указания по сварке соединений арматуры и закладных деталей и железобетонных конструкций".

Качество стали для изготовления сеток должно удовлетворять требованиям ГОСТ 380-71^{X} "Сталь углеродистая обыкновенного качества. Марки и общие технические требования".

Сетки изготовляются при помощи контактной точечной электросварки на автоматических машинах.

Сборку сеток следует производить на кондукторах с применением шаблонов, обеспечивающих точное расположение элементов.

УКАЗАНИЯ К ЧЕРТЕЖАМ НАСТОЯЩЕГО АЛЬБОМА, РАЗРАБОТАННЫМ МЕТОДОМ АВТОМАТИЗИРОВАННОГО ПРОЕКТИРОВАНИЯ ПРИ ПОМОЩИ ЭВМ И ЧЕРТЕЖНОГО АВТОМАТА

Рабочие чертежи закладных арматурных сеток для фундаментов, помещенные в настоящем альбоме, являются результатом опытной эксплуатации технологической линии автоматизированного проектирования несущих конструкций зданий каркасного типа и выполнены при помощи функционального блока формирования проектной документации "КОРТ-5". В качестве математических средств использован комплекс проектирующих программ, обеспечивающих получение рабочих чертежей. В качестве технических средств использованы электронная вычислительная машина "МИНСК-22" и электромеханическое двухкоординатное графическое устройство "ДГУ-2".

Особенности машинного проектирования, а также возможности применяемых технических средств обусловили внешний вид чертежей. При этом приняты следующие принципы нанесения изображений и условные обозначения:

- все размерные линии нанесены снизу и справа изображаемых элементов; все выноски, обозначения показаны сверху и слева;
- выноски, обозначающие сетки и арматурные стержни имеют вид: /обозначение/ , причем указательная стрелка не доходит до контура изображаемого элемента;
- выноски, обозначающие грань фундаментов, имеют вид: грань ф-та .....;
- вся справочная информация к чертежам содержится в пояснительной записке к альбому и спецификациях к элементам;
- спецификации к элементам выполнены в соответствии с требованиями ЕСКД.

x x

x

Работа по автоматизированному проектированию выполнена на основании научно-исследовательских и опытно-конструкторских разработок КиевЗНИИЭП и Института кибернетики АН УССР. Руководитель комплексной темы "Автоматизация проектирования объектов гражданского строительства" к.арх.Заваров А.И.

Главный конструктор технологической линии автоматизированного проектирования "КОРТ" к.т.н.Дмитриев Л.Г.

Работой по автоматизированному проектированию руководил к.т.н. Касилов А.В.

Работу технических средств автоматизированного проектирования обеспечил к.ф.-м.н. Ковбасюк В.П.

Математическое обеспечение блока формирования проектной документации разработано инж.Михайловой Е.И.

Параметрическое описание прототипов и подготовку программ выполнил инж.Рудавин Б.С.

Технические решения закладных арматурных сеток /прототипы/ разработаны инж.Уманским А.Б., Киршнером Б.М, Ключко Я.М.

Замечания и предложения по чертежам настоящего альбома просим направлять в адрес КиевЗНИИЭП /252133, г.Киев - 133, Бульвар Леси Украинки, 26/ для учета при совершенствовании методов автоматизированного проектирования.

Инв.№ подл. | Подпись и дата | Взам.инв.№

ЗАВОД ЖБИ

Марка изделия	Эскиз	Размеры, мм		Расход металла, кг			Масса изделия кг	Несущая способность на растяжение-Nр вт	N листов
		l	b	А-I ГОСТ 5781-61*	А-III ГОСТ 5781-61*	В-I ГОСТ 6727-53			
1	2	3	4	5	6	7	8	9	10
ВФС2 - 21 - 1		2380	210	-	6,34	0,12	6,46	11.5	4.6
ВФС2 - 21-2		2380	220	-	11,27	0,21	11,48	20.5	4.6
ВФС2 - 21 - 3		2380	220	0,30	17,63	-	17,9	32.0	5.6
ВФС2 - 21 - 6		2380	240	0,89	34,49	-	35,38	62.8	5.6
ВФС2 - 21 - 8		2380	250	0,93	45,05	-	45,98	82.0	7.9
ВФС2 - 21 - 10		2380	260	1,38	57,0	-	58,43	103.8	7.9
ВФС2 - 21 - 13		2380	260	1,38	70,46	-	71,84	128.2	8.9
ВФС2 - 17-1		1980	210	-	5,27	0,12	5,39	11.5	8.9
ВФС2 - 17 - 2		1980	220	-	9,38	0,21	9,59	20.5	10.12

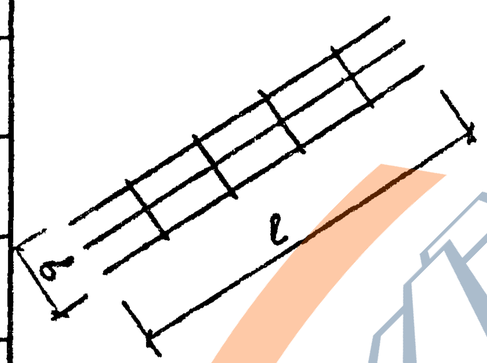

Схема приложения усилия

Nр — Сетка — Nр

ТК 1976

ФУНДАМЕНТЫ. СЕТКИ АРМАТУРНЫЕ ЗАКЛАДНЫЕ.
НОМЕНКЛАТУРА.

Серия ИИ-04-1
Выпуск 4В | Лист 1

13887 8

1	2	3	4	5	6	7	8	9	10
ВФС2 - I7- 3	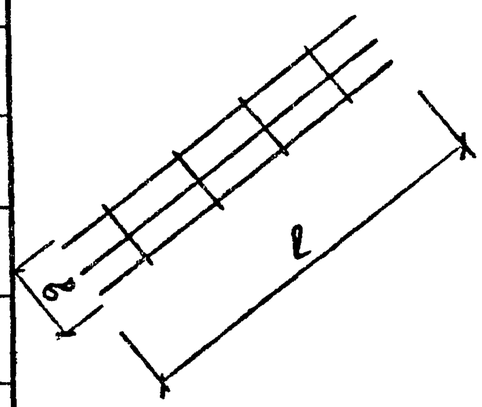	1980	220	0,30	I4,64	-	I4,94	32.0	10.12
ВФС2 - I7 - 6		1980	240	0,89	28,69	-	29,58	62.8	11.12
ВФС2- I7 - 8		1980	250	0,93	37,48	-	38,4I	82.0	11.12
ВФС2 - I7 - I0		1980	260	I,38	47,50	-	48,88	103.8	13.15
ВФС2 - I7 - I3		1980	260	I,38	58,6	-	59,88	128.2	13.15
ВФС2 - I3 - I		I580	2I0	-	4,2I	0,I2	4,33	11.5	14.15
ВФС2 - I3 - 2		I580	220	-	7,48	0,2I	7,69	20.5	14.15
ВФС2 - I3 - 3		I580	220	0,30	II,69	-	II,99	32.0	17.18
ВФС2 - I3 - 6		I580	240	0,89	22,85	-	23,74	62.8	17.18
ВФС2 - I3 - 8		I580	250	0,93	29,90	-	30,83	82.0	16.18
ВФС2 - I3 - I0		I580	260	I,38	37,90	-	39,28	103.8	16.18
ВФС2 - I3- I3		I580	260	I,38	46,76	-	48,I4	128.2	20.21
ВФСI - I3 - I		680	2I0	-	I,8I	0,08	I,89	11.5	22.25
ВФСI - I3 - 2		765	220	-	3,6I	0,I4	3,75	20.5	22.25
ВФСI - I3 - 3		I040	220	0,20	7,69	-	7,89	32.0	24.25

Проверил

Гл. инж. отд.

ТК 1976

ФУНДАМЕНТЫ. СЕТКИ АРМАТУРНЫЕ ЗАКЛАДНЫЕ.
НОМЕНКЛАТУРА.

СЕРИЯ ИИ-04-1
Выпуск 46 Лист 2

1	2	3	4	5	6	7	8	9	10
ВФСI - I3 - 6	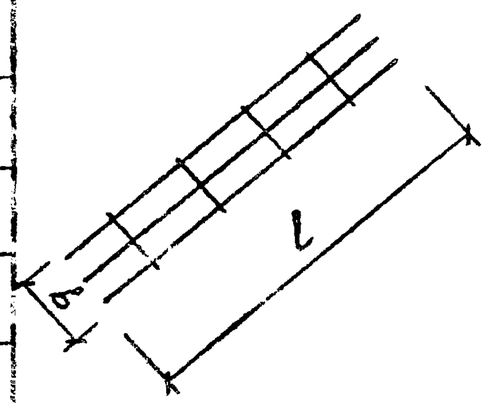	I300	240	0,59	I8,84	-	I9,43	62.8	23.25
ВФСI - I3 - 8		I300	250	0,62	24,6I	-	25,23	82.0	23.25
ВФСI - I7 - I		865	2I0	-	2,30	0,08	2,38	II.5	24.25
ВФСI - I7 - 2		865	220	-	4,09	0,I4	4,23	20.5	26.29
ВФСI - I7 - 3		I040	220	0,20	7,69	-	7,89	32.0	26.29
ВФСI - I7 - 6		I400	240	0,59	20,29	-	20,88	62.8	27.29
ВФСI - I7 - 8		I580	250	0,77	29,9	-	30,68	82.0	19.21
ВФСI - I7 - I0		I760	260	I,I5	42,I	-	43,33	103.8	19.21
ВФСI - 2I - I		I040	2I0	-	2,77	0,08	2,85	II.5	27.29
ВФСI - 2I - 2		I040	220	-	4,92	0,I4	5,06	20.5	31.32
ВФСI - 2I - 3		I040	220	0,20	7,69	-	7,89	32.0	28.29
ВФСI - 2I - 6		I400	240	0,59	20,29	-	20,88	62.8	31.32
ВФСI - 2I - 8		I580	250	0,62	29,9I	-	30,53	82.0	30.32
ВФСI - 2I - I0		I760	260	0,92	42,I9	-	43,II	I03.8	30.32
ВФСI - 2I - I3		I940	260	I,I5	57,4I	-	28,56	I28.2	20.21

МАРКА ИЛИ ПОЗ.	ОБОЗНАЧЕНИЕ	НАИМЕНОВАНИЕ	К-ВО	ПРИМЕЧАНИЕ
	ВФС 2 - 21 - 2	СЕТКА		
		ДОКУМЕНТАЦИЯ		
	ИИ-04 - 1 ВЫП.4Б, Л.4	СПЕЦИФИКАЦИЯ		
	ИИ-04 - 1 ВЫП.4Б, Л.6	СБОРОЧНЫЙ ЧЕРТЕЖ		
		СБОРОЧНЫЕ ЕДИНИЦЫ И ДЕТАЛИ		
		СЕТКА АРМАТУРНАЯ		
С-2	ИИ-04 - 1 ВЫП.4Б, Л.35	Вс 2-21-16	I	ШТ
		ОТДЕЛЬНЫЕ СТЕРЖНИ		
ПОЗ 16	ГОСТ 6727 -53, КЛАСС В-I	Ф 5 ДЛИНА 220 мм	2	ШТ
		МАТЕРИАЛЫ		
		СТАЛЬ		
		ОБЩИЙ РАСХОД	II,48	КГ
		В Т.Ч.		
		СТЕРЖНИ АРМАТУРНЫЕ		
	ГОСТ 5781-61*, КЛАСС А-III	Ф 16	II,27	КГ
	ГОСТ 6727-53, КЛАСС В-I	Ф 5	0,21	КГ

МАРКА ИЛИ ПОЗ.	ОБОЗНАЧЕНИЕ	НАИМЕНОВАНИЕ	К-ВО	ПРИМЕЧАНИЕ
	ВФС 2-21-I	СЕТКА		
		ДОКУМЕНТАЦИЯ		
	ИИ-04 - 1 ВЫП.4Б, Л.4	СПЕЦИФИКАЦИЯ		
	ИИ-04 - 1 ВЫП.4Б, Л.6	СБОРОЧНЫЙ ЧЕРТЕЖ		
		СБОРОЧНЫЕ ЕДИНИЦЫ И ДЕТАЛИ		
		СЕТКА АРМАТУРНАЯ		
С-I	ИИ-04 - 1 ВЫП.4Б, Л.35	ВС2-21-12	I	ШТ
		ОТДЕЛЬНЫЕ СТЕРЖНИ		
ПОЗ I5	ГОСТ 6727-53, КЛАСС В-I	Ф4 ДЛИНА 210 мм	2	ШТ
		МАТЕРИАЛЫ		
		СТАЛЬ		
		ОБЩИЙ РАСХОД	64,6	КГ
		В Т.Ч.		
		СТЕРЖНИ АРМАТУРНЫЕ		
	ГОСТ 5781-61*, КЛАСС А-III	Ф12	6,34	КГ
	ГОСТ 6727-53 , КЛАСС В-I	Ф4	0,12	КГ

ТК 1976

ФУНДАМЕНТЫ. СЕТКИ АРМАТУРНЫЕ ЗАКЛАДНЫЕ : ВФС-21-2; ВФС-21-I. СПЕЦИФИКАЦИИ.

СЕРИЯ ИИ-04-1 | Выпуск 4Б | Лист 4

ЗАВОД ЖБИ

МАРКА ИЛИ ПОЗ.	ОБОЗНАЧЕНИЕ	НАИМЕНОВАНИЕ	К-ВО	ПРИМЕЧАНИЕ
	ВФС 2-21-6	СЕТКА		
		ДОКУМЕНТАЦИЯ		
	ИИ-04 - 1 ВЫП.4В, Л.5	СПЕЦИФИКАЦИЯ		
	ИИ-04 - 1 ВЫП.4В, Л.6	СБОРОЧНЫЙ ЧЕРТЕЖ		
		СБОРОЧНЫЕ ЕДИНИЦЫ И ДЕТАЛИ		
		СЕТКА АРМАТУРНАЯ		
С-4	ИИ-04 - 1 ВЫП.4В, Л.35	ВС 2-21-28	I	ШТ
		ОТДЕЛЬНЫЕ СТЕРЖНИ		
ПОЗ18	ГОСТ 5781-61*, КЛАСС А-I	Ф10 ДЛИНА 240 мм	2	ШТ
		МАТЕРИАЛЫ		
		СТАЛЬ		
		ОБЩИЙ РАСХОД	35,38	КГ
		В Т.Ч.		
		СТЕРЖНИ АРМАТУРНЫЕ		
	ГОСТ 5781-61*, КЛАСС А-III	Ф28	34,49	КГ
	ГОСТ 5781-61*, КЛАСС А-I	Ф10	0,89	КГ

МАРКА ИЛИ ПОЗ.	ОБОЗНАЧЕНИЕ	НАИМЕНОВАНИЕ	К-ВО	ПРИМЕЧАНИЕ
	ВФС2-21-3	СЕТКА		
		ДОКУМЕНТАЦИЯ		
	ИИ-04 - 1 ВЫП.4В, Л.5	СПЕЦИФИКАЦИЯ		
	ИИ-04 - 1 ВЫП.4В, Л.6	СБОРОЧНЫЙ ЧЕРТЕЖ		
		СБОРОЧНЫЕ ЕДИНИЦЫ И ДЕТАЛИ		
		СЕТКА АРМАТУРНАЯ		
С-3	ИИ-04 - 1 ВЫП.4В, Л.35	ВС2-21-20	I	ШТ
		ОТДЕЛЬНЫЕ СТЕРЖНИ		
ПОЗ I7	ГОСТ 5781-61*, КЛАСС А-I	Ф6 ДЛИНА 220 мм	2	ШТ
		МАТЕРИАЛЫ		
		СТАЛЬ		
		ОБЩИЙ РАСХОД	I7,93	КГ
		В Т.Ч.		
		СТЕРЖНИ АРМАТУРНЫЕ		
	ГОСТ 5781-61*, КЛАСС А-III	Ф20	I7,69	КГ
	ГОСТ 5781-61*, КЛАСС А-I	Ф6	0,30	КГ

ТК 1976

ФУНДАМЕНТЫ. СЕТКИ АРМАТУРНЫЕ ЗАКЛАДНЫЕ: ВФС2-21-6; ВФС2-21-3. СПЕЦИФИКАЦИИ.

СЕРИЯ ИИ-04-1 Выпуск 4В Лист 5

https://zavodjbi.com/
ЗАВОД ЖБИ

ВФС2-21-1

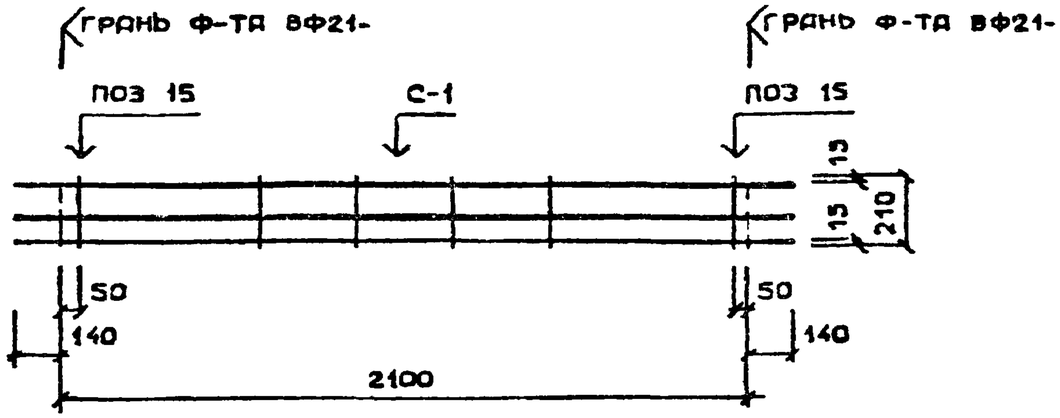

ВФС2-21-2

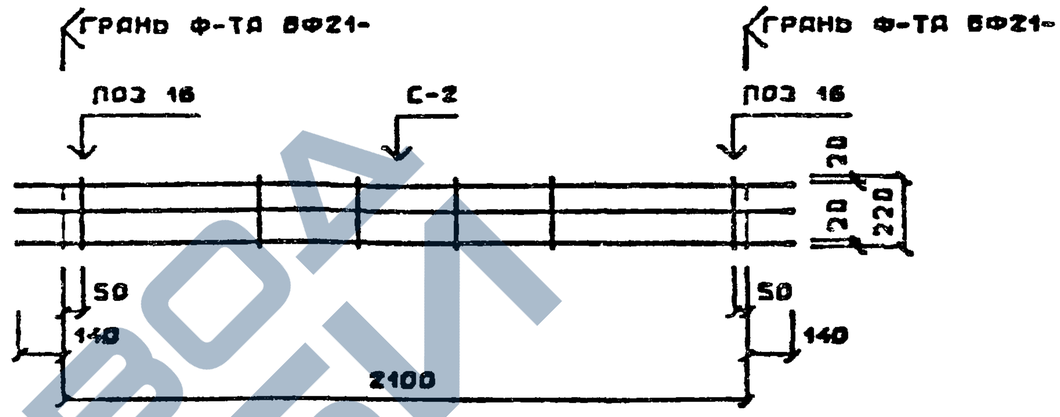

ВФС2-21-3

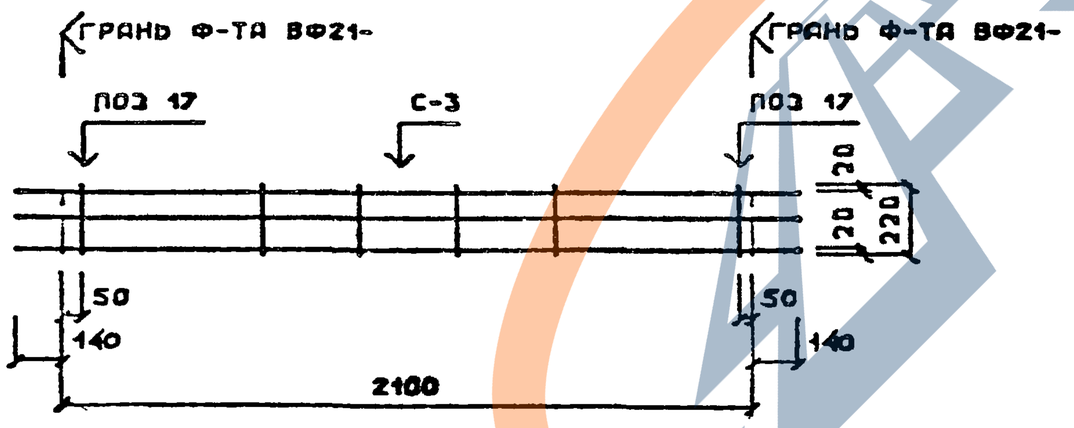

ВФС2-21-6

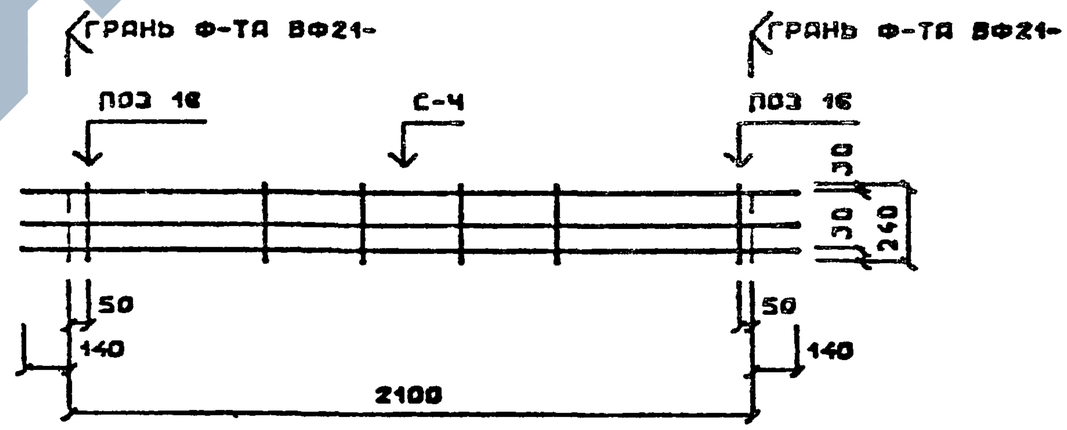

ЗАВОД ЖБИ

ТК 1976	ФУНДАМЕНТЫ. СЕТКИ АРМАТУРНЫЕ ЗАКЛАДНЫЕ ВФС2-21-1; ВФС2-21-2; ВФС2-21-3; ВФС2-21-6;	СЕРИЯ ИИ-04-1	
		Выпуск 4В	Лист 6

МАРКА ИЛИ ПОЗ.	ОБОЗНАЧЕНИЕ	НАИМЕНОВАНИЕ	К-ВО	ПРИМЕЧАНИЕ
	ВФС2-21-8	СЕТКА		
		ДОКУМЕНТАЦИЯ		
	ИИ-04 -1 ВЫП. 4В, Л.7	СПЕЦИФИКАЦИЯ		
	ИИ-04 -1 ВЫП. 4В, Л.9	СБОРОЧНЫЙ ЧЕРТЕЖ		
		СБОРОЧНЫЕ ЕДИНИЦЫ И ДЕТАЛИ		
		СЕТКА АРМАТУРНАЯ		
С-5	ИИ-04 -1 ВЫП.4В, Л.38	ВС 2-21-32	1	ШТ
		ОТДЕЛЬНЫЕ СТЕРЖНИ		
ПОЗ 19	ГОСТ 5781-61*, КЛАСС А-I	Ф10 ДЛИНА 250 мм	2	ШТ
		МАТЕРИАЛЫ		
		СТАЛЬ		
		ОБЩИЙ РАСХОД	45,98	КГ
		В Т.Ч.		
		СТЕРЖНИ АРМАТУРНЫЕ		
	ГОСТ 5781-61*, КЛАСС А-III	Ф32		КГ
	ГОСТ 5781-61*, КЛАСС А-I	Ф10		КГ

МАРКА ИЛИ ПОЗ.	ОБОЗНАЧЕНИЕ	НАИМЕНОВАНИЕ	К-ВО	ПРИМЕЧАНИЕ
	ВФС 2-21-10	СЕТКА		
		ДОКУМЕНТАЦИЯ		
	ИИ-04 -1 ВЫП. 4В, Л.7	СПЕЦИФИКАЦИЯ		
	ИИ-04 -1 ВЫП.4В, Л9	СБОРОЧНЫЙ ЧЕРТЕЖ		
		СБОРОЧНЫЕ ЕДИНИЦЫ И ДЕТАЛИ		
		СЕТКА АРМАТУРНАЯ		
С-6	ИИ-04 -1 ВЫП.4В, Л.38	ВС 2-21-36	1	ШТ
		ОТДЕЛЬНЫЕ СТЕРЖНИ		
ПОЗ 10	ГОСТ 5781-61*, КЛАСС А-I	Ф 12 ДЛИНА 260 мм	2	ШТ
		МАТЕРИАЛЫ		
		СТАЛЬ		
		ОБЩИЙ РАСХОД	58,43	КГ
		В Т.Ч.		
		СТЕРЖНИ АРМАТУРНЫЕ		
	ГОСТ 5781-61*, КЛАСС А-III	Ф 36	57,05	КГ
	ГОСТ 5781-61*, КЛАСС А-I	Ф 12	1,38	КГ

Руководитель Проверил Гл. инж. отд.

ТК 1976

ФУНДАМЕНТЫ. СЕТКИ АРМАТУРНЫЕ ЗАКЛАДНЫЕ: ВФС2-21-8; ВФС2-21-10. СПЕЦИФИКАЦИИ.

Серия ИИ-04-1 Выпуск 4Б Лист 7

13287 24

https://zavodjbi.com/

МАРКА ИЛИ ПОЗ.	ОБОЗНАЧЕНИЕ	НАИМЕНОВАНИЕ	К-ВО	ПРИМЕЧАНИЕ
	ВФС 2-17-1	СЕТКА		
		ДОКУМЕНТАЦИЯ		
	ИИ-04 -1 ВЫП. 4В, Л.8	СПЕЦИФИКАЦИЯ		
	ИИ-04 -1 ВЫП. 4В, Л.9	СБОРОЧНЫЙ ЧЕРТЕЖ		
		СБОРОЧНЫЕ ЕДИНИЦЫ И ДЕТАЛИ		
		СЕТКА АРМАТУРНАЯ		
С-8	ИИ-04 -1 ВЫП. 4В, Л.38	ВС2-17-12	1	ШТ
		ОТДЕЛЬНЫЕ СТЕРЖНИ		
ПОЗ15	ГОСТ 6727-53, КЛАСС В-I	Ф4 ДЛИНА 210 мм		ШТ
		МАТЕРИАЛЫ		
		СТАЛЬ		
		ОБЩИЙ РАСХОД	5,39	КГ
		В Т.Ч.		
		СТЕРЖНИ АРМАТУРНЫЕ		
	ГОСТ 5781-61*, КЛАСС А-III	Ф12	5,27	КГ
	ГОСТ 6727-53, КЛАСС В-I	Ф4	0,12	КГ

МАРКА ИЛИ ПОЗ.	ОБОЗНАЧЕНИЕ	НАИМЕНОВАНИЕ	К-ВО	ПРИМЕЧАНИЕ
	ВФС 2-21-13	СЕТКА		
		ДОКУМЕНТАЦИЯ		
	ИИ-04 -1 ВЫП 4В, Л 8	СПЕЦИФИКАЦИЯ		
	ИИ-04 -1 ВЫП. 4В, Л9	СБОРОЧНЫЙ ЧЕРТЕЖ		
		СБОРОЧНЫЕ ЕДИНИЦЫ И ДЕТАЛИ		
		СЕТКА АРМАТУРНАЯ		
С-7	ИИ-04 -1 ВЫП. 4В, Л.38	ВС2-21-40	1	ШТ
		ОТДЕЛЬНЫЕ СТЕРЖНИ		
ПОЗ 20	ГОСТ 5781-61*, КЛАСС А-I	Ф 12 ДЛИНА 260 мм	2	ШТ
		МАТЕРИАЛЫ		
		СТАЛЬ		
		ОБЩИЙ РАСХОД	71,84	КГ
		В Т.Ч.		
		СТЕРЖНИ АРМАТУРНЫЕ		
	ГОСТ 5781-61*, КЛАСС А-III	Ф40	70,46	КГ
	ГОСТ 5781-61*, КЛАСС А-I	Ф12	1,38	КГ

ВФС2-21-8

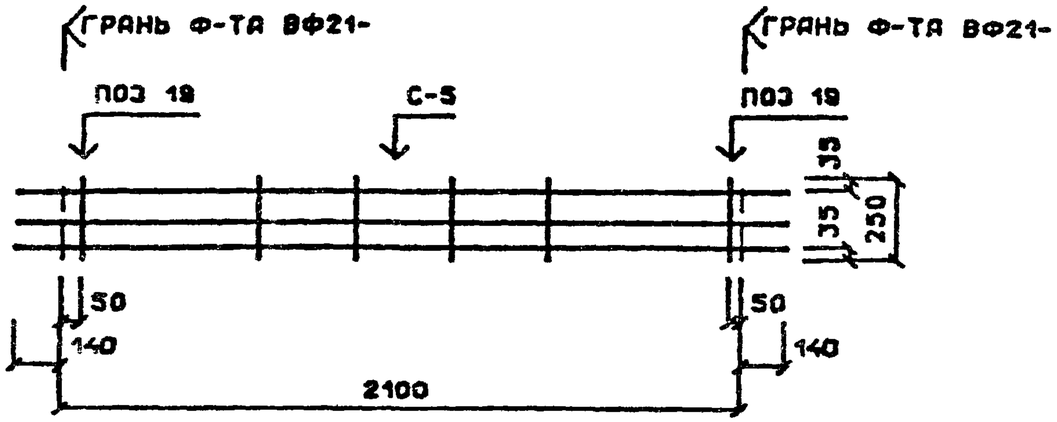

ВФС2-21-10

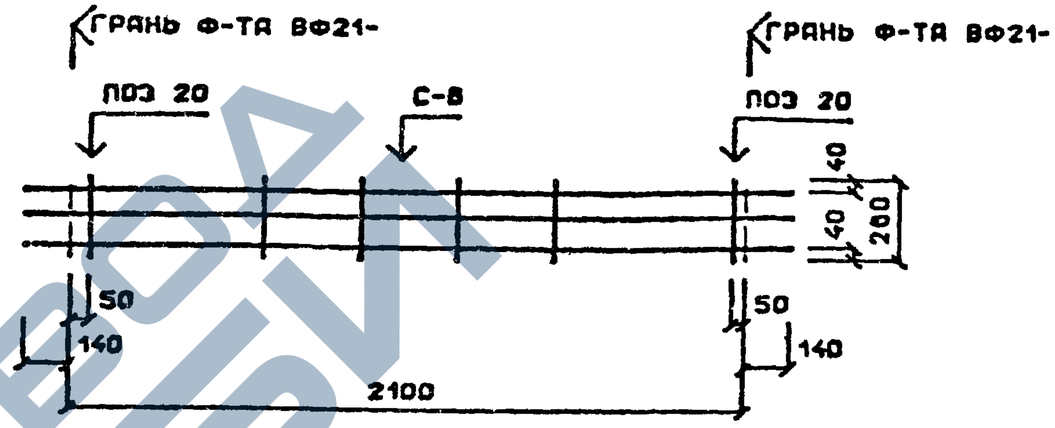

ВФС2-21-13

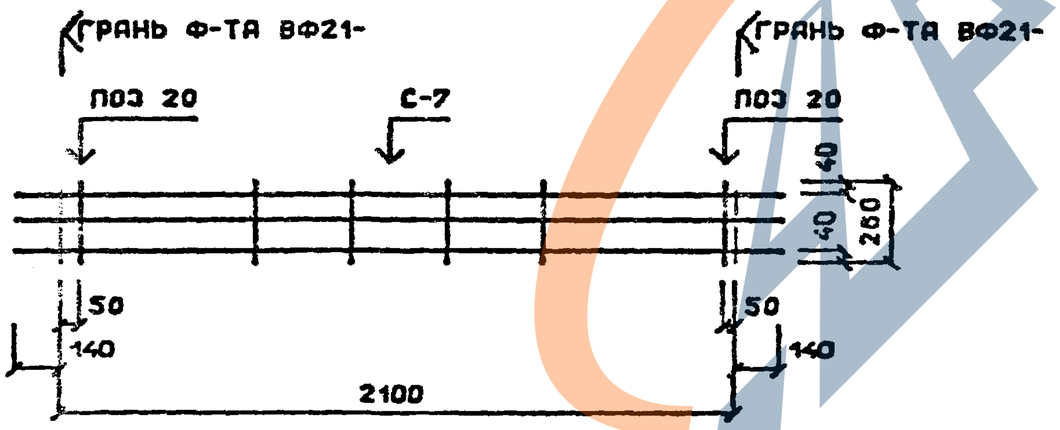

ВФС2-17-1

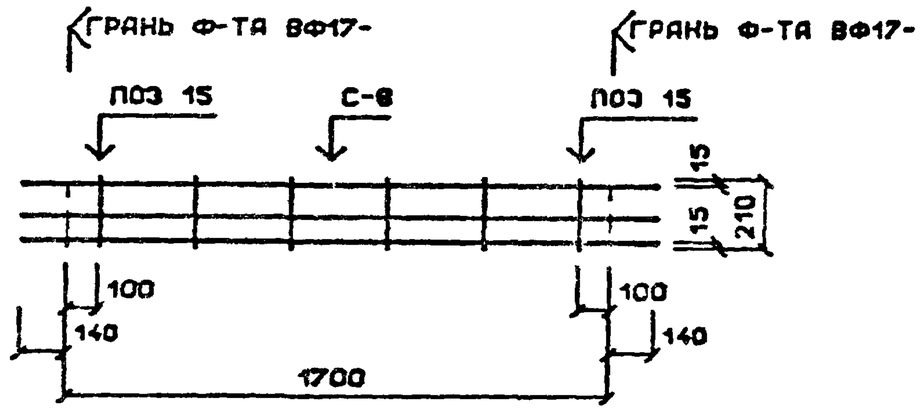

ЗАВОД ЖБИ

ТК 1976	ФУНДАМЕНТЫ. СЕТКИ АРМАТУРНЫЕ ЗАКЛАДНЫЕ: ВФС2-21-8; ВФС2-21-10; ВФС2-21-13; ВФС2-17-1.	СЕРИЯ ИИ-04-1	
		Выпуск 4В	Лист 9

МАРКА ИЛИ ПОЗ.	ОБОЗНАЧЕНИЕ	НАИМЕНОВАНИЕ	К-ВО	ПРИМЕЧАНИЕ
	ВФС 2-17-2	СЕТКА		
		ДОКУМЕНТАЦИЯ		
	ИИ-04 - 1 ВЫП.4В, Л.10	СПЕЦИФИКАЦИЯ		
	ИИ-04 - 1 ВЫП.4В, Л.12	СБОРОЧНЫЙ ЧЕРТЕЖ		
		СБОРОЧНЫЕ ЕДИНИЦЫ И ДЕТАЛИ		
		СЕТКА АРМАТУРНАЯ		
С-9	ИИ-04 - 1 ВЫП.4В, Л.41	ВС 2-17-16	1	ШТ
		ОТДЕЛЬНЫЕ СТЕРЖНИ		
ПОЗ 16	ГОСТ 6727-53, КЛАСС В-I	Ф5 ДЛИНА 220 мм	2	ШТ
		МАТЕРИАЛЫ		
		СТАЛЬ		
		ОБЩИЙ РАСХОД	9,59	КГ
		В Т.Ч.		
		СТЕРЖНИ АРМАТУРНЫЕ		
	ГОСТ 5781-61*, КЛАСС А-III	Ф 16	9,38	КГ
	ГОСТ 6727-53, КЛАСС В-I	Ф5	0,21	КГ

МАРКА ИЛИ ПОЗ.	ОБОЗНАЧЕНИЕ	НАИМЕНОВАНИЕ	К-ВО	ПРИМЕЧАНИЕ
	ВФС2-17-3	СЕТКА		
		ДОКУМЕНТАЦИЯ		
	ИИ-04 - 1 ВЫП.4В, Л.10	СПЕЦИФИКАЦИЯ		
	ИИ-04 - 1 ВЫП.4В, Л.12	СБОРОЧНЫЙ ЧЕРТЕЖ		
		СБОРОЧНЫЕ ЕДИНИЦЫ И ДЕТАЛИ		
		СЕТКА АРМАТУРНАЯ		
С-10	ИИ-04 - 1 ВЫП.4В, Л.41	ВС2-17-20	1	ШТ
		ОТДЕЛЬНЫЕ СТЕРЖНИ		
ПОЗ 17	ГОСТ 5781-61*, КЛАСС А-I	Ф 6 ДЛИНА 220 мм	2	ШТ
		МАТЕРИАЛЫ		
		СТАЛЬ		
		ОБЩИЙ РАСХОД	14,94	КГ
		В Т.Ч.		
		СТЕРЖНИ АРМАТУРНЫЕ		
	ГОСТ 5781-61*, КЛАСС А-III	Ф20	14,64	КГ
	ГОСТ 5781-61*, КЛАСС А-I	Ф6	0,30	КГ

ТК 1976

ФУНДАМЕНТЫ. СЕТКИ АРМАТУРНЫЕ ЗАКЛАДНЫЕ: ВФС2-17-2; ВФС2-17-3. СПЕЦИФИКАЦИИ.

СЕРИЯ ИИ-04-1 | Выпуск 4В | Лист 10

Руководитель | Инженер | Проверил | Гип инж. | Кл инж. гр.

ЗАВОД ЖБИ

МАРКА ИЛИ ПОЗ.	ОБОЗНАЧЕНИЕ	НАИМЕНОВАНИЕ	К-ВО	ПРИМЕЧАНИЕ
	ВФС 2-17-8	СЕТКА		
		ДОКУМЕНТАЦИЯ		
	ИИ-04 - 1 ВЫП.4В, Л.II	СПЕЦИФИКАЦИЯ		
	ИИ-04 - 1 ВЫП.4В, Л.I2	СБОРОЧНЫЙ ЧЕРТЕЖ		
		СБОРОЧНЫЕ ЕДИНИЦЫ И ДЕТАЛИ		
		СЕТКА АРМАТУРНАЯ		
С-I2	ИИ-04 -1 ВЫП.4В, Л.4I	ВС2-17-32	I	ШТ
		ОТДЕЛЬНЫЕ СТЕРЖНИ		
ПОЗ I9	ГОСТ 578I-6I, КЛАСС А-I	Ф10 ДЛИНА 250 мм	2	ШТ
		МАТЕРИАЛЫ		
		СТАЛЬ		
		ОБЩИЙ РАСХОД	38,4I	КГ
		В Т.Ч.		
		СТЕРЖНИ АРМАТУРНЫЕ		
	ГОСТ 578I-6I, КЛАСС А-III	Ф32	37,43	КГ
	ГОСТ 578I-6I, КЛАСС А-I	Ф10	0,93	КГ

МАРКА ИЛИ ПОЗ.	ОБОЗНАЧЕНИЕ	НАИМЕНОВАНИЕ	К-ВО	ПРИМЕЧАНИЕ
	ВФС2-17-6	СЕТКА		
		ДОКУМЕНТАЦИЯ		
	ИИ-04 - 1 ВЫП.4В, ЛII	СПЕЦИФИКАЦИЯ		
	ИИ-04 - 1 ВЫП.4В, ЛI2	СБОРОЧНЫЙ ЧЕРТЕЖ		
		СБОРОЧНЫЕ ЕДИНИЦЫ И ДЕТАЛИ		
		СЕТКА АРМАТУРНАЯ		
С-II	ИИ-04 - 1 ВЫП.4В, Л4I	ВС2-17-28	I	ШТ
		ОТДЕЛЬНЫЕ СТЕРЖНИ		
ПОЗ I8	ГОСТ 578I-6I, КЛАСС А-I	Ф10 ДЛИНА 240 мм	2	ШТ
		МАТЕРИАЛЫ		
		СТАЛЬ		
		ОБЩИЙ РАСХОД	29,58	КГ
		В Т.Ч.		
		СТЕРЖНИ АРМАТУРНЫЕ		
	ГОСТ 578I-6I, КЛАСС А-III	Ф28	28,69	КГ
	ГОСТ 578I-6I, КЛАСС А-I	Ф10	0,89	КГ

https://zavodjbi.com/

ГРУДАНИ

ВФС2-17-2

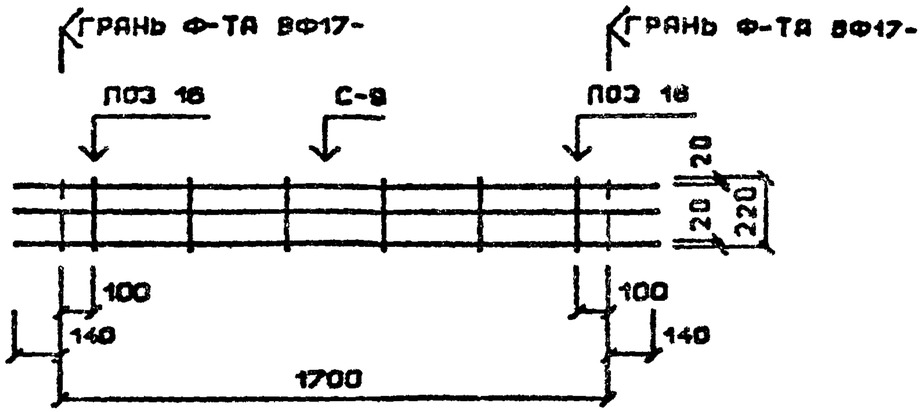

ВФС2-17-3

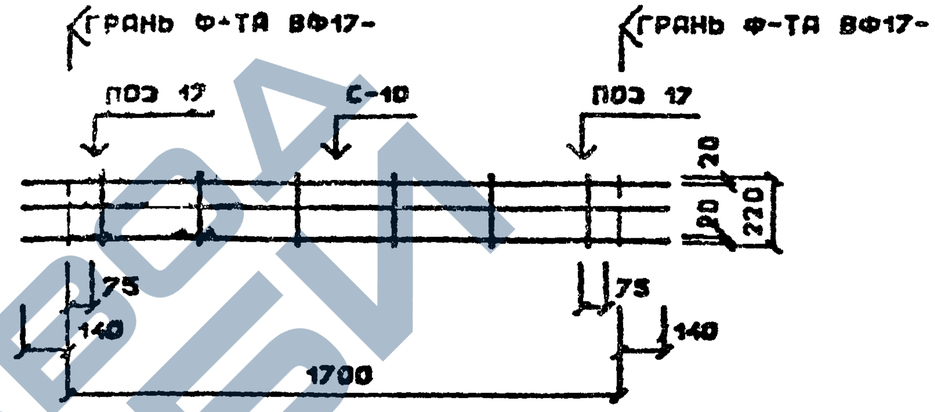

ВФС2-17-6

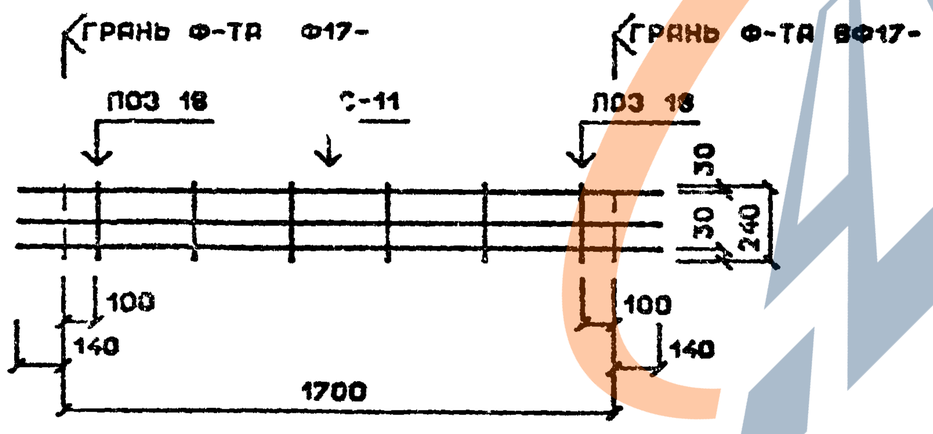

ВФС2-17-8

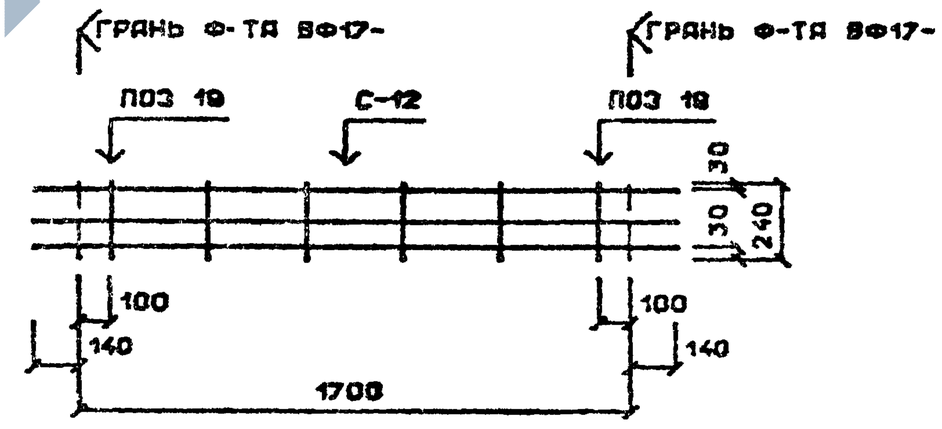

ЗАВОД ЖБИ

ТК 1976	ФУНДАМЕНТЫ. СЕТКИ АРМАТУРНЫЕ ЗАКЛАДНЫЕ: ВФС2-17-2; ВФС2-17-3; ВФС2-17-6; ВФС2-17-8.	СЕРИЯ ИИ-04-1 Выпуск 4В Лист 12

МАРКА ИЛИ ПОЗ.	ОБОЗНАЧЕНИЕ	НАИМЕНОВАНИЕ	К-ВО	ПРИМЕЧАНИЕ
	ВФС2-17-10	СЕТКА		
		ДОКУМЕНТАЦИЯ		
	ИИ-04 - 1 ВЫП.4В, Л.13	СПЕЦИФИКАЦИЯ		
	ИИ-04 - 1 ВЫП.4В, Л.15	СБОРОЧНЫЙ ЧЕРТЕЖ		
		СБОРОЧНЫЕ ЕДИНИЦЫ И ДЕТАЛИ		
		СЕТКА АРМАТУРНАЯ		
С-19	ИИ-04 - 1 ВЫП.4В, Л.44	ВС2-17-36	1	ШТ
		ОТДЕЛЬНЫЕ СТЕРЖНИ		
ПО320	ГОСТ 5781-61*, КЛАСС А-I	Ф12 ДЛИНА 260 мм	2	ШТ
		МАТЕРИАЛЫ		
		СТАЛЬ		
		ОБЩИЙ РАСХОД	48,88	КГ
		В Т.Ч.		
		СТЕРЖНИ АРМАТУРНЫЕ		
	ГОСТ 5781-61*, КЛАСС А-III	Ф36	47,50	КГ
	ГОСТ 5781-61*, КЛАСС А-I	Ф12	1,38	КГ

МАРКА ИЛИ ПОЗ.	ОБОЗНАЧЕНИЕ	НАИМЕНОВАНИЕ	К-ВО	ПРИМЕЧАНИЕ
	ВФС2-17-13	СЕТКА		
		ДОКУМЕНТАЦИЯ		
	ИИ-04 - 1 ВЫП.4В, Л.13	СПЕЦИФИКАЦИЯ		
	ИИ-04 - 1 ВЫП.4В, Л.15	СБОРОЧНЫЙ ЧЕРТЕЖ		
		СБОРОЧНЫЕ ЕДИНИЦЫ И ДЕТАЛИ		
		СЕТКА АРМАТУРНАЯ		
С-14	ИИ-04 - 1 ВЫП.4В, Л.44	ВС2-17-40	1	ШТ
		ОТДЕЛЬНЫЕ СТЕРЖНИ		
ПО320	ГОСТ 5781-61, КЛАСС А-I	Ф12 ДЛИНА 260 мм	2	ШТ
		МАТЕРИАЛЫ		
		СТАЛЬ		
		ОБЩИЙ РАСХОД	59,88	КГ
		В Т.Ч.		
		СТЕРЖНИ АРМАТУРНЫЕ		
	ГОСТ 5781-61*, КЛАСС А-III	Ф40	58,6	КГ
	ГОСТ 5781-61*, КЛАСС А-I	Ф12	1,38	КГ

ТК 1976

ФУНДАМЕНТЫ. СЕТКИ АРМАТУРНЫЕ ЗАКЛАДНЫЕ: ВФС2-17-10 и ВФС2-17-13. СПЕЦИФИКАЦИИ.

СЕРИЯ ИИ-04-1 Вып. 4В Лист 19

МАРКА ИЛИ ПОЗ.	ОБОЗНАЧЕНИЕ	НАИМЕНОВАНИЕ	К-ВО	ПРИМЕЧАНИЕ
	ВФС 2-13-2	СЕТКА		
		ДОКУМЕНТАЦИЯ		
	ИИ-04 -1 ВЫП.4В, Л.14	СПЕЦИФИКАЦИЯ		
	ИИ-04 -1 ВЫП.4В, Л.15	СБОРОЧНЫЙ ЧЕРТЕЖ		
		СБОРОЧНЫЕ ЕДИНИЦЫ И ДЕТАЛИ		
		СЕТКА АРМАТУРНАЯ		
С-16	ИИ-04 -1 ВЫП.4В, Л.44	ВС2-13-16	1	ШТ
		ОТДЕЛЬНЫЕ СТЕРЖНИ		
ПОЗ16	ГОСТ 6727-53, КЛАСС В-I	Ф 5 ДЛИНА 220 мм	2	ШТ
		МАТЕРИАЛЫ		
		СТАЛЬ		
		ОБЩИЙ РАСХОД	7,69	КГ
		В Т.Ч.		
		СТЕРЖНИ АРМАТУРНЫЕ		
	ГОСТ 5781-61*, КЛАСС А-III	Ф16	7,48	КГ
	ГОСТ 6727-53, КЛАСС В-I	Ф5	0,21	КГ

МАРКА ИЛИ ПОЗ.	ОБОЗНАЧЕНИЕ	НАИМЕНОВАНИЕ	К-ВО	ПРИМЕЧАНИЕ
	ВФС 2-13-1	СЕТКА		
		ДОКУМЕНТАЦИЯ		
	ИИ-04 -1 ВЫП.4В, Л.14	СПЕЦИФИКАЦИЯ		
	ИИ-04 -1 ВЫП.4В, Л.15	СБОРОЧНЫЙ ЧЕРТЕЖ		
		СБОРОЧНЫЕ ЕДИНИЦЫ И ДЕТАЛИ		
		СЕТКА АРМАТУРНАЯ		
С-15	ИИ-04 -1 ВЫП.4В, Л.44	ВС2-13-12	1	ШТ
		ОТДЕЛЬНЫЕ СТЕРЖНИ		
ПОЗ15	ГОСТ 6727-53, КЛАСС В-I	Ф4 ДЛИНА 210 мм	2	ШТ
		МАТЕРИАЛЫ		
		СТАЛЬ		
		ОБЩИЙ РАСХОД	4,33	КГ
		В Т.Ч.		
		СТЕРЖНИ АРМАТУРНЫЕ		
	ГОСТ 5781-61* КЛАСС А-III	Ф12	4,21	КГ
	ГОСТ 5781-61, КЛАСС В-I	Ф4	0,12	КГ

ТК 1976

ФУНДАМЕНТЫ. СЕТКИ АРМАТУРНЫЕ ЗАКЛАДНЫЕ: ВФС2-13-2; ВФС2-13-1. СПЕЦИФИКАЦИИ.

СЕРИЯ ИИ-04-1 | Выпуск 4В | Лист 14

ЗАВОД ЖБИ

ВФС2-17-10

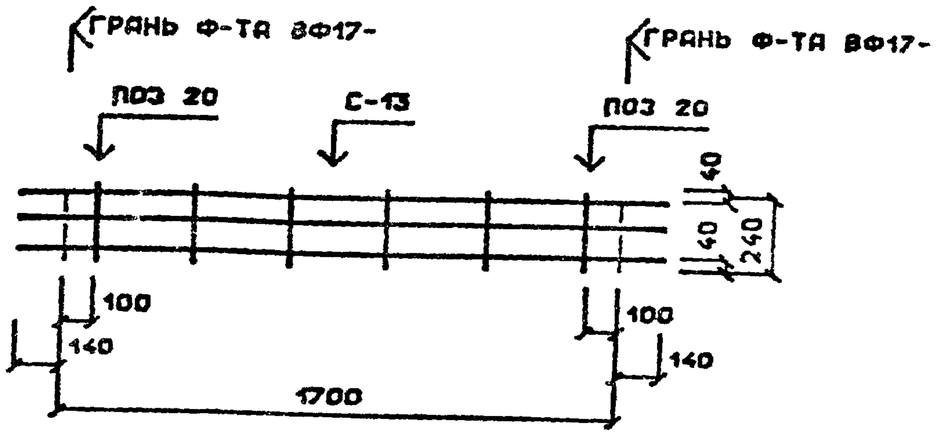

ВФС2-17-13

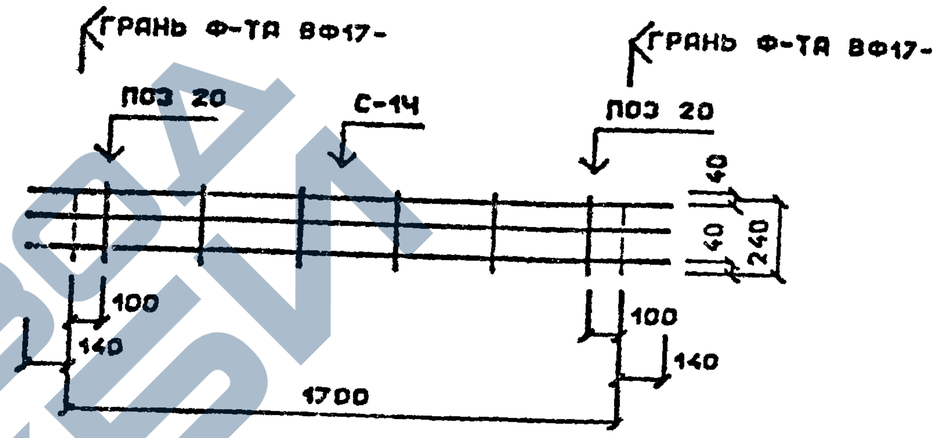

ВФС2-13-1

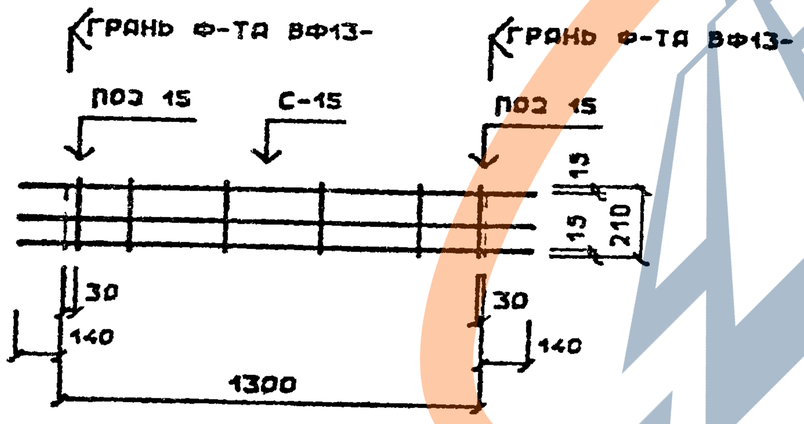

ВФС2-13-2

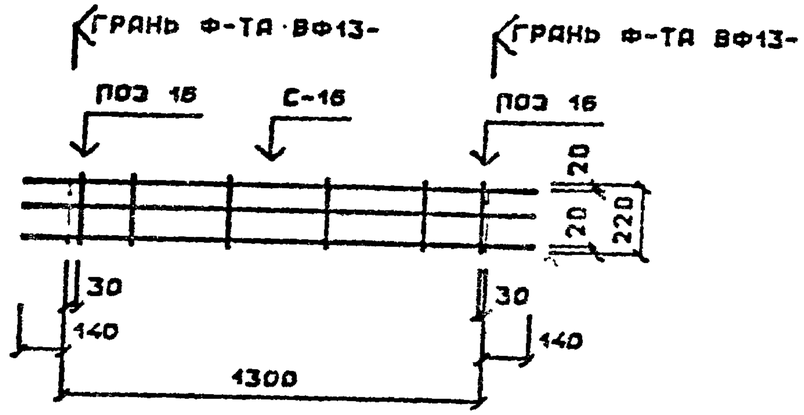

ЗАВОД ЖБИ

ТК 1976

ФУНДАМЕНТЫ. СЕТКИ АРМАТУРНЫЕ ЗАКЛАДНЫЕ: ВФС2-17-10; ВФС2-17-13; ВФС2-13-1; ВФС2-13-2.

СЕРИЯ ИИ-20-1

Выпуск 46 | Лист 15

МАРКА ИЛИ ПОЗ.	ОБОЗНАЧЕНИЕ	НАИМЕНОВАНИЕ	К-ВО	ПРИМЕЧАНИЕ
	ВФС2-13-6	СЕТКА		
		ДОКУМЕНТАЦИЯ		
	ИИ-04 -1 ВЫП.4В, Л.16	СПЕЦИФИКАЦИЯ		
	ИИ-04 -1 ВЫП.4В, Л.18	СБОРОЧНЫЙ ЧЕРТЕЖ		
		СБОРОЧНЫЕ ЕДИНИЦЫ И ДЕТАЛИ		
		СЕТКА АРМАТУРНАЯ		
С-18	ИИ-04 -1 ВЫП.4В, Л.17	ВС2-13-28	1	ШТ
		ОТДЕЛЬНЫЕ СТЕРЖНИ		
ПОЗ18	ГОСТ 5781-61*, КЛАСС А-I	Ф10 ДЛИНА 240 мм	2	ШТ
		МАТЕРИАЛЫ		
		СТАЛЬ		
		ОБЩИЙ РАСХОД	23,74	КГ
		В Т.Ч.		
		СТЕРЖНИ АРМАТУРНЫЕ		
	ГОСТ 5781-61*, КЛАСС А-III	Ф28	22,85	КГ
	ГОСТ 5781-61*, КЛАСС А-I	Ф10	0,89	КГ

МАРКА ИЛИ ПОЗ.	ОБОЗНАЧЕНИЕ	НАИМЕНОВАНИЕ	К-ВО	ПРИМЕЧАНИЕ
	ВФС2-13-3	СЕТКА		
		ДОКУМЕНТАЦИЯ		
	ИИ-04 -1 ВЫП.4В, Л.16	СПЕЦИФИКАЦИЯ		
	ИИ-04 -1 ВЫП.4В, Л.18	СБОРОЧНЫЙ ЧЕРТЕЖ		
		СБОРОЧНЫЕ ЕДИНИЦЫ И ДЕТАЛИ		
		СЕТКА АРМАТУРНАЯ		
С-17	ИИ-04 -1 ВЫП.4В, Л.17	ВС2-13-20	1	ШТ
		ОТДЕЛЬНЫЕ СТЕРЖНИ		
ПОЗ17	ГОСТ 5781-61*, КЛАСС А-I	Ф6 ДЛИНА 220 мм	2	ШТ
		МАТЕРИАЛЫ		
		СТАЛЬ		
		ОБЩИЙ РАСХОД	11,99	КГ
		В Т.Ч.		
		СТЕРЖНИ АРМАТУРНЫЕ		
	ГОСТ 5781-61*, КЛАСС А-III	Ф20	11,69	КГ
	ГОСТ 5781-61*, КЛАСС А-I	Ф6	0,30	КГ

ТК 1976

ФУНДАМЕНТЫ. СЕТКИ АРМАТУРНЫЕ ЗАКЛАДНЫЕ: ВФС2-13-6; ВФС2-13-3. СПЕЦИФИКАЦИИ.

СЕРИЯ ИИ-04-1 Выпуск 4В Лист 16

ЗАВОД ЖБИ

МАРКА ИЛИ ПОЗ.	ОБОЗНАЧЕНИЕ	НАИМЕНОВАНИЕ	К-ВО	ПРИМЕЧАНИЕ
	ВФС 2-13-10	СЕТКА		
		ДОКУМЕНТАЦИЯ		
	ИИ-04 - 1 ВЫП. 4В, Л.17	СПЕЦИФИКАЦИЯ		
	ИИ-04 - 1 ВЫП. 4В, Л.18	СБОРОЧНЫЙ ЧЕРТЕЖ		
		СБОРОЧНЫЕ ЕДИНИЦЫ И ДЕТАЛИ		
		СЕТКА АРМАТУРНАЯ		
С-20	ИИ-04 - 1 ВЫП.4В, Л.47	ВС 2-13-36	I	ШТ
		ОТДЕЛЬНЫЕ СТЕРЖНИ		
ПОЗ 20	ГОСТ 5781-61*, КЛАСС А-I	Ф 12 ДЛИНА 260 мм	2	ШТ
		МАТЕРИАЛЫ		
		СТАЛЬ		
		ОБЩИЙ РАСХОД	39,28	КГ
		В Т.Ч.		
		СТЕРЖНИ АРМАТУРНЫЕ		
	ГОСТ 5781-61*, КЛАСС А-III	Ф36	37,90	КГ
	ГОСТ 5781-61*, КЛАСС А-I	Ф12	I,38	КГ

МАРКА ИЛИ ПОЗ.	ОБОЗНАЧЕНИЕ	НАИМЕНОВАНИЕ	К-ВО	ПРИМЕЧАНИЕ
	ВФС2-13-8	СЕТКА		
		ДОКУМЕНТАЦИЯ		
	ИИ-04 - 1 ВЫП.4В, Л.17	СПЕЦИФИКАЦИЯ		
	ИИ-04 - 1 ВЫП. 4В, Л.18	СБОРОЧНЫЙ ЧЕРТЕЖ		
		СБОРОЧНЫЕ ЕДИНИЦЫ И ДЕТАЛИ		
		СЕТКА АРМАТУРНАЯ		
С-19	ИИ-04 - 1 ВЫП.4В, Л.47	ВС2-13-32	I	ШТ
		ОТДЕЛЬНЫЕ СТЕРЖНИ		
ПОЗ 19	ГОСТ 5781-61*, КЛАСС А-I	Ф 10 ДЛИНА 250 мм	2	ШТ
		МАТЕРИАЛЫ		
		СТАЛЬ		
		ОБЩИЙ РАСХОД	30,83	КГ
		В Т.Ч.		
		СТЕРЖНИ АРМАТУРНЫЕ		
	ГОСТ 5781-61*, КЛАСС А-III	Ф32	29,90	КГ
	ГОСТ 5781-61*, КЛАСС А-I	Ф10	0,93	КГ

ТК 1976

ФУНДАМЕНТЫ. СЕТКИ АРМАТУРНЫЕ ЗАКЛАДНЫЕ : ВФС2-13-10; ВФС2-13-8. СПЕЦИФИКАЦИИ.

СЕРИЯ ИИ-04-1 Выпуск 4Б Лист 27

13887 24

ЗАВОД ЖБИ

ВФС2-13-3

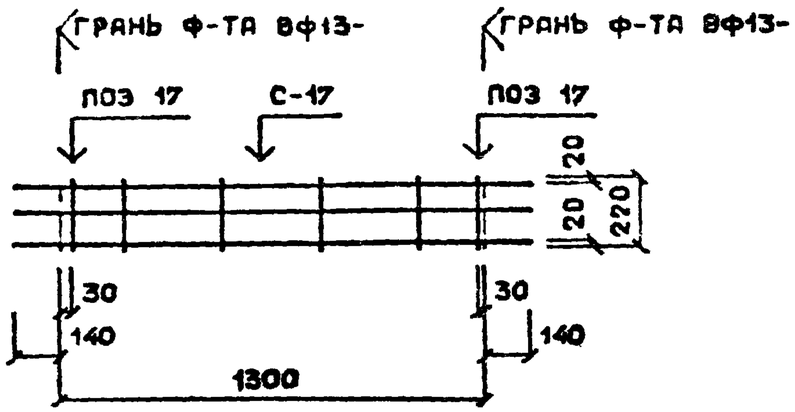

ВФС2-13-6

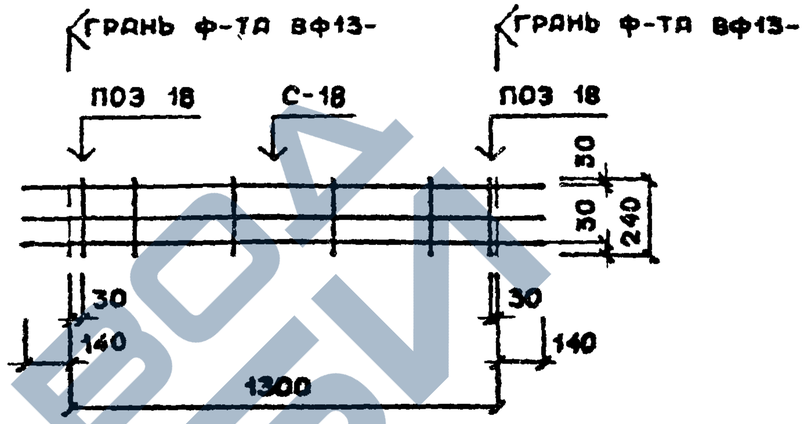

ВФС2-13-8

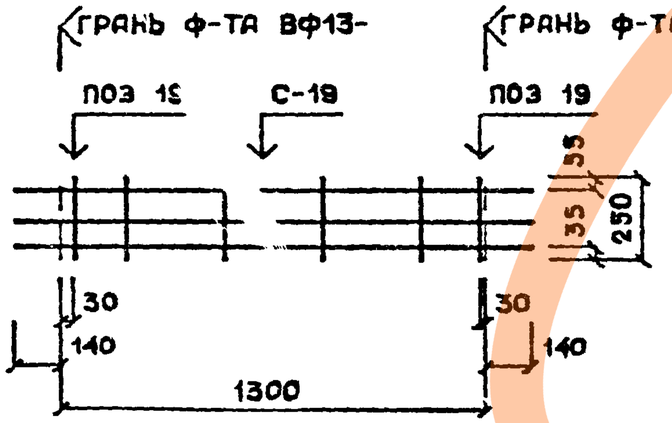

ВФС2-13-10

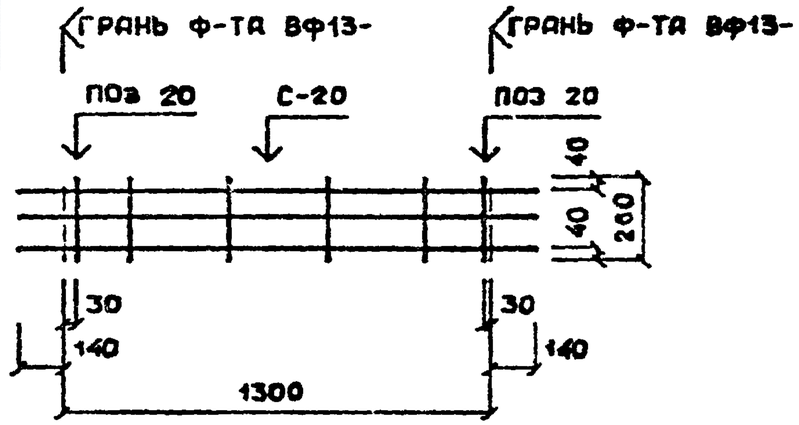

ЗАВОД ЖБИ

ТК 1976

ФУНДАМЕНТЫ. СЕТКИ АРМАТУРНЫЕ ЗАКЛАДНЫЕ: ВФС2-13-3; ВФС2-13-6; ВФС2-13-8; ВФС2-13-10.

СЕРИЯ ИИ-04-1

Выпуск 4В | Лист 13

Разраб. | Инженер | Инженер | Гл. инж. проекта

МАРКА ИЛИ ПОЗ.	ОБОЗНАЧЕНИЕ	НАИМЕНОВАНИЕ	К-ВО	ПРИМЕЧАНИЕ
	ВФС I-I7-8	СЕТКА		
		ДОКУМЕНТАЦИЯ		
	ИИ-04 - 1 ВЫП.4Б, Л.19	СПЕЦИФИКАЦИЯ		
	ИИ-04 - 1 ВЫП.4В, Л.21	СБОРОЧНЫЙ ЧЕРТЕЖ		
		СБОРОЧНЫЕ ЕДИНИЦЫ И ДЕТАЛИ		
		СЕТКА АРМАТУРНАЯ		
С-22	ИИ-04 - ВЫП Л50	ВСI-I7-32	I	ШТ
		ОТДЕЛЬНЫЕ СТЕРЖНИ		
ПОЗ I9	ГОСТ 578I-6Г, КЛАСС А-I	Ф I0 ДЛИНА 250 мм	1	ШТ
		МАТЕРИАЛЫ		
		СТАЛЬ		
		ОБЩИЙ РАСХОД	30,68	КГ
		В Т.Ч.		
		СТЕРЖНИ АРМАТУРНЫЕ		
	ГОСТ 578I-6Г, КЛАСС А-III	Ф 32	29,9I	КГ
	ГОСТ 578I-6Г, КЛАСС А-I	Ф I0	0,77	КГ

МАРКА ИЛИ ПОЗ.	ОБОЗНАЧЕНИЕ	НАИМЕНОВАНИЕ	К-ВО	ПРИМЕЧАНИЕ
	ВФСI-I7-I0	СЕТКА		
		ДОКУМЕНТАЦИЯ		
	ИИ-04 - 1 ВЫП.4Б, Л19	СПЕЦИФИКАЦИЯ		
	ИИ-04 - 1 ВЫП.4В, Л21	СБОРОЧНЫЙ ЧЕРТЕЖ		
		СБОРОЧНЫЕ ЕДИНИЦЫ И ДЕТАЛИ		
		СЕТКА АРМАТУРНАЯ		
С-23	ИИ-04 - 1 ВЫП.4Б, Л50	ВСI-I7-36	I	ШТ
		ОТДЕЛЬНЫЕ СТЕРЖНИ		
ПОЗ20	ГОСТ 578I-6Г, КЛАСС А-I	Ф12 ДЛИНА 260 мм	1	ШТ
		МАТЕРИАЛЫ		
		СТАЛЬ		
		ОБЩИЙ РАСХОД	43,33	КГ
		В Т.Ч.		
		СТЕРЖНИ АРМАТУРНЫЕ		
	ГОСТ 578I-6Г, КЛАСС А-III	Ф 36	42,I8	КГ
	ГОСТ 578I-6Г, КЛАСС А-I	Ф I2	I,I5	КГ

МАРКА ИЛИ ПОЗ.	ОБОЗНАЧЕНИЕ	НАИМЕНОВАНИЕ	К-ВО	ПРИМЕЧАНИЕ
	ВФС I-2I-I3	СЕТКА		
		ДОКУМЕНТАЦИЯ		
	ИИ-04 - 1 ВЫП. 4В, Л20	СПЕЦИФИКАЦИЯ		
	ИИ-04 - 1 ВЫП. 4В, Л21	СБОРОЧНЫЙ ЧЕРТЕЖ		
		СБОРОЧНЫЕ ЕДИНИЦЫ И ДЕТАЛИ		
		СЕТКА АРМАТУРНАЯ		
С-24	ИИ-04 - 1 ВЫП. 4В, Л50	В СI-2I-40	I	ШТ
		ОТДЕЛЬНЫЕ СТЕРЖНИ		
ПОЗ 20	ГОСТ 5781-61*, КЛАСС А-I	Ф12 ДЛИНА 260 мм	I	ШТ
		МАТЕРИАЛЫ		
		СТАЛЬ		
		ОБЩИЙ РАСХОД	58,56	КГ
		В Т.Ч.		
		СТЕРЖНИ АРМАТУРНЫЕ		
	ГОСТ 5781-61*, КЛАСС А-III	Ф40	57,41	КГ
	ГОСТ 5781-61*, КЛАСС А-I	Ф12	I,I5	КГ

МАРКА ИЛИ ПОЗ.	ОБОЗНАЧЕНИЕ	НАИМЕНОВАНИЕ	К-ВО	ПРИМЕЧАНИЕ
	ВФС 2-I3-I3	СЕТКА		
		ДОКУМЕНТАЦИЯ		
	ИИ-04 - 1 ВЫП 4В, Л20	СПЕЦИФИКАЦИЯ		
	ИИ-04 - 1 ВЫП.4В, Л21	СБОРОЧНЫЙ ЧЕРТЕЖ		
		СБОРОЧНЫЕ ЕДИНИЦЫ И ДЕТАЛИ		
		СЕТКА АРМАТУРНАЯ		
С-2I	ИИ-04 - 1 ВЫП.4В, Л50	В С2-I3-40	I	ШТ
		ОТДЕЛЬНЫЕ СТЕРЖНИ		
ПОЗ20	ГОСТ 5781-61*, КЛАСС А-I	Ф12 ДЛИНА 260 мм	2	ШТ
		МАТЕРИАЛЫ		
		СТАЛЬ		
		ОБЩИЙ РАСХОД	48,I4	КГ
		В Т.Ч.		
		СТЕРЖНИ АРМАТУРНЫЕ		
	ГОСТ 5781-61*, КЛАСС А-III	Ф40	46,76	КГ
	ГОСТ 5781-61*, КЛАСС А-I	Ф12	I,38	КГ

ТК 1976

ФУНДАМЕНТЫ. СЕТКИ АРМАТУРНЫЕ ЗАКЛАДНЫЕ: ВФСI-2I-I3; ВФС2-I3-I3. СПЕЦИФИКАЦИИ.

СЕРИЯ ИИ-04-1 Выпуск 4В Лист 20

ЗАВОД ЖБИ

ВФС1-21-13

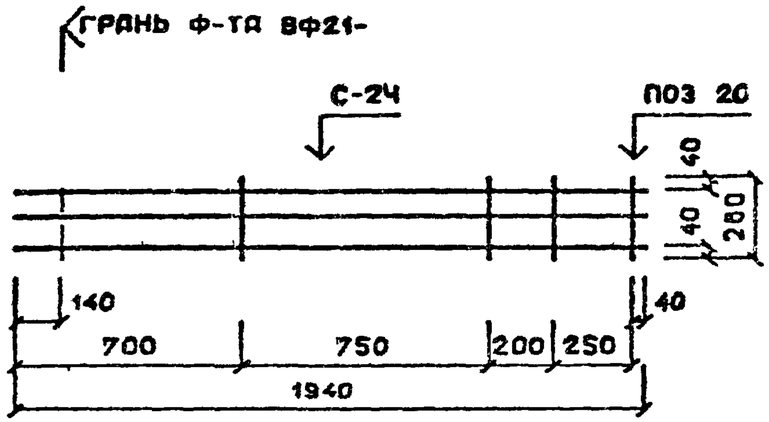

ВФС1-17-10

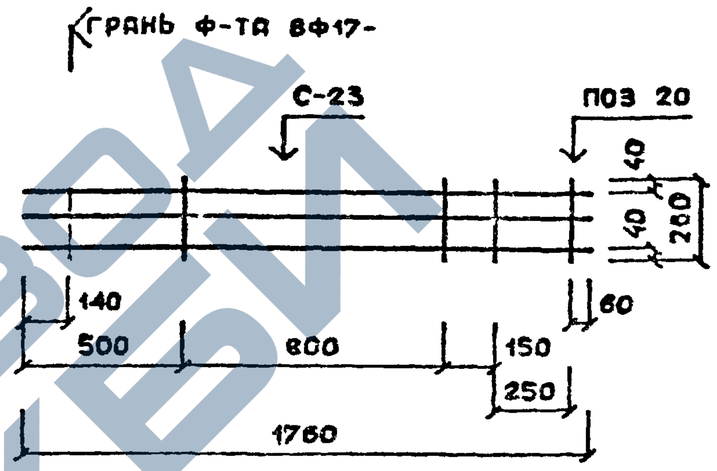

ВФС1-17-8

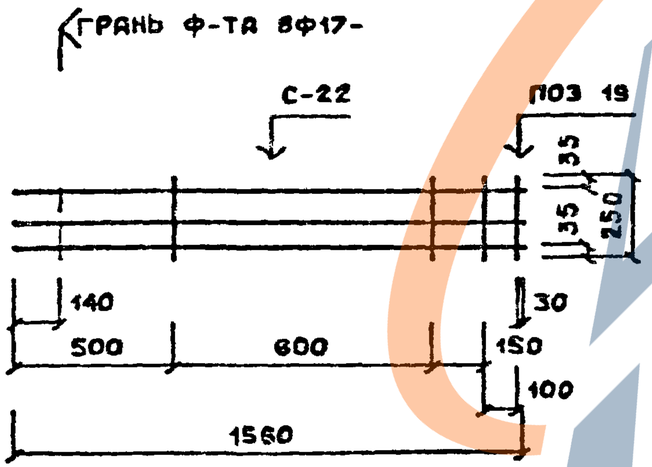

ВФС2-13-13

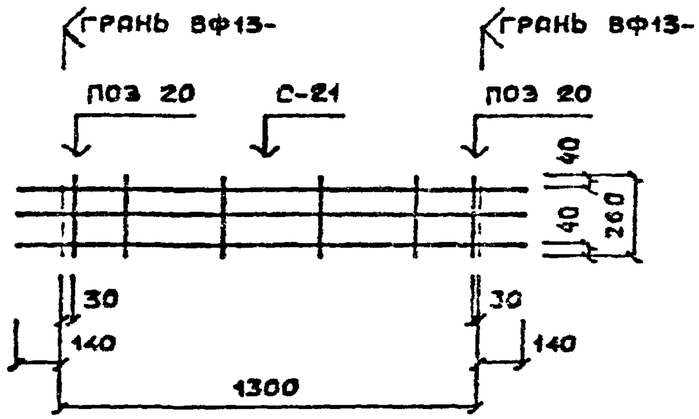

ТК 1976

ФУНДАМЕНТЫ. СЕТКИ АРМАТУРНЫЕ ЗАКЛАДНЫЕ ВФС1-21-13; ВФС1-17-10; ВФС1-17-8; ВФС2-13-13.

СЕРИЯ ИИ-04-1

Выпуск 46 | Лист 27

https://zavodjbi.com/

МАРКА ИЛИ ПОЗ.	ОБОЗНАЧЕНИЕ	НАИМЕНОВАНИЕ	К-ВО	ПРИМЕЧАНИЕ
	ВФСI-I3-I	СЕТКА		
		ДОКУМЕНТАЦИЯ		
	ИИ-04 -1 ВЫП.4В, Л22	СПЕЦИФИКАЦИЯ		
	ИИ-04 -1 ВЫП.4В, Л25	СЕТКА АРМАТУРНАЯ		
		СБОРОЧНЫЕ ЕДИНИЦЫ		
		И ДЕТАЛИ		
		СТЕРЖНИ АРМАТУРНЫЕ		
П0328	ГОСТ 5781-61*, КЛАСС А-III	Ф I2 ДЛИНА 680 мм	3	ШТ
П03I5	ГОСТ 6727-53, КЛАСС В-I	Ф 4 ДЛИНА 2I0 мм	3	ШТ
		МАТЕРИАЛЫ		
		СТАЛЬ		
		ОБЩИЙ РАСХОД	I,89	КГ
		В Т.Ч.		
		СТЕРЖНИ АРМАТУРНЫЕ		
	ГОСТ 5781-61*, КЛАСС А-III	Ф I2	I,8I	КГ
	ГОСТ 6727-53, КЛАСС В-I	Ф 4	0,08	КГ

МАРКА ИЛИ ПОЗ.	ОБОЗНАЧЕНИЕ	НАИМЕНОВАНИЕ	К-ВО	ПРИМЕЧАНИЕ
	ВФСI-I3-2	СЕТКА		
		ДОКУМЕНТАЦИЯ		
	ИИ-04 -1 ВЫП.4В, Л22	СПЕЦИФИКАЦИЯ		
	ИИ-04 -1 ВЫП.4В, Л25	СЕТКА АРМАТУРНАЯ		
		СБОРОЧНЫЕ ЕДИНИЦЫ		
		И ДЕТАЛИ		
		СТЕРЖНИ АРМАТУРНЫЕ		
П0329	ГОСТ 5781-61*, КЛАСС А-III	Ф I6 ДЛИНА 765мм	3	ШТ
П03 I6	ГОСТ 6727-53, КЛАСС В-I	Ф5 ДЛИНА 220мм	3	ШТ
		МАТЕРИАЛЫ		
		СТАЛЬ		
		ОБЩИЙ РАСХОД	3,75	КГ
		В Т.Ч.		
		СТЕРЖНИ АРМАТУРНЫЕ		
	ГОСТ 5781-61*, КЛАСС А-III	Ф I6	3,6I	КГ
	ГОСТ 6727-53, КЛАСС В-I	Ф5	0,I4	КГ

Труд. Абим. | Кирпичев | Проверил | Гл. инж. отд.

ТК 1976

ФУНДАМЕНТЫ. СЕТКИ АРМАТУРНЫЕ ЗАКЛАДНЫЕ: ВФСI-I3-I; ВФСI-I3-2. СПЕЦИФИКАЦИИ.

СЕРИЯ ИИ-04-1 | Выпуск 4В | Лист 22

ЗАВОД ЖБИ

МАРКА ИЛИ ПОЗ.	ОБОЗНАЧЕНИЕ	НАИМЕНОВАНИЕ	К-ВО	ПРИМЕЧАНИЕ
	ВФСI-I3-6	СЕТКА		
		ДОКУМЕНТАЦИЯ		
	ИИ-04 -1 ВЫП.4В, Л23	СПЕЦИФИКАЦИЯ		
	ИИ-04 -1 ВЫП 4В, Л25	СЕТКА АРМАТУРНАЯ		
		СБОРОЧНЫЕ ЕДИНИЦЫ		
		И ДЕТАЛИ		
		СТЕРЖНИ АРМАТУРНЫЕ		
ПОЗ 31	ГОСТ 5781-61*, КЛАСС А-Ш	Ф 28 ДЛИНА 1300мм	3	ШТ
ПОЗ 18	ГОСТ 5781-61*, КЛАСС А-I	Ф I0 ДЛИНА 240 мм	3	ШТ
		МАТЕРИАЛЫ		
		СТАЛЬ		
		ОБЩИЙ РАСХОД	I9,43	КГ
		В Т.Ч.		
		СТЕРЖНИ АРМАТУРНЫЕ		
	ГОСТ 5781-61*, КЛАСС А-Ш	Ф 28	I8,84	КГ
	ГОСТ 5781-61*, КЛАСС А-I	Ф I0	0,59	КГ

МАРКА ИЛИ ПОЗ.	ОБОЗНАЧЕНИЕ	НАИМЕНОВАНИЕ	К-ВО	ПРИМЕЧАНИЕ
	ВФСI-I3-8	СЕТКА		
		ДОКУМЕНТАЦИЯ		
	ИИ-04 -1 ВЫП.4В, Л23	СПЕЦИФИКАЦИЯ		
	ИИ-04 -1 ВЫП.4В, Л25	СЕТКА АРМАТУРНАЯ		
		СБОРОЧНЫЕ ЕДИНИЦЫ		
		И ДЕТАЛИ		
		СТЕРЖНИ АРМАТУРНЫЕ		
ПОЗ 32	ГОСТ 5781-61*, КЛАСС А-Ш	Ф32 ДЛИНА 1300мм	3	ШТ
ПОЗ I9	ГОСТ 5781-61*, КЛАСС А-I	Ф I0 ДЛИНА 250мм	3	ШТ
		МАТЕРИАЛЫ		
		СТАЛЬ		
		ОБЩИЙ РАСХОД	25,23	КГ
		В Т.Ч.		
		СТЕРЖНИ АРМАТУРНЫЕ		
	ГОСТ 5781-61*, КЛАСС А-Ш	Ф32	24,61	КГ
	ГОСТ 5781-61*, КЛАСС А-I	Ф I0	0,62	КГ

ТК 1976

ФУНДАМЕНТЫ. СЕТКИ АРМАТУРНЫЕ ЗАКЛАДНЫЕ: ВФСI-I3-6; ВФСI-I3-8. СПЕЦИФИКАЦИИ.

СЕРИЯ ИИ-04-1 Выпуск 4В Лист 23

ЗАВОД ЖБИ

МАРКА ИЛИ ПОЗ.	ОБОЗНАЧЕНИЕ	НАИМЕНОВАНИЕ	К-ВО	ПРИМЕЧАНИЕ
	ВФСI-I7-I	СЕТКА		
		ДОКУМЕНТАЦИЯ		
	ИИ-04 -1 ВЫП.4В, Л24	СПЕЦИФИКАЦИЯ		
	ИИ-04 -1 ВЫП.4В, Л25	СЕТКА АРМАТУРНАЯ		
		СБОРОЧНЫЕ ЕДИНИЦЫ		
		И ДЕТАЛИ		
		СТЕРЖНИ АРМАТУРНЫЕ		
ПО333	ГОСТ 5781-61*, КЛАСС А-III	Ф12 ДЛИНА 865мм	3	ШТ
ПО315	ГОСТ 6727-53, КЛАСС В-I	Ф4 ДЛИНА 210мм	3	ШТ
		МАТЕРИАЛЫ		
		СТАЛЬ		
		ОБЩИЙ РАСХОД	2,39	КГ
		В Т.Ч.		
		СТЕРЖНИ АРМАТУРНЫЕ		
	ГОСТ 5781-61*, КЛАСС А-III	Ф12	2,31	КГ
	ГОСТ 6727-53, КЛАСС В-I	Ф4	0,08	КГ

МАРКА ИЛИ ПОЗ.	ОБОЗНАЧЕНИЕ	НАИМЕНОВАНИЕ	К-ВО	ПРИМЕЧАНИЕ
	ВФСI-I3-3	СЕТКА		
		ДОКУМЕНТАЦИЯ		
	ИИ-04 -1 ВЫП 4В, Л24	СПЕЦИФИКАЦИЯ		
	ИИ-04 -1 ВЫП 4В, Л26	СЕТКА АРМАТУРНАЯ		
		СБОРОЧНЫЕ ЕДИНИЦЫ		
		И ДЕТАЛИ		
		СТЕРЖНИ АРМАТУРНЫЕ		
ПОЗ 30	ГОСТ 5781-61*, КЛАСС А-III	Ф20 ДЛИНА 1040мм	3	ШТ
ПОЗ I7	ГОСТ 5781-61*, КЛАСС А-I	Ф6 ДЛИНА 220мм	3	ШТ
		МАТЕРИАЛЫ		
		СТАЛЬ		
		ОБЩИЙ РАСХОД	7,89	КГ
		В Т.Ч.		
		СТЕРЖНИ АРМАТУРНЫЕ		
	ГОСТ 5781-61*, КЛАСС А-III	Ф 20	7,69	КГ
	ГОСТ 5781-61*, КЛАСС А-I	Ф 6	0,20	КГ

ЗАВОД ЖБИ

ВФС1-13-1

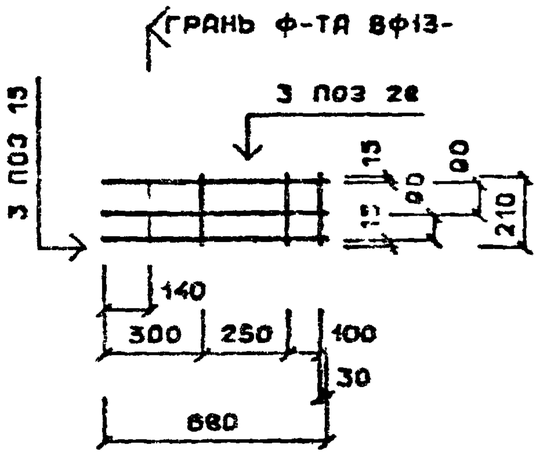

ВФС1-13-2

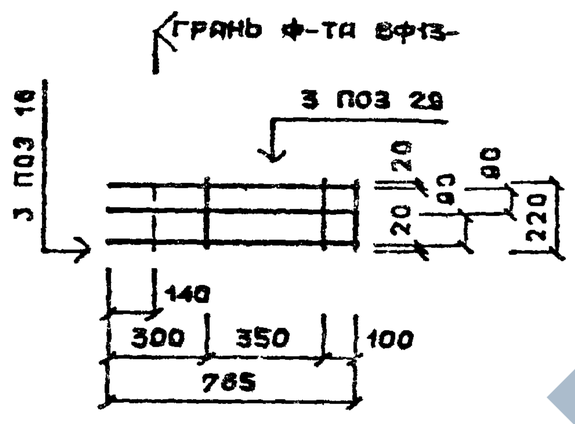

ВФС1-13-6

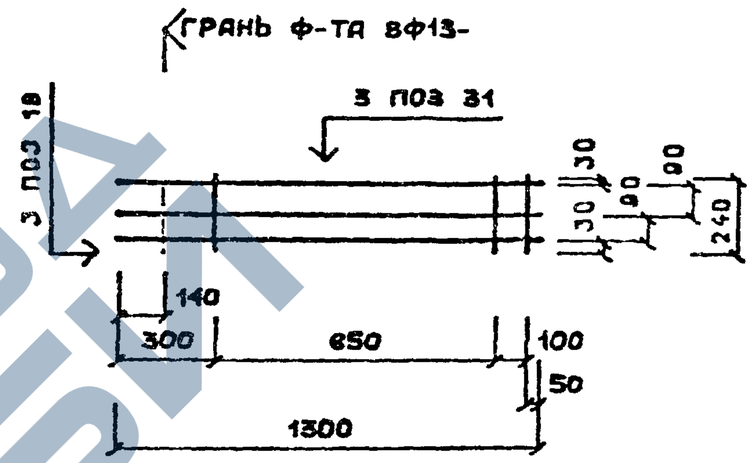

ВФС1-13-3

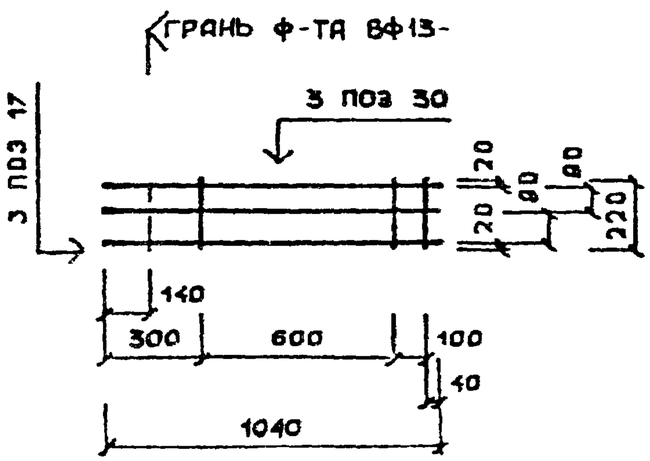

ВФС1-13-8

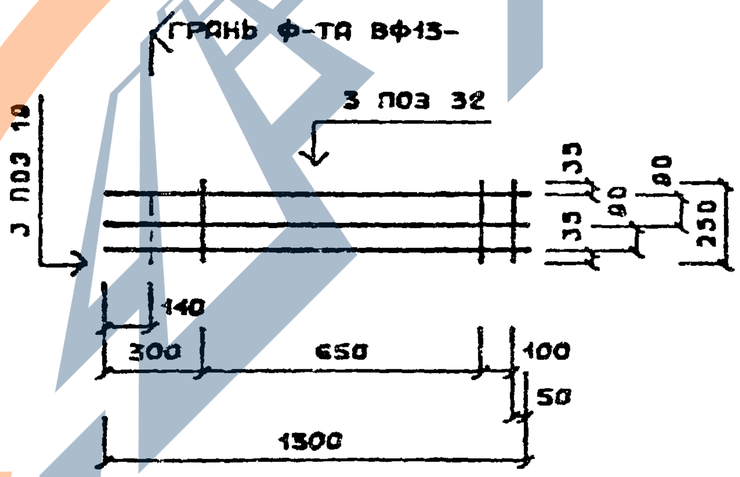

ВФС1-17-1

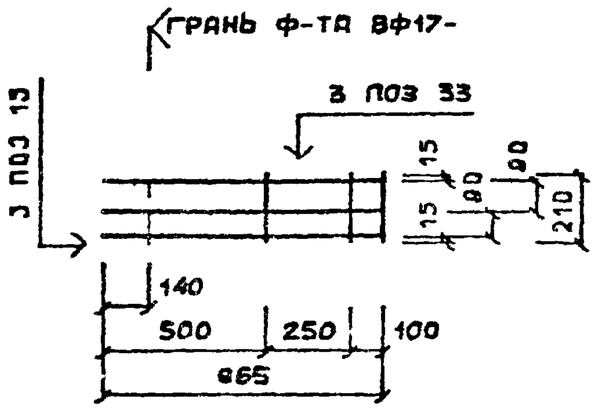

ТК 1976	ФУНДАМЕНТЫ. СЕТКИ АРМАТУРНЫЕ ЗАКЛАДНЫЕ ВФСI-I3-I; ВФСI-I3-2; ВФСI-I3-6; ВФСI-I3-3; ВФСI-I3-8; ВФСI-I7-I	СЕРИЯ ИИ-04-1 Выпуск 4В	Лист 25

МАРКА ИЛИ ПОЗ.	ОБОЗНАЧЕНИЕ	НАИМЕНОВАНИЕ	К-ВО	ПРИМЕЧАНИЕ
	ВФСI-I7-3	СЕТКА		
		ДОКУМЕНТАЦИЯ		
	ИИ-04 -1 ВЫП.4В, Л26	СПЕЦИФИКАЦИЯ		
	ИИ-04 -1 ВЫП.4В, Л29	СЕТКА АРМАТУРНАЯ		
		СБОРОЧНЫЕ ЕДИНИЦЫ		
		И ДЕТАЛИ		
		СТЕРЖНИ АРМАТУРНЫЕ		
ПОЗ30	ГОСТ 5781-61*, КЛАСС А-III	Ф20 ДЛИНА 1040мм	3	ШТ
ПОЗ I7	ГОСТ 5781-61*, КЛАСС А-I	Ф6 ДЛИНА 220мм	3	ШТ
		МАТЕРИАЛЫ		
		СТАЛЬ		
		ОБЩИЙ РАСХОД	7,89	КГ
		В Т.Ч.		
		СТЕРЖНИ АРМАТУРНЫЕ		
	ГОСТ 5781-61*, КЛАСС А-III	Ф20	7,69	КГ
	ГОСТ 5781-61*, КЛАСС А-I	Ф6	0,20	КГ

МАРКА ИЛИ ПОЗ.	ОБОЗНАЧЕНИЕ	НАИМЕНОВАНИЕ	К-ВО	ПРИМЕЧАНИЕ
	ВФСI-I7-2	СЕТКА		
		ДОКУМЕНТАЦИЯ		
	ИИ-04 -1 ВЫП.4В, Л26	СПЕЦИФИКАЦИЯ		
	ИИ-04 -1 ВЫП.4В, Л29	СЕТКА АРМАТУРНАЯ		
		СБОРОЧНЫЕ ЕДИНИЦЫ		
		И ДЕТАЛИ		
		СТЕРЖНИ АРМАТУРНЫЕ		
ПОЗ34	ГОСТ 5781-61*, КЛАСС А-III	Ф I6 ДЛИНА 865мм	3	ШТ
ПОЗ I6	ГОСТ 6727-53, КЛАСС В-I	Ф 5 ДЛИНА 220мм	3	ШТ
		МАТЕРИАЛЫ		
		СТАЛЬ		
		ОБЩИЙ РАСХОД	4,24	КГ
		В Т.Ч.		
		СТЕРЖНИ АРМАТУРНЫЕ		
	ГОСТ 5781-61*, КЛАСС А-III	Ф I6	4,I0	КГ
	ГОСТ 6727-53, КЛАСС В-I	Ф 5	0,I4	КГ

ТК 1976

ФУНДАМЕНТЫ. СЕТКИ АРМАТУРНЫЕ ЗАКЛАДНЫЕ: ВФСI-I7-3; ВФСI-I7-2. СПЕЦИФИКАЦИИ.

СЕРИЯ ИИ-04-1 | Выпуск 4В | Лист 26

ЗАВОД ЖБИ

МАРКА ИЛИ ПОЗ.	ОБОЗНАЧЕНИЕ	НАИМЕНОВАНИЕ	К-ВО	ПРИМЕЧАНИЕ
	ВФСI-I7-6	СЕТКА		
		ДОКУМЕНТАЦИЯ		
	ИИ-04 -1 ВЫП.4Б, Л.27	СПЕЦИФИКАЦИЯ		
	ИИ-04 -1 ВЫП.4Б, Л.29	СЕТКА АРМАТУРНАЯ		
		СБОРОЧНЫЕ ЕДИНИЦЫ		
		И ДЕТАЛИ		
		СТЕРЖНИ АРМАТУРНЫЕ		
ПОЗ 35	ГОСТ 5781-61Р, КЛАСС А-III	Ф 28 ДЛИНА 1400мм	3	ШТ
ПОЗ 18	ГОСТ 5781-61Р, КЛАСС А-I	Ф 10 ДЛИНА 240мм	3	ШТ
		МАТЕРИАЛЫ		
		СТАЛЬ		
		ОБЩИЙ РАСХОД	20,88	КГ
		В Т.Ч.		
		СТЕРЖНИ АРМАТУРНЫЕ		
	ГОСТ 5781-61Р, КЛАСС А-III	Ф 28	20,29	КГ
	ГОСТ 5781-61Р, КЛАСС А-I	Ф 10	0,59	КГ

МАРКА ИЛИ ПОЗ.	ОБОЗНАЧЕНИЕ	НАИМЕНОВАНИЕ	К-ВО	ПРИМЕЧАНИЕ
	ВФСI-2I-I	СЕТКА		
		ДОКУМЕНТАЦИЯ		
	ИИ-04 -1 ВЫП.4Б, Л.27	СПЕЦИФИКАЦИЯ		
	ИИ-04 -1 ВЫП.4Б, Л.29	СЕТКА АРМАТУРНАЯ		
		СБОРОЧНЫЕ ЕДИНИЦЫ		
		И ДЕТАЛИ		
		СТЕРЖНИ АРМАТУРНЫЕ		
ПОЗ37	ГОСТ 5781-61Р, КЛАСС А-III	Ф I2 ДЛИНА I040мм	3	ШТ
ПОЗI5	ГОСТ 6727-53, КЛАСС В-I	Ф 4 ДЛИНА 2I0мм	3	ШТ
		МАТЕРИАЛЫ		
		СТАЛЬ		
		ОБЩИЙ РАСХОД	2,85	КГ
		В Т.Ч.		
		СТЕРЖНИ АРМАТУРНЫЕ		
	ГОСТ 5781-61Р, КЛАСС А-III	ФI2	2,77	КГ
	ГОСТ 6727-53, КЛАСС В-I	Ф4	0,08	КГ

ТК 1976

ФУНДАМЕНТЫ. СЕТКИ АРМАТУРНЫЕ ЗАКЛАДНЫЕ: ВФСI-I7-6; ВФСI-2I-I. СПЕЦИФИКАЦИИ.

СЕРИЯ ИИ-04-1 Выпуск 4Б Лист 27

13827 34

ЗАВОД ЖБИ

МАРКА ИЛИ ПОЗ.	ОБОЗНАЧЕНИЕ	НАИМЕНОВАНИЕ	К-ВО	ПРИМЕЧАНИЕ
	ВФСI-2I-3	СЕТКА		
		ДОКУМЕНТАЦИЯ		
	ИИ-04 - I ВЫП 4В Л 28	СПЕЦИФИКАЦИЯ		
	ИИ-04 - I ВЫП 4В Л 29	СЕТКА АРМАТУРНАЯ		
		СБОРОЧНЫЕ ЕДИНИЦЫ		
		ДЕТАЛИ		
		СТЕРЖНИ АРМАТУРНЫЕ		
ПОЗ 30	ГОСТ 5781-81, КЛАСС А-III	⌀ 20 ДЛИНА 1040мм	3	ШТ
ПОЗ I7	ГОСТ 5781-81, КЛАСС А-I	8 ДЛИНА 220мм	3	ШТ
		МАТЕРИАЛЫ		
		СТАЛЬ		
		ОБЩИЙ РАСХОД	7,89	КГ
		В Т.Ч.		
		СТЕРЖНИ АРМАТУРНЫЕ		
	ГОСТ 5781-81, КЛАСС А-III	⌀ 20	7,69	КГ
	ГОСТ 5781-81, КЛАСС А-I	⌀ 6	0,20	КГ

ЗАВОД ЖБИ

ВФС1-17-2

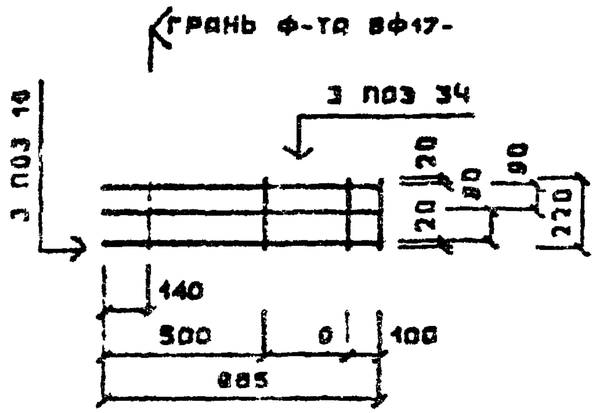

ВФС1-17-3

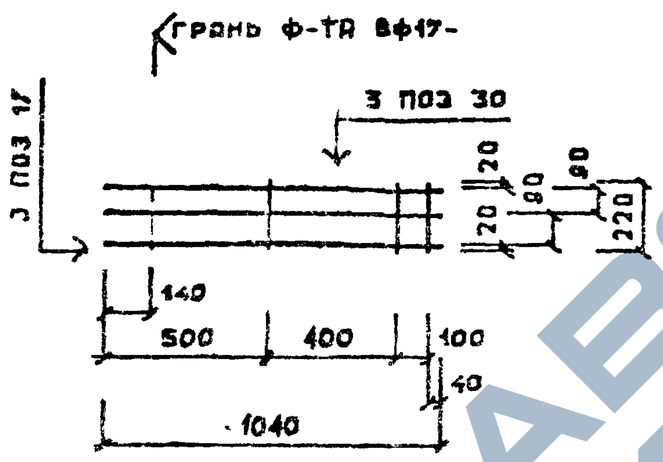

ВФС1-17-6

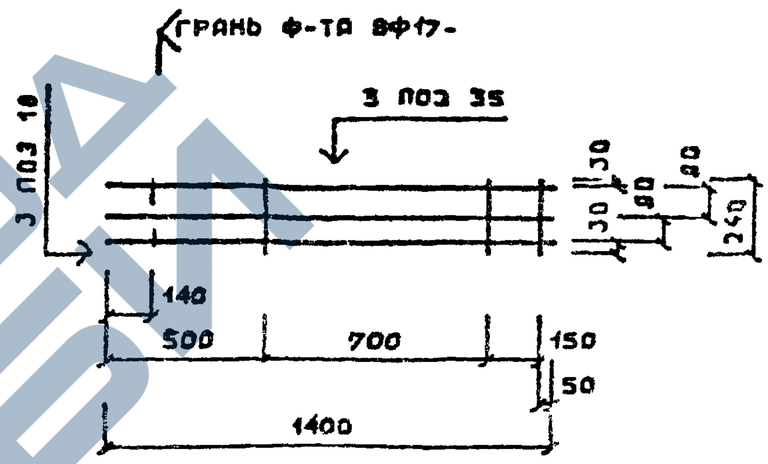

ВФС1-21-1

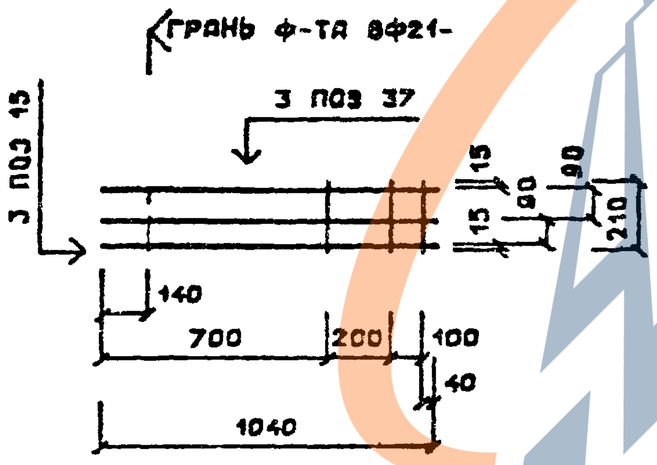

ВФС1-21-3

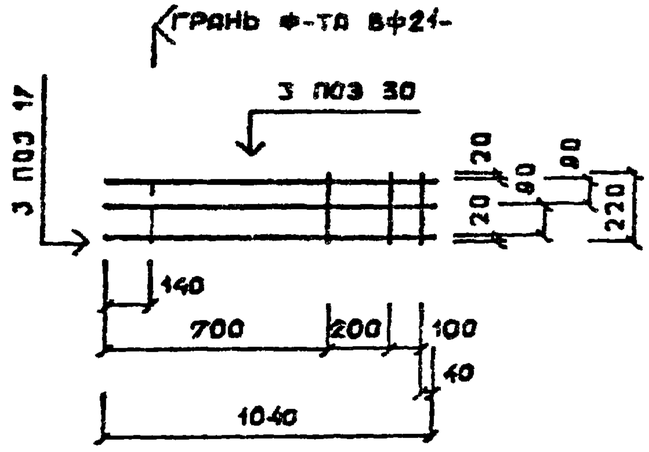

ЗАВОД ЖБИ

МАРКА ИЛИ ПОЗ.	ОБОЗНАЧЕНИЕ	НАИМЕНОВАНИЕ	К-ВО	ПРИМЕЧАНИЕ
	ВФСI-2I-2	СЕТКА		
		ДОКУМЕНТАЦИЯ		
	ИИ-04 - 1 ВЫП. 4В, Л.30	СПЕЦИФИКАЦИЯ		
	ИИ-04 - 1 ВЫП. 4В, Л.32	СЕТКА АРМАТУРНАЯ		
		СБОРОЧНЫЕ ЕДИНИЦЫ		
		И ДЕТАЛИ		
		СТЕРЖНИ АРМАТУРНЫЕ		
ПОЗ 38	ГОСТ 5781-61*, КЛАСС А-III	Ф I6 ДЛИНА I040мм	3	ШТ
ПОЗ I6	ГОСТ 6727-53, КЛАСС В-I	Ф 5 ДЛИНА 220мм	3	ШТ
		МАТЕРИАЛЫ		
		СТАЛЬ		
		ОБЩИЙ РАСХОД	5,06	КГ
		В Т.Ч.		
		СТЕРЖНИ АРМАТУРНЫЕ		
	ГОСТ 5781-61*, КЛАСС А-III	Ф I6	4,92	КГ
	ГОСТ 6727-53, КЛАСС В-I	Ф 5	0,I4	КГ

МАРКА ИЛИ ПОЗ.	ОБОЗНАЧЕНИЕ	НАИМЕНОВАНИЕ	К-ВО	ПРИМЕЧАНИЕ
	ВФСI-2I-6	СЕТКА		
		ДОКУМЕНТАЦИЯ		
	ИИ-04 - 1 ВЫП. 4В, Л.30	СПЕЦИФИКАЦИЯ		
	ИИ-04 - 1 ВЫП. 4В, Л.32	СЕТКА АРМАТУРНАЯ		
		СБОРОЧНЫЕ ЕДИНИЦЫ		
		И ДЕТАЛИ		
		СТЕРЖНИ АРМАТУРНЫЕ		
ПОЗ 35	ГОСТ 5781-61*, КЛАСС А-III	Ф28 ДЛИНА I400мм	3	ШТ
ПОЗ I8	ГОСТ 5781-61*, КЛАСС А-I	Ф10 ДЛИНА 240мм	3	ШТ
		МАТЕРИАЛЫ		
		СТАЛЬ		
		ОБЩИЙ РАСХОД	20,88	КГ
		В Т.Ч.		
		СТЕРЖНИ АРМАТУРНЫЕ		
	ГОСТ 5781-61*, КЛАСС А-III	Ф28	20,29	КГ
	ГОСТ 5781-61*, КЛАСС А-I	Ф I0	0,59	КГ

ТК 1976

ФУНДАМЕНТЫ. СЕТКИ АРМАТУРНЫЕ ЗАКЛАДНЫЕ: ВФСI-2I-2; ВФСI-2I-6. СПЕЦИФИКАЦИИ.

СЕРИЯ ИИ-04-1 Выпуск 4В Лист 30

ЗАВОД ЖБИ

МАРКА ИЛИ ПОЗ.	ОБОЗНАЧЕНИЕ	НАИМЕНОВАНИЕ	К-ВО	ПРИМЕЧАНИЕ
	ВФС1-21-8	СЕТКА		
		ДОКУМЕНТАЦИЯ		
	ИИ-04-1 ВЫП.4В, Л.31	СПЕЦИФИКАЦИЯ		
	ИИ-04-1 ВЫП.4В, Л.32	СЕТКА АРМАТУРНАЯ		
		СБОРОЧНЫЕ ЕДИНИЦЫ		
		И ДЕТАЛИ		
		СТЕРЖНИ АРМАТУРНЫЕ		
ПОЗ 25	ГОСТ 5781-61Р, КЛАСС А-III	Ф 32 ДЛИНА 1580мм	3	ШТ
ПОЗ 19	ГОСТ 5781-61Р, КЛАСС А-I	Ф 10 ДЛИНА 250мм	3	ШТ
		МАТЕРИАЛЫ		
		СТАЛЬ		
		ОБЩИЙ РАСХОД	30,53	КГ
		В Т.Ч.		
		СТЕРЖНИ АРМАТУРНЫЕ		
	ГОСТ 5781-61Р, КЛАСС А-III	Ф 32	29,91	КГ
	ГОСТ 5781-61Р, КЛАСС А-I	Ф 10	0,62	КГ

МАРКА ИЛИ ПОЗ.	ОБОЗНАЧЕНИЕ	НАИМЕНОВАНИЕ	К-ВО	ПРИМЕЧАНИЕ
	ВФС1-21-10	СЕТКА		
		ДОКУМЕНТАЦИЯ		
	ИИ-04-1 ВЫП.4В, Л.31	СПЕЦИФИКАЦИЯ		
	ИИ-04-1 ВЫП.4В, Л.32	СЕТКА АРМАТУРНАЯ		
		СБОРОЧНЫЕ ЕДИНИЦЫ		
		И ДЕТАЛИ		
		СТЕРЖНИ АРМАТУРНЫЕ		
ПОЗ36	ГОСТ 5781-61Р, КЛАСС А-III	Ф36 ДЛИНА 1760мм	3	ШТ
ПОЗ 20	ГОСТ 5781-61Р, КЛАСС А-I	Ф12 ДЛИНА 260мм	3	ШТ
		МАТЕРИАЛЫ		
		СТАЛЬ		
		ОБЩИЙ РАСХОД	43,11	КГ
		В Т.Ч.		
		СТЕРЖНИ АРМАТУРНЫЕ		
	ГОСТ 5781-61Р, КЛАСС А-III	Ф36	42,19	КГ
	ГОСТ 5781-61Р, КЛАСС А-I	Ф12	0,92	КГ

ТК 1976

ФУНДАМЕНТЫ. СЕТКИ АРМАТУРНЫЕ ЗАКЛАДНЫЕ: ВФС1-21-8; ВФС1-21-10. СПЕЦИФИКАЦИИ.

СЕРИЯ ИИ-04-1 | Выпуск 4В | Лист 31

ЗАВОД ЖБИ

ВФС1-21-2

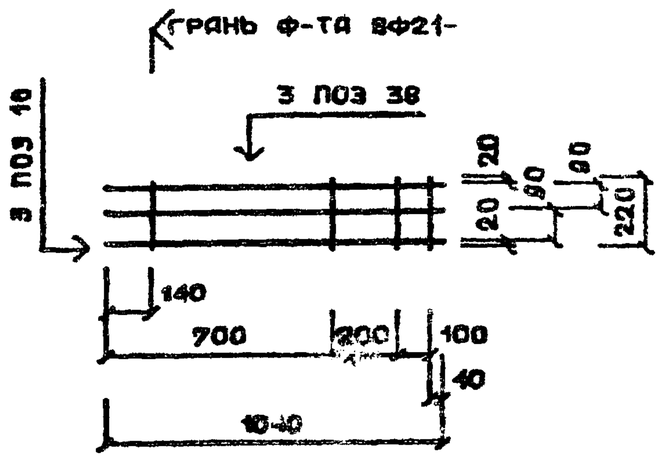

ВФС1-21-6

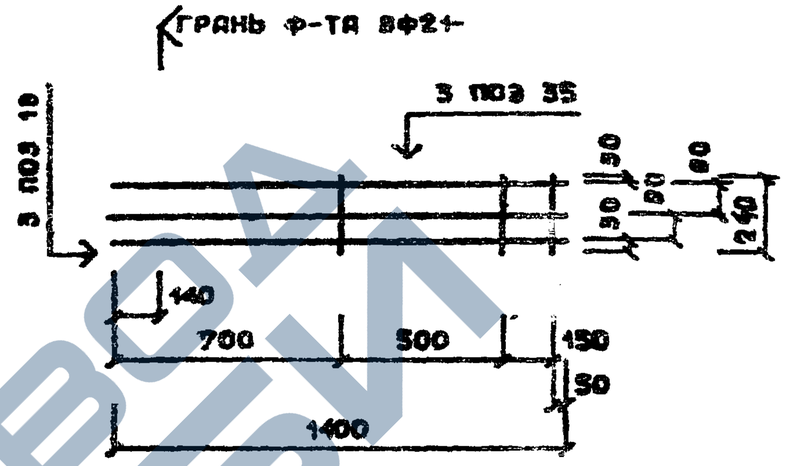

ВФС1-21-8

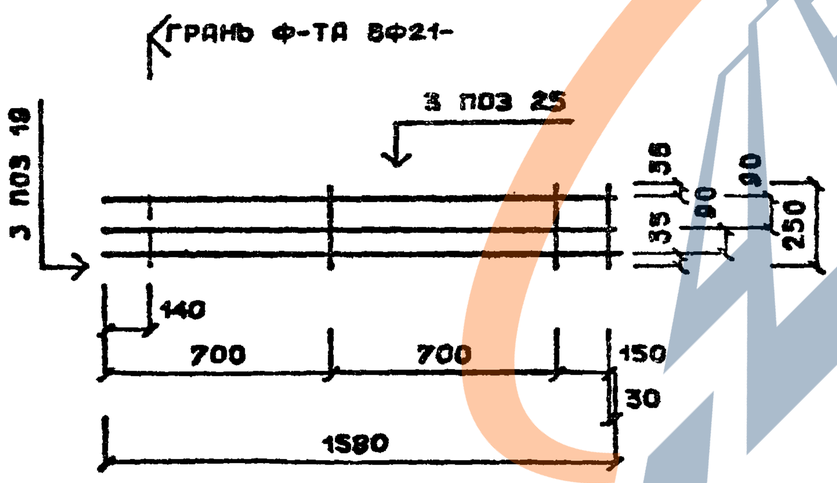

ВФС1-21-10

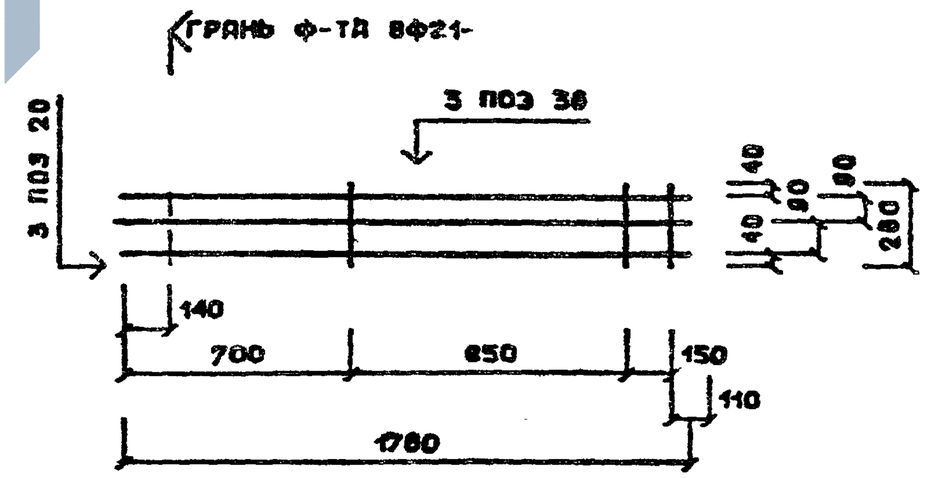

ТК 1976	ФУНДАМЕНТЫ. СЕТКИ АРМАТУРНЫЕ ЗАКЛАДНЫЕ: ВФСI-2I-2; ВФСI-2I-6; ВФСI-2I-8; ВФСI-2I-10. СПЕЦИФИКАЦИИ.	СЕРИЯ ИИ-04-1	
		Выпуск 4В	Лист 32

МАРКА ИЛИ ПОЗ.	ОБОЗНАЧЕНИЕ	НАИМЕНОВАНИЕ	К-ВО	ПРИМЕЧАНИЕ
	ВС2-21-16	СЕТКА		
		ДОКУМЕНТАЦИЯ		
	ИИ-04 - 1 ВЫП.4В, Л.33	СПЕЦИФИКАЦИЯ		
	ИИ-04 - 1 ВЫП. 4В, Л.35	СЕТКА АРМАТУРНАЯ		
		СБОРОЧНЫЕ ЕДИНИЦЫ		
		И ДЕТАЛИ		
		СТЕРЖНИ АРМАТУРНЫЕ		
ПОЗ2	ГОСТ 5781-61*, КЛАСС А-III	Ф16 ДЛИНА 2380 мм	3	ШТ
ПОЗ16	ГОСТ 6727-53, КЛАСС В-I	Ф5 ДЛИНА 220 мм	4	ШТ
		МАТЕРИАЛЫ		
		СТАЛЬ		
		ОБЩИЙ РАСХОД	11,4	КГ
		В Т.Ч.		
		СТЕРЖНИ АРМАТУРНЫЕ		
	ГОСТ 5781-61*, КЛАСС А-III	Ф16	11,27	КГ
	ГОСТ 6727-53, КЛАСС В-I	Ф5	0,14	КГ

МАРКА ИЛИ ПОЗ.	ОБОЗНАЧЕНИЕ	НАИМЕНОВАНИЕ	К-ВО	ПРИМЕЧАНИЕ
	ВС2-21-12	СЕТКА		
		ДОКУМЕНТАЦИЯ		
	ИИ-04 - 1 ВЫП.4В, Л.33	СПЕЦИФИКАЦИЯ		
	ИИ-04 - 1 ВЫП 4В, Л.35	СЕТКА АРМАТУРНАЯ		
		СБОРОЧНЫЕ ЕДИНИЦЫ		
		И ДЕТАЛИ		
		СТЕРЖНИ АРМАТУРНЫЕ		
ПОЗ1	ГОСТ 5781-61*, КЛАСС А-III	Ф12 ДЛИНА 2380 мм	3	ШТ
ПОЗ15	ГОСТ 6727-53, КЛАСС В-I	Ф4 ДЛИНА 210 мм	4	ШТ
		МАТЕРИАЛЫ		
		СТАЛЬ		
		ОБЩИЙ РАСХОД	6,42	КГ
		В Т.Ч.		
		СТЕРЖНИ АРМАТУРНЫЕ		
	ГОСТ 5781-61*, КЛАСС А-III	Ф12	6,34	КГ
	ГОСТ 6727-53, КЛАСС В-I	Ф4	0,08	КГ

https://zavodjbi.com/
ЗАВОД ЖБИ

МАРКА ИЛИ ПОЗ.	ОБОЗНАЧЕНИЕ	НАИМЕНОВАНИЕ	К-ВО	ПРИМЕЧАНИЕ
	ВС2-21-28	СЕТКА		
		ДОКУМЕНТАЦИЯ		
	ИИ-04 - 1 ВЫП.48, Л.34	СПЕЦИФИКАЦИЯ		
	ИИ-04 - 1 ВЫП.48, Л.35	СЕТКА АРМАТУРНАЯ		
		СБОРОЧНЫЕ ЕДИНИЦЫ		
		И ДЕТАЛИ		
		СТЕРЖНИ АРМАТУРНЫЕ		
ПОЗ4	ГОСТ 5781-61*, КЛАСС А-III	Ф28 ДЛИНА 2380 мм	3	ШТ
ПОЗ 18	ГОСТ 5781-61*, КЛАСС А-I	Ф 10 ДЛИНА 240 мм	4	ШТ
		МАТЕРИАЛЫ		
		СТАЛЬ		
		ОБЩИЙ РАСХОД	35,08	КГ
		В Т.Ч.		
		СТЕРЖНИ АРМАТУРНЫЕ		
	ГОСТ 5781-61*, КЛАСС А-III	Ф 28	34,49	КГ
	ГОСТ 5781-61*, КЛАСС А-I	Ф 10	0,59	КГ

МАРКА ИЛИ ПОЗ.	ОБОЗНАЧЕНИЕ	НАИМЕНОВАНИЕ	К-ВО	ПРИМЕЧАНИЕ
	ВС 2-21-20	СЕТКА		
		ДОКУМЕНТАЦИЯ		
	ИИ-04 - 1 ВЫП.48, Л.34	СПЕЦИФИКАЦИЯ		
	ИИ-04 - 1 ВЫП.48, Л.35	СЕТКА АРМАТУРНАЯ		
		СБОРОЧНЫЕ ЕДИНИЦЫ		
		И ДЕТАЛИ		
		СТЕРЖНИ АРМАТУРНЫЕ		
ПОЗ3	ГОСТ 5781-61*, КЛАСС А-III	Ф20 ДЛИНА 2380 мм	8	ШТ
ПОЗ 17	ГОСТ 5781-61*, КЛАСС А-I	Ф 6 ДЛИНА 220 мм	4	ШТ
		МАТЕРИАЛЫ		
		СТАЛЬ		
		ОБЩИЙ РАСХОД	17,83	КГ
		В Т.Ч.		
		СТЕРЖНИ АРМАТУРНЫЕ		
	ГОСТ 5781-61*, КЛАСС А-III	Ф20	17,69	КГ
	ГОСТ 5781-61*, КЛАСС А-I	Ф6	0,20	КГ

ВС2-21-20

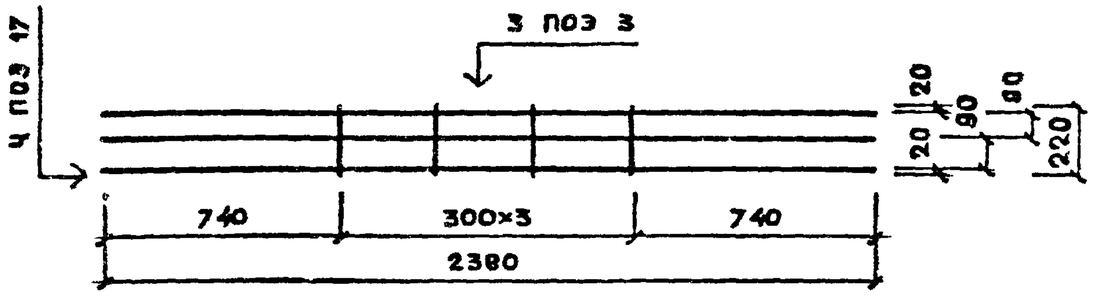

ВС2-21-28

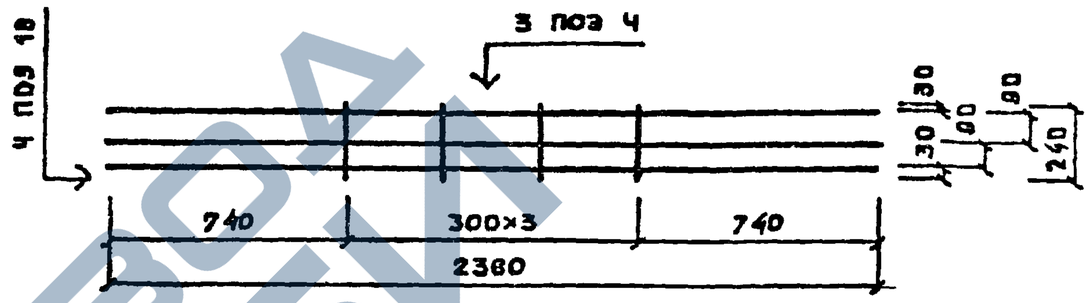

ВС2-21-12

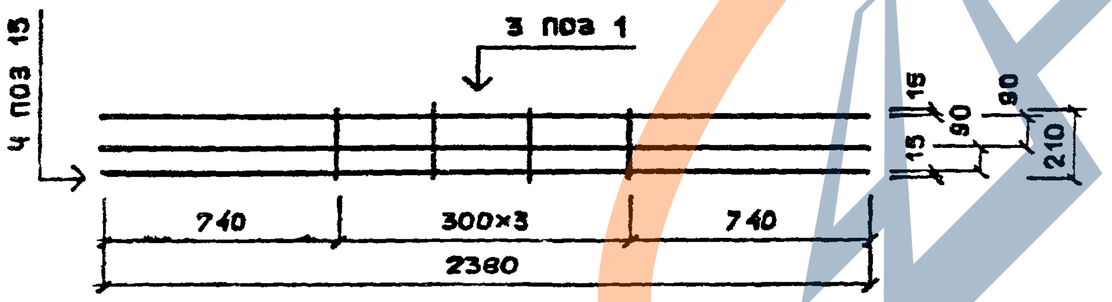

ВС2-21-16

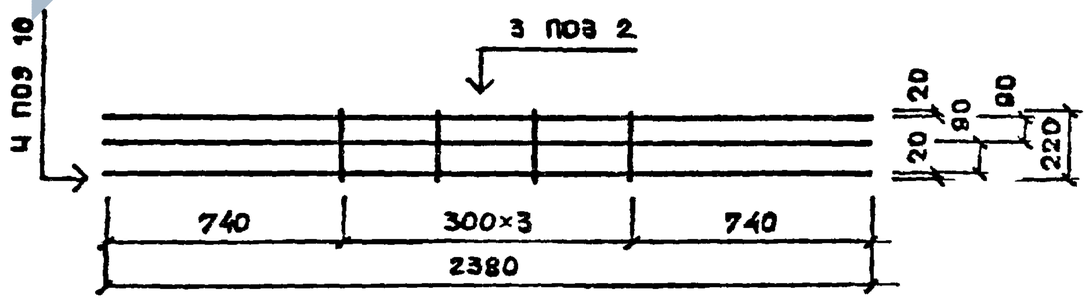

ЗАВОД ЖБИ

Гл. инж. отд. | Проверил | Кришнер | Рудавин

ТК 1976

ФУНДАМЕНТЫ. СЕТКИ АРМАТУРНЫЕ: ВС2-21-20; ВС2-21-28; ВС2-21-12; ВС2-21-16.

СЕРИЯ ИИ-04-1

Выпуск 4В | Лист 35

МАРКА ИЛИ ПОЗ.	ОБОЗНАЧЕНИЕ	НАИМЕНОВАНИЕ	К-ВО	ПРИМЕЧАНИЕ
	ВС 2-21-32	СЕТКА		
		ДОКУМЕНТАЦИЯ		
	ИИ-04 -1 ВЫП 4В,Л36	СПЕЦИФИКАЦИЯ		
	ИИ-04 -1 ВЫП.4В,Л38	СЕТКА АРМАТУРНАЯ		
		СБОРОЧНЫЕ ЕДИНИЦЫ		
		И ДЕТАЛИ		
		СТЕРЖНИ АРМАТУРНЫЕ		
ПОЗ 5	ГОСТ 5781-61*, КЛАСС А-III	ф32 ДЛИНА 2380 мм	3	ШТ
ПОЗ 19	ГОСТ 5781-61*, КЛАСС А-I	ф 10 ДЛИНА 250 мм	4	ШТ
		МАТЕРИАЛЫ		
		СТАЛЬ		
		ОБЩИЙ РАСХОД	45,67	КГ
		В Т.Ч.		
		СТЕРЖНИ АРМАТУРНЫЕ		
	ГОСТ 5781-61*, КЛАСС А-III	ф 32	45,05	КГ
	ГОСТ 5781-61*, КЛАСС А-I	ф 10	0,62	КГ

МАРКА ИЛИ ПОЗ.	ОБОЗНАЧЕНИЕ	НАИМЕНОВАНИЕ	К-ВО	ПРИМЕЧАНИЕ
	ВС2-21-36	СЕТКА		
	ИИ-04 -1 ВЫП.4В,Л36	СПЕЦИФИКАЦИЯ		
	ИИ-04 -1 ВЫП.4В,Л38	СЕТКА АРМАТУРНАЯ		
		СБОРОЧНЫЕ ЕДИНИЦЫ		
		И ДЕТАЛИ		
		СТЕРЖНИ АРМАТУРНЫЕ		
ПОЗ 6	ГОСТ 5781-61*, КЛАСС А-III	ф32 ДЛИНА 2380 мм	9	ШТ
ПОЗ 20	ГОСТ 5781-61*, КЛАСС А-I	ф 10 ДЛИНА 250 мм	4	ШТ
		МАТЕРИАЛЫ		
		СТАЛЬ		
		ОБЩИЙ РАСХОД	57,97	КГ
		В Т.Ч.		
		СТЕРЖНИ АРМАТУРНЫЕ		
	ГОСТ 5781-61*, КЛАСС А-III	ф 36	57,05	КГ
	ГОСТ 5781-61*, КЛАСС А-I	ф12	0,92	КГ

https://zavodjbi.com/
ЗАВОД ЖБИ

МАРКА ИЛИ ПОЗ.	ОБОЗНАЧЕНИЕ	НАИМЕНОВАНИЕ	К-ВО	ПРИМЕЧАНИЕ
	ВС2-17-12	СЕТКА		
		ДОКУМЕНТАЦИЯ		
	ИИ-04 -1 ВЫП.4В,Л.37	СПЕЦИФИКАЦИЯ		
	ИИ-04 -1 ВЫП.4В, Л.38	СЕТКА АРМАТУРНАЯ		
		СБОРОЧНЫЕ ЕДИНИЦЫ		
		И ДЕТАЛИ		
		СТЕРЖНИ АРМАТУРНЫЕ		
П038	ГОСТ 5781-61*, КЛАСС А-III	Ф12 ДЛИНА 1980 мм	3	ШТ
П0315	ГОСТ 6727-53, КЛАСС В-I	Ф4 ДЛИНА 210 мм	4	ШТ
		МАТЕРИАЛЫ		
		СТАЛЬ		
		ОБЩИЙ РАСХОД	5,35	КГ
		СТЕРЖНИ АРМАТУРНЫЕ		
	ГОСТ 5781-61*, КЛАСС А-III	Ф12	5,27	КГ
	ГОСТ 6727-53, КЛАСС В-I	Ф4	0,08	КГ

МАРКА ИЛИ ПОЗ.	ОБОЗНАЧЕНИЕ	НАИМЕНОВАНИЕ	К-ВО	ПРИМЕЧАНИЕ
	ВС 2-21-40	СЕТКА		
		ДОКУМЕНТАЦИЯ		
	ИИ-04 -1 ВЫП.4В Л.37	СПЕЦИФИКАЦИЯ		
	ИИ-04 -1 ВЫП.4В Л38	СЕТКА АРМАТУРНАЯ		
		СБОРОЧНЫЕ ЕДИНИЦЫ		
		И ДЕТАЛИ		
		СТЕРЖНИ АРМАТУРНЫЕ		
П037	ГОСТ 5781-61*, КЛАСС А-III	Ф40 ДЛИНА 2380 мм	3	ШТ
П0320	ГОСТ 5781-61*, КЛАСС А-I	Ф12 ДЛИНА 260 мм	4	ШТ
		МАТЕРИАЛЫ		
		СТАЛЬ		
		ОБЩИЙ РАСХОД	71,38	КГ
		В Т.Ч.		
		СТЕРЖНИ АРМАТУРНЫЕ		
	ГОСТ 5781-61*, КЛАСС А-III	Ф40	70,46	КГ
	ГОСТ 5781-61*, КЛАСС А-I	Ф12	0,92	КГ

РУДАВИН

КУРШНЕВ

ГАВИЛЕНКО

ТК 1976

ФУНДАМЕНТЫ. СЕТКИ АРМАТУРНЫЕ: ВС2-17-12; ВС2-21-40. СПЕЦИФИКАЦИИ.

СЕРИЯ ИИ-04-1

Выпуск	Лист
48	37

13887 44

https://zavodjbi.com/
ЗАВОД ЖБИ

ВС2-21-40

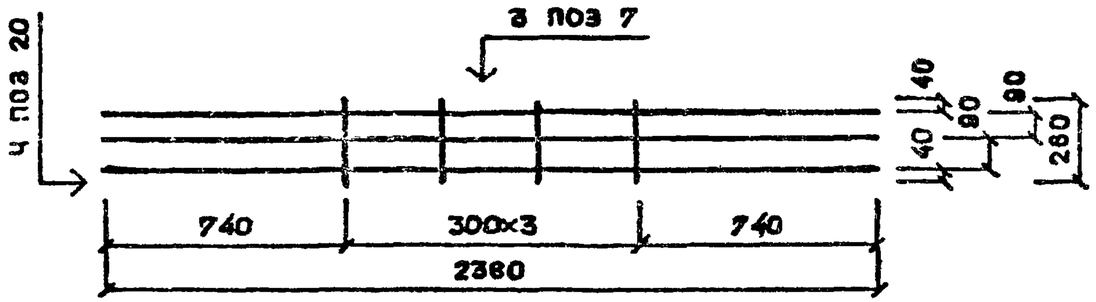

ВС2-17-12

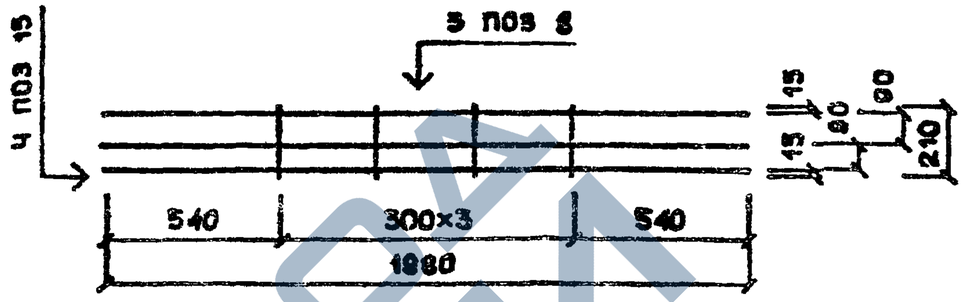

ВС2-21-32

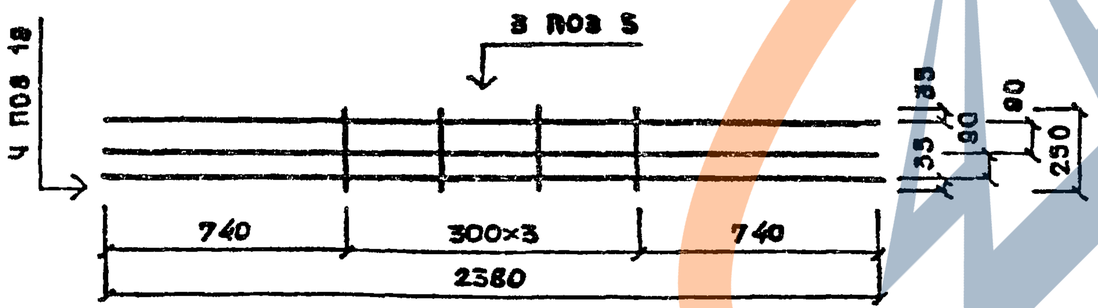

ВС2-21-36

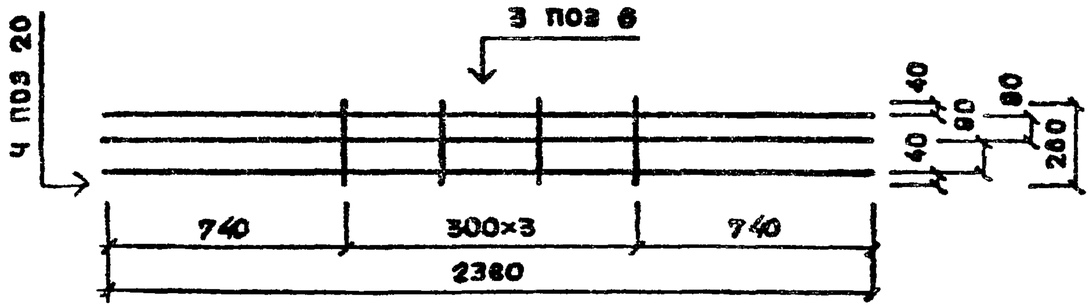

ЗАВОД ЖБИ

ТК 1976

ФУНДАМЕНТЫ. СЕТКИ АРМАТУРНЫЕ: ВС2-21-40; ВС2-17-12; ВС2-21-32; ВС2-21-36.

СЕРИЯ ИИ-04-1

Выпуск 48 | Лист 38

МАРКА ИЛИ ПОЗ.	ОБОЗНАЧЕНИЕ	НАИМЕНОВАНИЕ	К-ВО	ПРИМЕЧАНИЕ
	ВС2-17-16	СЕТКА		
		ДОКУМЕНТАЦИЯ		
	ИИ-04 -1 ВЫП.4В, Л.39	СПЕЦИФИКАЦИЯ		
	ИИ-04 -1 ВЫП.4В, Л.41	СЕТКА АРМАТУРНАЯ		
		СБОРОЧНЫЕ ЕДИНИЦЫ		
		И ДЕТАЛИ		
		СТЕРЖНИ АРМАТУРНЫЕ		
ПОЗ 9	ГОСТ 5781-61, КЛАСС А-III	Ф16 ДЛИНА 1980 мм	3	ШТ
ПОЗ 16	ГОСТ 6727-53, КЛАСС В-I	Ф5 ДЛИНА 220 мм	4	ШТ
		МАТЕРИАЛЫ		
		СТАЛЬ		
		ОБЩИЙ РАСХОД	9,52	КГ
		В Т.Ч.		
		СТЕРЖНИ АРМАТУРНЫЕ		
	ГОСТ 5781-61*, КЛАСС А-III	Ф16	9,38	КГ
	ГОСТ 6727-53, КЛАСС В-I	Ф5	0,14	КГ

МАРКА ИЛИ ПОЗ.	ОБОЗНАЧЕНИЕ	НАИМЕНОВАНИЕ	К-ВО	ПРИМЕЧАНИЕ
	ВС 2-17-20	СЕТКА		
		ДОКУМЕНТАЦИЯ		
	ИИ-04 -1 ВЫП.4В, Л.39	СПЕЦИФИКАЦИЯ		
	ИИ-04 -1 ВЫП.4В, Л.41	СЕТКА АРМАТУРНАЯ		
		СБОРОЧНЫЕ ЕДИНИЦЫ		
		И ДЕТАЛИ		
		СТЕРЖНИ АРМАТУРНЫЕ		
ПОЗ 10	ГОСТ 5781-61*, КЛАСС А-III	Ф 20 ДЛИНА 1980 мм	3	ШТ
ПОЗ 17	ГОСТ 5781-61*, КЛАСС А-I	Ф 6 ДЛИНА 220 мм	4	ШТ
		МАТЕРИАЛЫ		
		СТАЛЬ		
		ОБЩИЙ РАСХОД	14,85	КГ
		В Т.Ч.		
		СТЕРЖНИ АРМАТУРНЫЕ		
	ГОСТ 5781-61*, КЛАСС А-III	Ф20	14,65	КГ
	ГОСТ 5781-61*, КЛАСС А-I	Ф6	0,20	КГ

ТК 1976

ФУНДАМЕНТЫ. СЕТКИ АРМАТУРНЫЕ: ВС2-17-16; ВС2-17-20. СПЕЦИФИКАЦИИ.

Серия ИИ-04-1 Выпуск 4В Лист 39

ЗАВОД ЖБИ

13887 46

МАРКА ИЛИ ПОЗ.	ОБОЗНАЧЕНИЕ	НАИМЕНОВАНИЕ	К-ВО	ПРИМЕЧАНИЕ
	ВС 2-17-32	СЕТКА		
		ДОКУМЕНТАЦИЯ		
	ИИ-04 -1 ВЫП.4В, Л40	СПЕЦИФИКАЦИЯ		
	ИИ-04 -1 ВЫП.4В, Л41	СЕТКА АРМАТУРНАЯ		
		СБОРОЧНЫЕ ЕДИНИЦЫ		
		И ДЕТАЛИ		
		СТЕРЖНИ АРМАТУРНЫЕ		
ПОЗ 12	ГОСТ 5781-61*, КЛАСС А-III	⌀ 32 ДЛИНА 1980 мм	3	ШТ
ПОЗ 19	ГОСТ 5781-61*, КЛАСС А-I	⌀ 10 ДЛИНА 250 мм	4	ШТ
		МАТЕРИАЛЫ		
		СТАЛЬ		
		ОБЩИЙ РАСХОД	38.10	КГ
		В Т.Ч.		
		СТЕРЖНИ АРМАТУРНЫЕ		
	ГОСТ 5781-61*, КЛАСС А-III	⌀ 32	37,43	КГ
	ГОСТ 5781-61*, КЛАСС А-I	⌀ 10	0,93	КГ

МАРКА ИЛИ ПОЗ.	ОБОЗНАЧЕНИЕ	НАИМЕНОВАНИЕ	К-ВО	ПРИМЕЧАНИЕ
	ВС2-17-28	СЕТКА		
		ДОКУМЕНТАЦИЯ		
	ИИ-04 -1 ВЫП.4В, Л40	СПЕЦИФИКАЦИЯ		
	ИИ-04 -1 ВЫП.4В, Л41	СЕТКА АРМАТУРНАЯ		
		СБОРОЧНЫЕ ЕДИНИЦЫ		
		И ДЕТАЛИ		
		СТЕРЖНИ АРМАТУРНЫЕ		
ПОЗ 11	ГОСТ 5781-61*, КЛАСС А-III	⌀28 ДЛИНА 1980 мм	3	ШТ
ПОЗ 18	ГОСТ 5781-61*, КЛАСС А-I	⌀10 ДЛИНА 240 мм	4	ШТ
		МАТЕРИАЛЫ		
		СТАЛЬ		
		ОБЩИЙ РАСХОД	29,28	КГ
		В Т.Ч.		
		СТЕРЖНИ АРМАТУРНЫЕ		
	ГОСТ 5781-61*, КЛАСС А-III	⌀28	28,69	
	ГОСТ 5781-61*, КЛАСС А-I	⌀10	0,59	КГ

ТК 1975

ФУНДАМЕНТЫ. СЕТКИ АРМАТУРНЫЕ : ВС2-17-32; ВС2-17-28. СПЕЦИФИКАЦИИ.

СЕРИЯ ИИ-04-1 Выпуск 48 Лист 40

ЗАВОД ЖБИ

ВС2-17-16

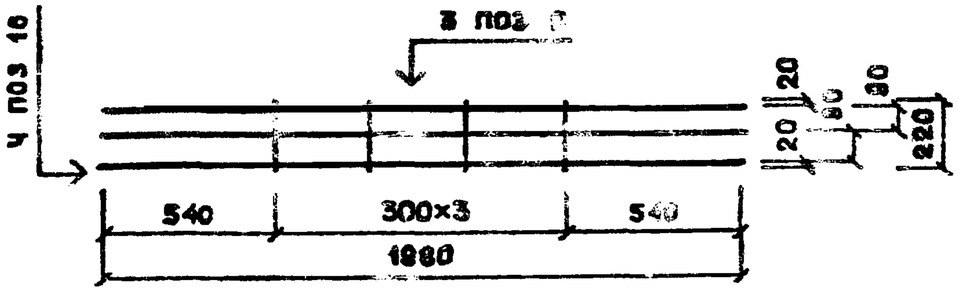

ВС2-17-20

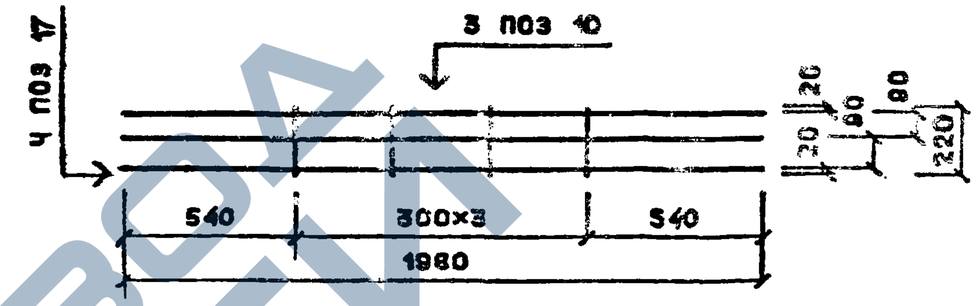

ВС2-17-28

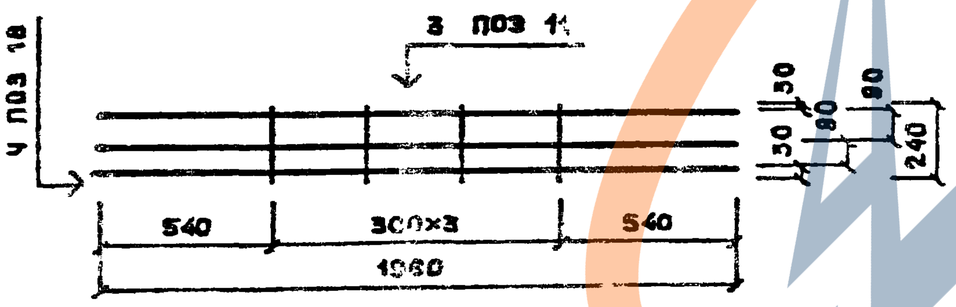

ВС2-17-32

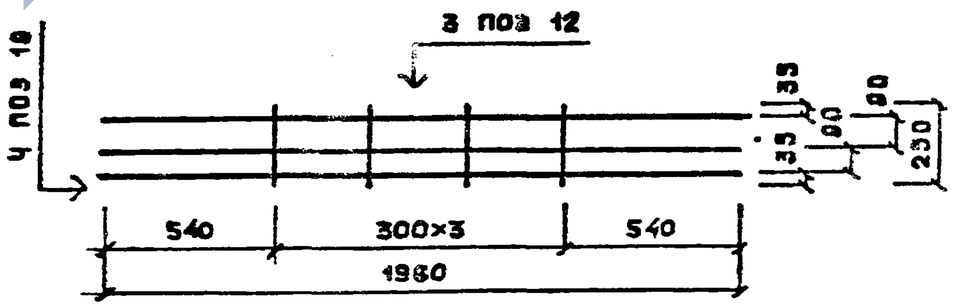

ЗАВОД ЖБИ

ТК 1976	ФУНДАМЕНТЫ. СЕТКИ АРМАТУРНЫЕ; ВС2-17-16; ВС2-17-20; ВС2-17-28; ВС2-17-32.	СЕРИЯ ИИ-04-1	
		Выпуск 48	Лист 41

МАРКА ИЛИ ПОЗ.	ОБОЗНАЧЕНИЕ	НАИМЕНОВАНИЕ	К-ВО	ПРИМЕЧАНИЕ
	ВС2-17-36	СЕТКА		
		ДОКУМЕНТАЦИЯ		
	ИИ-04 -1 Вып. 48, л.42	СПЕЦИФИКАЦИЯ		
	ИИ-04 -1 Вып.48, л.44	СЕТКА АРМАТУРНАЯ		
		СБОРОЧНЫЕ ЕДИНИЦЫ		
		И ДЕТАЛИ		
		СТЕРЖНИ АРМАТУРНЫЕ		
ПОЗ13	ГОСТ 5781-61*, КЛАСС А-III	Ф36 ДЛИНА 1980 мм	3	ШТ
ПОЗ20	ГОСТ 5781-61*, КЛАСС А-I	Ф12 ДЛИНА 260 мм	4	ШТ
		МАТЕРИАЛЫ		
		СТАЛЬ		
		ОБЩИЙ РАСХОД	48,42	КГ
		В Т.Ч.		
		СТЕРЖНИ АРМАТУРНЫЕ		
	ГОСТ 5781-61*, КЛАСС А-III	Ф36	47,50	КГ
	ГОСТ 5781-61*, КЛАСС А-I	Ф12	0,92	КГ

МАРКА ИЛИ ПОЗ.	ОБОЗНАЧЕНИЕ	НАИМЕНОВАНИЕ	К-ВО	ПРИМЕЧАНИЕ
	ВС 2-17-40	СЕТКА		
		ДОКУМЕНТАЦИЯ		
	ИИ-04 -1 Вып.48, л.42	СПЕЦИФИКАЦИЯ		
	ИИ-04 -1 Вып.48, л.44	СЕТКА АРМАТУРНАЯ		
		СБОРОЧНЫЕ ЕДИНИЦЫ		
		И ДЕТАЛИ		
		СТЕРЖНИ АРМАТУРНЫЕ		
ПОЗ14	ГОСТ 5781-61*, КЛАСС А-III	Ф40 ДЛИНА 1980 мм	3	ШТ
ПОЗ20	ГОСТ 5781-61*, КЛАСС А-I	Ф12 ДЛИНА 260 мм	4	ШТ
		МАТЕРИАЛЫ		
		СТАЛЬ		
		ОБЩИЙ РАСХОД	59,52	КГ
		В Т.Ч.		
		СТЕРЖНИ АРМАТУРНЫЕ		
	ГОСТ 5781-61*, КЛАСС А-III	Ф40	58,60	КГ
	ГОСТ 5781-61*, КЛАСС А-I	Ф12	0,92	КГ

ЗАВОД ЖБИ
https://zavodjbi.com/

МАРКА ИЛИ ПОЗ.	ОБОЗНАЧЕНИЕ	НАИМЕНОВАНИЕ	К-ВО	ПРИМЕЧАНИЕ
	ВС 2-13-16	СЕТКА		
		ДОКУМЕНТАЦИЯ		
	ИИ-04 -1 ВЫП 4В,л43	СПЕЦИФИКАЦИЯ		
	ИИ-04 -1 ВЫП.4В,л44	СЕТКА АРМАТУРНАЯ		
		СБОРОЧНЫЕ ЕДИНИЦЫ		
		И ДЕТАЛИ		
		СТЕРЖНИ АРМАТУРНЫЕ		
ПОЗ 22	ГОСТ 5781-61*, КЛАСС А-III	Ф16 ДЛИНА 1580 мм	3	ШТ
ПОЗ 16	ГОСТ 6727-53, КЛАСС В-I	Ф5 ДЛИНА 220 мм	4	ШТ
		МАТЕРИАЛЫ		
		СТАЛЬ		
		ОБЩИЙ РАСХОД	7,62	КГ
		В Т.Ч.		
		СТЕРЖНИ АРМАТУРНЫЕ		
	ГОСТ 5781-61*, КЛАСС А-III	Ф16	7,48	КГ
	ГОСТ 6727-53, КЛАСС В-I	Ф5	0,14	КГ

МАРКА ИЛИ ПОЗ.	ОБОЗНАЧЕНИЕ	НАИМЕНОВАНИЕ	К-ВО	ПРИМЕЧАНИЕ
	ВС2-13-12	СЕТКА		
		ДОКУМЕНТАЦИЯ		
	ИИ-04 -1 ВЫП.4В,л43	СПЕЦИФИКАЦИЯ		
	ИИ-04 -1 ВЫП.4В,л44	СЕТКА АРМАТУРНАЯ		
		СБОРОЧНЫЕ ЕДИНИЦЫ		
		И ДЕТАЛИ		
		СТЕРЖНИ АРМАТУРНЫЕ		
ПОЗ 21	ГОСТ 5781-61*, КЛАСС А-III	Ф12 ДЛИНА 1580 мм	3	ШТ
ПОЗ 15	ГОСТ 6727-53, КЛАСС В-I	Ф4 ДЛИНА 210 мм	4	ШТ
		МАТЕРИАЛЫ		
		СТАЛЬ		
		ОБЩИЙ РАСХОД	4,29	КГ
		В Т.Ч.		
		СТЕРЖНИ АРМАТУРНЫЕ		
	ГОСТ 5781-61*, КЛАСС А-III	Ф12	4,21	КГ
	ГОСТ 6727-53, КЛАСС В-I	Ф4	0,08	КГ

ТК 1976

ФУНДАМЕНТЫ. СЕТКИ АРМАТУРНЫЕ: ВС2-13-16; ВС2-13-12. СПЕЦИФИКАЦИИ.

СЕРИЯ ИИ-04-1 Выпуск 4В Лист 13

https://zavodjbi.com/
ЗАВОД ЖБИ

ВС2-17-36

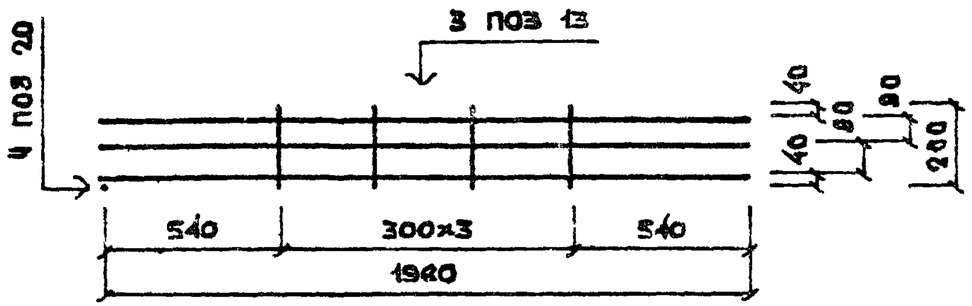

ВС2-17-40

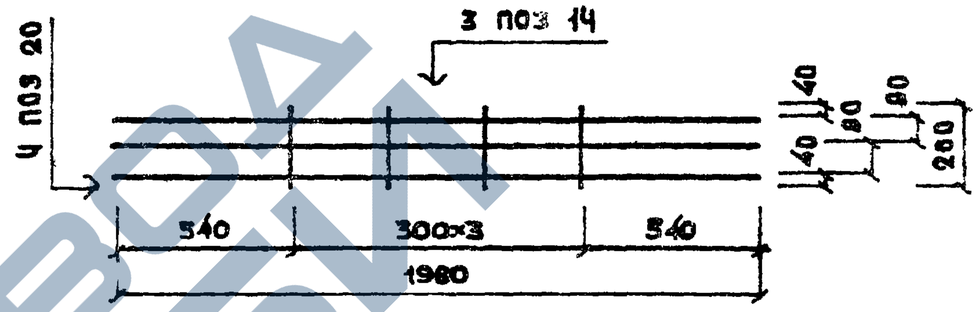

ВС2-13-12

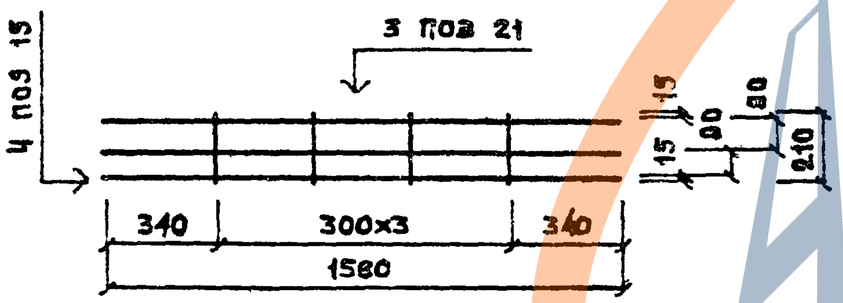

ВС2-13-16

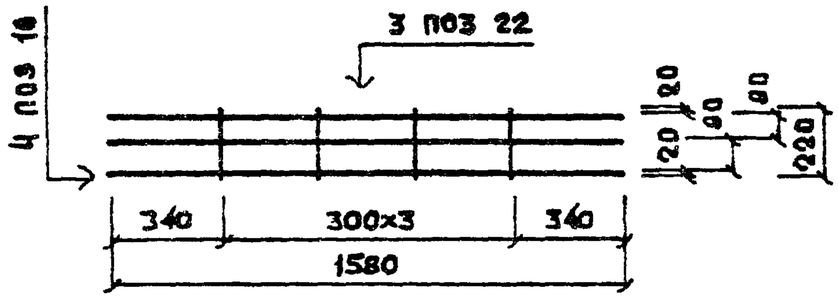

ЗАВОД ЖБИ

Проверил Инженер Гудавин

Гл. инж. отд.

ТК 1976	ФУНДАМЕНТЫ. СЕТКИ АРМАТУРНЫЕ ВС2-17-36; ВС2-17-40; ВС2-13-12; ВС2-13-16;	Серия ИИ-04-1	Выпуск 48	Лист 44

МАРКА ИЛИ ПОЗ.	ОБОЗНАЧЕНИЕ	НАИМЕНОВАНИЕ	К-ВО	ПРИМЕЧАНИЕ
	ВС2-I3-28	СЕТКА		
		ДОКУМЕНТАЦИЯ		
	ИИ-04 - 1 ВЫП.4Б, Л.45	СПЕЦИФИКАЦИЯ		
	ИИ-04 - 1 ВЫП.4Б, Л.47	СЕТКА АРМАТУРНАЯ		
		СБОРОЧНЫЕ ЕДИНИЦЫ		
		И ДЕТАЛИ		
		СТЕРЖНИ АРМАТУРНЫЕ		
ПО324	ГОСТ 578I-6I*, КЛАСС А-Ш	Ф28 ДЛИНА I580 мм	3	ШТ
ПО3I8	ГОСТ 578I-6I*, КЛАСС А-I	Ф10 ДЛИНА 240 мм	4	ШТ
		МАТЕРИАЛЫ		
		СТАЛЬ		
		ОБЩИЙ РАСХОД	23,44	КГ
		В Т.Ч.		
		СТЕРЖНИ АРМАТУРНЫЕ		
	ГОСТ 578I-6I*, КЛАСС А-Ш	Ф28	22,85	КГ
	ГОСТ 578I-6I*, КЛАСС А-I	Ф10	0,59	КГ

МАРКА ИЛИ ПОЗ.	ОБОЗНАЧЕНИЕ	НАИМЕНОВАНИЕ	К-ВО	ПРИМЕЧАНИЕ
	ВС 2-I3-20	СЕТКА		
		ДОКУМЕНТАЦИЯ		
	ИИ-04 - 1 ВЫП.4Б, Л.45	СПЕЦИФИКАЦИЯ		
	ИИ-04 - 1 ВЫП.4Б, Л.47	СЕТКА АРМАТУРНАЯ		
		СБОРОЧНЫЕ ЕДИНИЦЫ		
		И ДЕТАЛИ		
		СТЕРЖНИ АРМАТУРНЫЕ		
ПО323	ГОСТ 578I-6I*, КЛАСС А-Ш	Ф 20 ДЛИНА I580 мм	3	ШТ
ПО3I7	ГОСТ 578I-6I*, КЛАСС А-I	Ф 6 ДЛИНА 220 мм	4	ШТ
		МАТЕРИАЛЫ		
		СТАЛЬ		
		ОБЩИЙ РАСХОД	II,89	КГ
		В Т.Ч.		
		СТЕРЖНИ АРМАТУРНЫЕ		
	ГОСТ 578I-6I*, КЛАСС А-Ш	Ф 20	II,69	КГ
	ГОСТ 578I-6I*, КЛАСС А-I	Ф 6	0,20	КГ

ТК 1976

ФУНДАМЕНТЫ. СЕТКИ АРМАТУРНЫЕ: ВС2-I3-28; ВС2-I3-20. СПЕЦИФИКАЦИИ.

СЕРИЯ ИИ-04-1 Выпуск 4Б Лист 45

Рукавин Кирпичев

13887 52

ЗАВОД ЖБИ

МАРКА ИЛИ ПОЗ.	ОБОЗНАЧЕНИЕ	НАИМЕНОВАНИЕ	К-ВО	ПРИМЕЧАНИЕ
	ВС2-I3-36	СЕТКА		
		ДОКУМЕНТАЦИЯ		
	ИИ-04 -1 ВЫП.4Б,Х.46	СПЕЦИФИКАЦИЯ		
	ИИ-04 -1 ВЫП.4Б,Х.47	СЕТКА АРМАТУРНАЯ		
		СБОРОЧНЫЕ ЕДИНИЦЫ		
		И ДЕТАЛИ		
		СТЕРЖНИ АРМАТУРНЫЕ		
П0326	ГОСТ 5781-61*, КЛАСС А-III	Ф36 ДЛИНА I580 мм	3	ШТ
П0320	ГОСТ 5781-61*, КЛАСС А-I	ФI2 ДЛИНА 260 мм	4	ШТ
		МАТЕРИАЛЫ		
		СТАЛЬ		
		ОБЩИЙ РАСХОД	38,82	КГ
		В Т.Ч.		
		СТЕРЖНИ АРМАТУРНЫЕ		
	ГОСТ 5781-61*, КЛАСС А-III	Ф36	37,90	КГ
	ГОСТ 5781 -61*,КЛАСС А-I	ФI2	0,92	КГ

МАРКА ИЛИ ПОЗ.	ОБОЗНАЧЕНИЕ	НАИМЕНОВАНИЕ	К-ВО	ПРИМЕЧАНИЕ
	ВС 2-I3-32	СЕТКА		
		ДОКУМЕНТАЦИЯ		
	ИИ-04 -1 ВЫП.4Б,Х.46	СПЕЦИФИКАЦИЯ		
	ИИ-04 -1 ВЫП.4Б,Х.47	СЕТКА АРМАТУРНАЯ		
		СБОРОЧНЫЕ ЕДИНИЦЫ		
		И ДЕТАЛИ		
		СТЕРЖНИ АРМАТУРНЫЕ		
П0325	ГОСТ 5781-61*, КЛАСС А-III	Ф 32 ДЛИНА I580 мм	3	ШТ
П0319	ГОСТ 5781-61*, КЛАСС А-I	Ф I0 ДЛИНА 250 мм	4	ШТ
		МАТЕРИАЛЫ		
		СТАЛЬ		
		ОБЩИЙ РАСХОД	30,52	КГ
		В Т.Ч.		
		СТЕРЖНИ АРМАТУРНЫЕ		
	ГОСТ 5781-61*, КЛАСС А-III	Ф 32	29,90	КГ
	ГОСТ 5781-61*, КЛАСС А-I	ФI0	0,62	КГ

ЗАВОД ЖБИ

ВС2-13-20

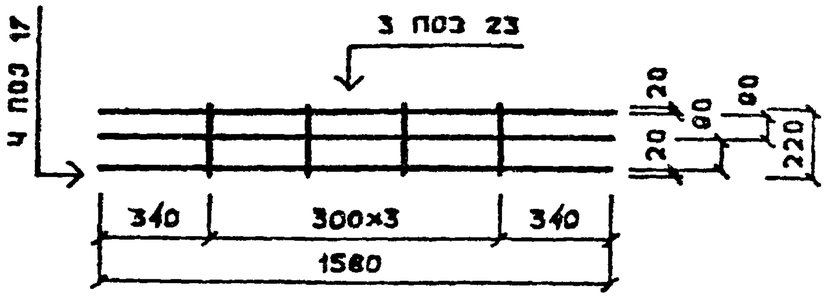

ВС2-13-28

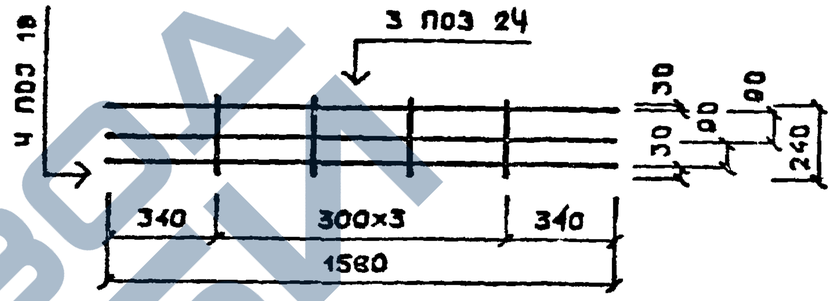

ВС2-13-32

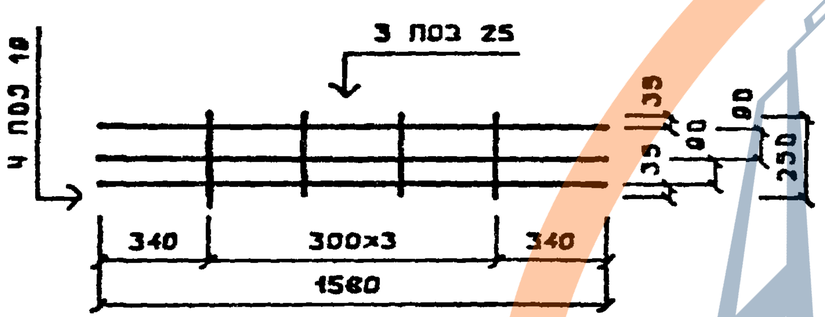

ВС2-13-36

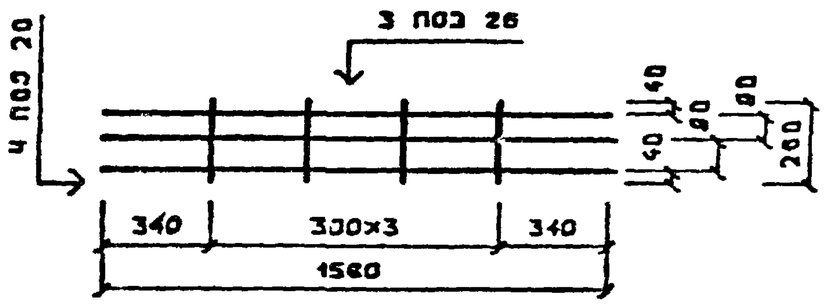

ТК 1976	ФУНДАМЕНТЫ. СЕТКИ АРМАТУРНЫЕ ВС2-13-20; ВС2-13-28; ВС2-13-32; ВС2-13-36;	Серия ИИ-24-1	Выпуск 4В	Лист 41

МАРКА ИЛИ ПОЗ.	ОБОЗНАЧЕНИЕ	НАИМЕНОВАНИЕ	К-ВО	ПРИМЕЧАНИЕ
	ВС1-17-32	СЕТКА		
		ДОКУМЕНТАЦИЯ		
	ИИ-04 -1 Вып.4В,л.48	СПЕЦИФИКАЦИЯ		
	ИИ-04 -1 Вып.4В,л.50	СЕТКА АРМАТУРНАЯ		
		СБОРОЧНЫЕ ЕДИНИЦЫ		
		И ДЕТАЛИ		
		СТЕРЖНИ АРМАТУРНЫЕ		
П0336	ГОСТ 5781-61*, КЛАСС А-III	Ф32 ДЛИНА 1580 мм	3	ШТ
П0319	ГОСТ 5781-61*, КЛАСС А-I	Ф10 ДЛИНА 250 мм	4	ШТ
		МАТЕРИАЛЫ		
		СТАЛЬ		
		ОБЩИЙ РАСХОД	30,53	КГ
		В Т.Ч.		
		СТЕРЖНИ АРМАТУРНЫЕ		
	ГОСТ 5781-61*, КЛАСС А-III	Ф32	29,91	КГ
	ГОСТ 5781-61*, КЛАСС А-I	Ф10	0,62	КГ

МАРКА ИЛИ ПОЗ.	ОБОЗНАЧЕНИЕ	НАИМЕНОВАНИЕ	К-ВО	ПРИМЕЧАНИЕ
	ВС1-17-36	СЕТКА		
		ДОКУМЕНТАЦИЯ		
	ИИ-04 -1 Вып.4В,л.48	СПЕЦИФИКАЦИЯ		
	ИИ-04 -1 Вып.4В,л.50	СЕТКА АРМАТУРНАЯ		
		СБОРОЧНЫЕ ЕДИНИЦЫ		
		И ДЕТАЛИ		
		СТЕРЖНИ АРМАТУРНЫЕ		
П0337	ГОСТ 5781-61*, КЛАСС А-III	Ф36 ДЛИНА 1760 мм	3	ШТ
П0320	ГОСТ 5781-61*, КЛАСС А-I	Ф12 ДЛИНА 260 мм		ШТ
		МАТЕРИАЛЫ		
		СТАЛЬ		
		ОБЩИЙ РАСХОД	43,10	КГ
		В Т.Ч.		
		СТЕРЖНИ АРМАТУРНЫЕ		
	ГОСТ 5781-61*, КЛАСС А-III	Ф36	42,19	КГ
	ГОСТ 5781-61*, КЛАСС А-I	Ф12	0,92	КГ

ЗАВОД ЖБИ
https://zavodjbi.com/

МАРКА ИЛИ ПОЗ.	ОБОЗНАЧЕНИЕ	НАИМЕНОВАНИЕ	К-ВО	ПРИМЕЧАНИЕ
	ВС I-2I-40	СЕТКА		
		ДОКУМЕНТАЦИЯ		
	ИИ-04 -1 ВЫП.4В,Л.49	СПЕЦИФИКАЦИЯ		
	ИИ-04 -1 ВЫП.4В,Л.50	СЕТКА АРМАТУРНАЯ		
		СБОРОЧНЫЕ ЕДИНИЦЫ		
		И ДЕТАЛИ		
		СТЕРЖНИ АРМАТУРНЫЕ		
ПОЗ 40	ГОСТ 5781-61*, КЛАСС А-III	Ф 40 ДЛИНА 1940 мм	3	ШТ
ПОЗ 20	ГОСТ 5781-61*, КЛАСС А-I	Ф I2 ДЛИНА 260 мм	4	ШТ
		МАТЕРИАЛЫ		
		СТАЛЬ		
		ОБЩИЙ РАСХОД	58,22	КГ
		В Т.Ч.		
		СТЕРЖНИ АРМАТУРНЫЕ		
	ГОСТ 5781-61*, КЛАСС А-III	Ф 40	57,41	КГ
	ГОСТ 5781-61*, КЛАСС А-I	Ф I2	0,92	КГ

МАРКА ИЛИ ПОЗ.	ОБОЗНАЧЕНИЕ	НАИМЕНОВАНИЕ	К-ВО	ПРИМЕЧАНИЕ
	ВС2-I3-40	СЕТКА		
		ДОКУМЕНТАЦИЯ		
	ИИ-04 -1 ВЫП.4В,Л.49	СПЕЦИФИКАЦИЯ		
	ИИ-04 -1 ВЫП.4В,Л.50	СЕТКА АРМАТУРНАЯ		
		СБОРОЧНЫЕ ЕДИНИЦЫ		
		И ДЕТАЛИ		
		СТЕРЖНИ АРМАТУРНЫЕ		
ПОЗ 27	ГОСТ 5781-61*, КЛАСС А-III	Ф40 ДЛИНА 1580 мм	3	ШТ
ПОЗ 20	ГОСТ 5781-61*, КЛАСС А-I	Ф12 ДЛИНА 260 мм	4	ШТ
		МАТЕРИАЛЫ		
		СТАЛЬ		
		ОБЩИЙ РАСХОД	47,68	КГ
		В Т.Ч.		
		СТЕРЖНИ АРМАТУРНЫЕ		
	ГОСТ 5781-61*, КЛАСС А-III	Ф40	46,76	КГ
	ГОСТ 5781-61*, КЛАСС А-I	Ф12	0,92	КГ

ТК 1976

ФУНДАМЕНТЫ. СЕТКИ АРМАТУРНЫЕ ВС1-2I-40; ВС2-I3-40. СПЕЦИФИКАЦИИ.

СЕРИЯ ИИ-04-1 Выпуск 4В Лист 49

ЗАВОД ЖБИ