ТИПОВЫЕ КОНСТРУКЦИИ, ИЗДЕЛИЯ И УЗЛЫ ЗДАНИЙ И СООРУЖЕНИЙ

# СЕРИЯ 3.006.1–2.87

# СБОРНЫЕ ЖЕЛЕЗОБЕТОННЫЕ КАНАЛЫ И ТОННЕЛИ ИЗ ЛОТКОВЫХ ЭЛЕМЕНТОВ

ВЫПУСК 7

## УЗЛЫ ТРАСС
## ПОТКИ. ПЛИТЫ. БАЛКИ
## АРМАТУРНЫЕ И ЗАКЛАДНЫЕ ИЗДЕЛИЯ
## РАБОЧИЕ ЧЕРТЕЖИ

22993-02
ЦЕНА 0-53

СФ ЦИТП 620062, г. Свердловск, ул. Чебышева, 4
Зак. 5485 Инв. 22993-02 тираж 1500
Сдано в печать 10.10. 1988 Цена 1-06

ТИПОВЫЕ КОНСТРУКЦИИ, ИЗДЕЛИЯ И УЗЛЫ ЗДАНИЙ И СООРУЖЕНИЙ

СЕРИЯ 3.006.1–2.87

СБОРНЫЕ ЖЕЛЕЗОБЕТОННЫЕ КАНАЛЫ И ТОННЕЛИ ИЗ ЛОТКОВЫХ ЭЛЕМЕНТОВ

ВЫПУСК 7

УЗЛЫ ТРАСС
ПОТКИ, ПЛИТЫ, БАЛКИ
АРМАТУРНЫЕ И ЗАКЛАДНЫЕ ИЗДЕЛИЯ
РАБОЧИЕ ЧЕРТЕЖИ

Разработаны Госстроем СССР,
Протокол от 02.10.87 № 19,
Введены в действие с 01.03.88
Харьковским Промстройпроектом,
приказ от 24.11.87 № 147

https://zavodjbi.com/


| Обозначение документа | Наименование | Стр |
|---|---|---|
| 3.006.1-2.87.7 ТО | Техническое описание | 3 |
| 3.006.1-2.87.7-1 | Сетка С1 | 5 |
| 3.006.1-2.87.7-2 | Сетка С2 | 6 |
| 3.006.1-2.87.7-3 | Сетка С3 | 7 |
| 3.006.1-2.87.7-4 | Сетка С4 | 8 |
| 3.006.1-2.87.7-5 | Сетка С5 | 9 |
| 3.006.1-2.87.7-6 | Сетка С6, С7 | 10 |
| 3.006.1-2.87.7-7 | Сетка С8 | 11 |
| 3.006.1-2.87.7-8 | Сетка С9 | 12 |
| 3.006.1-2.87.7-9 | Сетка С10 | 13 |
| 3.006.1-2.87.7-10 | Сетка С11, С12 | 14 |
| 3.006.1-2.87.7-11 | Сетка С13 | 15 |
| 3.006.1-2.87.7-12 | Каркас плоский Кр6, Кр7 | 16 |
| 3.006.1-2.87.7-13 | Каркас плоский Кр8 | 17 |
| 3.006.1-2.87.7-14 | Каркас плоский Кр9 | 18 |
| 3.006.1-2.87.7-15 | Каркас плоский Кр10 | 19 |
| 3.006.1-2.87.7-16 | Каркас плоский Кр11, Кр11-1 | 20 |
| 3.006.1-2.87.7-17 | Каркас плоский Кр12 | 21 |
| 3.006.1-2.87.7-18 | Каркас плоский Кр13 | 22 |
| 3.006.1-2.87.7-19 | Балка стальная БС1, БС2 | 23 |
| 3.006.1-2.87.7-20 | Балка стальная БС3...БС5 | 24 |
| 3.006.1-2.87.7-21 | Балка стальная БС6 | 25 |
| 3.006.1-2.87.7-22 | Стержень арматурный гнутый Ст1...Ст18 | 26 |


Инв.№ подл. | Подпись и дата | Взам.инв.№

| | | |
|---|---|---|
| Нач.отд. | Бродский | |
| Н.контр. | Уманцева | |
| Гл.спец. | Коротецкий | |
| Рук.гр. | Чумакова | |
| Вед.инж. | Уманцева | |
| Инжен. | Фомичёв | |
| Проверил | Гурович | |

3.006.1-2.87.7

Содержание

| Стадия | Лист | Листов |
|---|---|---|
| Р | | 1 |

Харьковский Промстройниипроект



https://zavodjbi.com/

https://zavodjbi.com/

## 1. Общая часть.

1.1. Настоящий выпуск серии 3.006.1-2.87 содержит рабочие чертежи арматурных, закладных и соединительных изделий сборных железобетонных лотков, плит и балок для узлов трасс каналов и тоннелей. Состав серии и материалы для проектирования каналов и тоннелей приведены в выпуске 0.

1.2. Марки арматурных изделий обозначены буквами и цифрами (например С1, Кр 6, Кр 11-1). Буквы обозначают вид изделия („С"-сетка, „Кр"-каркас), цифры после букв — порядковый номер изделия данного вида, цифра после тире — вариант исполнения, отличающийся от основного диаметром арматуры.

## 2. Технические требования к изготовлению арматурных и закладных изделий.

2.1. Изготовление арматурных и закладных изделий должно производиться в соответствии с требованиями ГОСТ 10 922-75 „Арматурные изделия и закладные детали сварные для железобе-

| | | | |
|---|---|---|---|
| Нач.отд. | Бродский | | |
| Н.контр. | Уманцева | | |
| Гл.констр. | Коротецкий | | |
| Вед.инж. | Уманцева | | |
| Исполнил | Коротецкий | | |
| Проверил | Уманцева | | |

Взам.инв.№ | Подпись и дата | Инв.№ подл.

3.006.1-2.87.7 ТО

Техническое описание

| Стадия | Лист | Листов |
|---|---|---|
| Р | 1 | 2 |

ХАРЬКОВСКИЙ ПРОМСТРОЙНИИПРОЕКТ



https://zavodjbi.com/

https://zavodjbi.com/



тонных конструкций. Технические требования и методы испытаний" и „Инструкции по сварке соединений арматуры и закладных деталей железобетонных конструкций" (СН393-78).

2.2. Плоские арматурные сетки следует изготовлять с помощью контактной точечной сварки.

2.3. Приварку дополнительных стержней, оговоренных на чертежах, производить после изготовления сеток на многоэлектродных машинах.

2.4. Антикоррозионную защиту поверхностей балок БС1...БС6 выполнять окраской масляными красками за 2 раза по грунту из железного сурика на олифе „Оксоль".

Инв.№ подл. | Подпись и дата | Взам. инв.№



https://zavodjbi.com/

https://zavodjbi.com/



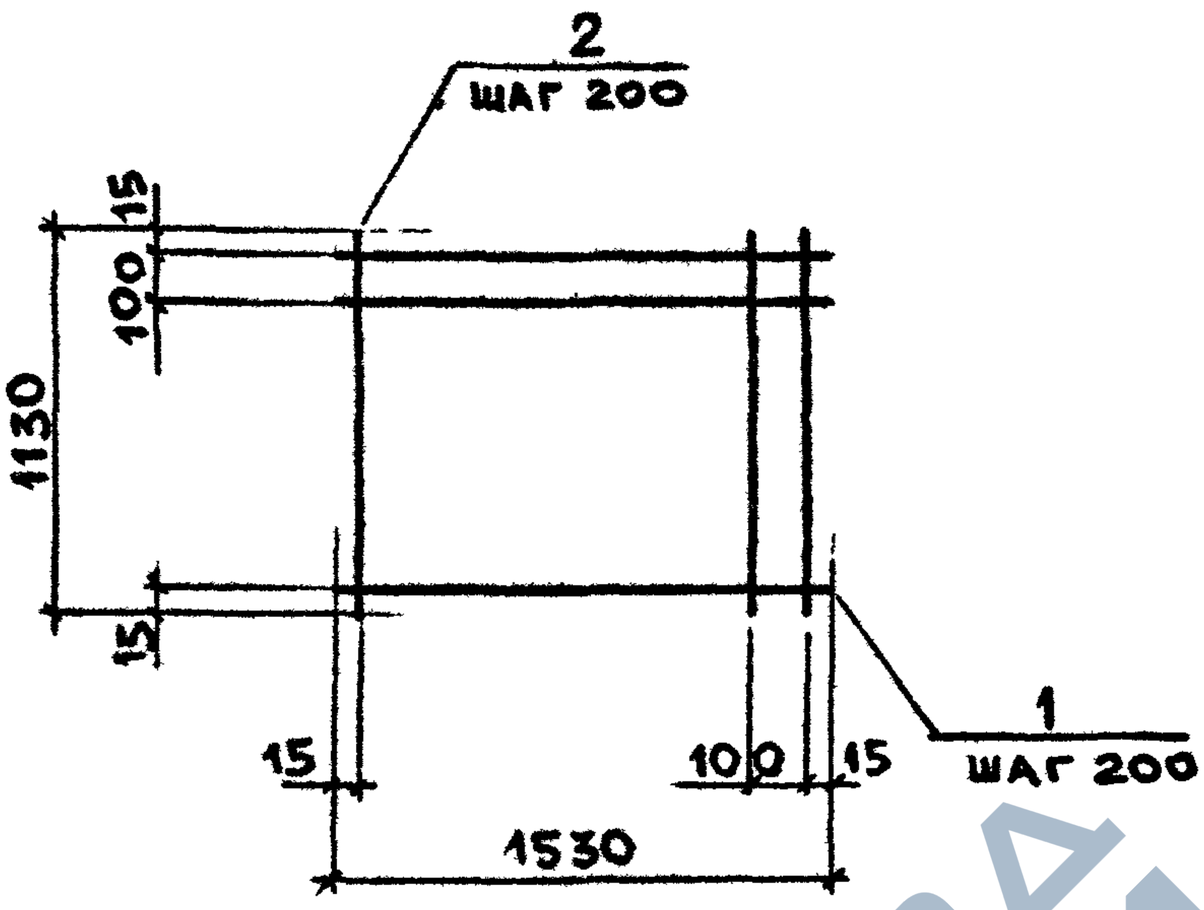


| Марка | Поз. | Наименование | Кол. | Масса ед., кг | Общая масса, кг |
|---|---|---|---|---|---|
| С1 | 1 | ⌀4ВрI, ℓ = 1530 | 7 | 0,14 | 1,9 |
| | 2 | ⌀4ВрI, ℓ = 1130 | 9 | 0,10 | |

Арматура класса Вр-I по ГОСТ 6727-80*

| | | | |
|---|---|---|---|
| Нач. отд. | Бродский | | 3.006.1-2.87.7-1 |
| Н. контр. | Уманцева | | |
| Гл. спец. | Коротецкий | | |
| Рук. гр. | Чумакова | | Стадия: Р; Лист: ; Листов: 1 |
| Вед. инж. | Уманцева | | |
| Инжен. | Фомичев | | Сетка С1 |
| Провер. | Гурович | | Харьковский Промстройниипроект |

Инв. № подл. | Подпись и дата | Взам. инв. №

22993-02 6

Формат А4

https://zavodjbi.com/

https://zavodjbi.com/



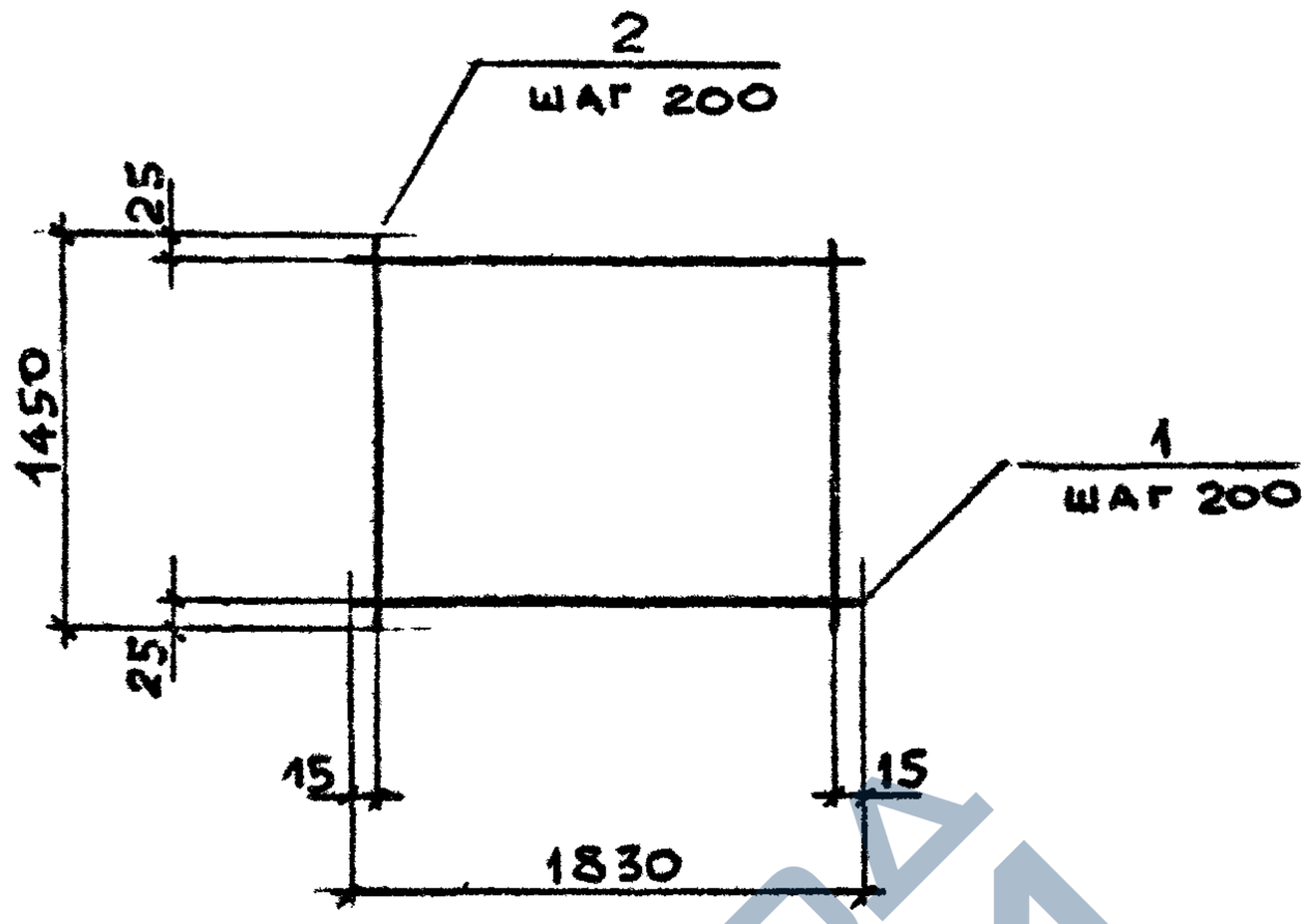


| Марка | Поз. | Наименование | Кол | Масса ед., кг | Общая масса, кг |
|---|---|---|---|---|---|
| С2 | 1 | ⌀ 5ВрI, ℓ = 1830 | 8 | 0,25 | 4,0 |
| | 2 | ⌀ 5ВрI, ℓ = 1450 | 10 | 0,20 | |

Арматура класса Вр-I по ГОСТ 6727-80*

| | | | |
|---|---|---|---|
| Нач. отд. | Бродский | | 3.006.1-2.87.7-2 |
| Н. контр. | Уманцева | | |
| Гл. спец. | Коротецкий | | |
| Рук. гр. | Чумакова | | Сетка С2 |
| Вед. инж. | Уманцева | | |
| Инжен. | Фомичев | | |
| Провер. | Гурович | | |

| Стадия | Лист | Листов |
|---|---|---|
| Р | | 1 |

Харьковский Промстройниипроект

Инв. № подл. | Подпись и дата | Взам. инв. №

22993-02 7

Формат А4

https://zavodjbi.com/

https://zavodjbi.com/



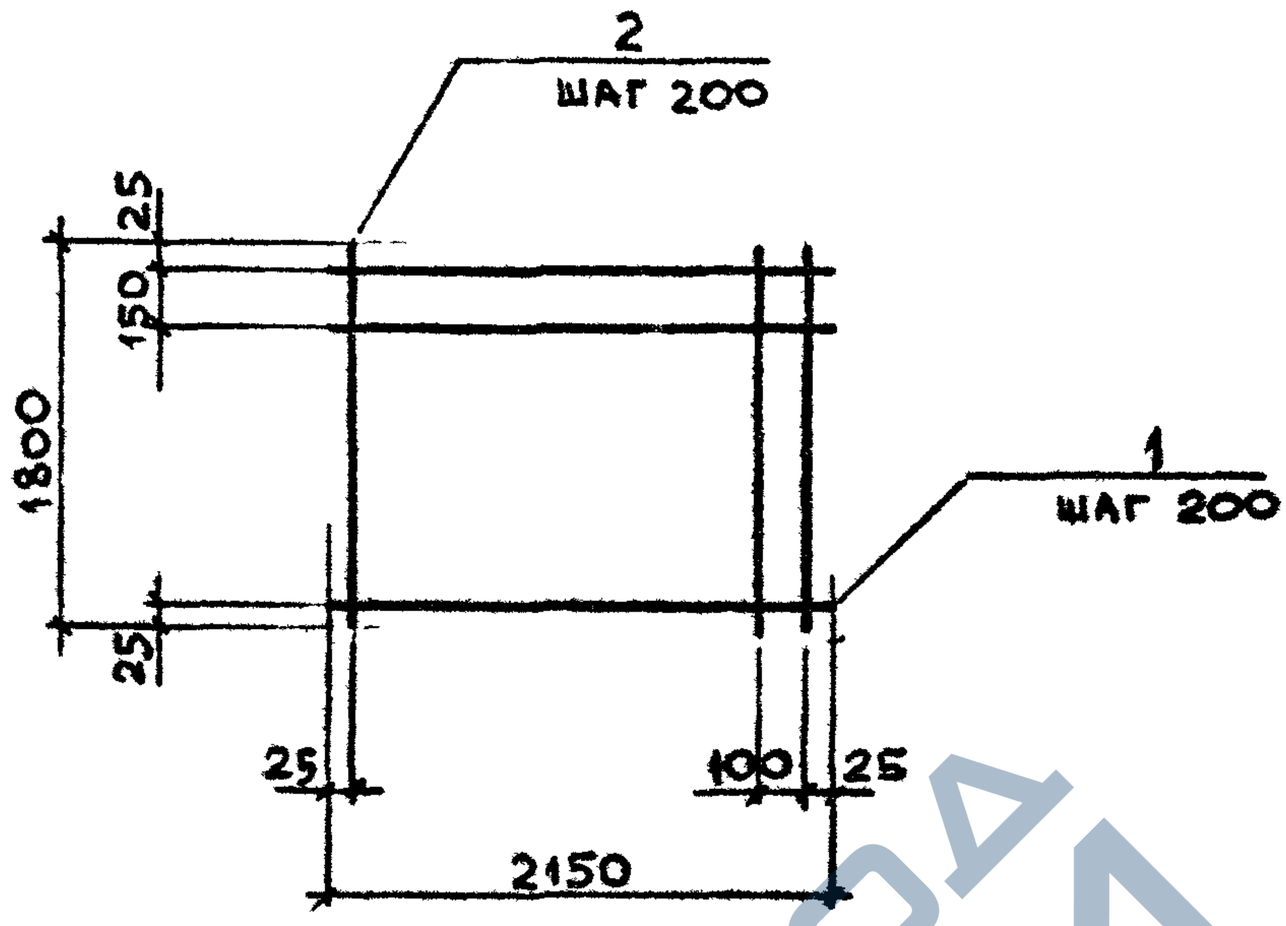


| Марка | Поз. | Наименование | Кол | Масса ед., кг | Общая масса, кг |
|---|---|---|---|---|---|
| С3 | 1 | ⌀5ВрI, ℓ = 2150 | 10 | 0,30 | 6,0 |
| | 2 | ⌀5ВрI, ℓ = 1800 | 12 | 0,25 | |

Арматура класса Вр-I по ГОСТ 6727-80*

| | | | |
|---|---|---|---|
| Нач. отд. | Бродский | | 3.006.1-2.87.7-3 |
| Н. контр. | Уманцева | | |
| Гл. спец. | Коротецкий | | |
| Рук. гр. | Чумакова | | Сетка С3 |
| Вед. инж. | Уманцева | | |
| Инжен. | Фомичев | | |
| Провер | Гурович | | |

| Стадия | Лист | Листов |
|---|---|---|
| Р | | 1 |

Харьковский Промстройниипроект

Инв. № подл. | Подпись и дата | Взам. инв. №

22993-02 8

Формат А4

https://zavodjbi.com/

https://zavodjbi.com/



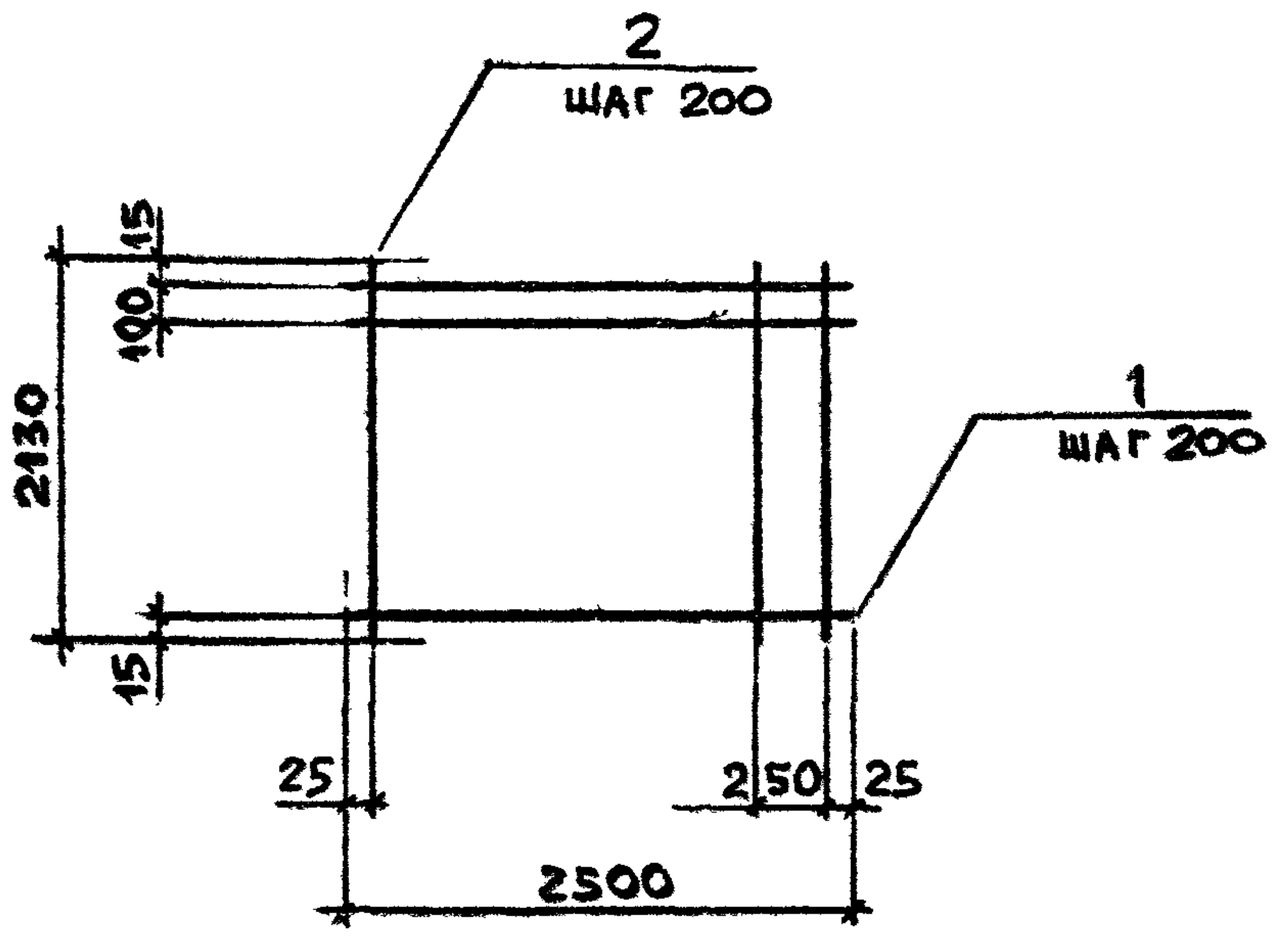


| Марка | Поз. | Наименование | Кол. | Масса ед., кг | Общая масса, кг |
|---|---|---|---|---|---|
| С4 | 1 | ⌀ 6АIII, ℓ = 2500 | 12 | 0,56 | 9,2 |
| | 2 | ⌀ 4ВрI, ℓ = 2130 | 13 | 0,19 | |

Арматура класса А-III по ГОСТ 5781-82
Арматура класса Вр-I по ГОСТ 6727-80*

| | | | |
|---|---|---|---|
| Нач. отд. | Бродский | | 3.006.1 - 2.87.7-4 |
| Н. контр. | Умрицева | | |
| Гл. спец. | Коротецкий | | |
| Рук. гр. | Чумакова | | Стадия: Р; Лист: ; Листов: 1 |
| Вед. инж. | Умрицева | | Сетка С4 |
| Инжен. | Фомичев | | Харьковский Промстройниипроект |
| Провер. | Гурович | | |

Инв. № подл. | Подпись и дата | Взам. инв. №

22993-02 9

Формат А4

https://zavodjbi.com/

https://zavodjbi.com/



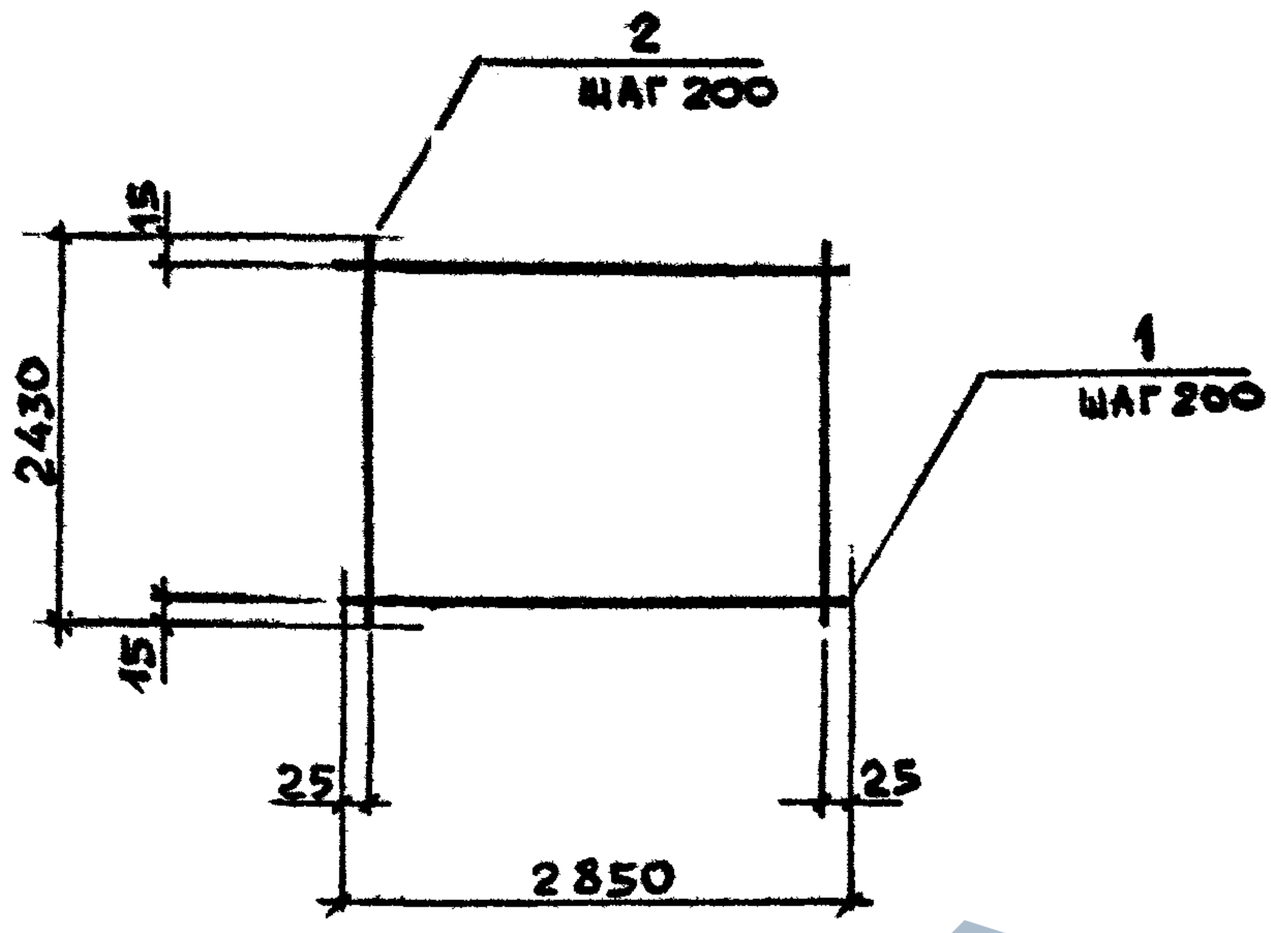


| Марка | Поз. | Наименование | Кол. | Масса ед., кг | Общая масса, кг |
|---|---|---|---|---|---|
| С5 | 1 | ⌀ 8АIII, ℓ = 2850 | 13 | 1,13 | 18,0 |
| | 2 | ⌀ 4ВрI, ℓ = 2430 | 15 | 0,22 | |

Арматура класса А-III по ГОСТ 5781-82*
Арматура класса Вр-I по ГОСТ 6727-80*

| | | | | | | |
|---|---|---|---|---|---|---|
| Нач. отд. | Бродский | | | 3.006.1-2.87.7-5 | | |
| Н. контр. | Уманцева | | | | | |
| Гл. спец. | Коротецкий | | | | | |
| Рук. гр. | Чумакова | | | Сетка С5 | Стадия: Р | Лист: | Листов: 1 |
| Вед. инж. | Уманцева | | | | Харьковский Промстройниипроект | |
| Инж. к. | Фомичев | | | | | |
| Провер. | Гурович | | | | | |

Инв. № подл. | Подпись и дата | Взам. инв. №

22993-02 10

Формат А4

https://zavodjbi.com/

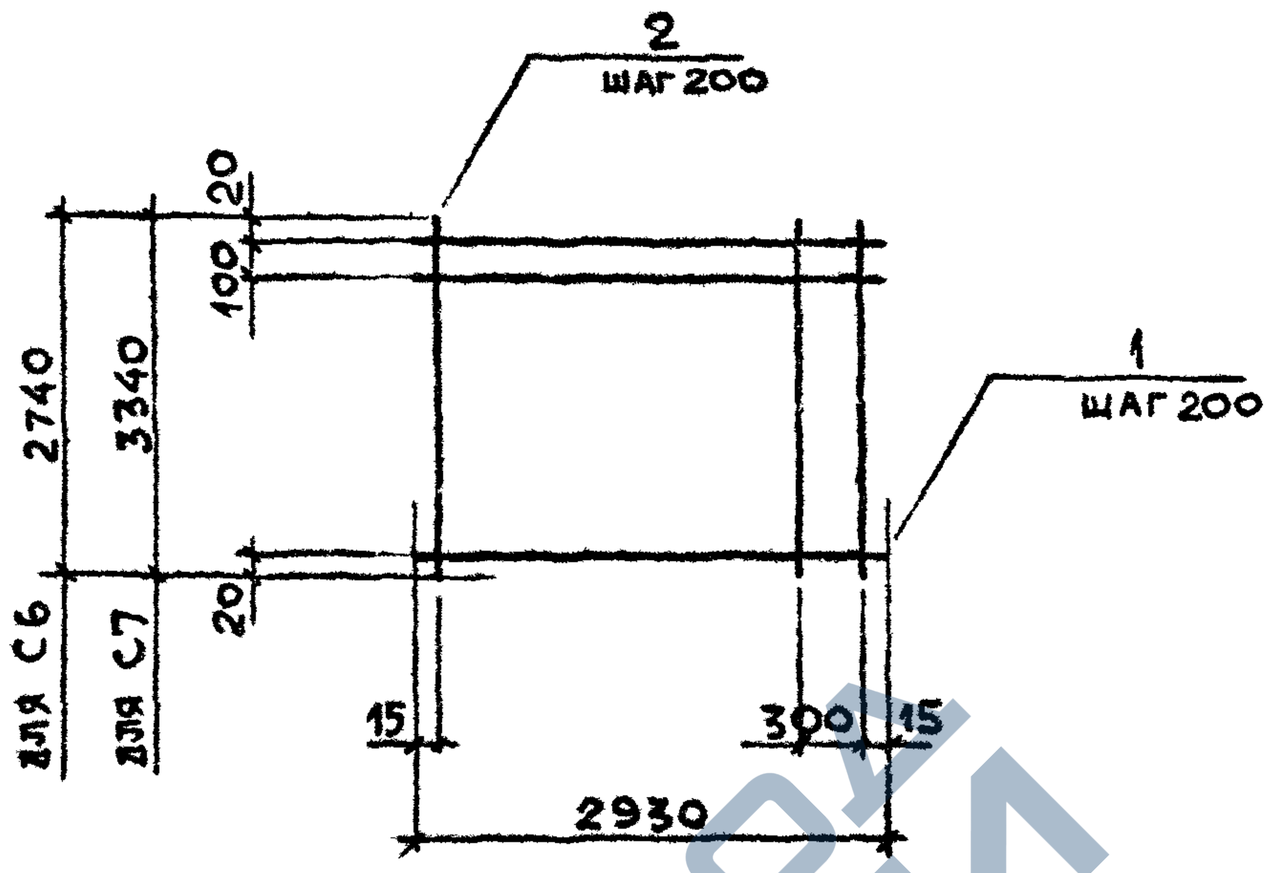


| Марка | Поз. | Наименование | Кол. | Масса ед., кг | Общая масса, кг |
|---|---|---|---|---|---|
| С6 | 1 | ⌀ 10АIII, ℓ = 2930 | 15 | 1,81 | 32,9 |
| | 2 | ⌀ 5ВрI, ℓ = 2740 | 15 | 0,38 | |
| С7 | 1 | ⌀ 10АIII, ℓ = 2930 | 18 | 1,81 | 39,5 |
| | 2 | ⌀ 5ВрI, ℓ = 3340 | 15 | 0,46 | |

Арматура класса А-III по ГОСТ 5781-82
Арматура класса Вр-I по ГОСТ 6727-80*

| | | | |
|---|---|---|---|
| Нач. отд. | Бродский | | 3.006.1-2.87.7-6 |
| Н. контр. | Уманцева | | |
| Гл. спец. | Коротецкий | | |
| Рук. гр. | Чумакова | | Сетка С6, С7 |
| Вед. инж. | Уманцева | | |
| Инжен. | Фомичев | | |
| Провер. | Гурович | | |

| Стадия | Лист | Листов |
|---|---|---|
| Р | | 1 |

Харьковский Промстройниипроект

Инв. № подл. | Подпись и дата | Взам. инв. №

22993-02 11

Формат А4

https://zavodjbi.com/

https://zavodjbi.com/



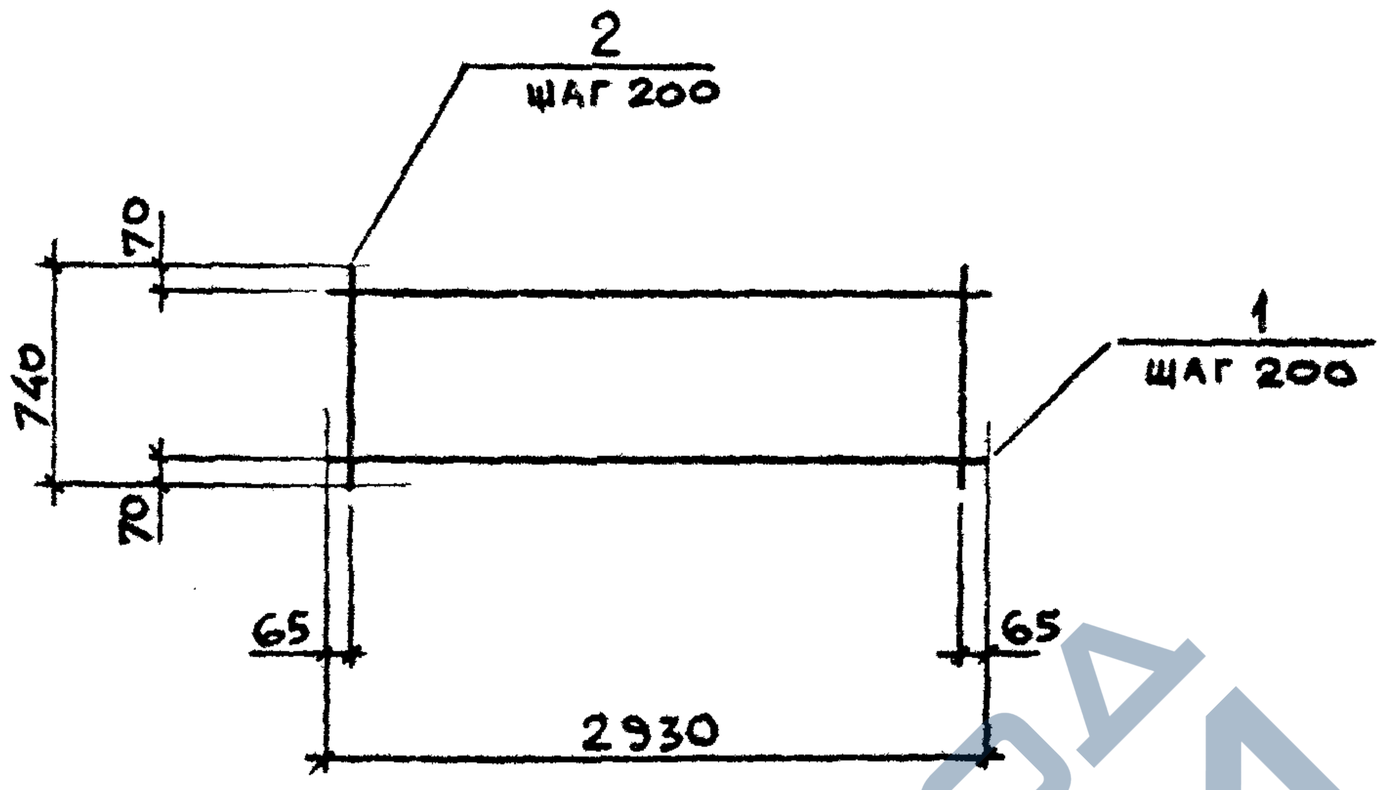


| Марка | Поз. | Наименование | Кол. | Масса ед., кг | Общая масса, кг |
|---|---|---|---|---|---|
| С8 | 1 | ⌀ 8А III, ℓ = 2930 | 4 | 1,16 | 9,0 |
| | 2 | ⌀ 8А III, ℓ = 740 | 15 | 0,29 | |

Арматура класса А-III по ГОСТ 5781-82

| | | | |
|---|---|---|---|
| Нач. отд. | Бродский | | |
| Н. контр. | Уманцева | | |
| Гл спец. | Коротецкий | | |
| Рук. гр. | Чумакова | | |
| Вед. инж. | Уманцева | | |
| Инжен. | Фомичев | | |
| Провер. | Гурович | | |

Инв. № подл. | Подпись и дата | Взам. инв. №

3.006.1-2.87.7-7

Сетка С8

| Стадия | Лист | Листов |
|---|---|---|
| Р | | 1 |

Харьковский Промстройниипроект



https://zavodjbi.com/

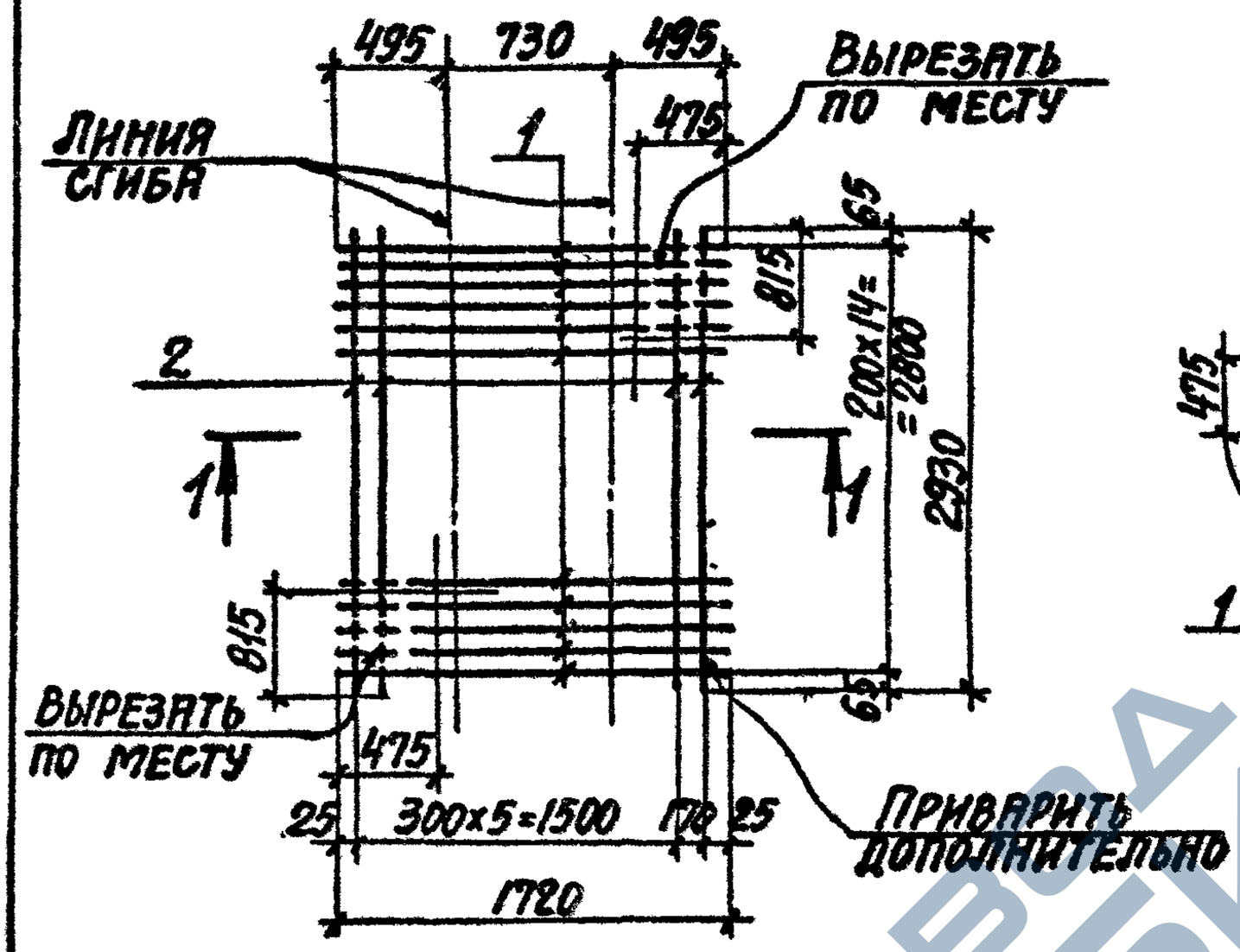


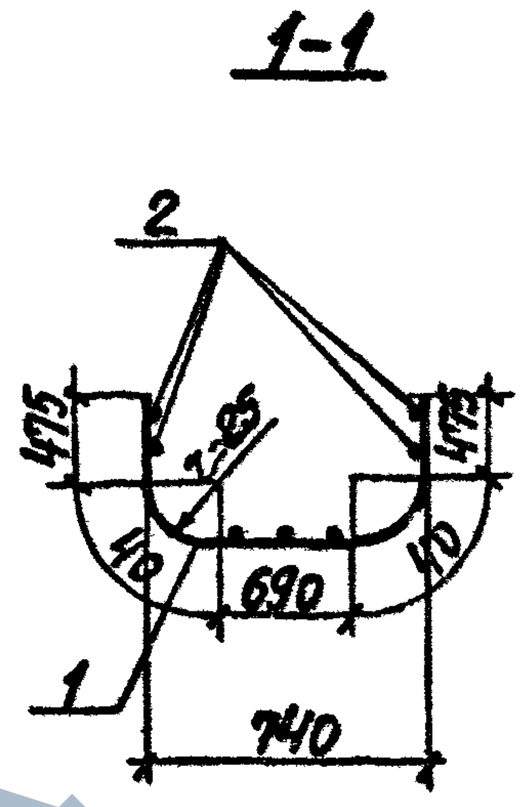


| Марка | Поз. | Наименование | Кол. | Масса ед., кг | Общая масса, кг |
|---|---|---|---|---|---|
| С9 | 1 | ⌀ 8AIII, ℓ = 1720 | 15 | 0,68 | 12,0 |
| | 2 | ⌀ 4ВрI, ℓ = 2930 | 7 | 0,26 | |

Арматура класса А-III по ГОСТ 5781-82
Арматура класса Вр-I по ГОСТ 6727-80*

| | | | |
|---|---|---|---|
| Нач. отд. | Бродский | | 3.006.1-2.87.7-8 |
| Н. контр. | Уманцева | | |
| Гл. спец. | Коротецкий | | |
| Рук. гр. | Чумакова | | Стадия: Р; Лист: ; Листов: 1 |
| Вед. инж. | Уманцева | | Сетка С9 |
| Инжен. | Фомичёв | | Харьковский Промстройниипроект |
| Провер. | Гурович | | |

Инв. № подл. | Подпись и дата | Взам. инв. №

22993-02 13

Формат А4

https://zavodjbi.com/

https://zavodjbi.com/



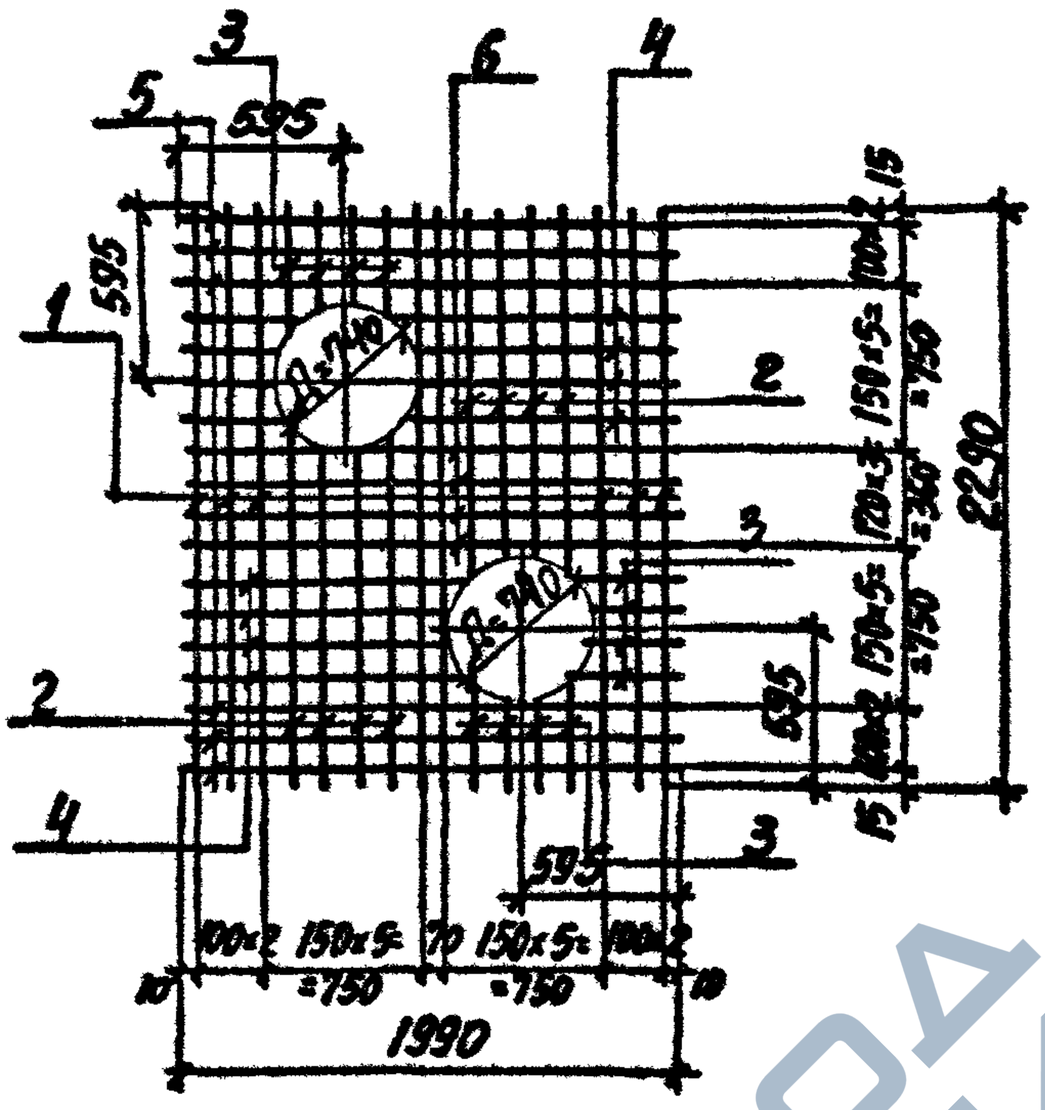


| Марка | Поз. | Наименование | Кол. | Масса ед., кг | Общая масса, кг |
|---|---|---|---|---|---|
| С10 | 1 | ⌀ 6 А III, ℓ = 2290 | 8 | 0,51 | 28,0 |
| | 2 | ⌀ 6 А III, $\ell_{ср}$ = 1400 | 8 | 0,31 | |
| | 3 | ⌀ 6 А III, $\ell_{ср}$ = 260 | 16 | 0,06 | |
| | 4 | ⌀ 6 А III, $\ell_{ср}$ = 1100 | 8 | 0,24 | |
| | 5 | ⌀ 6 А III, ℓ = 1990 | 6 | 0,44 | |
| | 6 | ⌀ 18 А III, ℓ = 1990 | 4 | 3,98 | |

Арматура класса А-III по ГОСТ 5781-82

| | | | |
|---|---|---|---|
| Нач. отд. | Бродский | | 3.006.1-2.87.7-9 |
| Н. контр. | Уманцева | | |
| Гл. спец. | Коротецкий | | |
| Рук. гр. | Чумакова | | Сетка С10 |
| Вед. инж. | Уманцева | | |
| Инжен. | Фомичёв | | |
| Провер. | Гурович | | |

| Стадия | Лист | Листов |
|---|---|---|
| Р | | 1 |

Харьковский Промстройниипроект

Инв. № подл. | Подпись и дата | Взам. инв. №

22993-02 14

Формат А4

https://zavodjbi.com/

https://zavodjbi.com/



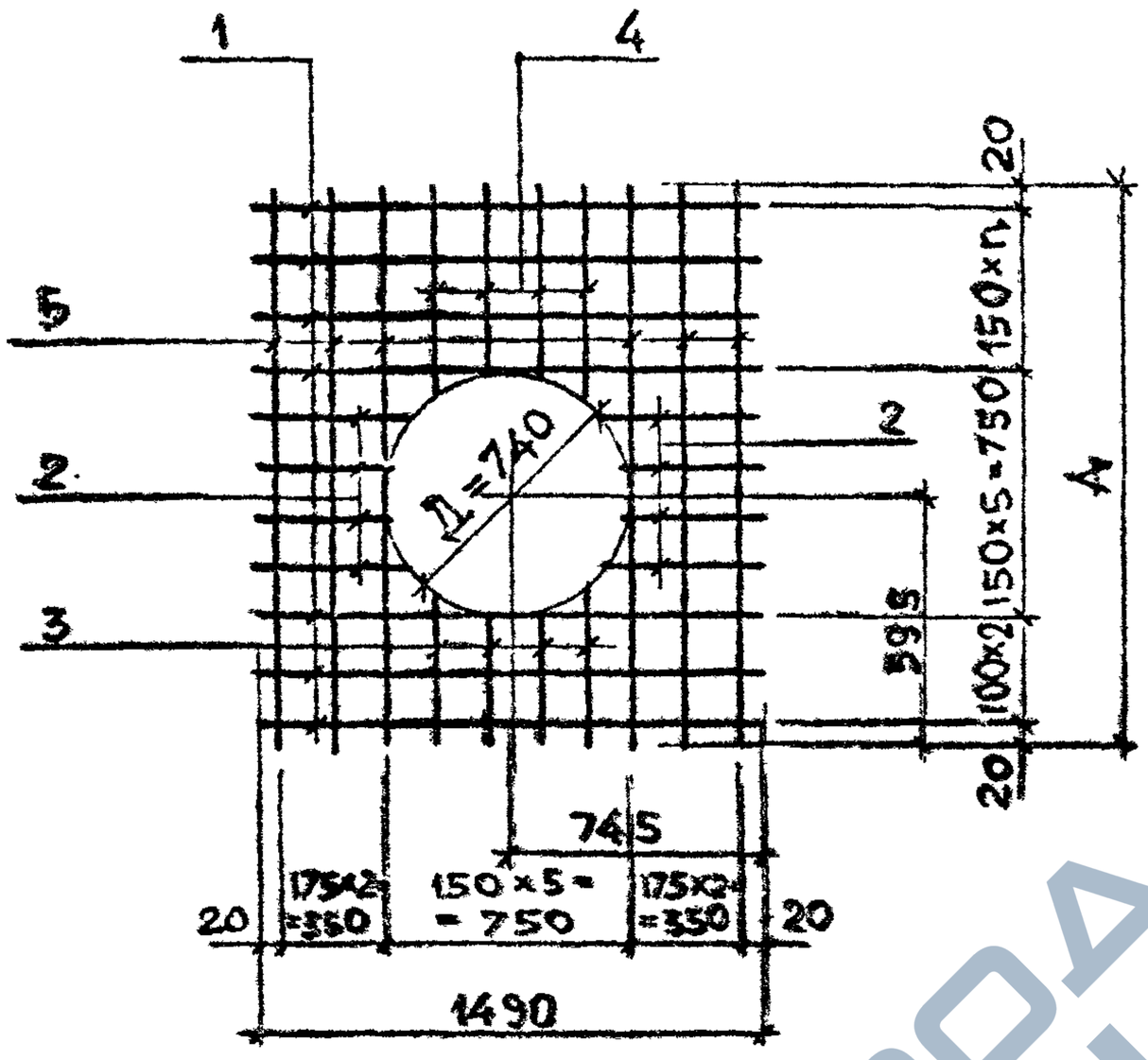


| Марка | A, мм | n, шт |
|---|---|---|
| С11 | 1440 | 3 |
| С12 | 1740 | 5 |

| Марка | Поз. | Наименование | Кол. | Масса ед., кг | Общая масса, кг |
|---|---|---|---|---|---|
| С11 | 1 | Ø 6 А III, ℓ = 1490 | 7 | 0,33 | 11,6 |
| | 2 | Ø 6 А III, ℓ ср = 450 | 8 | 0,10 | |
| | 3 | Ø 6 А III, ℓ ср = 300 | 4 | 0,07 | |
| | 4 | Ø 6 А III, ℓ ср = 550 | 4 | 0,12 | |
| | 5 | Ø 12 А III, ℓ = 1440 | 6 | 1,28 | |
| С12 | 1 | Ø 6 А III, ℓ = 1490 | 9 | 0,33 | 17,4 |
| | 2 | Ø 6 А III, ℓ ср = 450 | 8 | 0,10 | |
| | 3 | Ø 6 А III, ℓ ср = 300 | 4 | 0,07 | |
| | 4 | Ø 6 А III, ℓ ср = 850 | 4 | 0,19 | |
| | 5 | Ø 14 А III, ℓ = 1740 | 6 | 2,10 | |

Арматура класса А-III по ГОСТ 5781-82

| | | |
|---|---|---|
| Нач. отд. | Бродский | |
| Н. контр. | Умянцева | |
| Гл. спец. | Коротецкая | |
| Рук. гр. | Чумакова | |
| Вед. инж. | Умянцева | |
| Инжен. | Фомичёв | |
| Провер. | Гурович | |

Подпись и дата | Взам. инв. №

Инв. № подл.

3.006.1-2.87.7-10

Сетка С11, С12

| Стадия | Лист | Листов |
|---|---|---|
| Р | | 1 |

Харьковский Промстройниипроект

22993-02 15

Формат А4

https://zavodjbi.com/

https://zavodjbi.com/



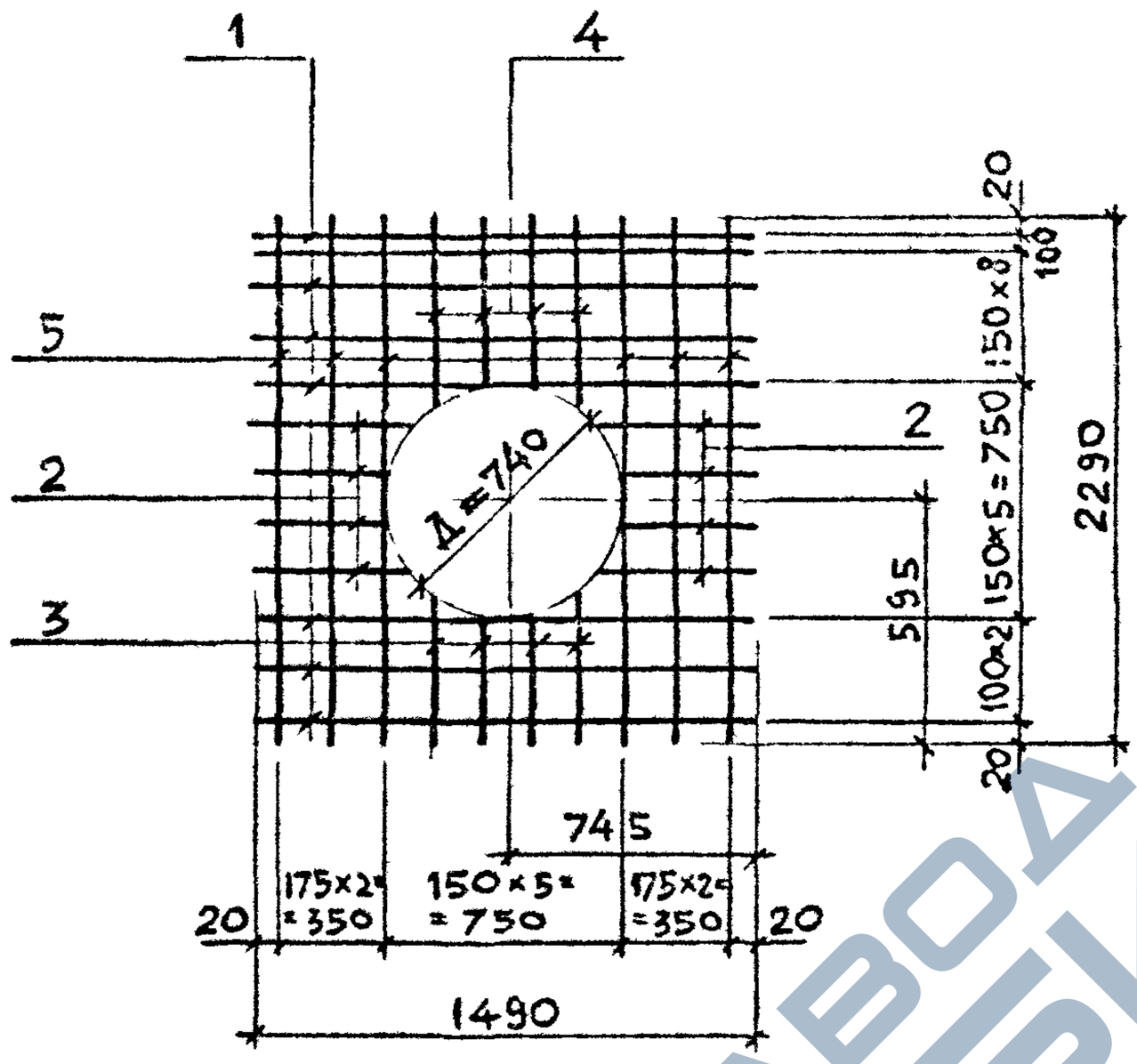


| Марка | Поз. | Наименование | Кол. | Масса ед., кг | Общая масса, кг |
|---|---|---|---|---|---|
| С13 | 1 | Ø 6А III, ℓ = 1490 | 13 | 0,33 | 28,3 |
| | 2 | Ø 6А III, $ℓ_{ср.}$ = 450 | 8 | 0,10 | |
| | 3 | Ø 6А III, $ℓ_{ср}$ = 300 | 4 | 0,07 | |
| | 4 | Ø 6А III, $ℓ_{ср}$ = 1400 | 4 | 0,31 | |
| | 5 | Ø 16А III, ℓ = 2290 | 6 | 3,61 | |

Арматура класса А-III по ГОСТ 5781-82

| | | | |
|---|---|---|---|
| Нач. отд. | Бродский | | |
| Н. контр. | Уманцева | | |
| Гл. спец. | Коротецкий | | |
| Рук. гр. | Чумакова | | |
| Вед. инж. | Уманцева | | |
| Инжен. | Фомичёв | | |
| Провер. | Гурович | | |

3.006.1-2.87.7-11

Сетка С13

| Стадия | Лист | Листов |
|---|---|---|
| Р | | 1 |

Харьковский Промстройниипроект

Подпись и дата | Взам. инв. №

Инв. № подл.

22993-02 16

Формат А4

https://zavodjbi.com/

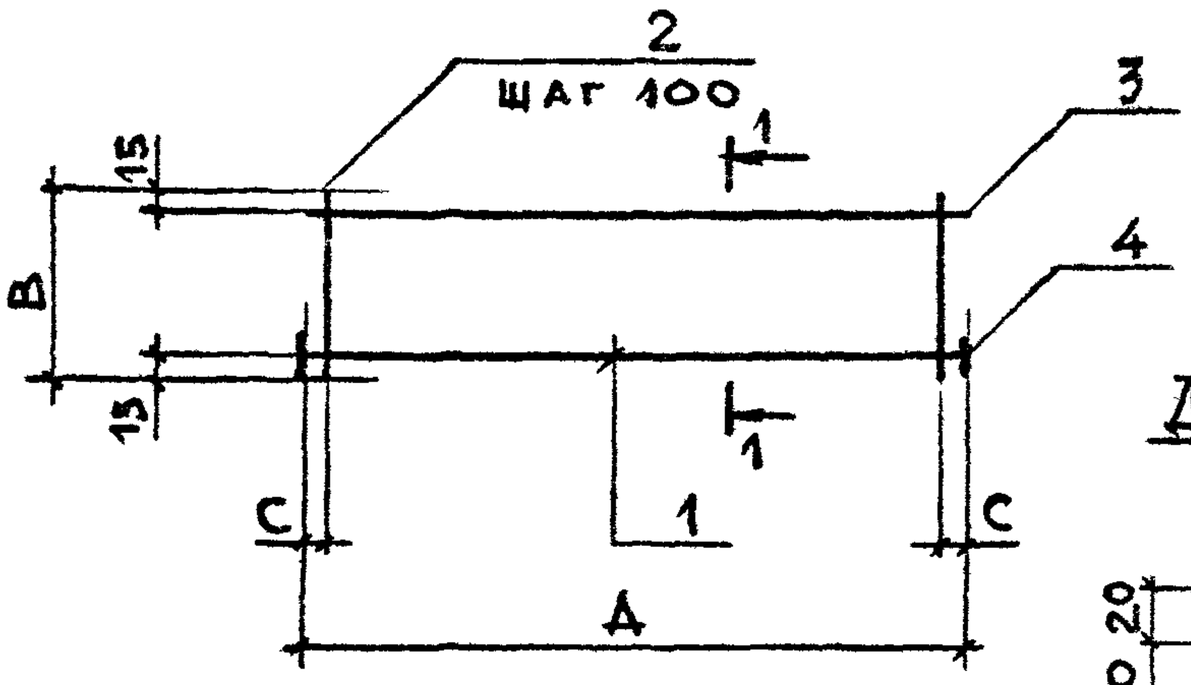


| Марка | A, мм | B, мм | C, мм |
|---|---|---|---|
| Кр6 | 1140 | 130 | 20 |
| Кр7 | 1460 | 180 | 30 |

1 — 1

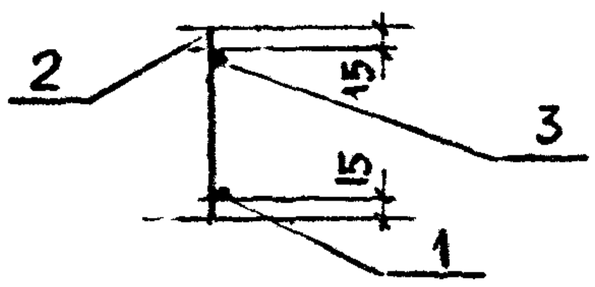


Деталь привварки поз. 4

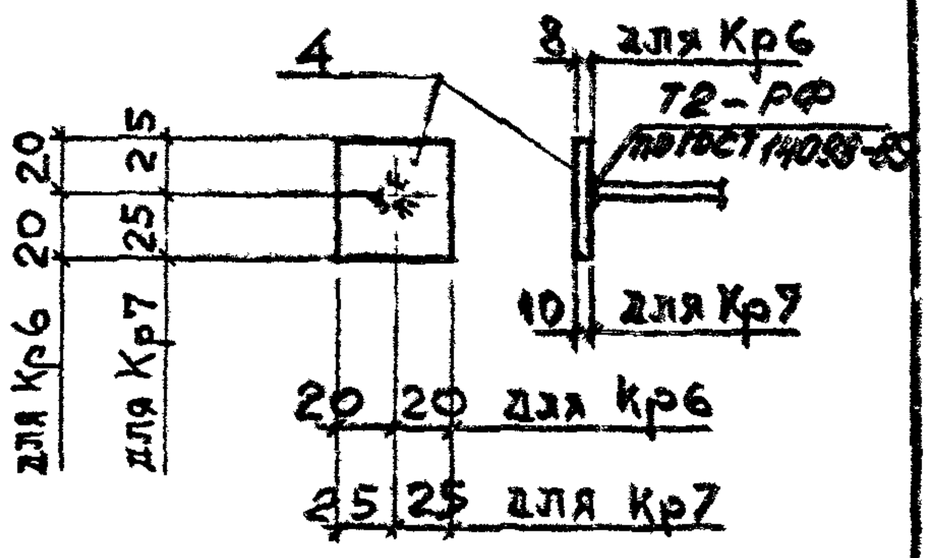


| Марка | Поз. | Наименование | Кол. | Масса ед., кг. | Общая масса, кг |
|---|---|---|---|---|---|
| Кр6 | 1 | Ø10 А III, ℓ = 1140 | 1 | 0,70 | 1,7 |
| | 2 | Ø6 А I, ℓ = 130 | 12 | 0,03 | |
| | 3 | Ø8 А III, ℓ = 1140 | 1 | 0,45 | |
| | 4 | Полоса $\frac{40\times8\ \text{ГОСТ}\ 103\text{-}76^*}{\text{Вст3кп2 ГОСТ}\ 380\text{-}71^*}$ ℓ = 40 | 2 | 0,10 | |
| Кр7 | 1 | Ø14 А III, ℓ = 1440 | 1 | 1,74 | 3,4 |
| | 2 | Ø6 А I, ℓ = 180 | 15 | 0,04 | |
| | 3 | Ø8 А III, ℓ = 1460 | 1 | 0,58 | |
| | 4 | Полоса $\frac{50\times10\ \text{ГОСТ}\ 103\text{-}76^*}{\text{Вст3кп2 ГОСТ}\ 380\text{-}71^*}$ ℓ = 50 | 2 | 0,20 | |

Арматура класса А-III, А-I по ГОСТ 5781-82

| | | | |
|---|---|---|---|
| Нач. отд. | Бродский | | 3.006.1 - 2.87.7 - 12 |
| Н. контр. | Уманцева | | |
| Гл. спец. | Коротецкий | | |
| Рук. гр. | Чумакова | | Каркас плоский Кр 6, Кр7 |
| Вед. инж. | Уманцева | | |
| Инжен. | Фомичев | | |
| Провер. | Гурович | | |

| Стадия | Лист | Листов |
|---|---|---|
| Р | | 1 |

Харьковский Промстройниипроект

Инв. № подл. | Подпись и дата | Взам. инв. №

22993-02 17

Формат А4

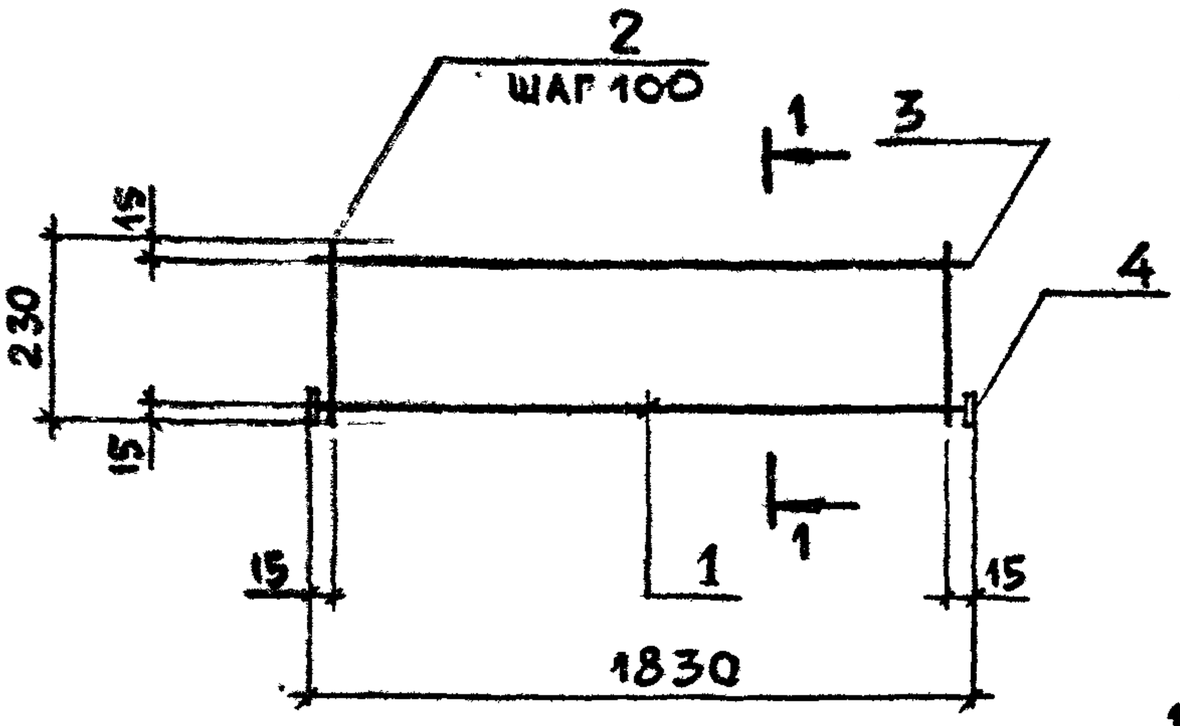


## Деталь приварки поз. 4

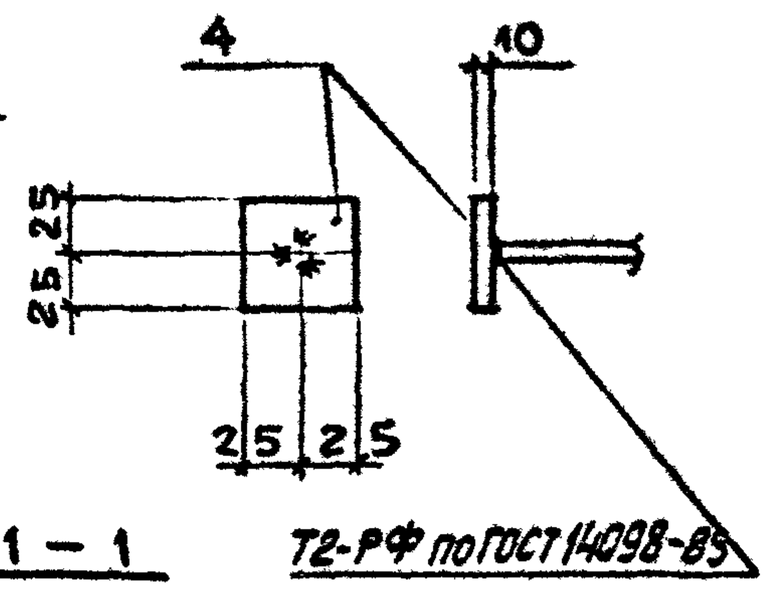


## 1 – 1

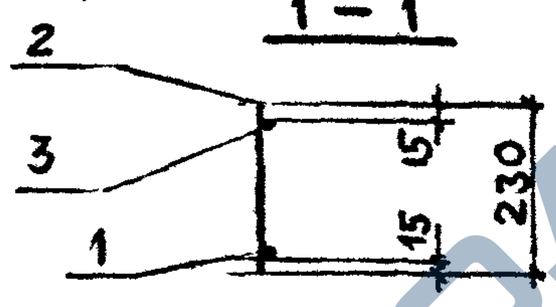


| Марка | Поз. | Наименование | Кол. | Масса ед., кг | Общая масса, кг |
|---|---|---|---|---|---|
| Кр8 | 1 | Ø 16 AIII, ℓ = 1810 | 1 | 2,86 | 5,3 |
| | 2 | Ø 6 AI, ℓ = 230 | 19 | 0,05 | |
| | 3 | Ø 10 AIII, ℓ = 1830 | 1 | 1,13 | |
| | 4 | Полоса $\frac{50\times10\ ГОСТ\ 103-76^*}{Вст3кп2\ ГОСТ\ 380-71^*}$ ℓ=50 | 2 | 0,20 | |

Арматура класса A-III, A-I по ГОСТ 5781-82

| | | | |
|---|---|---|---|
| Нач. отд. | Бродский | | 3.006.1-2.87.7-13 |
| Н. контр. | Уманцева | | |
| Гл. спец. | Коротецкий | | |
| Рук. гр. | Чумакова | | Каркас плоский Кр8 |
| Вед. инж. | Уманцева | | Стадия: Р; Лист: ; Листов: 1 |
| Инжен. | Фомичёв | | Харьковский Промстройниипроект |
| Провер. | Гурович | | |

Инв. № подл. | Подпись и дата | Взам. инв. №



https://zavodjbi.com/

https://zavodjbi.com/



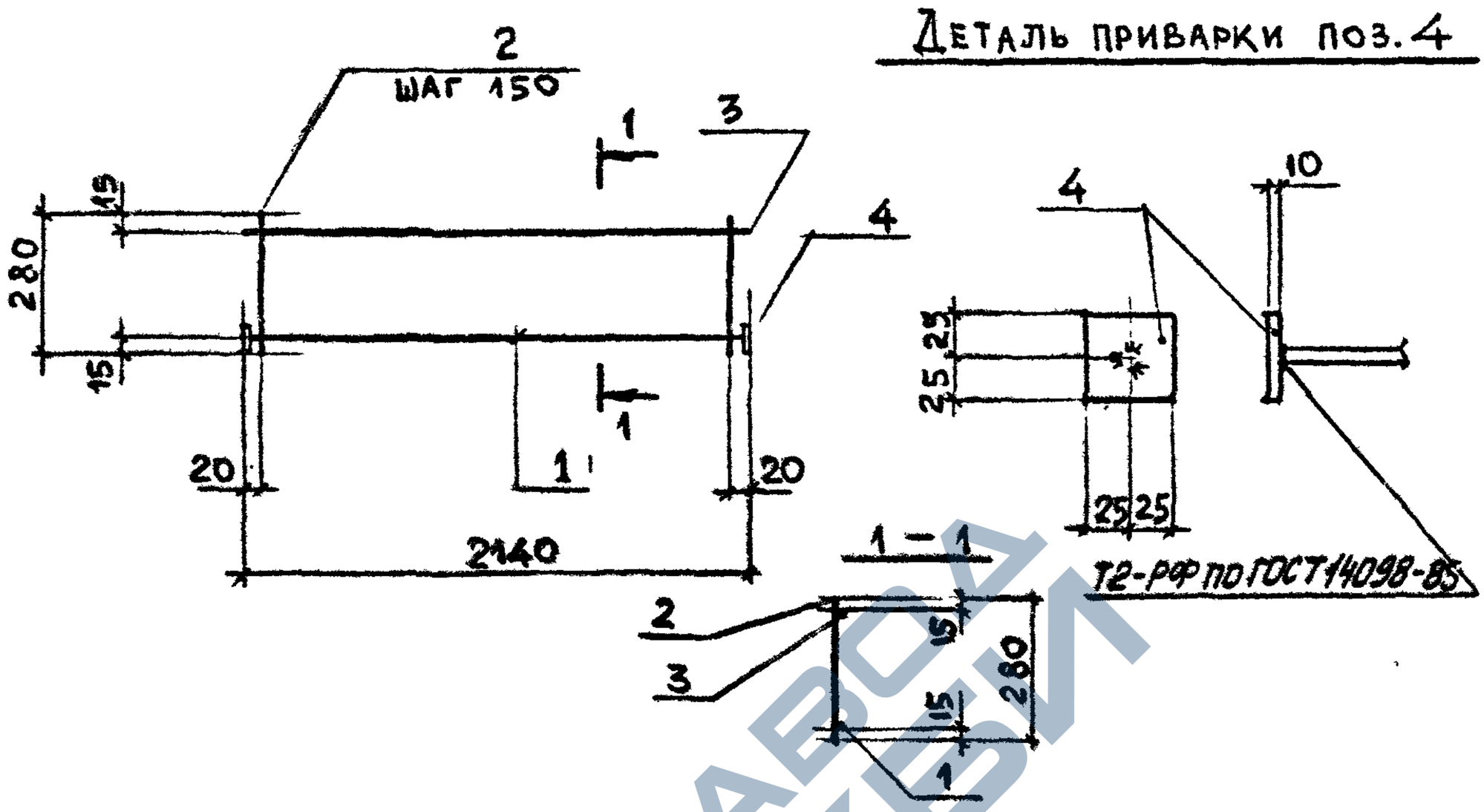


| Марка | Поз. | Наименование | Кол. | Масса ед., кг | Общая масса, кг |
|---|---|---|---|---|---|
| Кр9 | 1 | Ø 16 А III, ℓ = 2120 | 1 | 3,35 | 6,0 |
| | 2 | Ø 6 А I, ℓ = 280 | 15 | 0,06 | |
| | 3 | Ø 10 А III ℓ = 2140 | 1 | 1,32 | |
| | 4 | Полоса $\frac{50\times10\ \text{ГОСТ}\ 103-76^*}{\text{Ст3кп2 ГОСТ}\ 380-71^*}$ ℓ=50 | 2 | 0,20 | |

Арматура класса А-III, А-I по ГОСТ 5781-82

| | | | |
|---|---|---|---|
| Нач. отд. | Бродский | | 3.006.1-2.87.7-14 |
| Н. контр. | Уманцева | | |
| Гл. спец. | Коротецкий | | |
| Рук. гр. | Чумакова | | Каркас плоский Кр9 |
| Вед. инж. | Уманцева | | |
| Инжен | Фомичёв | | |
| Провер. | Гурович | | |

| Стадия | Лист | Листов |
|---|---|---|
| Р | | 1 |

Харьковский Промстройниипроект

Инв. № подл. | Подпись и дата | Взам. инв. №



Формат А4

https://zavodjbi.com/

https://zavodjbi.com/



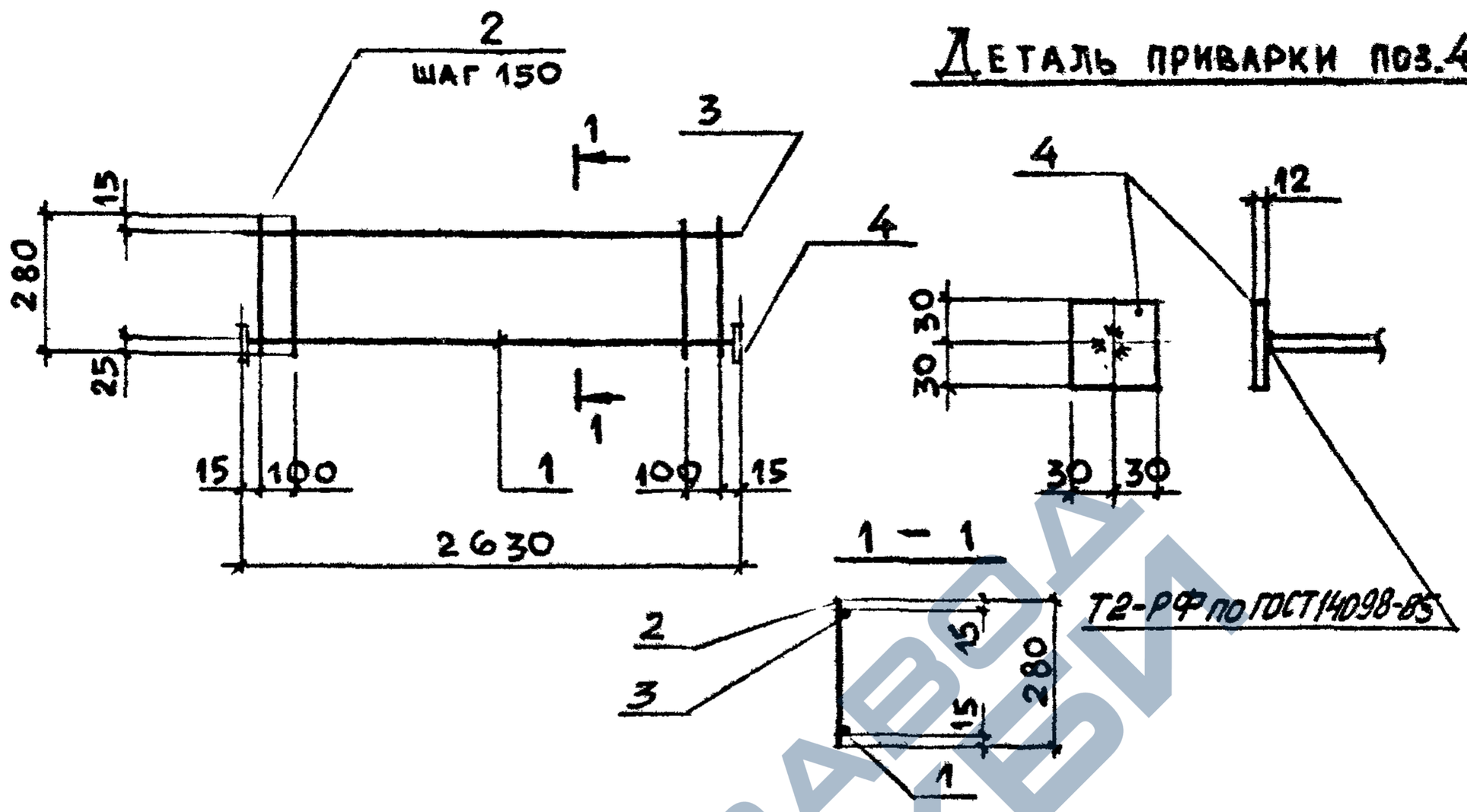


| Марка | Поз. | Наименование | Кол. | Масса ед., кг. | Общая масса, кг |
|---|---|---|---|---|---|
| Кр10 | 1 | ø 20 А III, ℓ = 2610 | 1 | 6,44 | 10,8 |
| | 2 | ø 8 А I, ℓ = 280 | 19 | 0,11 | |
| | 3 | ø 10 А III, ℓ = 2630 | 1 | 1,62 | |
| | 4 | Полоса 60×12 ГОСТ 103-76* / ВСт3кп2 ГОСТ 380-71* ℓ=60 | 2 | 0,31 | |

Арматура класса А-III, А-I по ГОСТ 5781-82

| | | | |
|---|---|---|---|
| Нач. отд. | Бродский | | |
| Н. контр. | Умянцева | | |
| Гл. спец. | Коротецкий | | |
| Рук. гр. | Чумакова | | |
| Вед. инж. | Умянцева | | |
| Инжек. | Фомичёв | | |
| Провер. | Гурович | | |

Инв. № подл. | Подпись и дата | Взам. инв. №

3.006.1-2.87.7-15

Каркас плоский Кр10

| Стадия | Лист | Листов |
|---|---|---|
| Р | | 1 |

Харьковский Промстройниипроект

22993-02 20

Формат А4

https://zavodjbi.com/

https://zavodjbi.com/

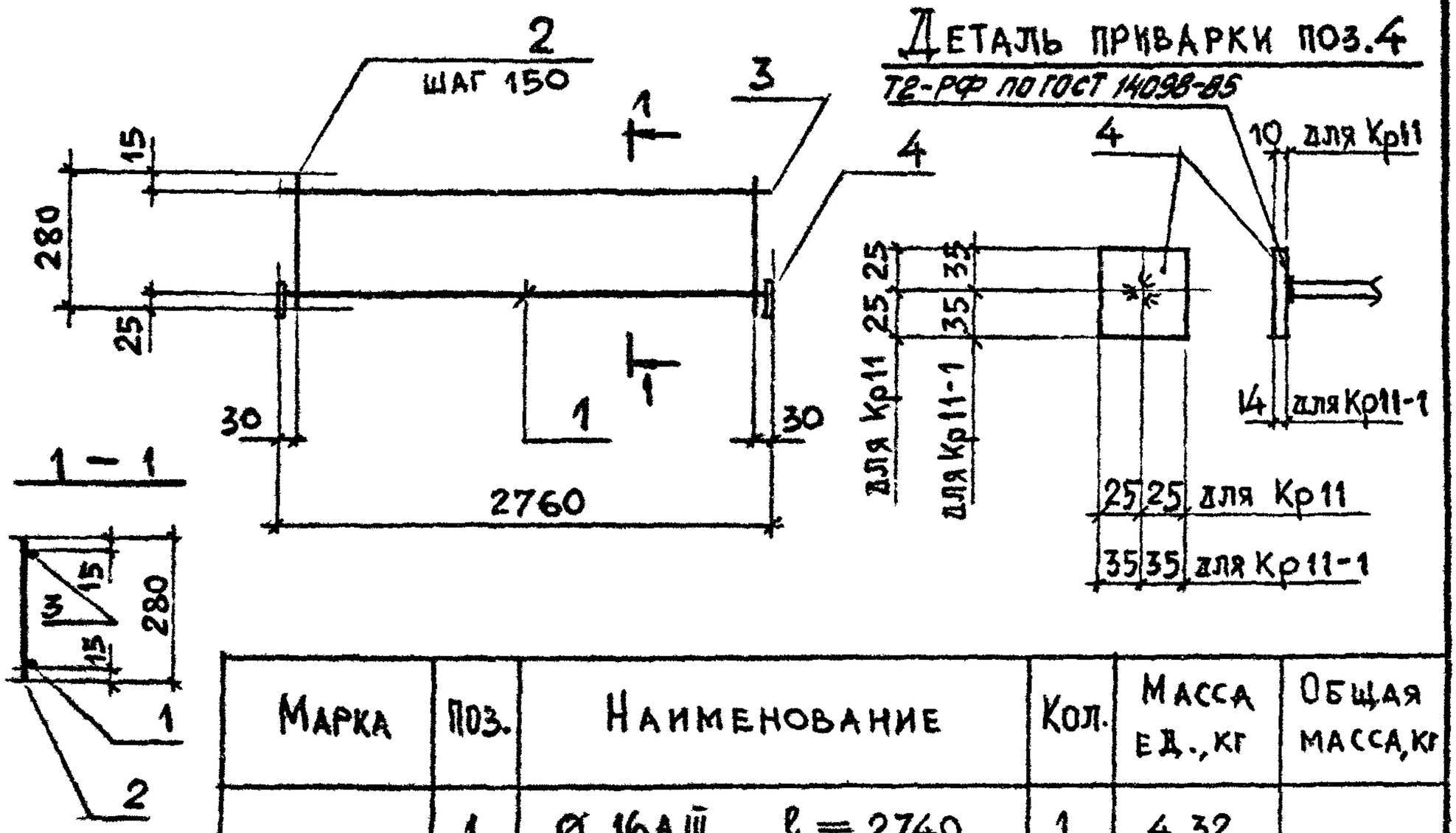


| Марка | Поз. | Наименование | Кол. | Масса ед., кг | Общая масса, кг |
|---|---|---|---|---|---|
| Кр11 | 1 | ⌀ 16 А III, ℓ = 2740 | 1 | 4,32 | 8,5 |
| | 2 | ⌀ 8 А I, ℓ = 280 | 19 | 0,11 | |
| | 3 | ⌀ 10 А III, ℓ = 2760 | 1 | 1,70 | |
| | 4 | Полоса $\frac{50\times10\ ГОСТ\ 103-76^*}{ВСт3кп2\ ГОСТ\ 380-71^*}$ ℓ=50 | 2 | 0,2 | |
| Кр11-1 | 1 | ⌀ 25 А III, ℓ = 2730 | 1 | 10,51 | 15,4 |
| | 2 | ⌀ 8 А I, ℓ = 280 | 19 | 0,11 | |
| | 3 | ⌀ 10 А III, ℓ = 2760 | 1 | 1,70 | |
| | 4 | Полоса $\frac{70\times14\ ГОСТ\ 103-76^*}{ВСт3кп2\ ГОСТ\ 380-71^*}$ ℓ=70 | 2 | 0,54 | |

Арматура класса А-III, А-I по ГОСТ 5781-82

| | | |
|---|---|---|
| Нач. отд. | Бродский | |
| Н. контр. | Уманцева | |
| Гл. спец. | Коротецкий | |
| Рук. гр. | Чупакова | |
| Вед. инж. | Уманцев | |
| Инжен. | Фомичев | |
| Провер. | Гурович | |

3.006.1-2.87.7-16

Каркас плоский Кр11, Кр11-1

| Стадия | Лист | Листов |
|---|---|---|
| Р | | 1 |

Харьковский Промстройниипроект

Инв. № подл. | Подпись и дата | Взам. инв. №

22993-02 21

Формат А4

https://zavodjbi.com/

https://zavodjbi.com/



## Деталь приварки поз.4

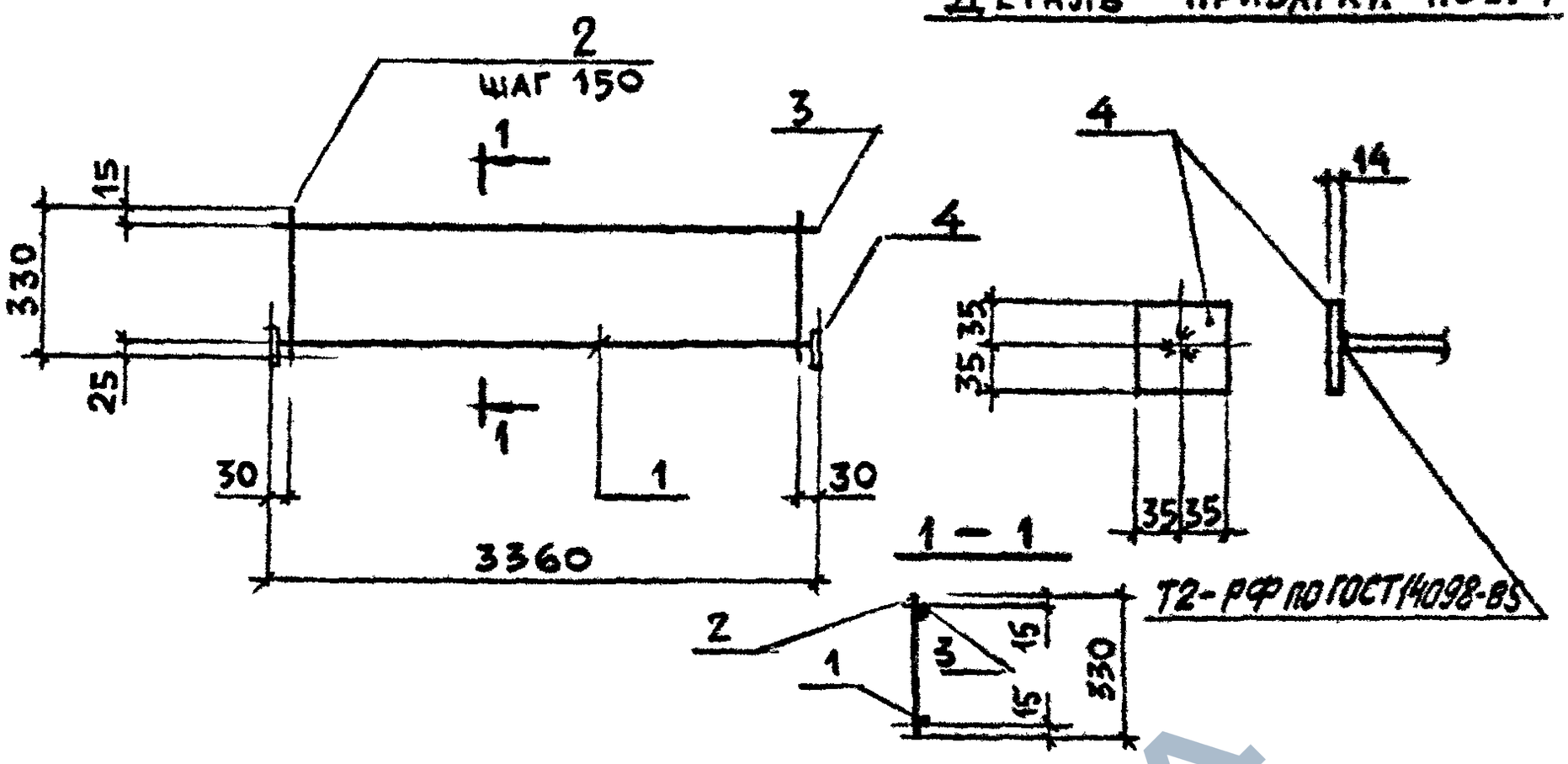


| Марка | Поз. | Наименование | Кол. | Масса ед., кг | Общая масса, кг |
|---|---|---|---|---|---|
| Кр12 | 1 | Ø 28 А III, ℓ = 3330 | 1 | 16,08 | 23,8 |
| | 2 | Ø 10 А I, ℓ = 330 | 23 | 0,20 | |
| | 3 | Ø 10 А III, ℓ = 3360 | 1 | 2,07 | |
| | 4 | Полоса $\frac{70\times14\ \text{ГОСТ}\ 103\text{-}76^*}{\text{ВСт3кп2 ГОСТ}\ 380\text{-}71^*}$ ℓ = 70 | 2 | 0,54 | |

Арматура класса А-III, А-I по ГОСТ 5781-82

| | | | |
|---|---|---|---|
| Нач. отд. | Бродский | | 3.006.1-2.87.7-17 |
| Н. контр. | Умянцева | | |
| Гл. спец. | Коротецкая | | |
| Рук. гр. | Чумакова | | Каркас плоский Кр12 |
| Вед. инж. | Умянцева | | |
| Инж. | Фомичев | | |
| Провер. | Гурович | | |

| Стадия | Лист | Листов |
|---|---|---|
| Р | | 1 |

Харьковский Промстройниипроект

Инв. № подл. | Подпись и дата | Взам. инв. №



https://zavodjbi.com/

https://zavodjbi.com/



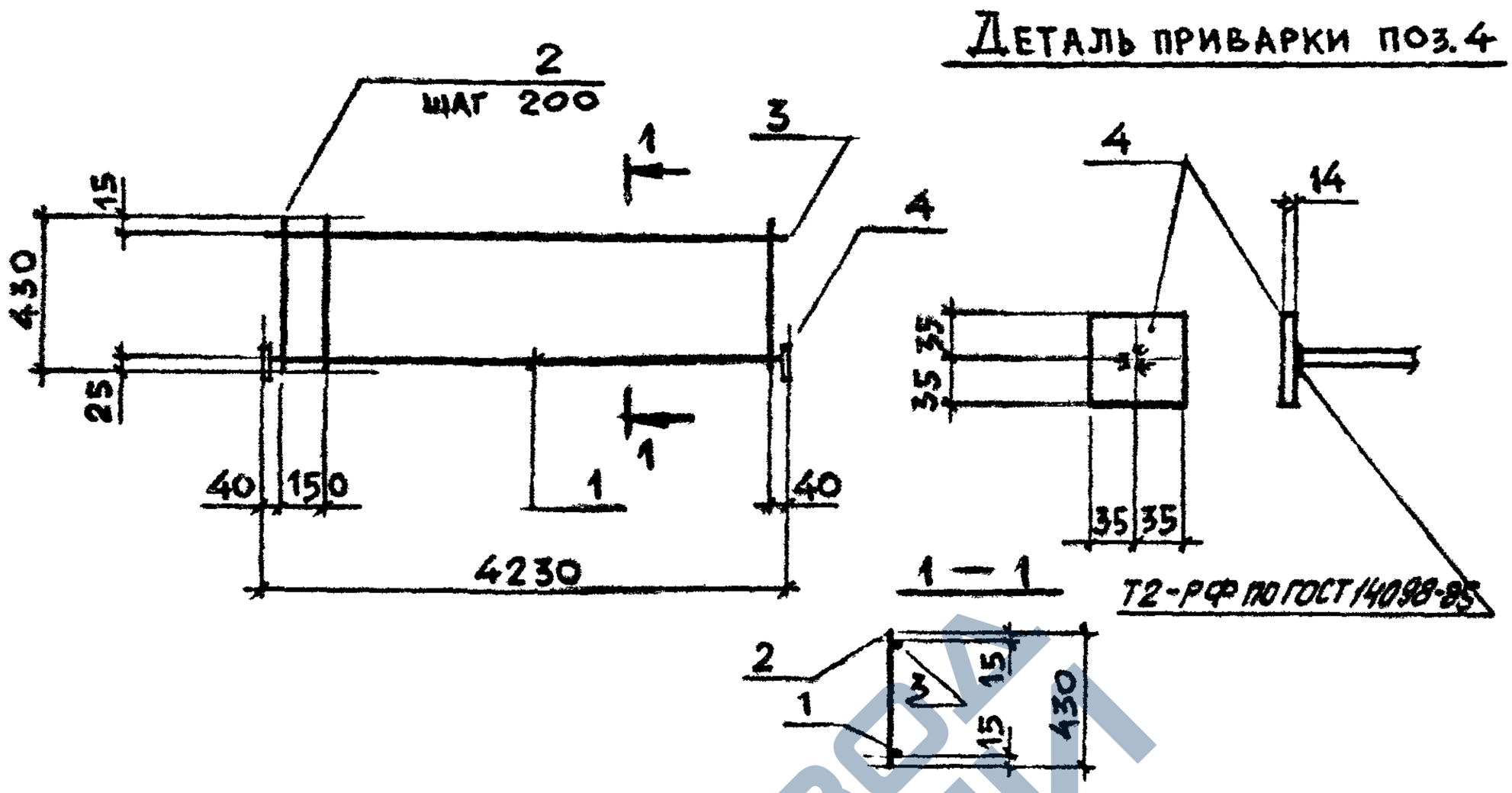


| Марка | Поз. | Наименование | Кол. | Масса ед., кг | Общая масса, кг |
|---|---|---|---|---|---|
| Кр13 | 1 | Ø 28 А III, ℓ = 4200 | 1 | 20,29 | 29,9 |
| | 2 | Ø 10 А I, ℓ = 430 | 22 | 0,27 | |
| | 3 | Ø 10 А III, ℓ = 4230 | 1 | 2,61 | |
| | 4 | Полоса $\frac{70\times14\ \text{ГОСТ}\ 103\text{-}76^*}{\text{ВСт3кп2 ГОСТ}\ 380\text{-}71^*}$ ℓ=70 | 2 | 0,54 | |

Арматура класса А-III, А-I по ГОСТ 5781-82

| | | | |
|---|---|---|---|
| Нач. отд. | Бродский | | 3.006.1-2.87.7-18 |
| Н. контр. | Уманцева | | |
| Гл. спец. | Коротецкий | | |
| Рук. гр. | Чумакова | | Каркас плоский Кр13 |
| Вед. инж. | Уманцева | | |
| Инжен. | Фомичев | | |
| Провер. | Гурович | | |

| Стадия | Лист | Листов |
|---|---|---|
| Р | | 1 |

Харьковский Промстройниипроект

Инв. № подл. | Подпись и дата | Взам. инв. №

22993-02 23

Формат А4

https://zavodjbi.com/

https://zavodjbi.com/



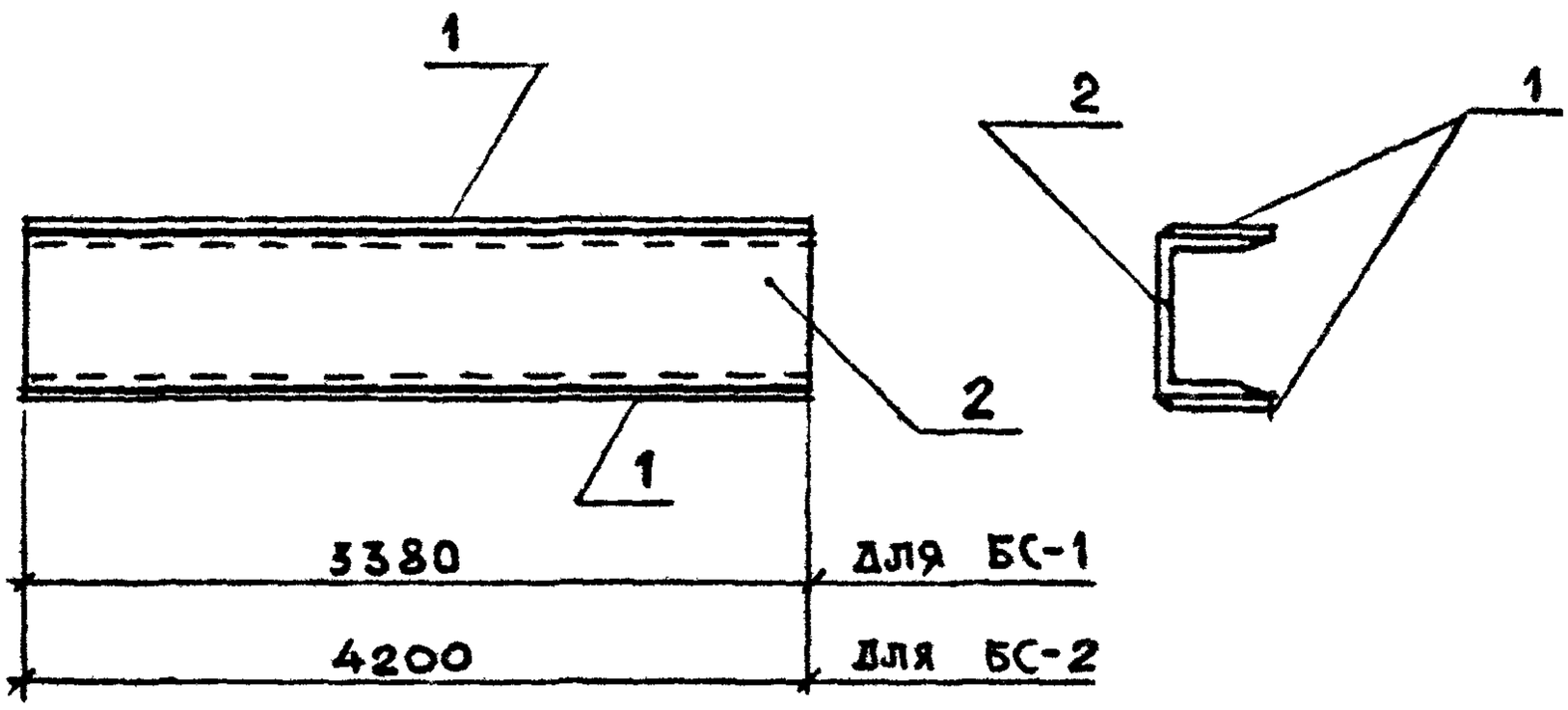


| Марка | Поз. | Наименование | Кол. | Масса ед., кг | Общая масса, кг |
|---|---|---|---|---|---|
| БС1 | 1 | Полоса $\frac{70\times10\ ГОСТ\ 103-76^*}{ВСт3кп2\ ГОСТ\ 380-71^*}$ $\ell=3380$ | 2 | 18,6 | 144,7 |
| | 2 | Швеллер $\frac{Б-30\ ГОСТ\ 8240-72^*}{ВСт3пс6\ ГОСТ\ 380-71^*}$ $\ell=3380$ | 1 | 107,5 | |
| БС2 | 1 | Полоса $\frac{70\times10\ ГОСТ\ 103-76^*}{ВСт3кп2\ ГОСТ\ 380-71^*}$ $\ell=4200$ | 2 | 23,1 | 179,8 |
| | 2 | Швеллер $\frac{Б-30\ ГОСТ\ 8240-72^*}{ВСт3пс6\ ГОСТ\ 380-71^*}$ $\ell=4200$ | 1 | 133,6 | |

| | | | |
|---|---|---|---|
| Нач. отд. | Бродский | | 3.006.1-2.87.7-19 |
| Н. контр. | Уманцева | | |
| Гл. спец. | Коротецкая | | |
| Рук. гр. | Чумакова | | Балка стальная БС1, БС2 |
| Вед. инж. | Уманцева | | Стадия: Р; Лист: ; Листов: 1 |
| Инжен. | Фомичёв | | Харьковский Промстройниипроект |
| Провер. | Гурович | | |

Инв. № подл. | Подпись и дата | Взам. инв. №

22993-02 24

Формат А4

https://zavodjbi.com/

| Марка | ℓ, мм | a, мм | c, мм |
|---|---|---|---|
| БС-3 | 2780 | 180 | 550 |
| БС 4 | 3380 | 200 | 570 |
| БС 5 | 4000 | 210 | 590 |

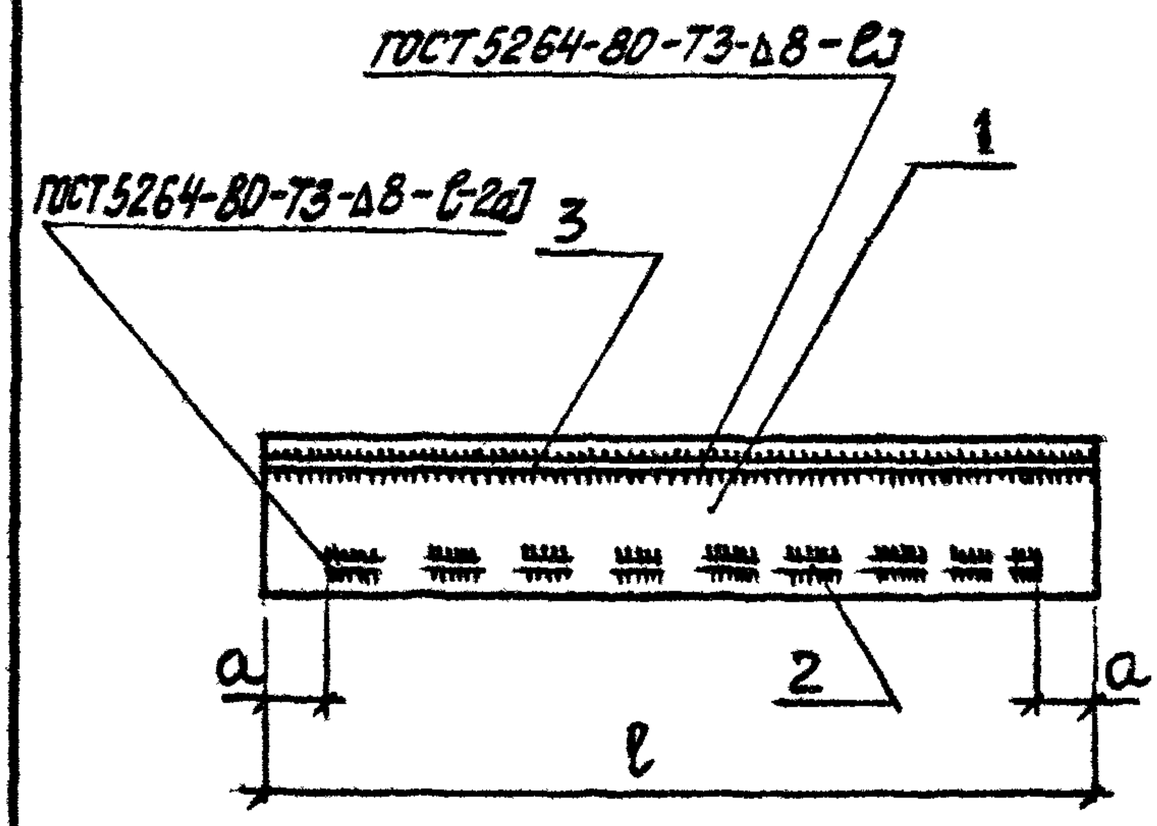


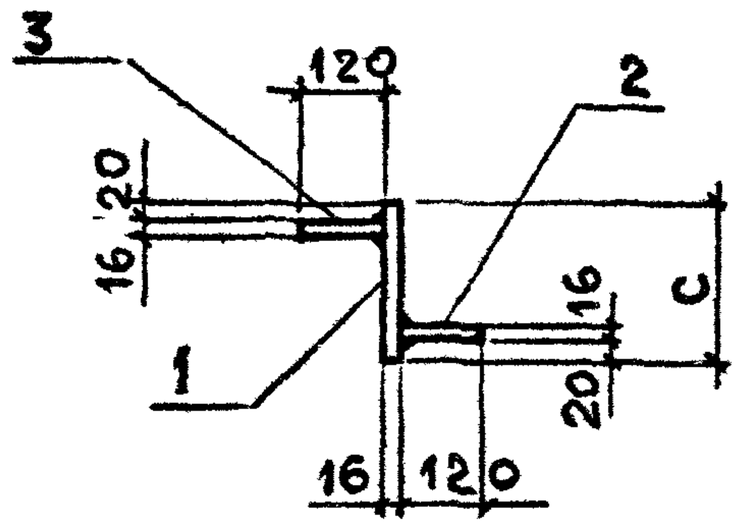


| Марка | Поз. | Наименование | Кол. | Масса ед., кг | Общая масса, кг |
|---|---|---|---|---|---|
| БС 3 | 1 | Полоса 550×16, ℓ = 2780 | 1 | 192,0 | 270,4 |
| | 2 | Полоса 120×16, ℓ = 2420 | 1 | 36,5 | |
| | 3 | ℓ = 2780 | 1 | 41,9 | |
| БС 4 | 1 | Полоса 570×16, ℓ = 3380 | 1 | 242,0 | 337,8 |
| | 2 | Полоса 120×16, ℓ = 2980 | 1 | 44,9 | |
| | 3 | ℓ = 3380 | 1 | 50,9 | |
| БС 5 | 1 | Полоса 590×16, ℓ = 4000 | 1 | 296,4 | 410,7 |
| | 2 | Полоса 120×16, ℓ = 3580 | 1 | 54,0 | |
| | 3 | ℓ = 4000 | 1 | 60,3 | |

Полоса δ=16 по ГОСТ 103-76* из стали ВСт3кп2, ГОСТ 380-71*

| | | | |
|---|---|---|---|
| Нач. отд. | Бродский | | 3.006.1-2.87.7-20 |
| Н. контр. | Уманцева | | |
| Гл. спец. | Коротецкий | | |
| Рук. гр. | Чумакова | | Балка стальная БС3...БС5 |
| Вед. инж. | Уманцева | | |
| Инжен. | Фомичев | | |
| Провер. | Гурович | | |

| Стадия | Лист | Листов |
|---|---|---|
| Р | | 1 |

Харьковский Промстройниипроект

Инв. № подл. | Подпись и дата | Взам. инв. №

22993-02 25

Формат А4

https://zavodjbi.com/

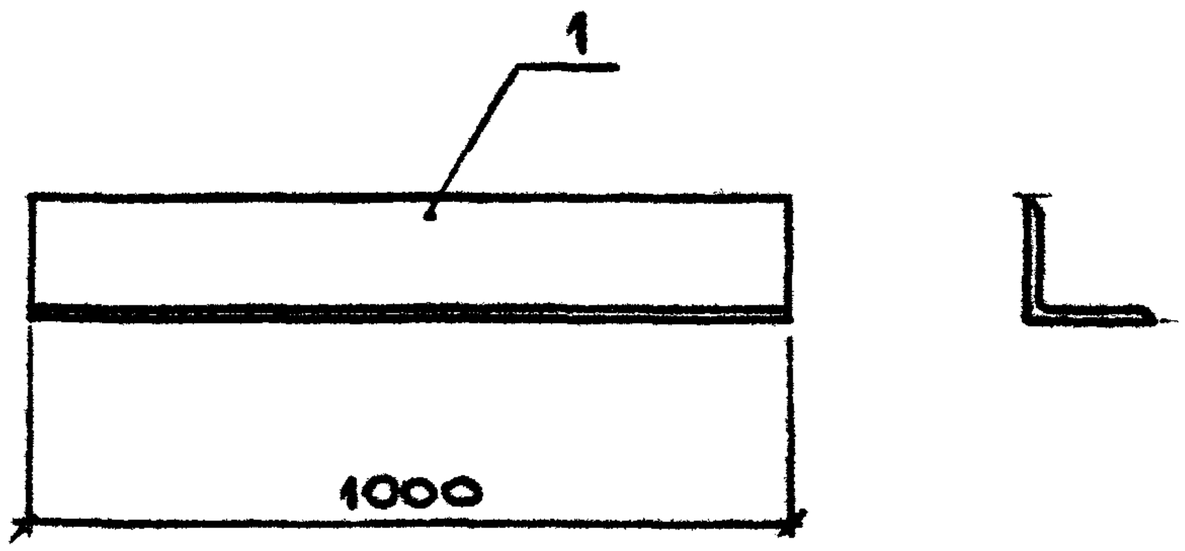


| Марка | Поз. | Наименование | Кол. | Масса ед., кг | Общая масса, кг |
|---|---|---|---|---|---|
| БС 6. | 1 | Уголок $\frac{63\times5\ ГОСТ\ 8509-72^*}{ВСт3кп2\ ГОСТ\ 380-71^*}$ $\ell=1000$ | 1 | 4,8 | 4,8 |

| | | | |
|---|---|---|---|
| Нач. отд. | Бродский | | |
| Н. контр. | Умянцева | | |
| Гл. спец. | Коротецкий | | |
| Рук. гр. | Чумакова | | |
| Вед. инж. | Умянцева | | |
| Инжен. | Фомичёв | | |
| Провер. | Гурович | | |

3.006.1-2.87.7-21

Балка стальная БС6

| Стадия | Лист | Листов |
|---|---|---|
| Р | | 1 |

Харьковский Промстройниипроект

Инв. № подл. | Подпись и дата | Взам. инв. №

22993-02 26

Формат А4

https://zavodjbi.com/

https://zavodjbi.com/



Рис. 1

Рис. 2

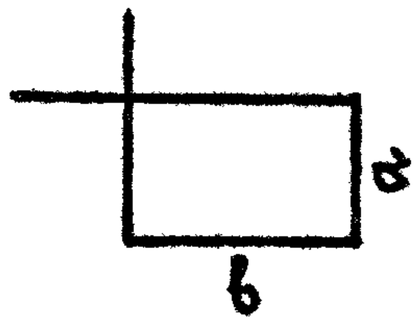


Рис. 3

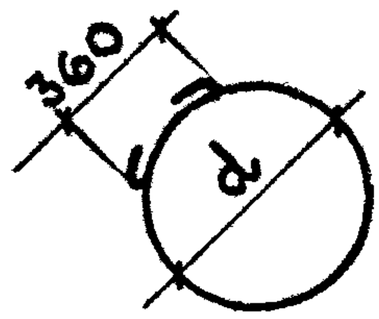


| Марка | Рис. | Размеры, мм | | | Ø, мм и класс стали | Длина, мм | Масса ед., кг | Примечание |
|---|---|---|---|---|---|---|---|---|
| | | a | b | d | | | | |
| Ст 1 | 1 | — | — | | 12 AIII | 1200 | 1,07 | |
| Ст 2 | | 200 | 100 | | | 750 | 0,17 | |
| Ст 3 | | 120 | 240 | | | 870 | 0,19 | |
| Ст 4 | | 290 | 90 | | | 910 | 0,20 | |
| Ст 5 | | 140 | | | | | 0,20 | |
| Ст 6 | | 150 | 240 | | | 920 | 0,20 | |
| Ст 7 | | 160 | | | | 950 | 0,21 | |
| Ст 8 | | 290 | 120 | | | 970 | 0,22 | |
| Ст 9 | 2 | 180 | 240 | — | 6 AI | 990 | 0,22 | ГОСТ 5781-82 |
| Ст 10 | | 80 | 360 | | | 1030 | 0,23 | |
| Ст 11 | | 230 | 240 | | | 1090 | 0,24 | |
| Ст 12 | | 120 | 360 | | | 1110 | 0,24 | |
| Ст 13 | | 160 | | | | 1190 | 0,26 | |
| Ст 14 | | 410 | 120 | | | 1210 | 0,27 | |
| Ст 15 | | 430 | | | | 1250 | 0,28 | |
| Ст 16 | | 450 | 130 | | 8 AI | 1310 | 0,52 | |
| Ст 17 | 3 | — | — | 740 | 12 AI | 2830 | 2,51 | |
| Ст 18 | | | | 750 | | 2870 | 2,55 | |

| | | | |
|---|---|---|---|
| Нач. отд. | Бродский | | 3.006.1-2.87.7-22 |
| Н. контр. | Уманцева | | |
| Гл. спец. | Коротецкий | | |
| Рук. гр. | Чумакова | | Стержень арматурный гнутый Ст 1 ... Ст 18 |
| Вед. инж. | Уманцева | | |
| Инжен. | Фомичёв | | |
| Провер. | Гурович | | |

| Стадия | Лист | Листов |
|---|---|---|
| Р | | 1 |

Харьковский Промстройниипроект

Инв. № подл. | Подпись и дата | Взам. инв. №



Формат А4 2 экз.

https://zavodjbi.com/