ТИПОВЫЕ СТРОИТЕЛЬНЫЕ КОНСТРУКЦИИ, ИЗДЕЛИЯ И УЗЛЫ

СЕРИЯ 1.420.1-32

КОНСТРУКЦИИ ДВУХЭТАЖНЫХ ПРОИЗВОДСТВЕННЫХ БЕСКРАНОВЫХ ЗДАНИЙ С СЕТКАМИ КОЛОНН ПЕРВОГО ЭТАЖА 6×6, 9×6 м ВТОРОГО ЭТАЖА 18×6, 24×6 м, НАГРУЗКОЙ НА ПЕРЕКРЫТИЕ ДО 5,0 тс/м^2 И ЖЕЛЕЗОБЕТОННЫМИ ДВУХЭТАЖНЫМИ КОЛОННАМИ

ВЫПУСК 3-2

ригели пролетом 6 и 9 м.
пространственные каркасы, арматурные и закладные изделия.
рабочие чертежи

Ц 00073-02

СЕРИЯ 1.420.1-32

КОНСТРУКЦИИ ДВУХЭТАЖНЫХ ПРОИЗВОДСТВЕННЫХ БЕСКРАНОВЫХ ЗДАНИЙ С СЕТКАМИ КОЛОНН ПЕРВОГО ЭТАЖА 6×6, 9×6 м ВТОРОГО ЭТАЖА 18×6, 24×6 м, НАГРУЗКОЙ НА ПЕРЕКРЫТИЕ ДО 5,0 тс/м² И ЖЕЛЕЗОБЕТОННЫМИ ДВУХЭТАЖНЫМИ КОЛОННАМИ

ВЫПУСК 3-2

ригели пролетом 6 и 9 м.
пространственные каркасы, арматурные и закладные изделия.
рабочие чертежи

РАЗРАБОТАНЫ
ЦНИИПРОМЗДАНИЙ

ЗАМ. ДИРЕКТОРА ИНСТИТУТА В.В. ГРАНЕВ
ЗАВ. ОТДЕЛА Э.Н. КОДЫШ
ГЛ. ИНЖЕНЕР ПРОЕКТА Л.М ЯНКИЛЕВИЧ

УТВЕРЖДЕНЫ
Управлением
проектирования и инженерных
изысканий Минстроя России
письмо от 21.12.92 г. № 9-1/395
Введены в действие с 01.01.94 г.
ЦНИИпромзданий приказ от 19.11.93 г. №64

Обозначение документа	Наименование	Стр.
I.420.I-32 3-2-ТТ	Технические требования	4
I.420.I-32 3-2- I	Пространственный каркас КП-I	5
- 2	Пространственный каркас КП-2	6
- 3	Пространственный каркас КП-3	7
- 4	Пространственный каркас КП-4	8
- 5	Пространственный каркас КП-5	9
- 6	Пространственный каркас КП-6	I0
- 7	Пространственный каркас КП-7	II
- 8	Пространственный каркас КП-8	I2
- 9	Пространственный каркас КП-9	I3
-I0	Пространственный каркас КП-I0	I4
-II	Пространственный каркас КП-II	I5
-I2	Пространственный каркас КП-I2	I6
-I3	Пространственный каркас КП-I3	I7
-I4	Пространственный каркас КП-I4	I8
-I5	Пространственный каркас КП-I5	I9
-I6	Пространственный каркас КП-I6	20
-I7	Пространственный каркас КП-I7	2I
-I8	Пространственный каркас КП-I8	22
-I9	Пространственный каркас КП-I9	23
-20	Пространственный каркас КП-20	24
-2I	Пространственный каркас КП-2I	25
-22	Пространственный каркас КП-22	26
-23	Пространственный каркас КП-23	27
-24	Пространственный каркас КП-24	28
I.420.I-32 3-2-25	Пространственный каркас КП-25	29
- 26	Пространственный каркас КП-26	30
- 27	Пространственный каркас КП-27	3I
- 28	Пространственный каркас КП-28	32
- 29	Пространственный каркас КП-29	33
- 30	Пространственный каркас КП-30	34
- 3I	Пространственный каркас КП-3I	35
- 32	Пространственный каркас КП-32	36
- 33	Пространственный каркас КП-33	37
- 34	Пространственный каркас КП-34	38
- 35	Пространственный каркас КП-35	39
- 36	Пространственный каркас КП-36	40
- 37	Пространственный каркас КП-37	4I
- 38	Пространственный каркас КП-38	42
- 39	Пространственный каркас КП-39	43
- 40	Пространственный каркас КП-40	44
- 4I	Пространственный каркас КП-4I	45
- 42	Пространственный каркас КП-42	46
- 43	Пространственный каркас КП-43	47
- 44	Пространственный каркас КП-44	48
- 45	Пространственный каркас КП-45	49
- 46	Пространственный каркас КП-46	50
- 47	Пространственный каркас КП-47	5I

Инв. № подл. | Подпись и дата | Взам. инв. №

Нач. отд	Кодыш		
ГИП	Янкилевич		
ЦНИИЭК	Горшкова		

1.420.1-32. 3-2-00

Содержание

Стадия	Лист	Листов
Р	1	2

ЦНИИпромзданий

Ц00073-02 3

и конт.?

Обозначение документа	Наименование	Стр.
I.420.I-32 3-3-48	Пространственный каркас КП-48	52
- 49	Каркас плоский КРI	53
- 50	Каркас плоский КР2	53
- 5I	Каркас плоский КР3	54
- 52	Каркас плоский КР4	54
- 53	Каркас плоский КР5	55
- 54	Каркас плоский КР6	55
- 55	Каркас плоский КР7	56
- 56	Каркас плоский КР8	56
- 57	Каркас плоский КР9	57
- 58	Каркас плоский КРI0	57
- 59	Каркас плоский КРII	58
- 60	Каркас плоский КРI2	58
- 6I	Каркас плоский КРI3	59
- 62	Каркас плоский КРI4	59
- 63	Каркас плоский КРI5	60
- 64	Каркас плоский КРI6	60
- 65	Сетка СI, С2	6I
- 66	Сетка С3, С4	6I
- 67	Сетка С5	62
- 68	Сетка С6, С7	62
- 69	Сетка С8, С9	63
- 70	Сетка СIO	63
- 7I	Сетка СII	64
- 72	Сетка СI2	64
- 73	Сетка СI3	65
- 74	Сетка СI4	65

Обозначение документа	Наименование	Стр.
I.420.I-32 3-2-75	Сетка СI5	66
- 76	Сетка СI6	66
- 77	Сетка СI7	67
- 78	Составная позиция СП1, СП2	68
- 79	Составная позиция СП3	68
- 80	Составная позиция СП4, СП5	69
- 8I	Составная позиция СП6, СП7, СПI5	69
- 82	Составная позиция СП8, СП9	70
- 83	Составная позиция СПIO, СПII СПI6	70
- 84	Составная позиция СПI2, СПI3 СПI4, СПI7	7I
- 85	Изделие закладное МНI	72
- 86	Изделие закладное МН2	73
- 87	Изделие закладное МН3	74
- 88	Изделие закладное МН4	75
- 89	Изделие закладное МН5	76
- 90	Изделие закладное МН6	77
- 9I	Изделие закладное МН7	77
- 92	Изделие закладное МН8	78
93	Изделие закладное МН9	78
I.420.I-32 3-2-У	Узел I... VII	79

Инв.№ подл. | Подпись и дата | Взам. инв.№

Настоящий выпуск содержит рабочие чертежи пространственных каркасов (КП), арматурных и закладных изделий для ригелей высотой сечения 800 и 1000 мм под ребристые плиты перекрытий по выпуску 3-I.

Пространственные каркасы собираются из плоских каркасов, отдельных стержней, составных позиций, сеток и закладных изделий с применением контактной точечной сварки и вязальной проволоки.

Соединительные поперечные стержни, объединяющие плоские каркасы в пространственный, следует приваривать к продольным стержням плоских каркасов с помощью электросварочных клещей.

При изготовлении пространственных каркасов должны быть учтены фактические допуски на размеры стальных форм по длине.

С целью обеспечения точности изготовления пространственных каркасов и опорных закладных изделий сборка их должна производиться в кондукторе.

Сборка пространственных каркасов ригелей должна производиться в следующем порядке:

а) устанавливаются плоские каркасы марки КР, при этом ориентация несимметричных каркасов не имеет значения;

б) верхние стержни или составные позиции СП устанавливаются и фиксируются вязальной проволокой;

в) поперечные соединительные стержни привариваются к продольным стержням плоских каркасов;

г) устанавливаются в проектное положение полочные сетки С1 ... С10 и соединяются между собой и с плоским каркасом вязальной проволокой;

д) устанавливаются и фиксируются вязальной проволокой закладные изделия МН8 и МН9.

Окончательная фиксация положения закладных изделий производится при установке каркасов в опалубку, при этом особо тщательно должно соблюдаться положение выпусков верхней продольной арматуры, фиксируемых в опалубке.

Инв. № подл. | Подпись и дата | Взам. инв. №

Н.контр.	Янкилевич		
Нач.отд	Кобыш		
ГИП	Янкилевич		

1.420.1-32. 3-2 - ТТ

Технические требования

Стадия	Лист	Листов
Р		1

ЦНИИПромзданий

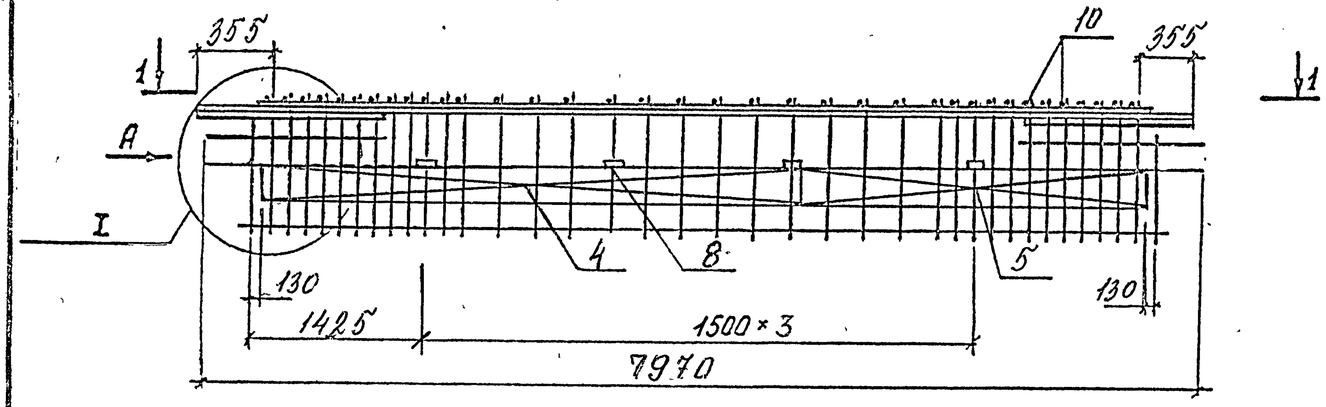

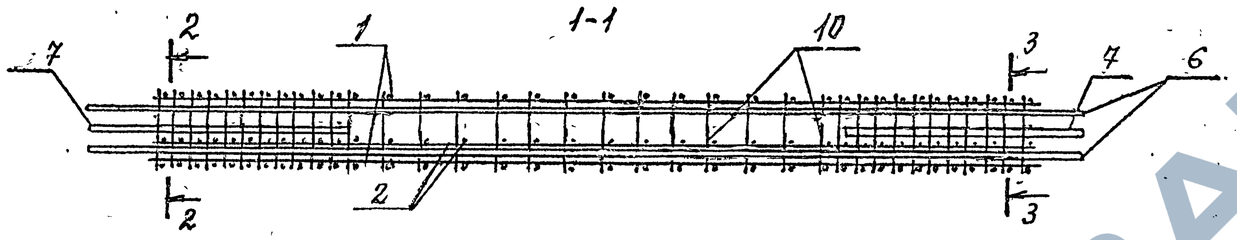

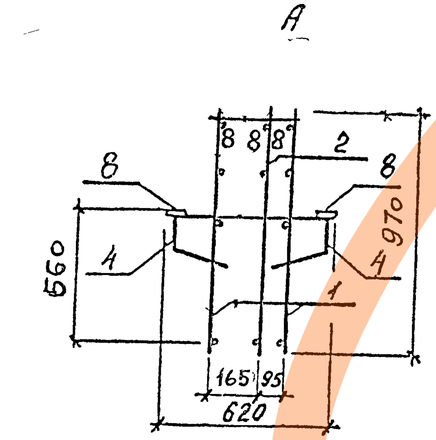

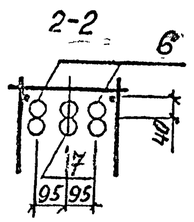

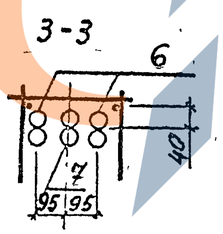

Поз.	Наименование	Кол	Обозначение документа	Масса каркаса, кг
1	Каркас КР1	2	1.420.1-32.3-2-49	
2	КР2	1	-50	
4	Сетка С7	2	-68	
5	С10	2	-70	
6	Составная позиция			
	СП2	2	-81	490,92
7	СП7	2	-92	
8	Изделие закладное МН8		-92	
10	ф8 AIII, L=300, 0,12 кг	27	Без. черт.	

1. Арматура класса AIII по ГОСТ 5781-82.
2. Технические требования см. 1.420.1-32.3-2-ТТ
3. Узлы см. 1.420.1-32.3-2-У.

Нач.отд.	Колыш	
ГИП	Янкилевич	
Инж.Ткат	Горшкова	
Провер.	Горшкова	
Разраб.	Котова	

1.420.1-32. 3-2-1

Пространственный каркас КП-1

Стадия	Лист	Листов
Р		1

ЦНИИПРОМЗДАНИЙ

Инв.№ подл. | Подпись и дата | Взам. инв.№

Ц00073-02 6

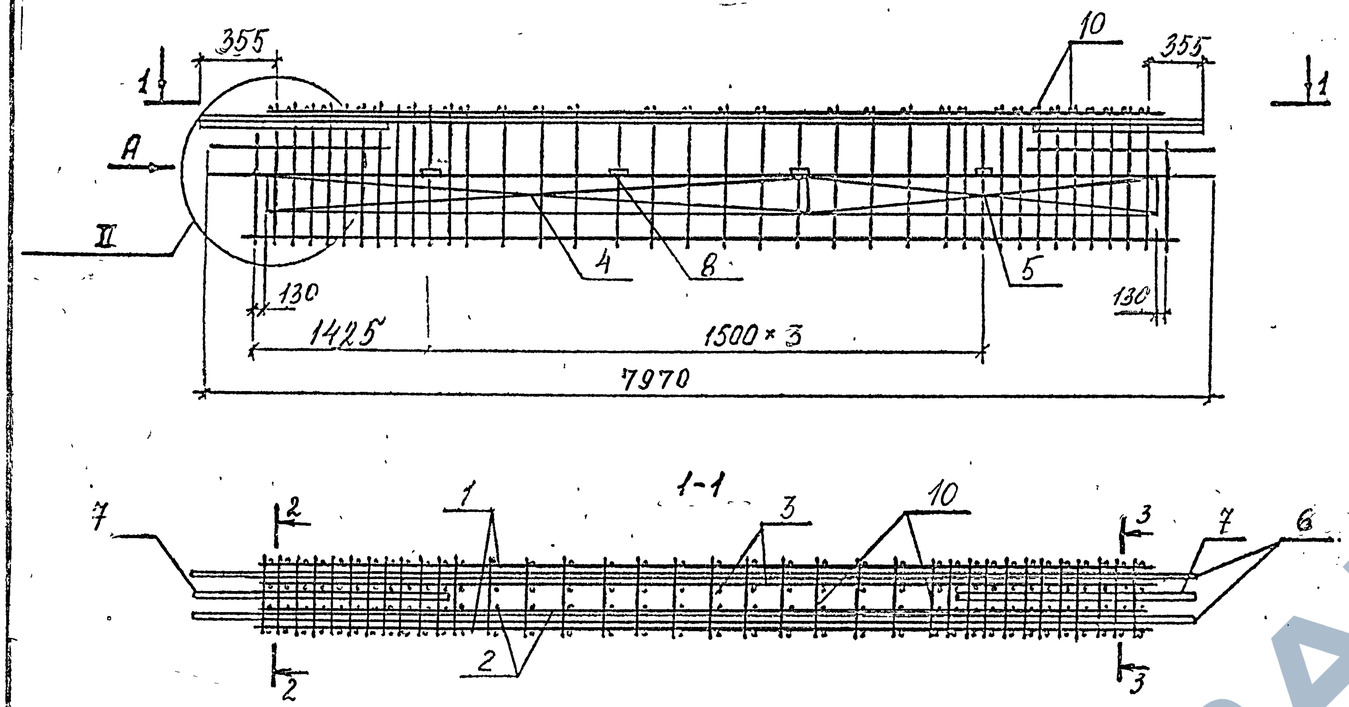

Поз.	Наименование	Кол	Обозначение документа	Масса каркаса, кг
1	Каркас КР1	2	1.420.1-32.3-2 -49	628,58
2	КР2	1	-50	
3	КР2	1	-50	
4	Сетка С7	2	-68	
5	С8	2	-69	
6	Составная позиция			
	СП1	2	-78	
7	СП6	2	-81	
8	Изделие закладное МН8	8	-92	
10	Ф8АIII, l=300, 0,12кг	27	Б.Ч.	

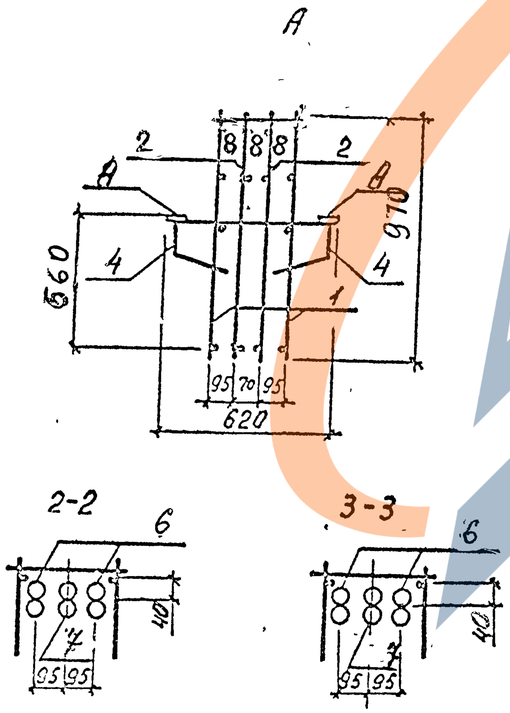

1. Арматура класса А-III по ГОСТ 5781-82.
2. Технические требования см. 1.420.1-32.3-2-ТТ.
3. Узлы см. 1.420.1-32.3-2-У

Нач.отд.	Колыш		
ГИП	Янкилевич		
Инж.Ікат	Горшкова		
Проверил	Горшкова		
Разраб	Котова		

1.420.1-32. 3-2-2

Пространственный каркас КП-2

Стадия	Лист	Листов
Р		1

ЦНИИПромзданий

Инв.№ подл. | Подпись и дата | Взам. инв.№

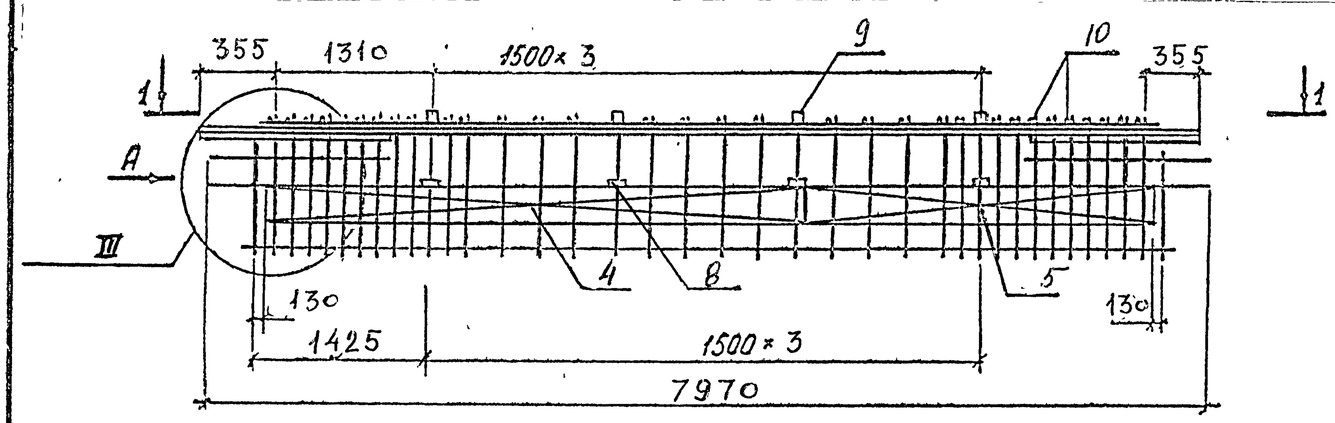

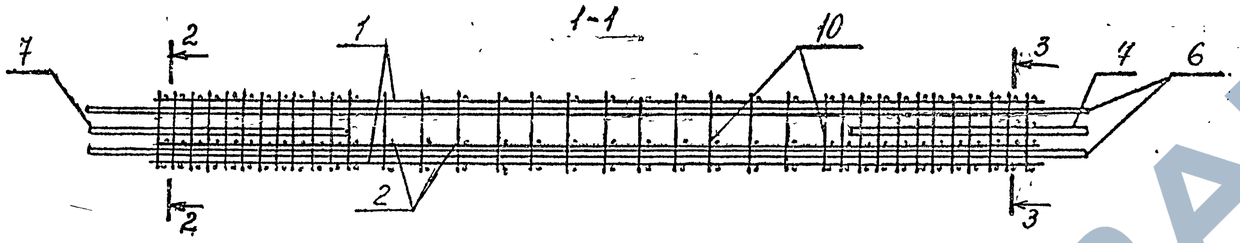

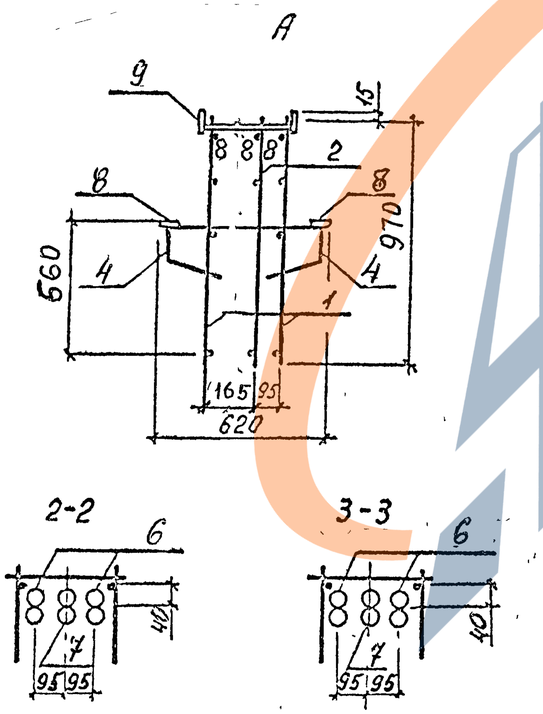

Поз.	Наименование	Кол.	Обозначение документа	Масса каркаса, кг
1	Каркас КР1	2	1.420.1-32.3-2 -49	
2	КР2	1	-50	
4	Сетка С7	2	-68	
5	С10	2	-70	
6	Составная позиция			
	СП2	2	-78	508,25
	СП7	2	-81	
8	Изделие закладное МН8	8	-92	
9	МН9	4	-93	
10	ф14 AIII, - l=300, 0,36 кг	37	Без черт.	

1. Арматура класса А-III по ГОСТ 5781-82
2. Технические требования: см. 1.420.1-32. 3-2-ТТ.
3. Узлы см. 1.420.1-32. 3-2-У

Нач.отд.	Кодыш		
ГИП	Янкилевич		
Инж.Кат	Горшкова		
Проверил	Горшкова		
Разработ	Котова		

1.420.1-32. 3-2-3

Пространственный каркас КП-3

Стадия	Лист	Листов
Р		1

ЦНИИПромзданий

Инв.№ подл. | Подпись и дата | Взам.инв.№

Цв00073-02 8

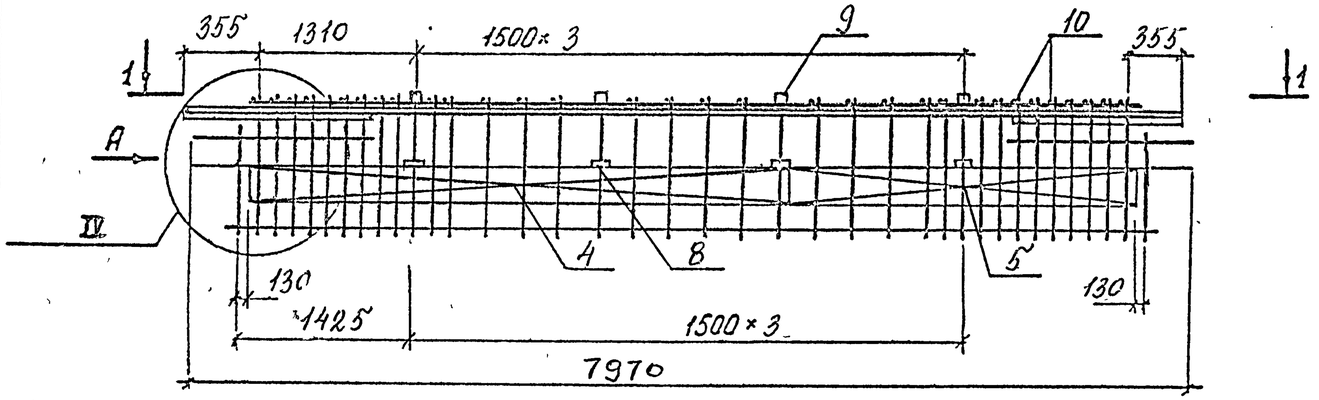

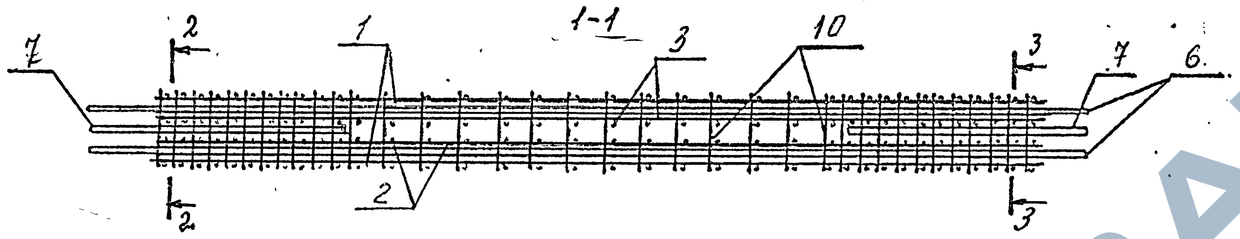

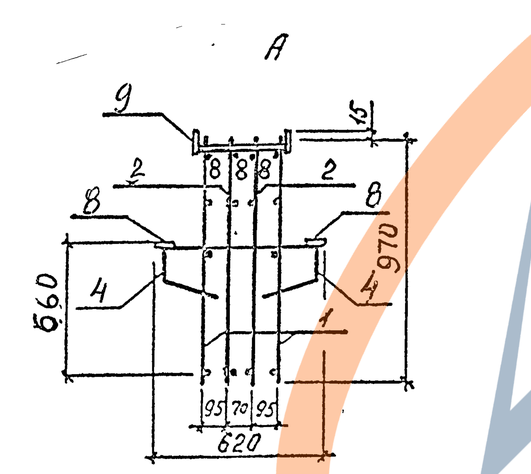

Поз.	Наименование	Кол	Обозначение документа	Масса каркаса, кг
1	Каркас КР1	2	1.420.1-32.3-2 -49	
2	КР2	1	-50	
3	КР2	1	-50	
4	Сетка С1	2	-68	
5	С11	2	-71	
6	Составная позиция			631,89
	СП1	2	-78	
7	СП6	2	-81	
8	Изделие закладное МН8	8	-92	
9	МН9	4	-93	
10	ф14 AIII, L=300, 0,36 кг	37	БЕЗ УЕРТ.	

1. Арматура класса AIII по ГОСТ 5781-82.
2. Технические требования см. 1.420.1-32.3-2-ТТ.
3. Узлы см. 1.420.1-32. 3-2-У

Нач.отд.	Колыш		1.420.1-32. 3-2-4
ГИП	Янкиевич		
Инж.1кат	Горшкова		Пространственный каркас КП-4
Проверил	Горшкова		Стадия Р; Лист; Листов 1
Разработ	Котова		ЦНИИПРОМЗДАНИЙ

Инв.№ подл. | Подпись и дата | Взам.инв.№

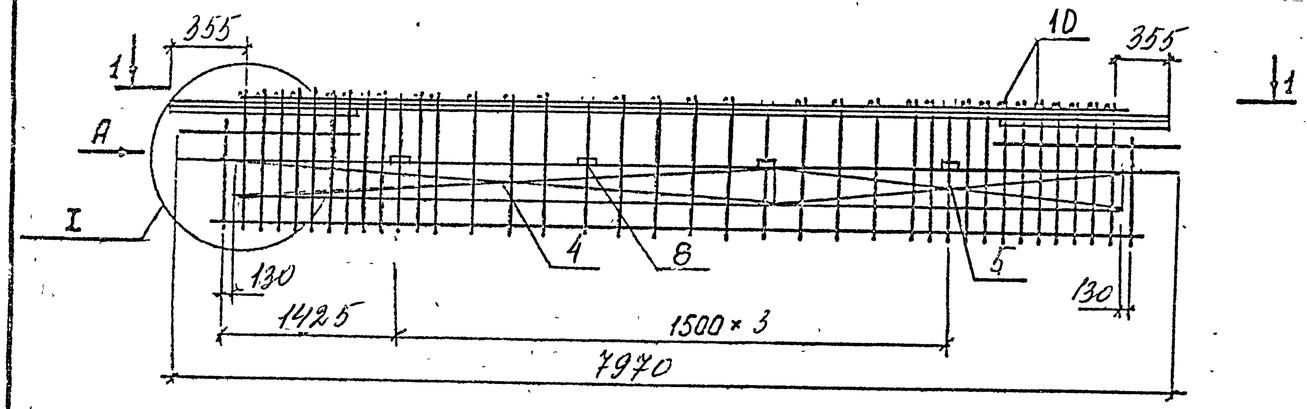

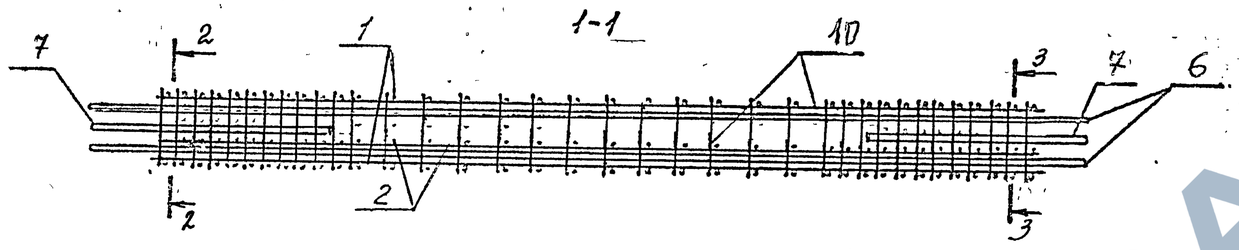

Поз.	Наименование	Кол	Обозначение документа	Масса каркаса, кг
1	Каркас КР3	2	1.420.1-32.3-2-51	462,84
2	КР4	1	-52	
4	Сетка С2	2	-65	
5	С5	2	-67	
6	Составная позиция			
–	СП2	2	-78	
7	СП7	2	-81	
8	Изделие закладное МН8	8	-92	
10	ф8AIII, L=300, 0,12 кг	27	Без черт.	

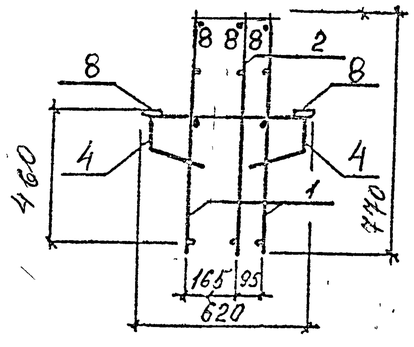

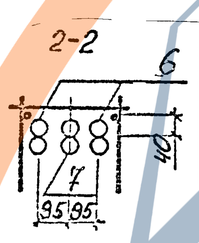

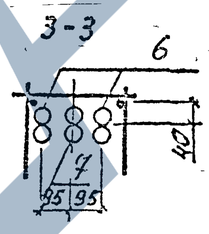

1. Арматура класса А-III по ГОСТ 5781-82.
2. Технические требования см. 1.420.1-32.3-2-ТТ
3. Узлы см. 1.420.1-32.3-2-У

			1.420.1-32. 3-2-5
Нач.отд.	Кодыш		
ГИП	Янкилевич		Пространственный каркас КП-5
Инж.I кат	Горшкова		Стадия: Р; Лист: ; Листов: 1
Проверил	Горшкова		ЦНИИПРОМЗДАНИЙ
Разраб.	Котова		

Инв.№ подл. | Подпись и дата | Взам.инв.№

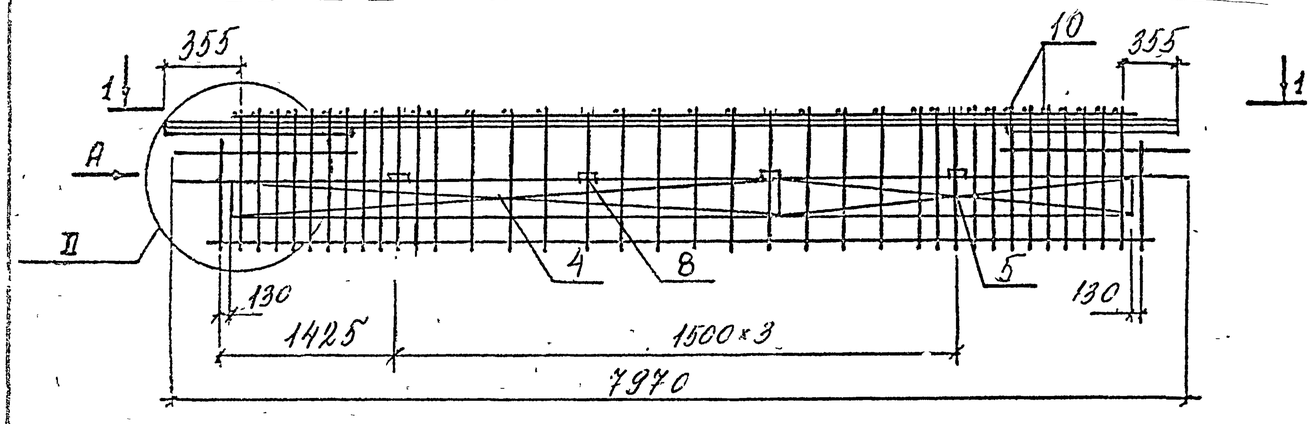

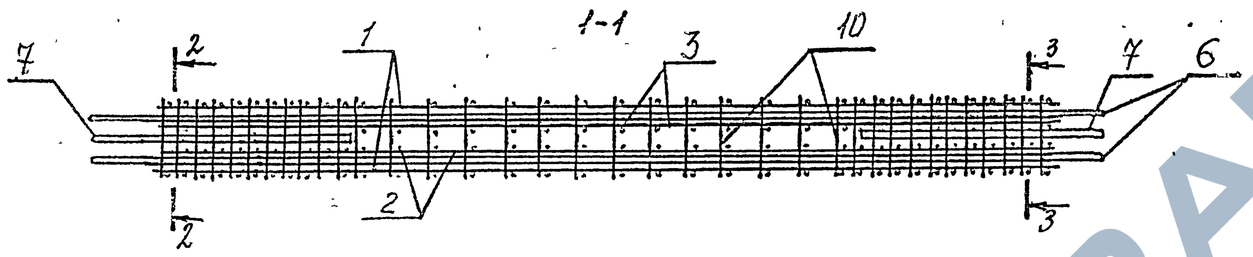

Поз.	Наименование	Кол	Обозначение документа	Масса каркаса, кг
1	Каркас КР3	2	1.420.1-32.3-2 -51	
2	КР4	1	-52	
3	КР4	1	-52	
4	Сетка С2	2	-65	
5	С5	2	-67	
6	Составная позиция			511,68
	СП2	2	-78	
7	СП7	2	-81	
8	Изделие закладное МН8	8	-92	
10	Ф8АIII, L=300, 0,12 кг	27	Без черт.	

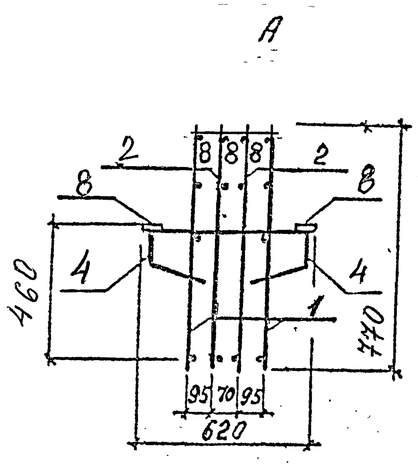

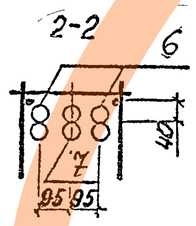

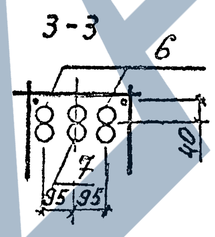

1. Узлы см. 1.420.1-32 3-2-У
2. Технические требования см. 1.420.1-32. 3-2-ТТ
3. Арматура класса А-III по ГОСТ 5781-82.

Нач.отд.	Кодыш		1.420.1-32. 3-2-6
ГИП	Янкилевич		
Нач.I кат.	Горшкова		Пространственный каркас КП-6
Провер.	Горшкова		Стадия Р; Лист; Листов 1
Разраб.	Котова		ЦНИИПромзданий

Инв.№ подл. | Подпись и дата | Взам.инв.№

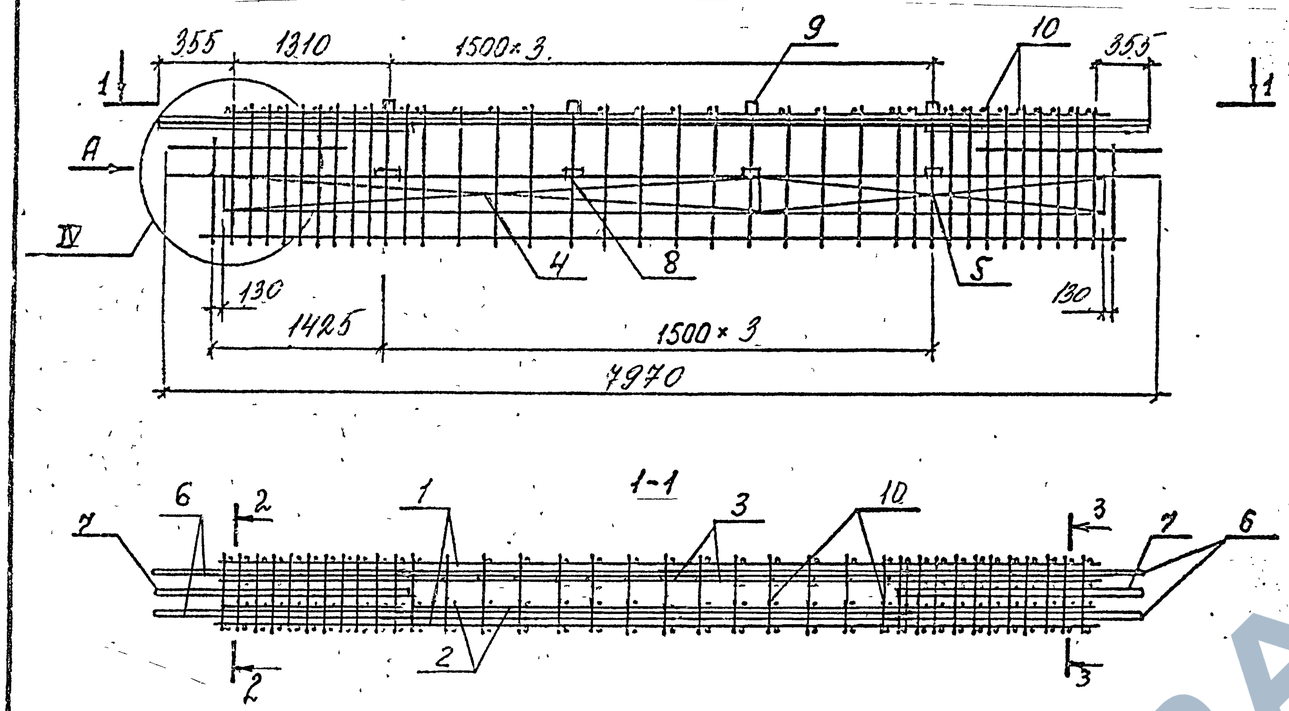

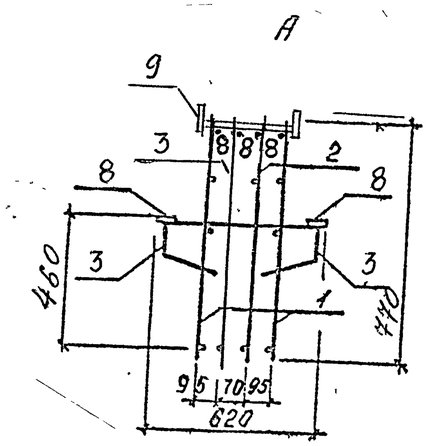

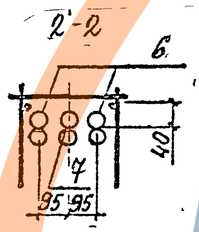

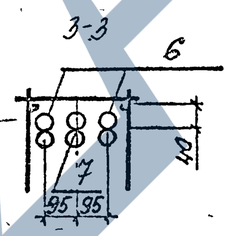

Поз.	Наименование	Кол	Обозначение документа	Масса каркаса, кг
1	Каркас КР3	2	1.420.1-32.3-2 -51	523,01
2	КР4	1	-52	
3	КР4	1	-52	
4	Сетка С2	2	-65	
5	С5	2	-67	
6	Составная позиция			
	СП2	2	-78	
7	СП7	2	-81	
8	Изделие закладное МН8	8	-92	
9	МН9	4	-93	
10	Ф14АIII, L=300, 0,36 кг	37	БЕЗ ЧЕРТ.	

1. Арматура класса АIII по ГОСТ 5781-82.
2. Технические требования см. 1.420.1-32. 3-2-ТТ.
3. Узлы см. 1.420.1-32. 3-2-У.

Нач.отд.	Кодыш		
ГИП	Анкилевич		
Нач.гр.	Горшкова		
Провер.	Горшкова		
Разраб.	Котова		

1.420.1-32. 3-2-7

Пространственный каркас КП-7

Стадия	Лист	Листов
Р		1

ЦНИИПРОМЗДАНИЙ

Инв.№ подл. | Подпись и дата | Взам. инв.№

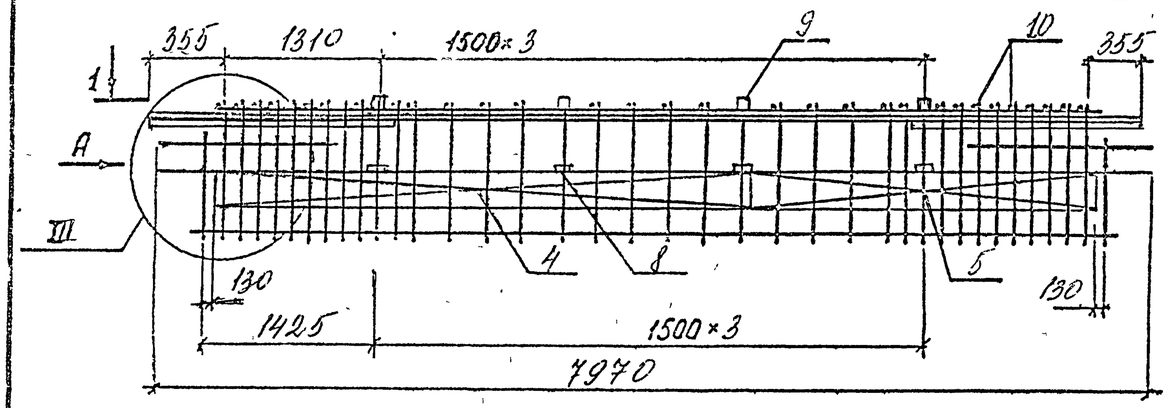

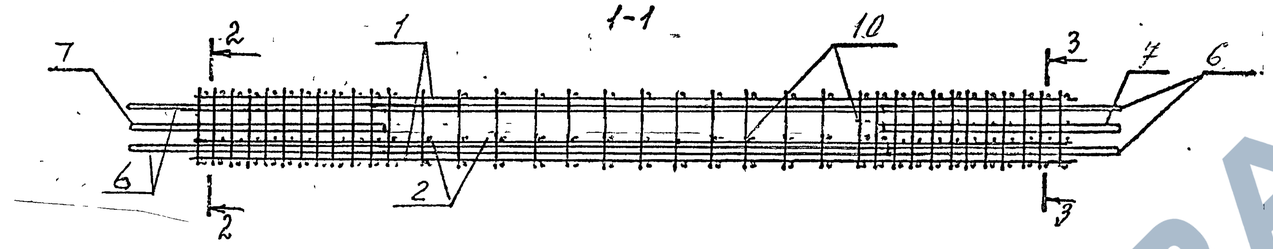

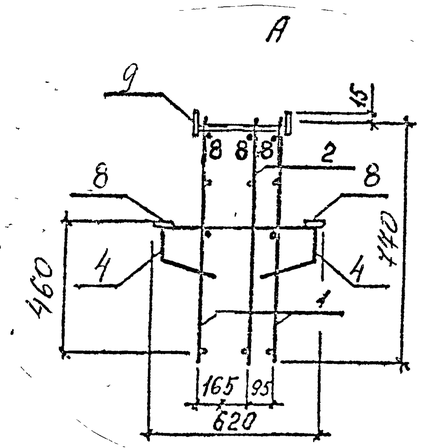

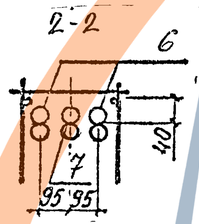

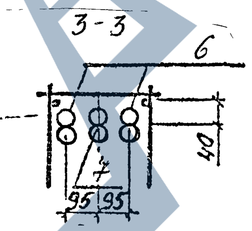

Поз.	Наименование	Кол	Обозначение документа	Масса каркаса, кг
1	Каркас КР3	2	1.420.1-32.3-2-51	480,17
2	КР4	1	-52	
4	Сетка С2	2	-65	
5	С5	2	-67	
6	Составная позиция			
	СП2	2	-78	
7	СП7	2	-81	
8	Изделие закладное МН8	8	-92	
9	МН9	4	-93	
10	Ф14АIII, L=300, 0,36 кг	37	Без черт.	

1. Арматура класса АIII по ГОСТ 5781-82.
2. Технические требования см. 1.420.1-32.3-2-ТТ.
3. Узлы см. 1.420.1-32.3-2-У.

Нач. отд.	Колыш		
ГИП	Янкилевич		
Инж. I кат.	Горшкова		
Проверил	Горшкова		
Разраб.	Котова		

1.420.1-32. 3-2-8

Пространственный каркас КП-8

Стадия	Лист	Листов
Р		1

ЦНИИПромзданий

Инв.№ подл. | Подпись и дата | Взам. инв.№

Ц00073-02 13

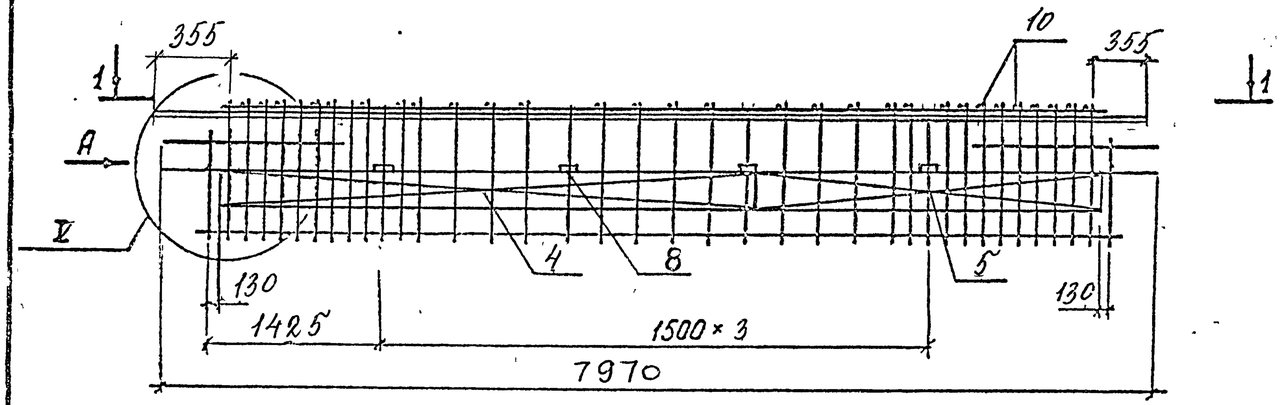

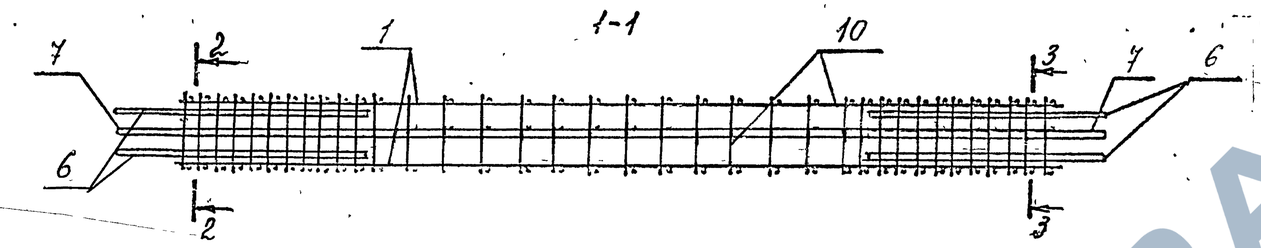

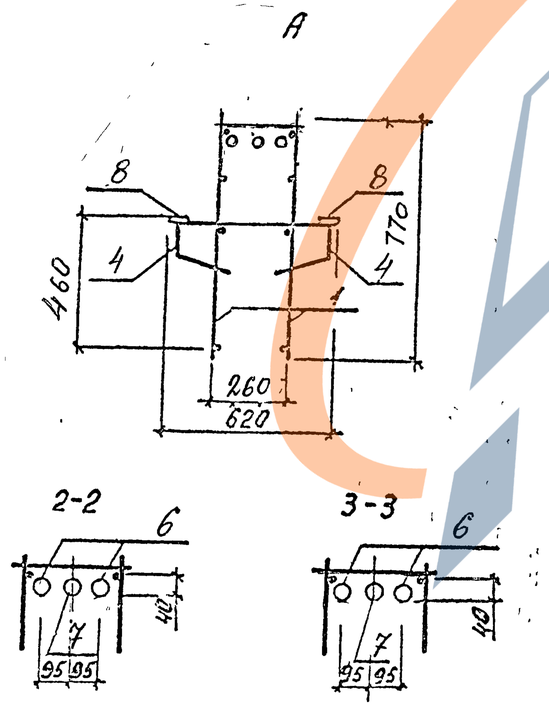

Поз.	Наименование	Кол	Обозначение документа	Масса каркаса, кг
1	Каркас КР3	2	1.420.1-32.3-2 -52	343,11
4	Сетка С2	2	-65	
5	С5	2	-67	
6	ф 40 AIII, L=2400, 23,69 кг	4	БЕЗ ЧЕРТ.	
7	ф 40 AIII, L=7760, 76,59 кг	1	БЕЗ ЧЕРТ.	
8	Изделие закладное МН 8	8	-92	
10	ф 8 AIII, L=300, 0,12 кг	27	БЕЗ ЧЕРТ.	

1. Арматура класса А-III по ГОСТ 5781-82.
2. Технические требования - 1.420.1-32.3-2-ТТ.
3. Узлы см. 1.020.1-32.3-2-У.

Нач.отд.	Кодыш	
ГИП	Янкилевич	
Инж. I кат	Горшкова	
Проверил	Горшкова	
Разраб.	Котова	

1.420.1-32. 3-2-9

Пространственный каркас КП-9

Стадия	Лист	Листов
Р		1

ЦНИИПромзданий

Инв.№ подл. | Подпись и дата | Взам.инв.№

Ц 00073-02 14

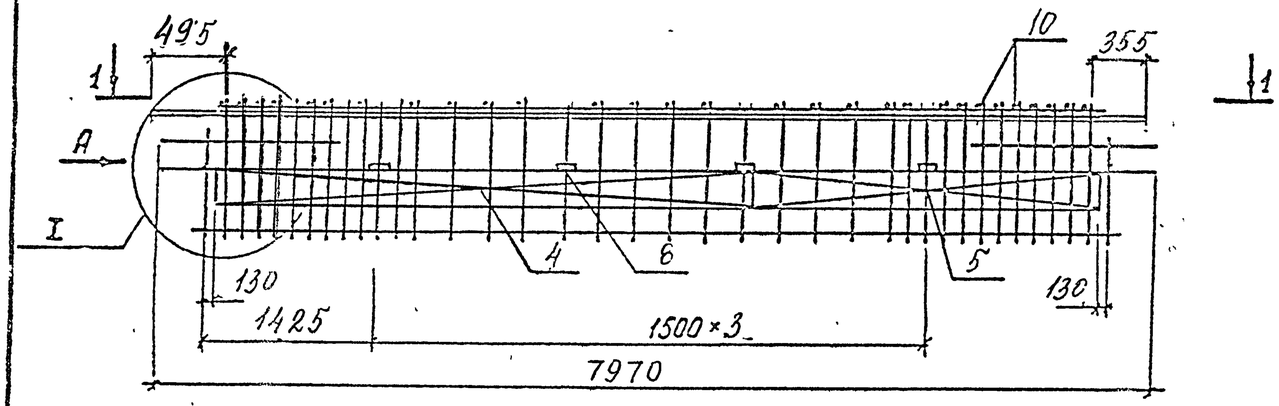

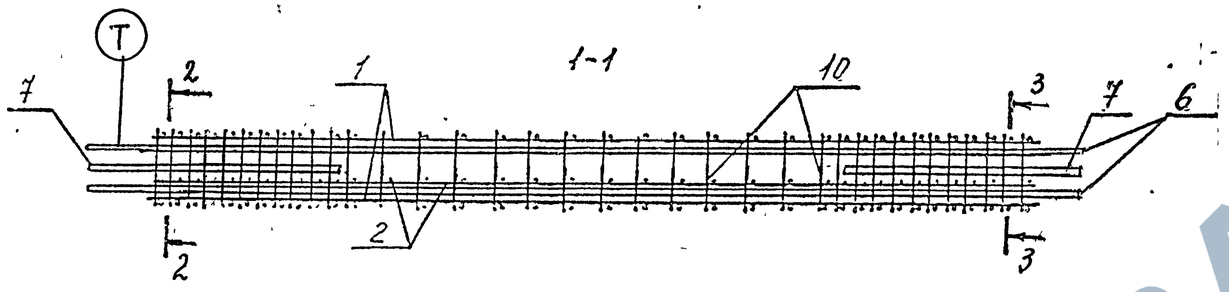

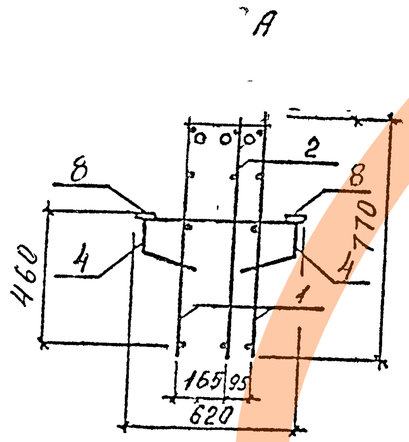

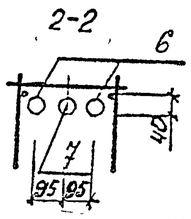

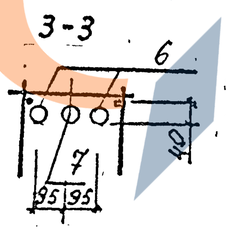

Поз.	Наименование	Кол	Обозначение документа	Масса каркаса, кг
1	Каркас КР3	2	1.420.1-32 3-2 -51	423,92
2	КР4	1	-52	
4	Сетка С2	2	-65	
5	С5	2	-67	
6	ф40 AIII, L=7900, 77,97кг	2	БЕЗ ЧЕРТ.	
7	ф 40 AIII, L=2400, 23,69кг	2	БЕЗ ЧЕРТ.	
8	Изделие закладное МН8	8	-92	
10	ф8 AIII, L=300, 0,12 кг	27	БЕЗ ЧЕРТ.	

1. Арматура класса А-III по ГОСТ 5781-82.
2. Технические требования см. 1.420.1-32. 3-2-ТТ.
3. Узлы см. 1.420.1-32. 3-2-У.

Нач. отд.	Кодыш		
ГИП	Янкилевич		
Инж. I кат.	Горшкова		
Проверил	Горшкова		
Разраб.	Котова		

1.420.1-32. 3-2-10

Пространственный каркас КП-10

Стадия	Лист	Листов
Р		1

ЦНИИПРОМЗДАНИЙ

Инв. № подл. | Подпись и дата | Взам. инв. №

Ц 00073-02 15

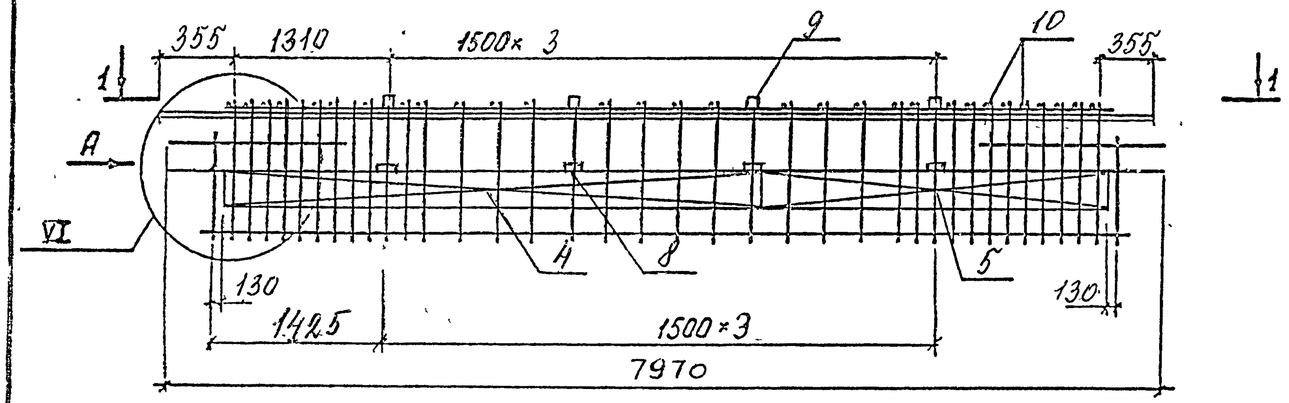

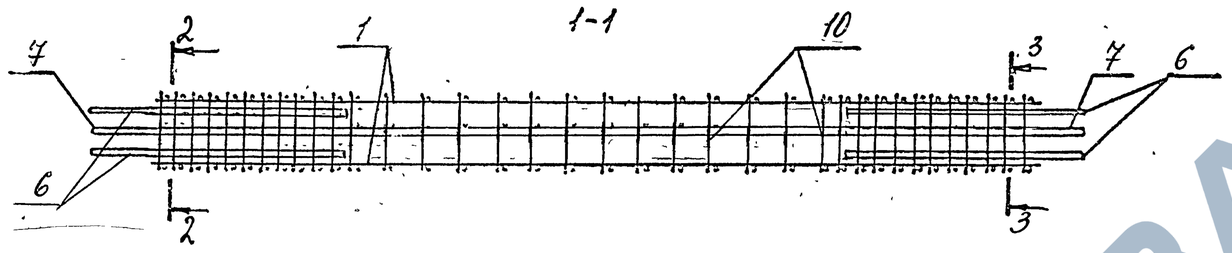

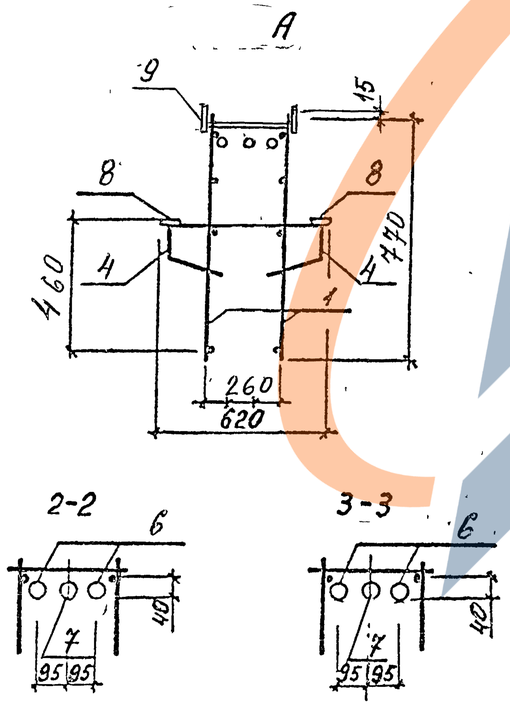

Поз.	Наименование	Кол	Обозначение документа	Масса каркаса, кг
1	Каркас КР3	2	1.420.1-32.3-2 -51	360,44
4	Сетка С2	2	-65	
5	С5	2	-67	
6	ф40АIII, L=2400, 23,69кг	4	Без черт.	
7	ф40АIII, L=7760, 76,59кг	1	Без черт.	
8	Изделие закладное МН8	8	-92	
9	МН9	4	-93	
10	ф14АIII, L=300, 0,36 кг	37	Без черт.	

1. Арматура класса А-III по ГОСТ 5781-82.
2. Технические требования см. 1.420.1-32.3-2-ТТ.
3. Узлы см. 1.420.1-32.3-2-У.

			1.420.1-32. 3-2-11
Нач.от.д.	Колыш		Пространственный каркас КП-11
ГИП	Янкилевич		Стадия: Р; Лист: 1; Листов: 2
Инж.Ткат	Горшкова		ЦНИИПРОМЗДАНИЙ
Проверил	Горшкова		
Разраб.	Котова		

Инв.№ подл. | Подпись и дата | Взам.инв.№ | Инв.№ дубл.

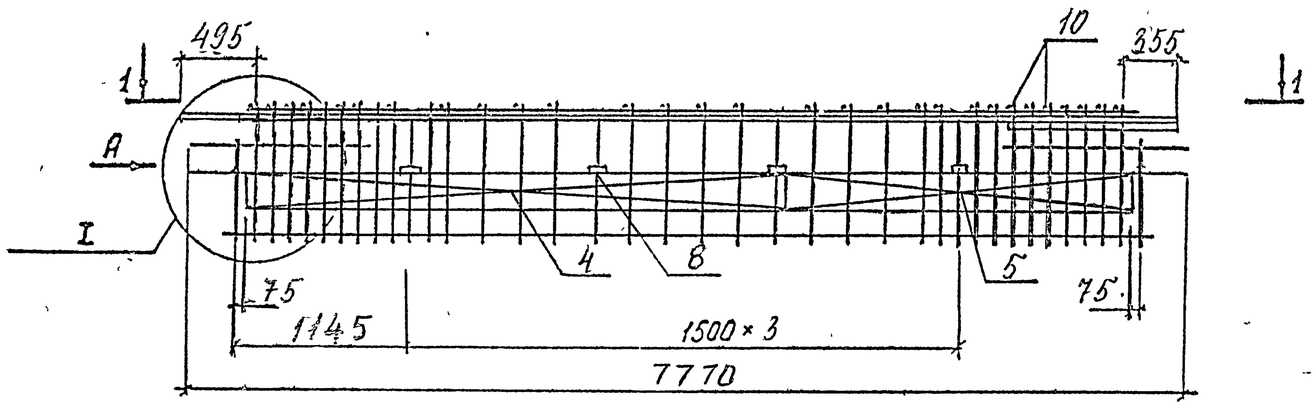

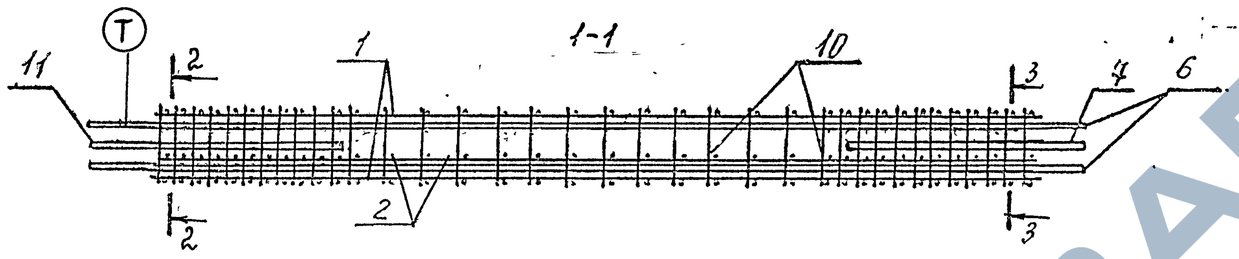

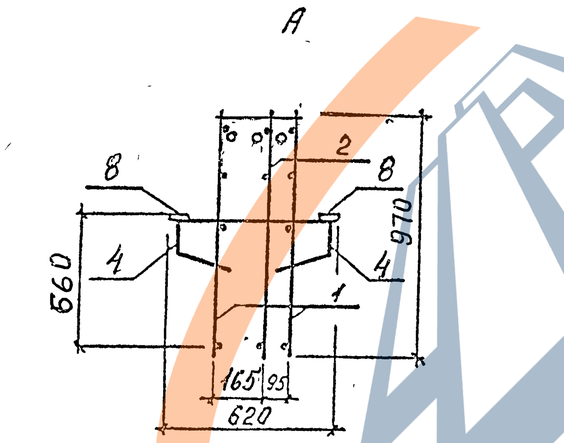

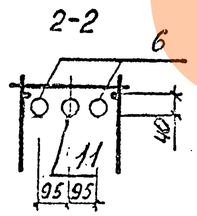

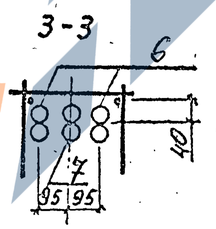

Поз.	Наименование	Кол	Обозначение документа	Масса каркаса, кг
1	Каркас КР6	2	1.420.1-32.3-2 -54	442,65
2	КР8	1	-55	
4	Сетка С9	2	-69	
	С10	2	-70	
5	Составная позиция			
	СП9	2	-82	
	СП7	1	-81	
8	Изделие закладное МН8	8	-92	
10	Ф8 AIII, L = 300, 0,12кг	26	БЕЗ ЧЕРТ.	
11	Ф36 AIII, L=2200, 17,58кг	1	БЕЗ ЧЕРТ.	

1. Арматура класса А-III по ГОСТ 5781-82.
2. Технические требования см. 1.420.1-32.3-2-ТТ.
3. Узлы см. 1.420.1-32.3-2-У.

Нач. отд.	Кодыш		1.420.1-32. 3-2-12
ГИП	Янкилевич		
Инж. Ікат.	Горшкова		Пространственный каркас КП-12
Проверил	Горшкова		Стадия: Р; Лист: ; Листов: 1
Разраб.	Котова		ЦНИИПРОМЗДАНИЙ

Инв. № подл. | Подпись и дата | Взам. инв. №

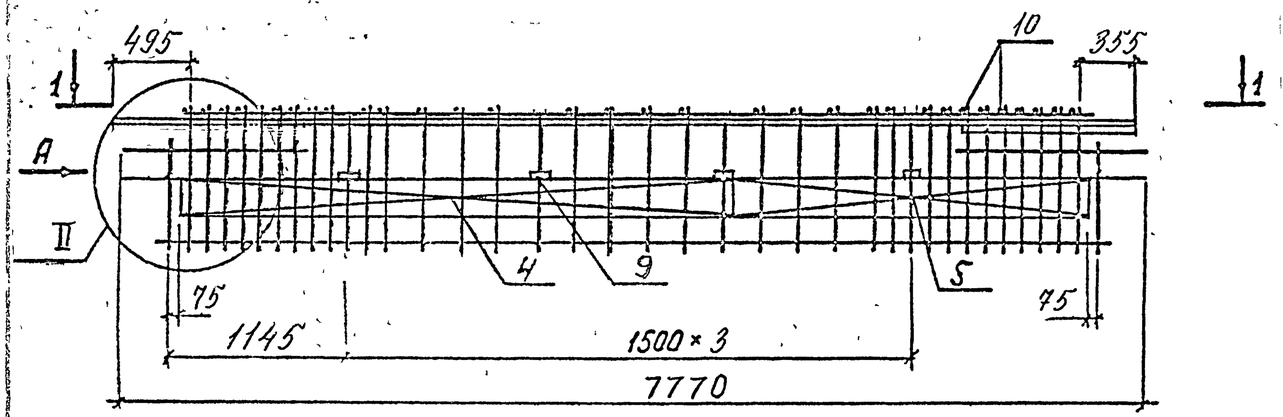

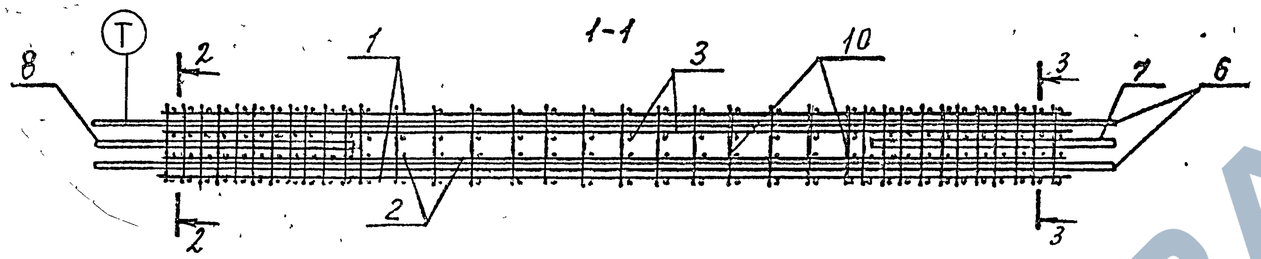

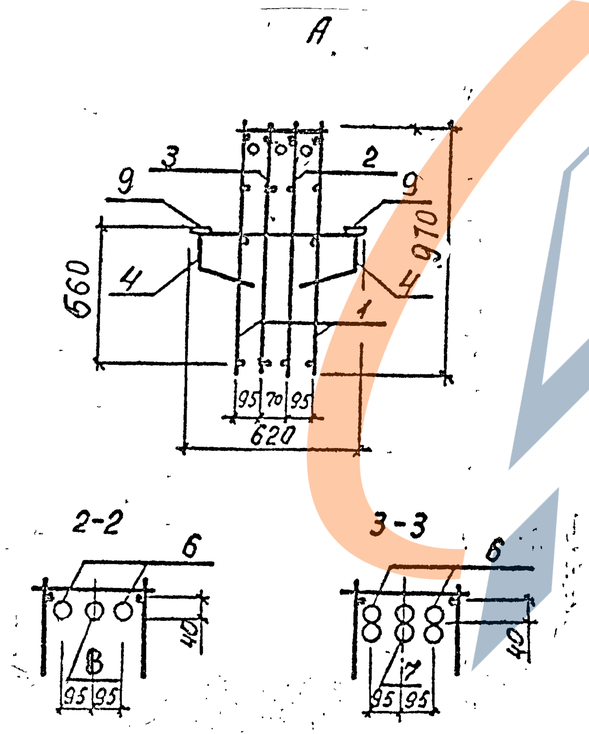

Поз.	Наименование	Кол	Обозначение документа	Масса каркаса, кг
1	Каркас КР6	2	1.420.1-32.3-2 -54	552,29
2	КР8	1	-56	
3	КР8	1	-56	
4	Сетка С9	2	-69	
5	С10	2	-70	
6	Составная позиция			
	СП8	2	-82	
7	СП6	1	-81	
8	ф40 AIII, L=2400, 23,69	1	Без черт.	
9	Изделие закладное МН8	8	-92	
10	ф8 AIII, L=300, 0,12 кг	26	Без черт.	

1. Арматура класса А-III по ГОСТ 5781-82.
2. Технические требования см. 1.420.1-32.3-2-ТТ.
3. Узлы см. 1.420.1-32.3-2-У

Нач.отд.	Кодыш		1.420.1-32.		3-2-13
ГИП	Янкилевич		Пространственный каркас КП-13	Стадия	Лист	Листов
Инж.I кат	Горшкова			Р		1
Проверил	Горшкова			ЦНИИПРОМЗДАНИЙ		
Разраб	Котова					

Инв.№ подл. | Подпись и дата | Взам.инв.№

Ц00073-02 18

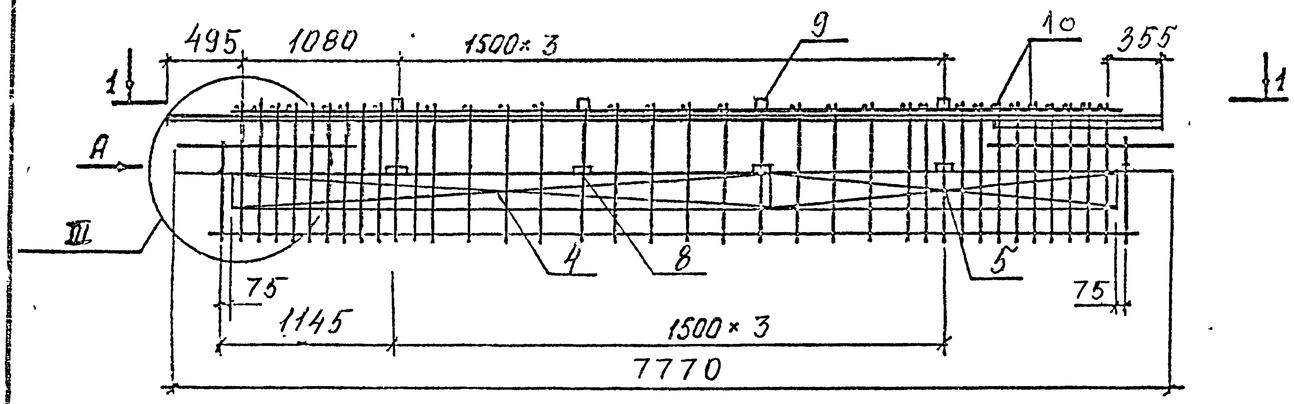

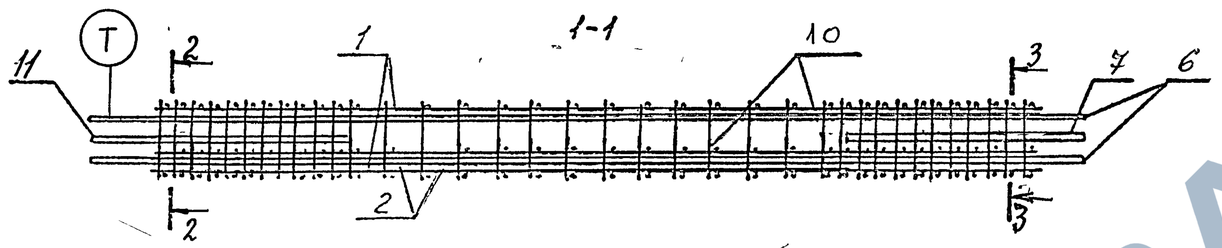

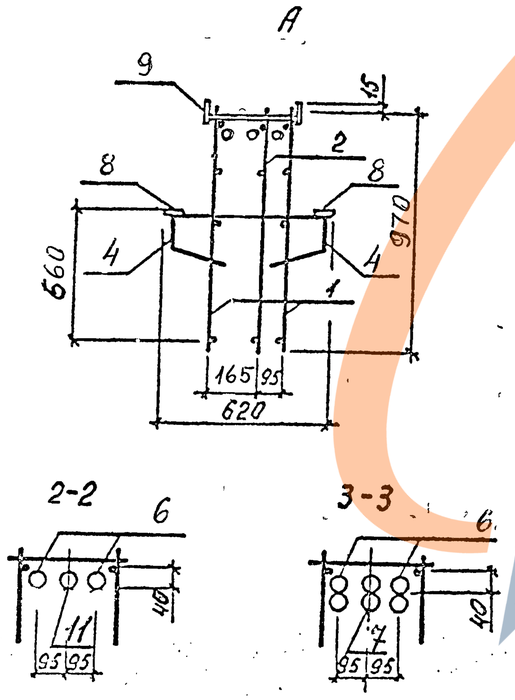

Поз.	Наименование	Кол	Обозначение документа	Масса каркаса, кг
1	Каркас КР6	2	1.420.1-32.3-2 -54	
2	КР8	1	-56	
4	Сетка С9	2	-69	
5	С10	2	-70	
6	Составная позиция			
	СП9	2	-82	
7	СП7	1	-81	459,61
8	Изделие закладное МН8	8	-92	
9	МН9	4	-93	
10	ф14АIII, L=300, 0,36 кг	36	Без черт.	
11	ф36АIII, L=2200, 17,58	1	Без черт.	

1. Арматура класса А-III по ГОСТ. 5781-82.
2. Технические требования см. 1.420.1-32.3-2-ТТ.
3. Узлы см. 1.420.1-32.3-2-У.

Нач. отд.	Кодыш		1.420.1-32. 3-2-14
ГИП	Янкилевич		Пространственный каркас КП-14
Инж. I кат.	Горшкова		Стадия: Р; Лист: ; Листов: 1
Проверил	Горшкова		ЦНИИПромзданий
Разраб.	Котова		

Инв. № подл. | Подпись и дата | Взам. инв. №

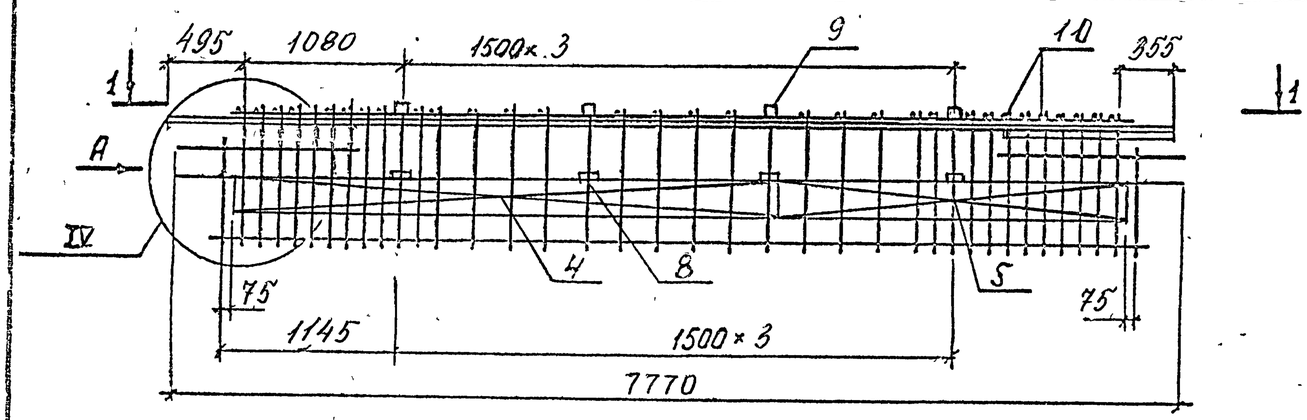

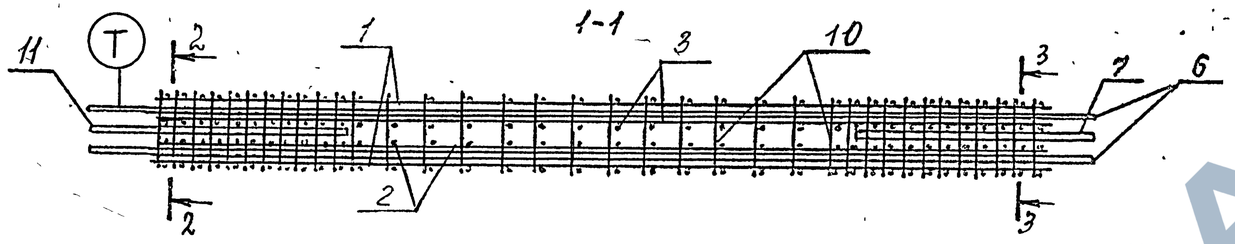

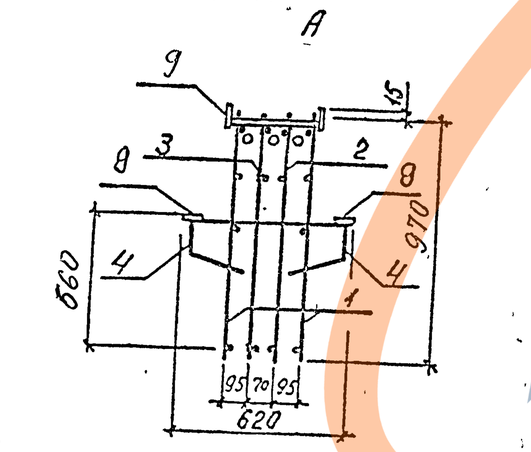

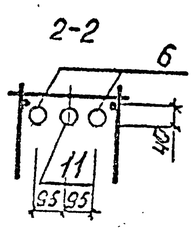

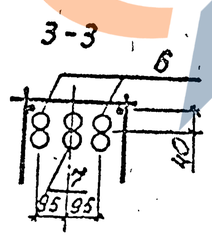

Поз.	Наименование	Кол	Обозначение документа	Масса каркаса, кг
1	Каркас КР6	2	1.420.1-32.3-2 -54	569,25
2	КР8	1	-56	
3	КР8	1	-56	
4	Сетка С9	2	-69	
5	С10	2	-70	
6	Составная позиция			
	СП8	2	-82	
7	СП6	1	-81	
8	Изделие закладное МН8	8	-92	
9	МН9	4	-93	
10	ф14АIII, L=300, 0,36кг	36	Без черт.	
11	ф40АIII, L=2400, 23,69кг	1	Без черт.	

1. Арматура класса АIII по ГОСТ 5781-82.
2. Технические требования см. 1.420.1-32. 3-2-ТТ.
3. Узлы см. 1.420.1-32. 3-2-4.

Нач.отд.	Колыш	
ГИП	Янкулевич	
Инж.Ткат	Горшкова	
Проверил	Горшкова	
Разраб.	Котова	

1.420.1-32. 3-2-15

Пространственный каркас КП-15

Стадия	Лист	Листов
Р		1

ЦНИИПРОМЗДАНИЙ

Инв.№ подл. | Подпись и дата | Взам.инв.№

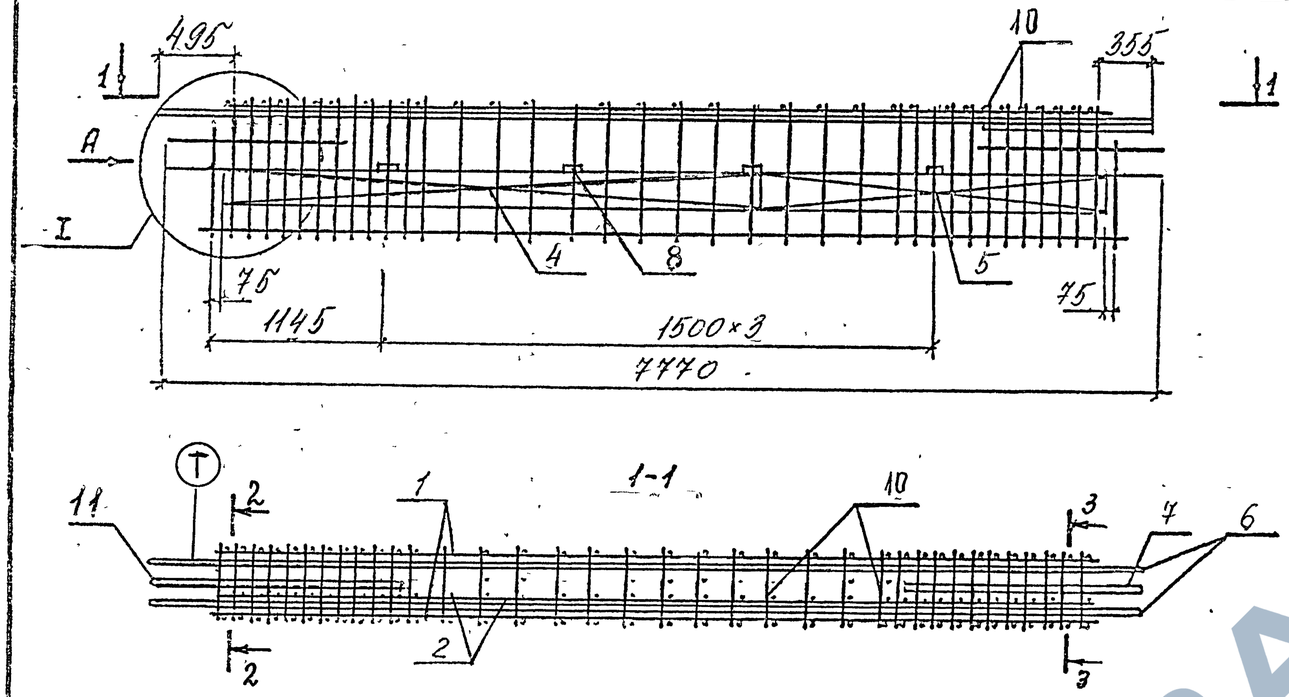

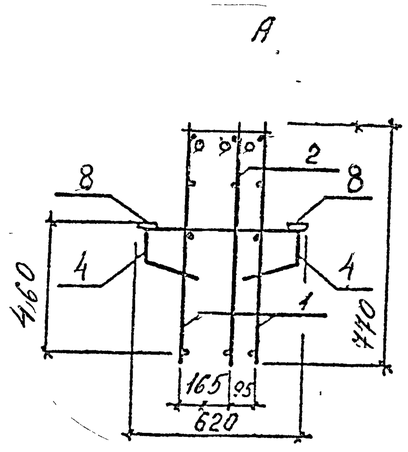

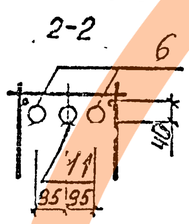

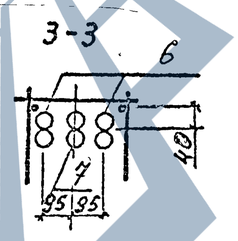

Поз.	Наименование	Кол.	Обозначение документа	Масса каркаса, кг
1	Каркас КР5	2	1.420.1-32.3-2 -53	415,29
2	КР7	1	-55	
4	Сетка С4	2	-66	
5	С5	2	-67	
6	Составная позиция			
	СП9	2	-82	
7	СП7	1	-81	
8	Изделие закладное МН8	8	-92	
10	ф8АIII, L=300, 0,12кг	26	БЕЗ ЧЕРТ.	
11	ф36АIII, L=2200, 17,58кг	1	БЕЗ ЧЕРТ.	

1. Арматура класса А-III по ГОСТ 5781-82.
2. Технические требования см. 1.420.1-32.3-2-ТТ.
3. Узлы см. 1.420.1-32.3-2-У.

Нач.отд.	Ковыш	
ГИП	Янкилевич	
Инж. Кат	Горшкова	
Проверил	Горшкова	
Разраб.	Котова	

1.420.1-32. 3-2-16

Пространственный каркас КП-16

Стадия	Лист	Листов
Р		1

ЦНИИПРОМЗДАНИЙ

Инв.№ подл. | Подпись и дата | Взам. инв.№

Ц 00073-02 21

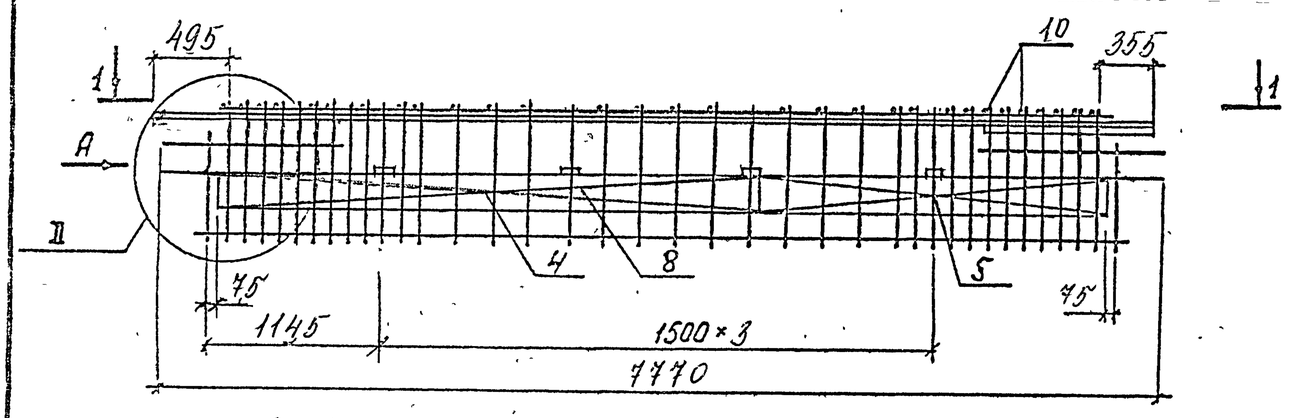

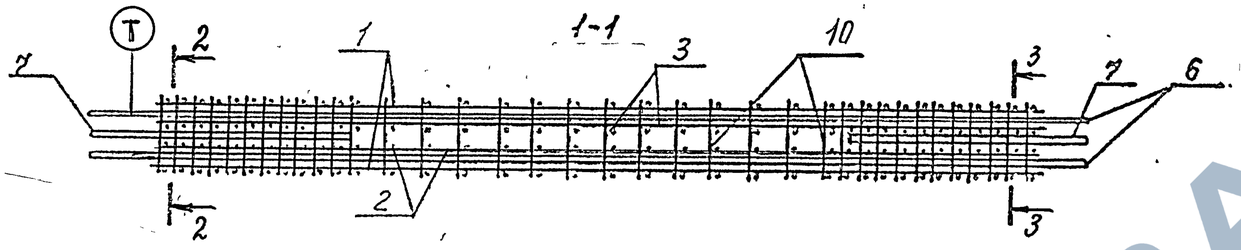

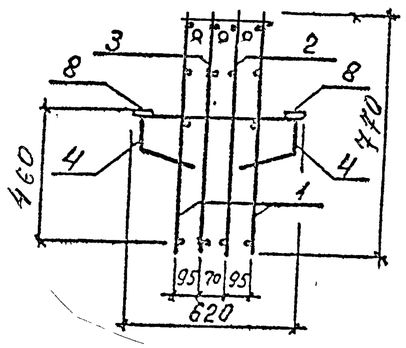

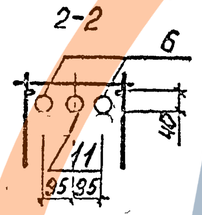

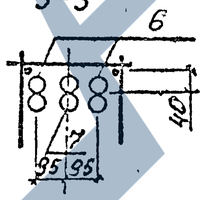

Поз.	Наименование	Кол	Обозначение документа	Масса каркаса, кг
1	Каркас КР5	2	1.420.1-32.3-2-53	462,86
2	КР7	1	-55	
3	КР7	1	-55	
4	Сетка С4	2	-66	
5	С5	2	-67	
6	Составная позиция			
	СП9	2	-82	
7	СП7	1	-81	
8	Изделие закладное МН8	8	-92	
10	ф8 AIII, L=300, 0,12кг	26	Без черт.	
11	ф36 AIII, L=2200, 17,58кг	1	Без черт.	

1. Арматура класса А-III по ГОСТ 5781-82.
2. Технические требования см. 1.420.1-32. 3-2-ТТ.
3. Узлы см. 1.420.1-32. 3-2-У.

Нач. отд.	Колыш		
ГИП	Янкилевич		
Инж. Ткат	Горшкова		
Проверил	Горшкова		
Разраб.	Котова		

1.420.1-32. 3-2-17

Пространственный каркас КП-17

Стадия	Лист	Листов
Р		1

ЦНИИПромзданий

Инв. № подл. | Подпись и дата | Взам. инв. №

Ц00073-02 22

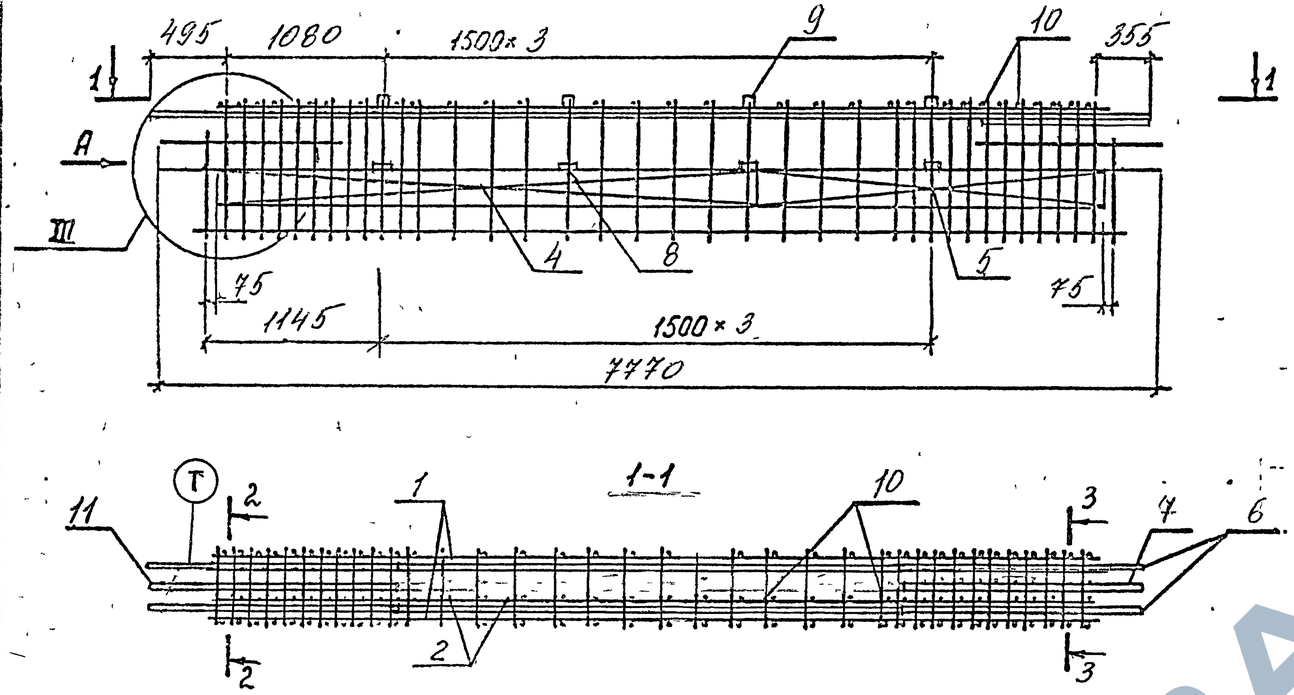

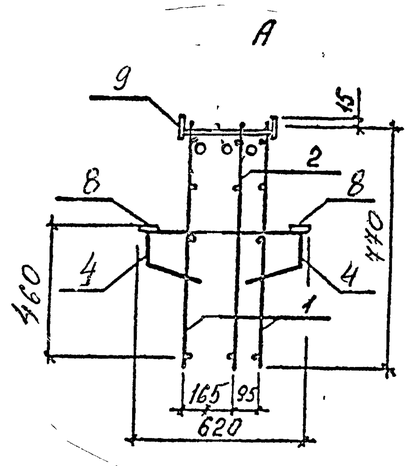

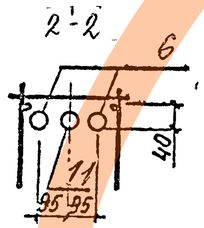

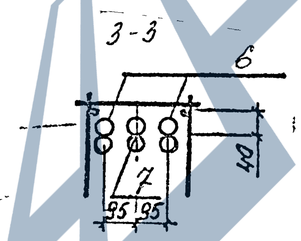

Поз.	Наименование	Кол	Обозначение документа	Масса каркаса, кг
1	Каркас Кр 5	2	1.420.1-32.3-2-53	432,25
2	Кр 7	1	-55	
4	Сетка С4	2	-66	
5	С 5	2	-67	
6	Составная позиция СП 9	2	-82	
7	СП 7	1	-81	
8	Изделие закладное МН 8	8	-92	
9	МН 9	4	-93	
10	⌀ 14 А III, ℓ=300; 0,36 кг	36	без черт.	
11	⌀ 36 А III, ℓ=2200; 17,58 кг	1	без черт.	

1. Арматура класса А-III по ГОСТ 5781-82.
2. Технические требования см. 1.420.1-32.3-2-ТТ.
3. Узлы см. 1.420.1-32.3-2-У.

Инв.№ подл. | Подпись и дата | Взам. инв.№

Нач.отд.	Колыш		
ГИП	Янкилевич		
Инж.Тех	Горшкова		
Провер.	Горшкова		
Разраб.	Котова		

1.420.1-32. 3-2-18

Пространственный каркас КП-18

Стадия	Лист	Листов
Р		1

ЦНИИПРОМЗДАНИЙ

Ц 00073-02 23

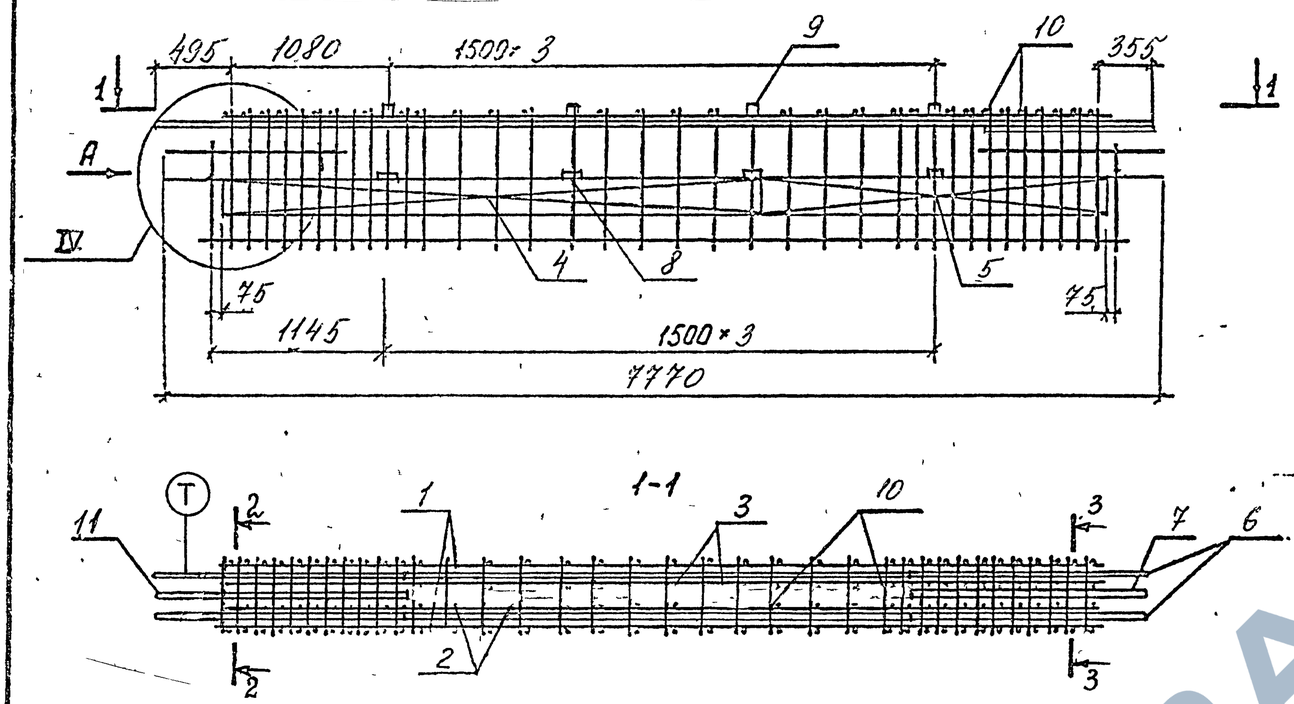

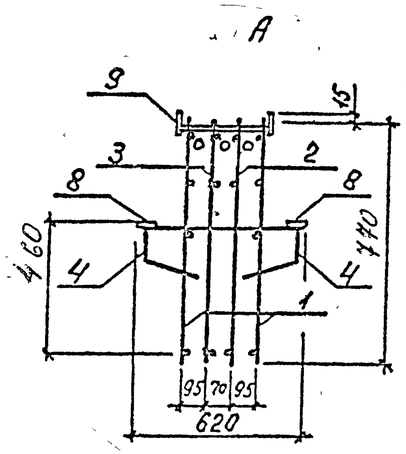

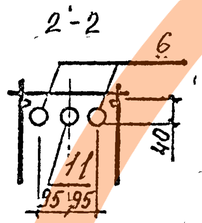

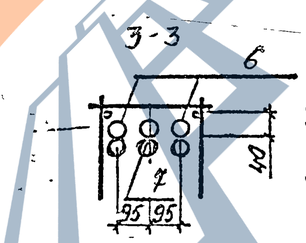

Поз.	Наименование	Кол	Обозначение документа	Масса каркаса, кг
1	Каркас КР5	2	1.420.1-32.3-2-53	
2	Кр7	1	-55	
3	Кр7	1	-55	
4	Сетка С4	2	-66	
5	С5	2	-67	
6	Составная позиция СП9	2	-82	479,82
7	СП7	1	-81	
8	Изделие закладное МН8	8	-92	
9	МН9	4	-93	
10	⌀14 AIII, ℓ=300; 0,36 кг	36	без черт.	
11	⌀36 AIII, ℓ=2200; 17,58 кг	1	без черт.	

1. Арматура класса А-III по ГОСТ 5781-82.
2. Технические требования см. 1.420.1-32.3-2-ТТ.
3. Узлы см. 1.420.1-32.3-2-У.

Инв.№ подл. | Подпись и дата | Взам. инв.№

Нач.отд.	Кодыш		
ГИП	Янкилевич		
Инж.Кат	Горшкова		
Провер.	Горшкова		
Разраб.	Котова		

1.420.1-32. 3-2-19

Пространственный каркас КП-19

Стадия	Лист	Листов
Р		1

ЦНИИПРОМЗДАНИЙ

Ц00073-02 24

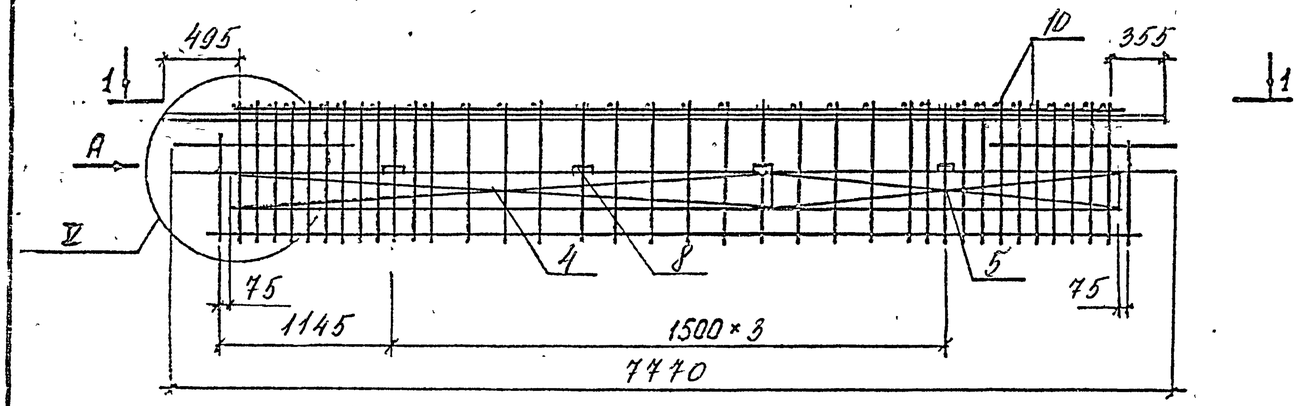

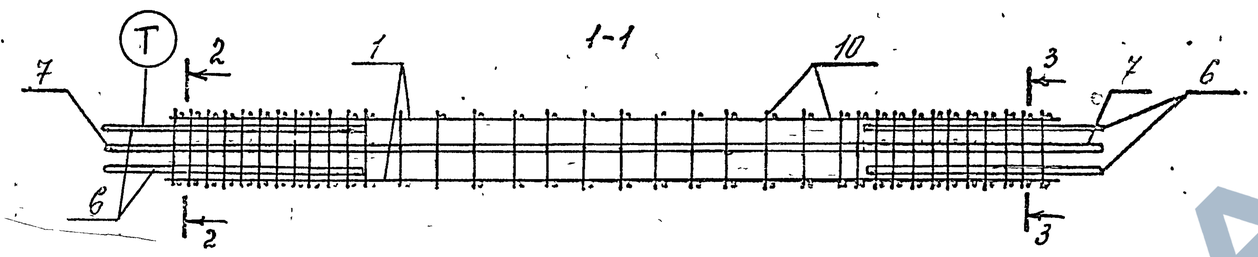

Поз.	Наименование	Кол	Обозначение документа	Масса каркаса, кг
1	Каркас Кр5	2	1.420.1-32.3-2-53	
4	Сетка С4	2	-66	
5	С5	2	-67	
6	⌀40 AIII, ℓ=2400; 23,69 кг	4	без черт.	338,74
7	⌀40 AIII, ℓ=7700; 76,00 кг	1	без черт.	
8	Изделие закладное МН8	8	-92	
10	⌀8 AIII, ℓ=300; 0,12 кг	26	без черт.	

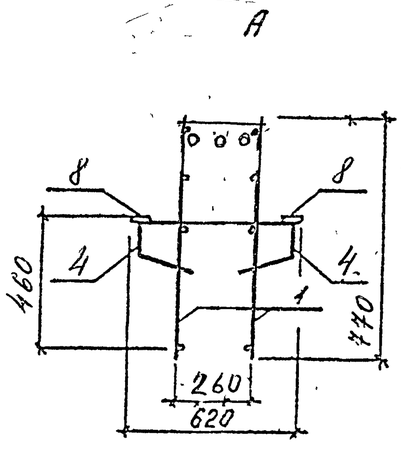

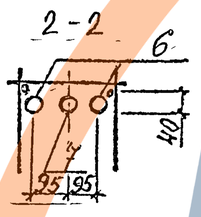

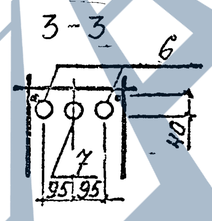

1. Арматура класса AIII по ГОСТ 5781-82.
2. Технические требования см. 1.420.1-32.3-2-ТТ.
3. Узлы см. 1.420.1-32. 3-2-У.

Нач. отд.	Колыш		
ГИП	Янкилевич		
Инж. Ткат	Горшкова		
Провер.	Горшкова		
Разраб.	Котова		

1.420.1-32. 3-2-20

Пространственный каркас КП-20

Стадия	Лист	Листов
Р		1

ЦНИИПРОМЗДАНИЙ

Инв. № подл. | Подпись и дата | Взам. инв. №

Ц00073-02 25

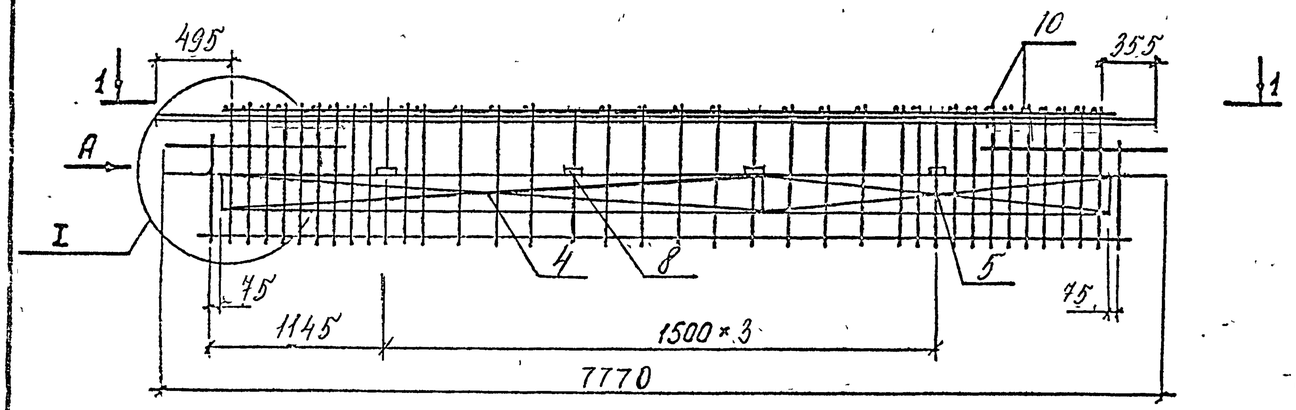

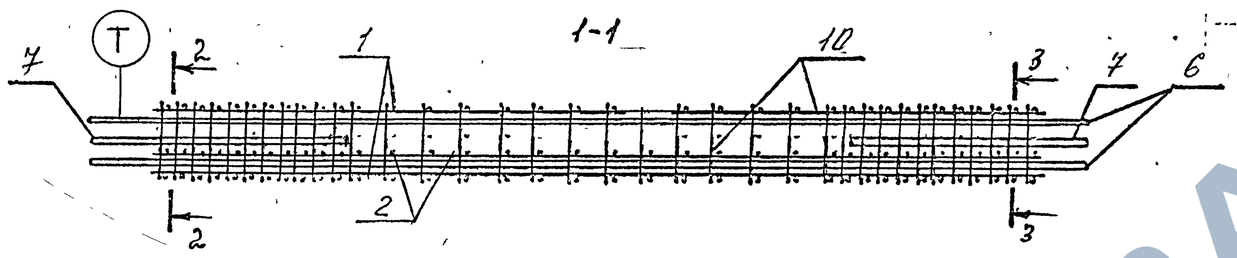

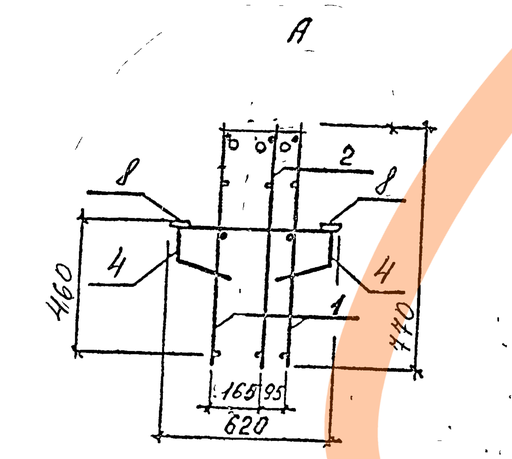

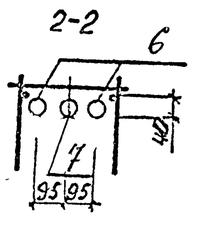

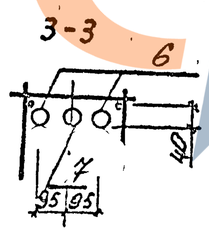

Поз.	Наименование	Кол	Обозначение документа	Масса каркаса, кг
1	Каркас Кр 5	2	1.420.1-32.3-2-53	414,93
2	Кр 7	1	-55	
4	Сетка С4	2	-66	
5	С5	2	-67	
6	⌀ 40 AIII, ℓ=7700; 76,00 кг	2	без черт.	
7	⌀ 40 AIII, ℓ=2400; 23,69 кг	2	без черт.	
8	Изделие закладное МН8	8	-92	
10	⌀ 8 AIII, ℓ=300; 0,12 кг	26	без черт.	

1. Арматура класса A-III по ГОСТ 5781-82.
2. Технические требования см. 1.420.1-32. 3-2-ТТ.
3. Узлы см. 1.420.1-32. 3-2-У.

Нач. отд.	Колыш		1.420.1-32. 3-2-21
ГИП	Янкилевич		
Инж. кат.	Горшкова		Пространственный каркас КП-21
Провер.	Горшкова		Стадия: Р; Лист; Листов: 1
Разраб.	Котова		ЦНИИПромзданий

Ц00073-02 26

Инв.№ подл. | Подпись и дата | Взам. инв. №

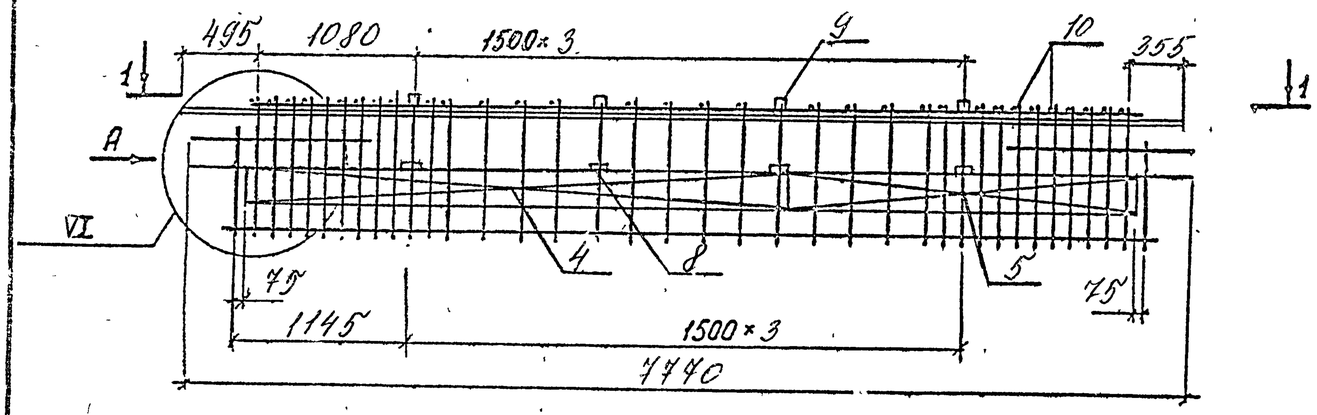

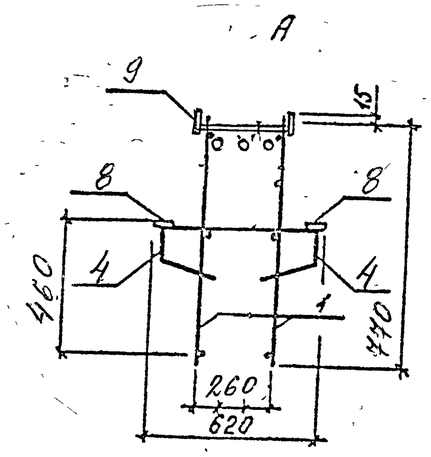

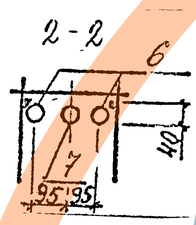

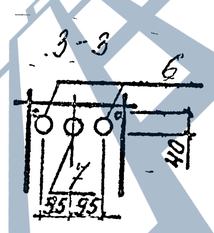

Поз.	Наименование	Кол	Обозначение документа	Масса каркаса, кг
1	Каркас Кр5	2	1.420.1-32. 3-2-53	
4	Сетка С4	2	-66	
5	С5	2	-67	
6	⌀40АIII, ℓ=2400; 23,69кг	4	без черт.	
7	⌀40АIII, ℓ=7700; 76,00кг	1	без черт.	355,70
8	Изделие закладное МН8	8	-92	
9	МН9	4	-93	
10	⌀14АIII, ℓ=300; 0,36 кг	36	без черт.	

1. Арматура класса А-III по ГОСТ 5781-82.
2. Технические требования см. 1.420.1-32. 3-2-ТТ.
3. Узлы см. 1.420.1-32. 3-2-У.

Нач. отд.	Колыш		1.420.1-32.	3-2-22
ГИП	Янкилевич		Пространственный каркас КП-22	Стадия: Р; лист; листов: 1
Инж. I кат.	Горшкова			ЦНИИПРОМЗДАНИЙ
Провер.	Горшкова			
Разраб.	Котова			

Инв. № подл. | Подпись и дата | Взам. инв. №

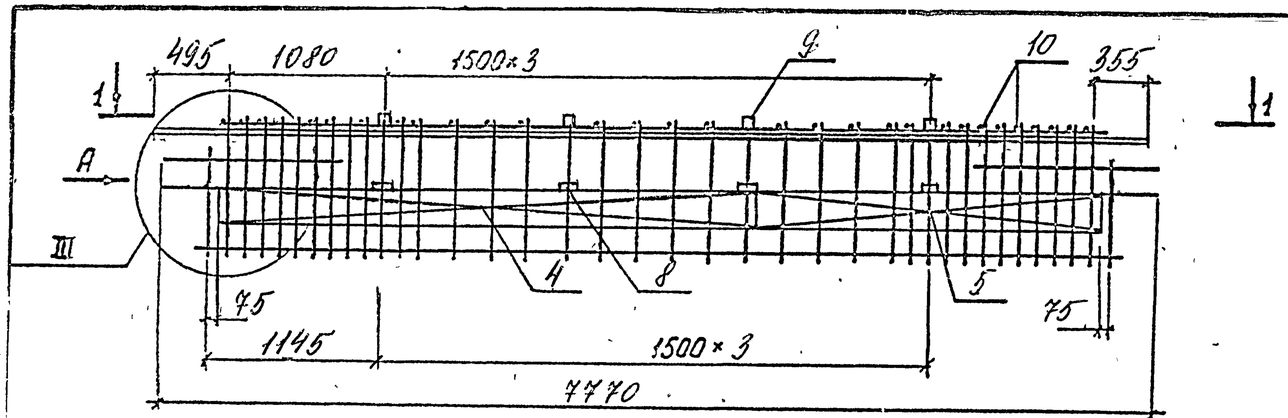

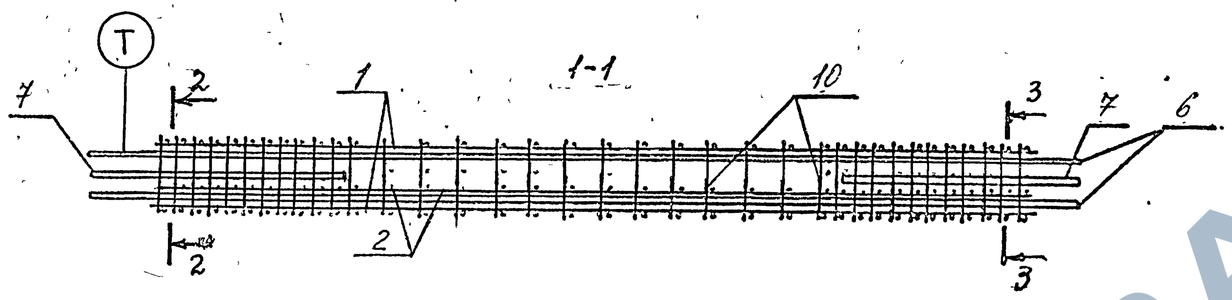

Поз.	Наименование	Кол	Обозначение документа	Масса каркаса, кг
1	Каркас КР5	2	1.420.1-32.3-2-53	
2	Кр7	1	-55	
4	Сетка С4	2	-66	
5	С5	2	-67	
6	⌀40 AIII, ℓ=7700; 76,00	2	без черт.	437,65
7	⌀40 AIII, ℓ=2400; 23,69	2	без черт.	
8	Изделие закладное МН8	8	-92	
9	МН9	4	-93	
10	⌀14 AIII, ℓ=300; 0,36 кг	36	без черт.	

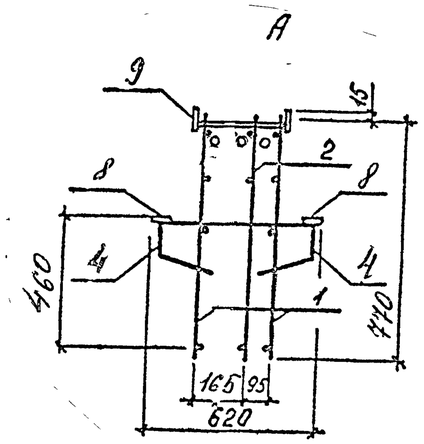

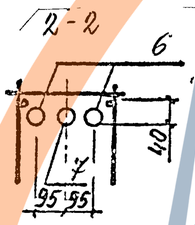

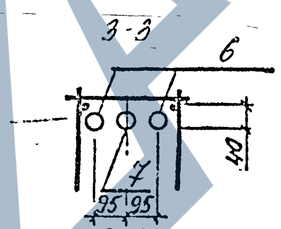

1. Арматура класса AIII по ГОСТ 5781-82.
2. Технические требования см. 1.420.1-32.3-2-ТТ.
3. Узлы см. 1.420.1-32.3-2-У.

Нач.отд.	Кодыш		
ГИП	Янкилевич		
Инж.I кат.	Горшкова		
Провер.	Горшкова		
Разраб.	Котова		

1.420.1-32. 3-2-23

Пространственный каркас КП-23

Стадия	Лист	Листов
Р		1

ЦНИИПРОМЗДАНИЙ

Инв.№ подл. | Подпись и дата | Взам.инв.№

Ц00073-02 28

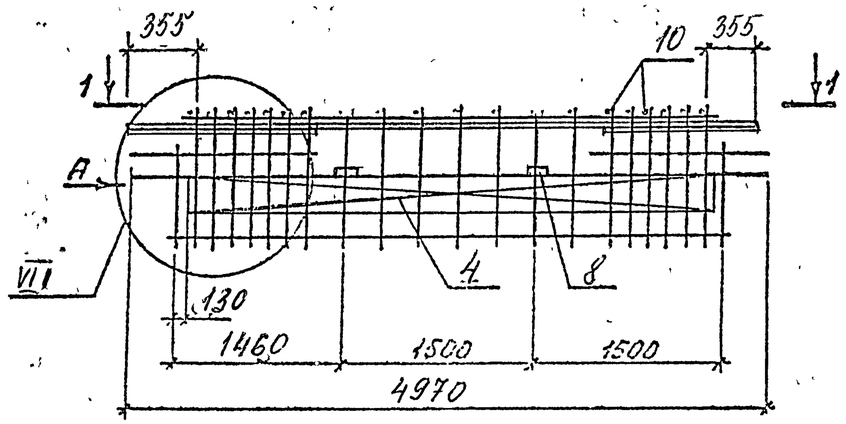

1-1

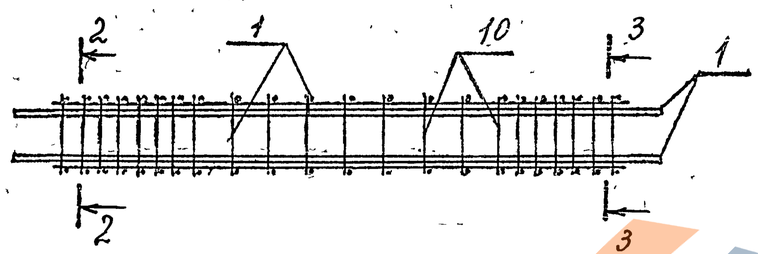

А

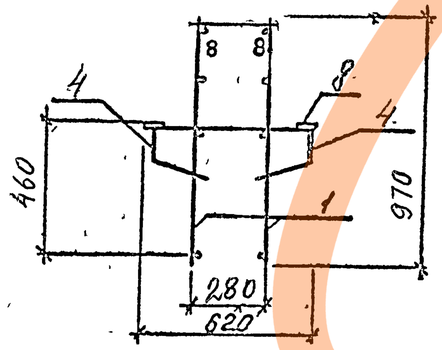

2-2

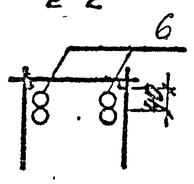

3-3

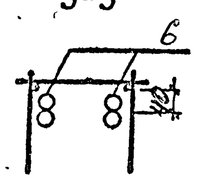

Поз.	Наименование	Кол	Обозначение документа	Масса каркаса, кг
1	Каркас КР10	2	1.420.1-32. 3-2-58	212,06
4	Сетка С6	2	-68	
6	Составная позиция СП4	2	-80	
8	Изделие закладное МН8	4	-92	
10	ø8AIII, ℓ=300; 0,12кг	16	без черт.	

1. Арматура класса А-III по ГОСТ 5781-82.
2. Технические требования см. 1.420.1-32. 3-2-ТТ.
3. Узлы см. 1.420.1-32. 3-2-У.

Нач. отд	Колдыш		
ГИП	Янеилевич		
Инж. Тект	Горшкова		
Провер	Горшкова		
Разраб	Котова		

1.420.1-32. 3-2-24

Пространственный каркас КП-24

Стадия	Лист	Листов
Р		1

ЦНИИПромзданий

Инв. № подл. | Подпись и дата | Взам. инв. №

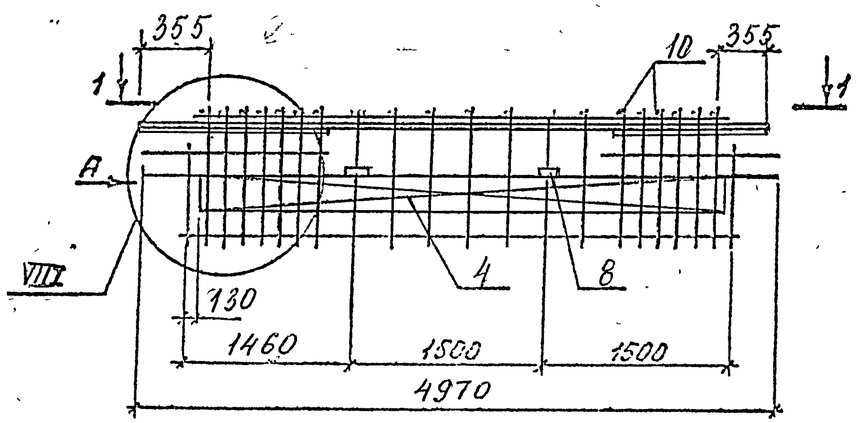

1-1

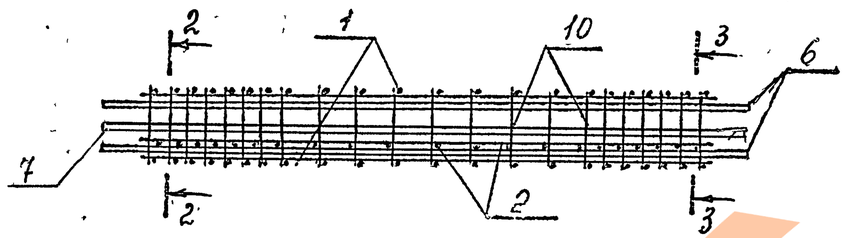

А

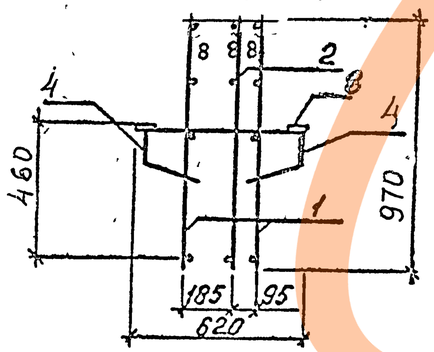

2-2

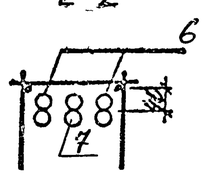

3-3

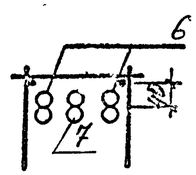

Поз	Наименование	Кол	Обозначение документа	Масса каркаса, кг
1	Каркас Кр 10	2	1.420.1-32.3-2-58	
2	Кр 12	1	-60	
4	Сетка С 6	2	-68	
6	Составная позиция СП 5	2	-80	281,94
7	СП 5	1	-80	
8	Изделие закладное МН 8	4	-92	
10	ø8 AIII, ℓ=300; 0,12 кг	16	без черт.	

1. Арматура класса А-III по ГОСТ 5781-82.
2. Технические требования см. 1.420.1-32.3-2-ТТ.
3. Узлы см. 1.420.1-32.3-2-У.

Нач.отд.	Кольш		1.420.1-32. 3-2-25
ГИП	Янкилевич		
Инж.Кат	Горшкова		Пространственный каркас КП-25
Провер.	Горшкова		Стадия Р; Лист; Листов 1
Разраб.	Котова		ЦНИИПРОМЗДАНИЙ

Инв.№ подл. | Подпись и дата | Взам.инв.№

Ц00073-02 30

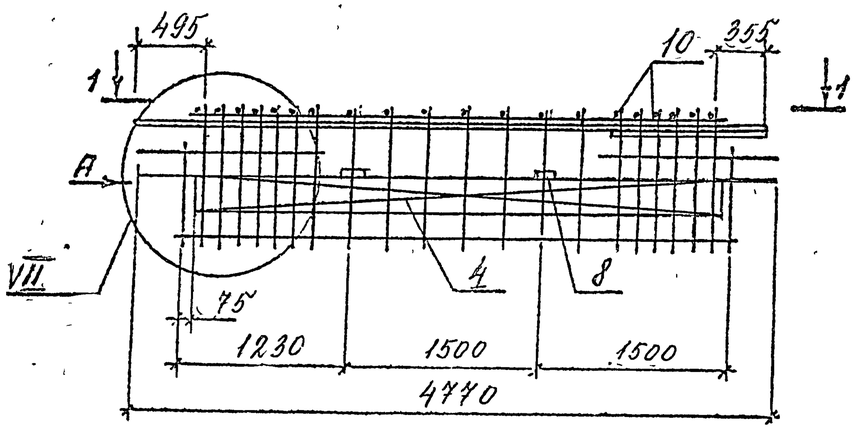

1-1

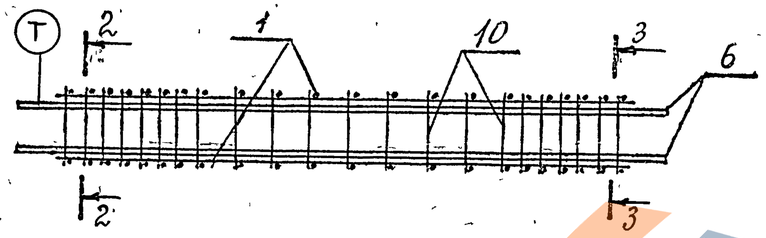

А

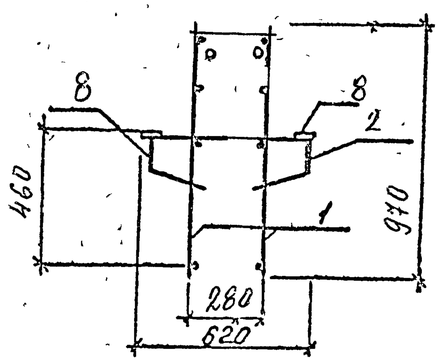

2-2

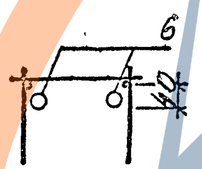

3-3

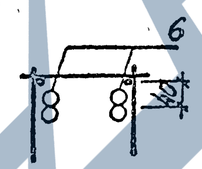

Поз	Наименование	Кол	Обозначение документа	Масса каркаса, кг
1	Каркас Кр 14	2	1.420.1-32.3-2-62	
4	Сетка С 8	2	-69	
6	Составная позиция СП 11	2	-83	192,44
8	Изделие закладное МН 8	4	-92	
10	⌀8 AIII, ℓ=300; 0,12 кг	15	без черт.	

1. Арматура класса AIII по ГОСТ 5781-82.
2. Технические требования см. 1.420.1-32.3-2-ТТ.
3. Узлы см. 1.420.1-32.3-2-У.

Нач.отд	Кодыш		
ГИП	Янкилевич		
Инж.-кон	Горшкова		
Провер	Горшкова		
Разраб.	Котова		

1.420.1-32. 3-2-26

Пространственный каркас КП-26

Стадия	Лист	Листов
Р		1

ЦНИИПромзданий

Инв.№ подл. | Подпись и дата | Взам.инв.№

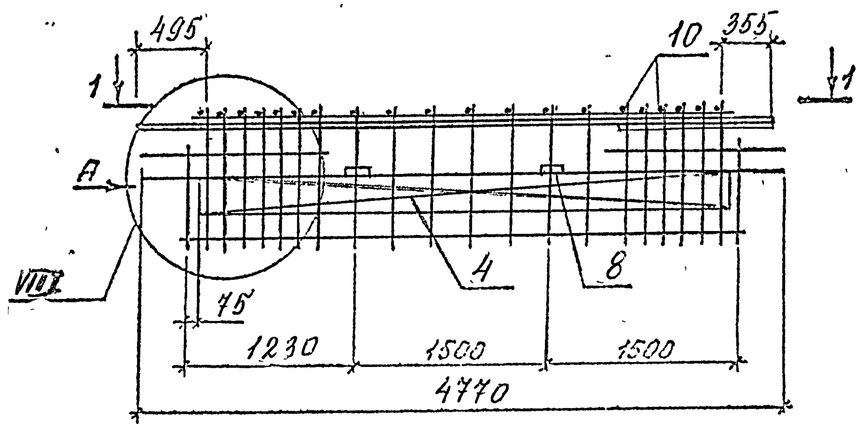

1-1

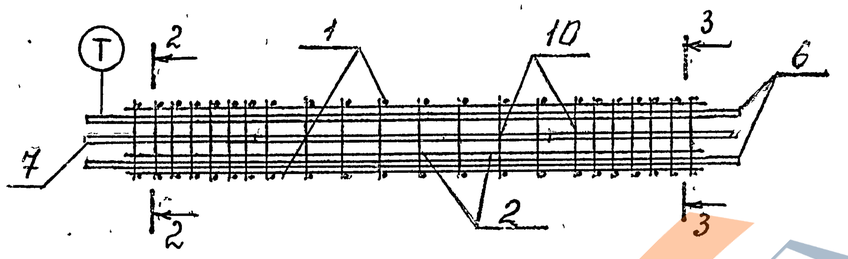

А

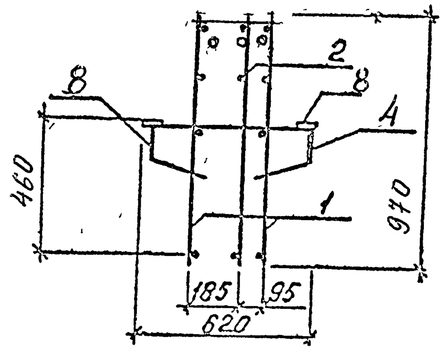

2-2

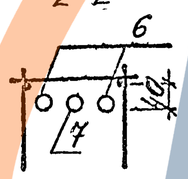

3-3

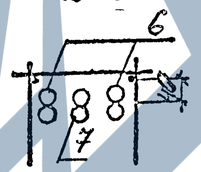

Поз	Наименование	Кол	Обозначение документа	Масса каркаса, кг
1	Каркас Кр 14	2	1.420.1-32.3-2-62	269,45
2	Кр 16	1	-64	
4	Сетка С8	2	-69	
6	Составная позиция СП11	2	-83	
7	СП11	1	-83	
8	Изделие закладное МН8	4	-92	
10	⌀8 AIII, ℓ=300; 0,12 кг	15	без черт.	

1. Арматура класса А-III по ГОСТ 5781-82.
2. Технические требования см. 1.420.1-32.3-2 ТТ.
3. Узлы см. 1.420.1-32.3-2 У.

				1.420.1-32.		3-2-27
Нач. отд.	Корныш			Пространственный каркас КП-27	Стадия	Лист	Листов
ГИП	Янкилевич				Р		1
Инж. Ткач	Горшкова				ЦНИИПромзданий		
Провер.	Горшкова						
Разраб.	Котова						

Инв. № подл. | Подпись и дата | Взам. инв. №

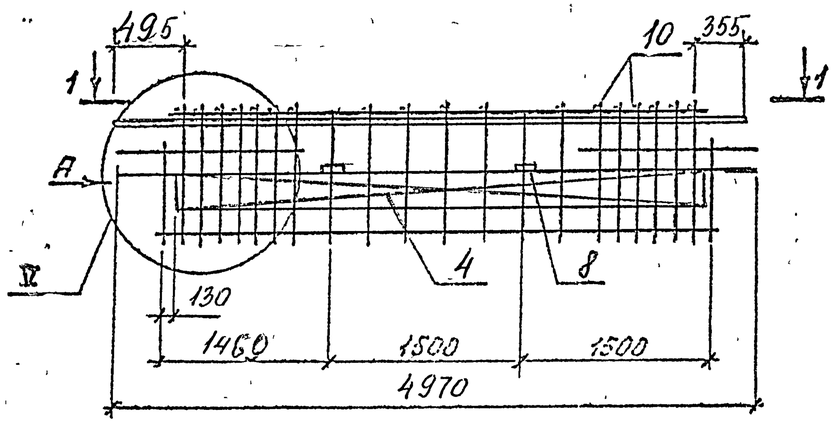

1-1

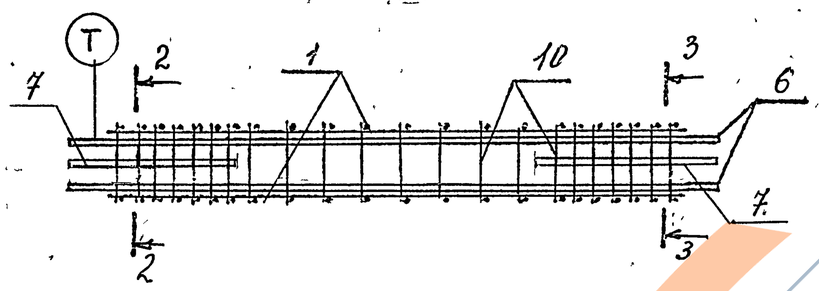

А

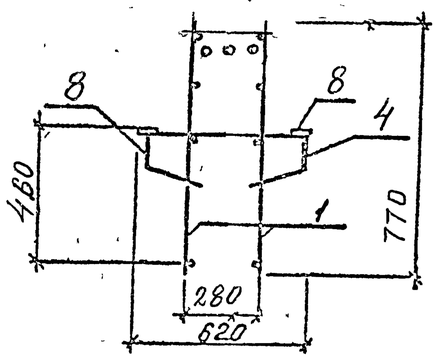

2-2

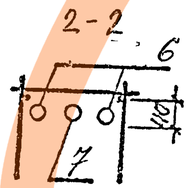

3-3

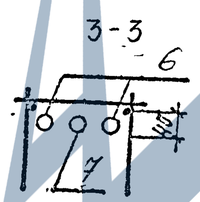

Поз	Наименование	Кол	Обозначение документа	Масса каркаса, кг
1	Каркас КР 9	2	1.420.1-32.3-2-57	208,10
4	Сетка С 1	2	-65	
6	⌀36 AIII, ℓ=4900; 39,15кг	2	Без черт.	
7	⌀36 AIII, ℓ=1200; 9,59кг	2	Без черт.	
8	Изделие закладное МН8	4	-92	
10	⌀8 AIII, ℓ=300; 0,12 кг	16	Без черт.	

1. Арматура класса А-III по ГОСТ 5781-82.
2. Технические требования см. 1.420.1-32.3-2-ТТ.
3. Узлы см. 1.420.1-32.3-2-У.

Нач. отд	Колыш		
ГИП	Янкилевич		
Инж. Тех.	Горшкова		
Провер.	Горшкова		
Разраб	Котова		

1.420.1-32. 3-2-28

Пространственный каркас КП-28

Стадия	Лист	Листов
Р		1

ЦНИИПРОМЗДАНИЙ

Инв. № подл. | Подпись и дата | Взам. инв. №

Ц00073-02 33

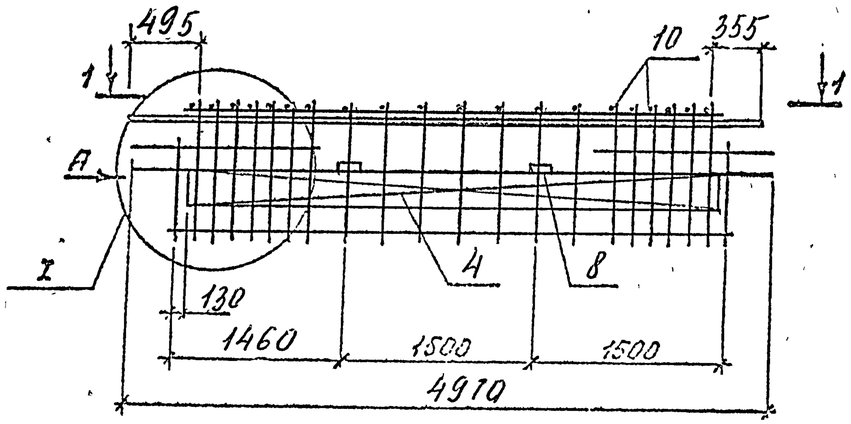

1-1

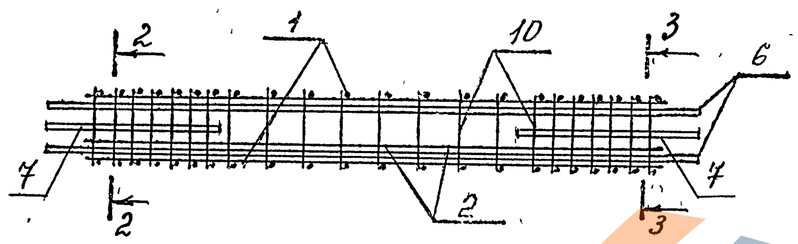

А

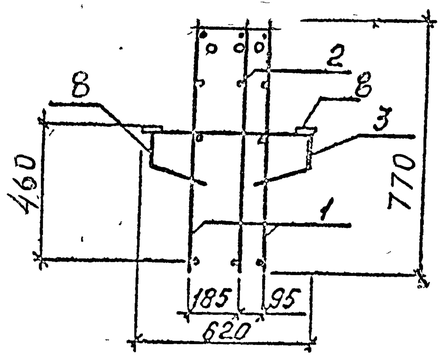

2-2

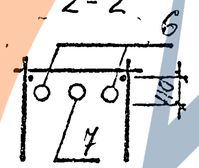

3-3

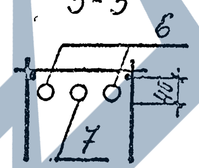

Поз	Наименование	Кол	Обозначение документа	Масса каркаса, кг
1	Каркас Кр 9	2	1.420.1-32.3-2-57	258,28
2	Кр 11	1	-59	
4	Сетка С1	2	-65	
6	⌀40 AIII, ℓ=4900; 48,36кг	2	без черт.	
7	⌀40 AIII, ℓ=1200; 11,84кг	2	без черт.	
8	Изделие закладное МН8	4	-92	
10	⌀8 AIII, ℓ=300; 0,12 кг	16	без черт.	

1. Арматура класса А-III по ГОСТ 5781-82.
2. Технические требования см. 1.420.1-32. 3-2-ТТ.
3 Узлы см. 1.420.1-32. 3-2-У.

Нач. отд.	Кольш		1.420.1-32. 3-2-29
ГИП	Янкилевич		Пространственный каркас КП-29
Инж. I кат.	Горшкова		Стадия: Р; Лист: ; Листов: 1
Провер.	Горшкова		ЦНИИПромзданий
Разраб.	Котова		

Инв.№ подл. | Подпись и дата | Взам. инв.№

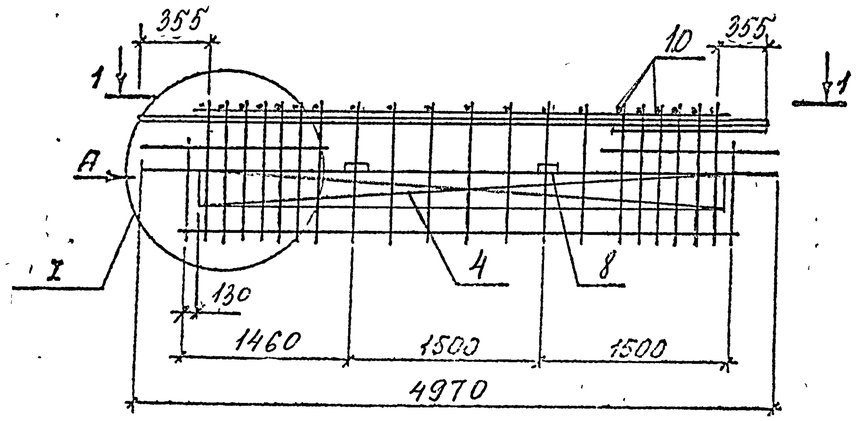

1-1

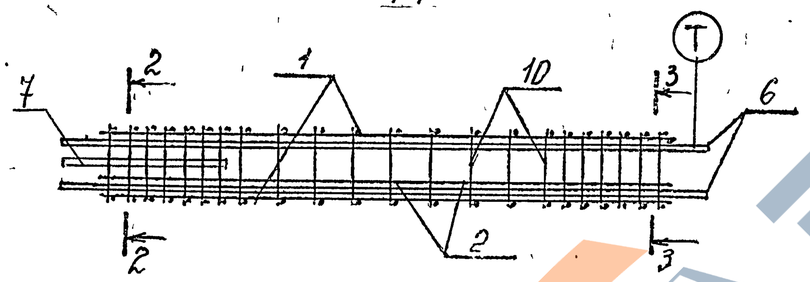

А

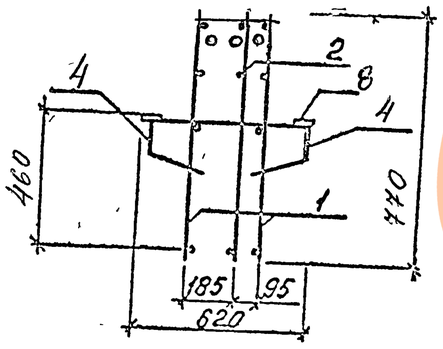

2-2

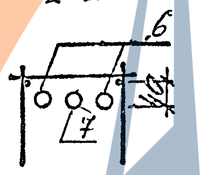

3-3

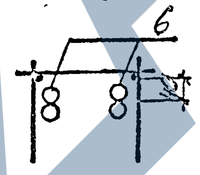

Поз.	Наименование	Кол	Обозначение документа	Масса каркаса, кг
1	Каркас Кр 9	2	1.420.1-32.3-2-57	275,26
2	Каркас Кр 11	1	-59	
4	Сетка С1	2	-65	
6	Составная позиция СП10	2	-83	
7	⌀40 AIII, ℓ=1200; 11,84кг	1	Без черт.	
8	Изделие закладное МН8	4	-92	
10	⌀8 AIII, ℓ=300; 0,12 кг	16	Без черт.	

1. Арматура класса А-III по ГОСТ 5781-82.
2. Технические требования см. 1.420.1-32.3-2-ТТ.
3. Узлы см. 1.420.1-32.3-2-У.

Нач. отд	Ковыш		
ГИП	Янелевич		
Инж. Кат	Горшкова		
Провер.	Горшкова		
Разраб	Котова		

1420.1-32. 3-2-30

Пространственный каркас КП-30

Стадия	Лист	Листов
Р		1

ЦНИИПромзданий

Инв. № подл. | Подпись и дата | Взам. инв. №

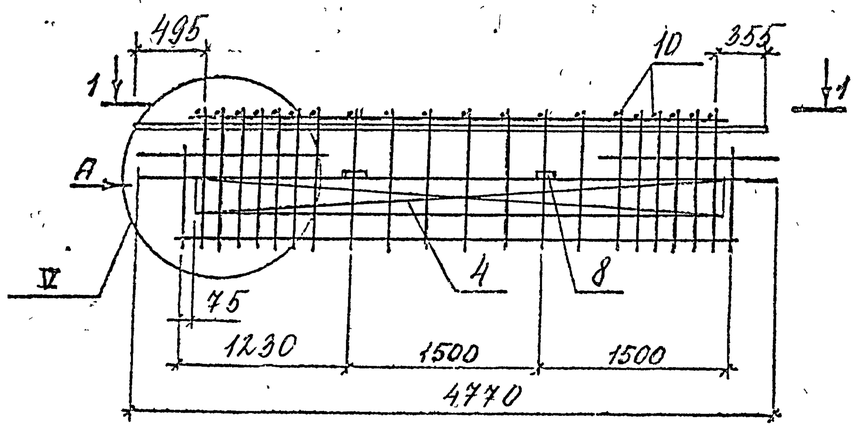

1-1

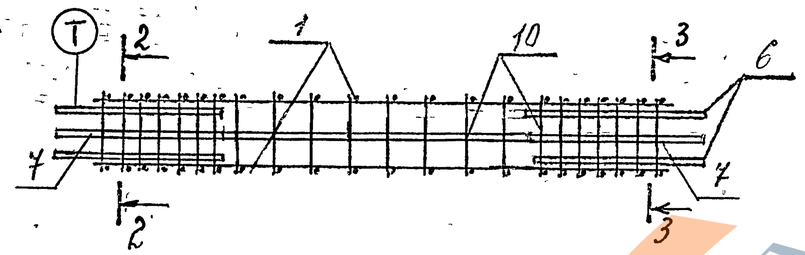

А

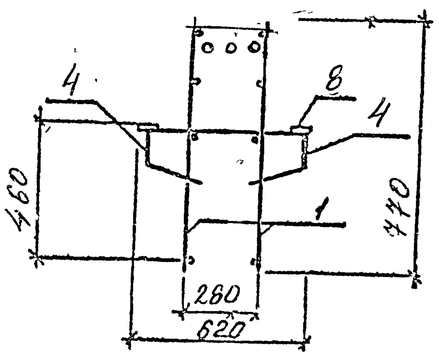

2-2

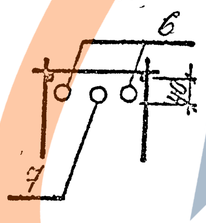

3-3

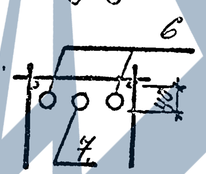

Поз.	Наименование	Кол	Обозначение документа	Масса каркаса, кг
1	Каркас Кр 13	2	1.420.1-32.3-2-61	
4	Сетка С3	2	-66	
6	⌀ 36 AⅢ, ℓ=1200; 9,59кг	4	без черт.	
7	⌀ 36 AⅢ, ℓ=4700; 37,55кг	1	без черт.	182,85
8	Изделие закладное МН8	4	-92	
10	⌀ 8 AⅢ, ℓ=300; 0,12 кг	15	без черт.	

1. Арматура класса AⅢ по ГОСТ 5781-82.
2. Технические требования см. 1.420.1-32.3-2-ТТ.
3. Узлы см. 1.420.1-32.3-2-У.

Инв.№ подл. | Подпись и дата | Взам. инв.№

Нач.отд.	Колыш		1.420.1-32. 3-2-31
ГИП	Янкилевич		
Инж.Ікат	Горшкова		Пространственный каркас КП-31
Провер	Горшкова		Стадия: Р; Лист: ; Листов: 1
Разраб.	Котова		ЦНИИПромзданий

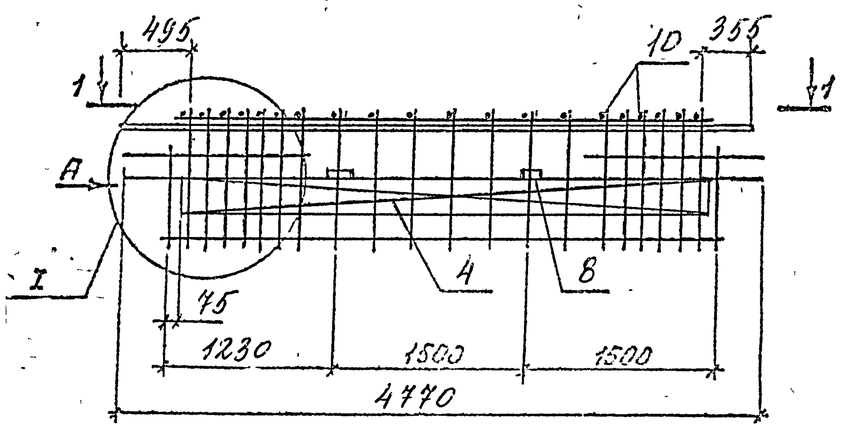

1-1

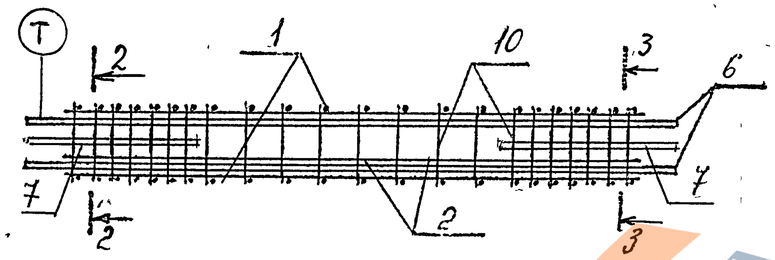

А

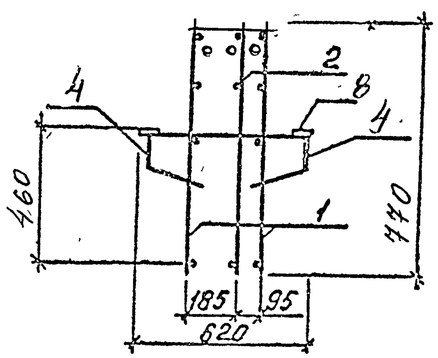

2-2

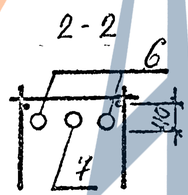

3-3

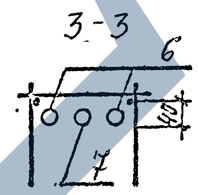

Поз	Наименование	Кол	Обозначение документа	Масса каркаса, кг
1	Каркас Кр 13	2	1.420.1-32.3-2-61	248,58
2	Кр 15	1	-63	
4	Сетка С3	2	-66	
6	⌀40 AIII, ℓ=4700; 46,39кг	2	без черт.	
7	⌀40 AIII, ℓ=1200; 11,84кг	2	без черт.	
8	Изделие закладное МН8	4	-92	
10	⌀8 AIII, ℓ=300; 0,12 кг	15	без черт.	

1. Арматура класса А-III по ГОСТ 5781-82.
2. Технические требования см. 1.420.1-32.3-2-ТТ.
3. Узлы см. 1.420.1-32. 3-2-У.

Нач отд	Кольцов	
ГИП	Янкулевич	
Инж гр	Горшкова	
Провер	Горшкова	
Разраб	Котова	

1.420.1-32. 3-2-32

Пространственный каркас КП-32

Стадия	Лист	Листов
Р		1

ЦНИИПромзданий

Инв. № подл. | Подпись и дата | Взам. инв. №

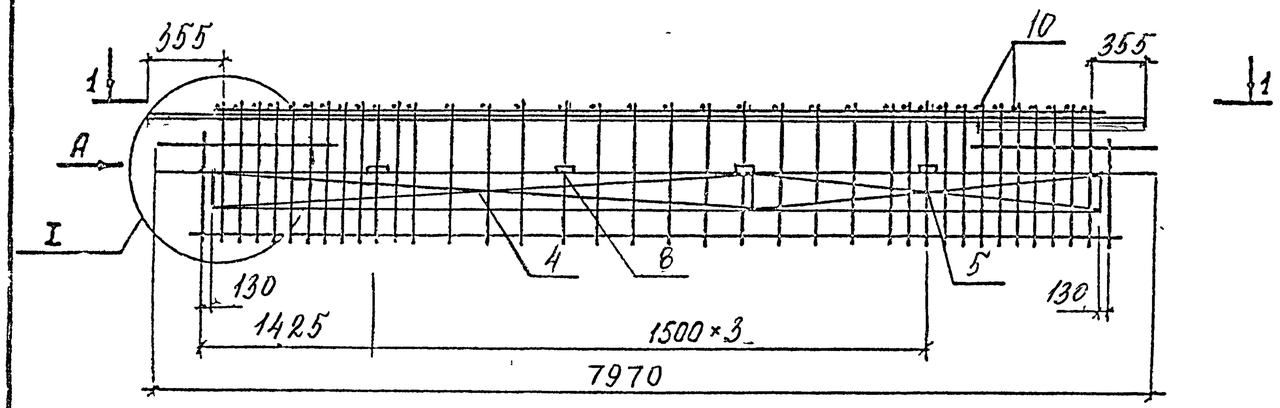

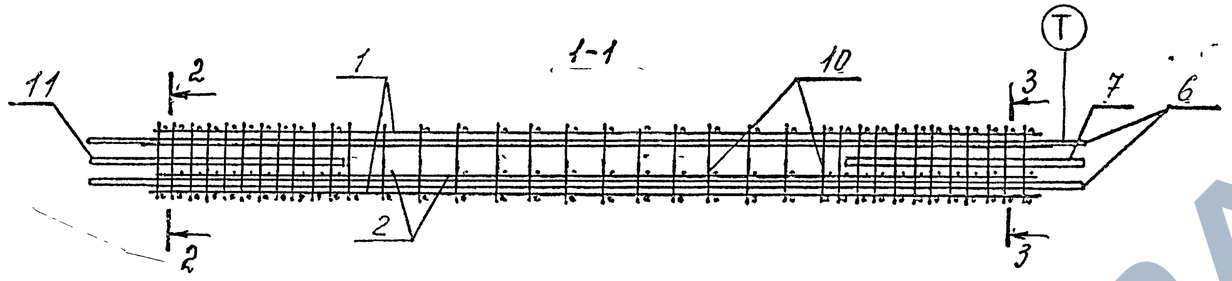

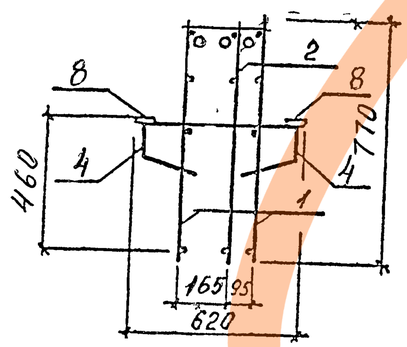

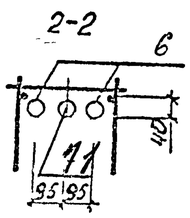

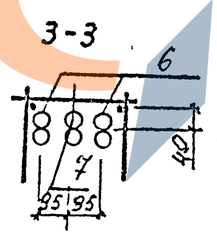

Поз	Наименование	Кол	Обозначение документа	Масса каркаса, кг
1	Каркас КР3	2	1.420.1-32.3-2-51	
2	КР4	1	-52	
4	Сетка С2	2	-65	
5	С5	2	-67	
6	Составная позиция			
	СП 12	2	-84	474,47
7	СП 6	1	-81	
8	Изделие закладное МН8	8	-92	
10	⌀8 AIII, ℓ=300, 0,12 кг	27	Без черт.	
11	⌀40 AIII, ℓ=2400, 23,69 кг	1	Без черт.	

1 Арматура класса AIII по ГОСТ 5781-82.

2 Технические требования см 1.420.1-32.3-2-ТТ.

3. Узлы см. 1.420.1-32. 3-2-У.

Нач. отд.	Ковыш		
ГИП	Янкелевич		
Инж. ТКАТ	Горшкова		
Провер.	Горшкова		
Разраб.	Котова		

1.420.1-32. 3-2-33

Пространственный каркас КП-33

Стадия	Лист	Листов
Р		1

ЦНИИПРОМЗДАНИЙ

Инв. № подл. | Подпись и дата | Взам. инв. №

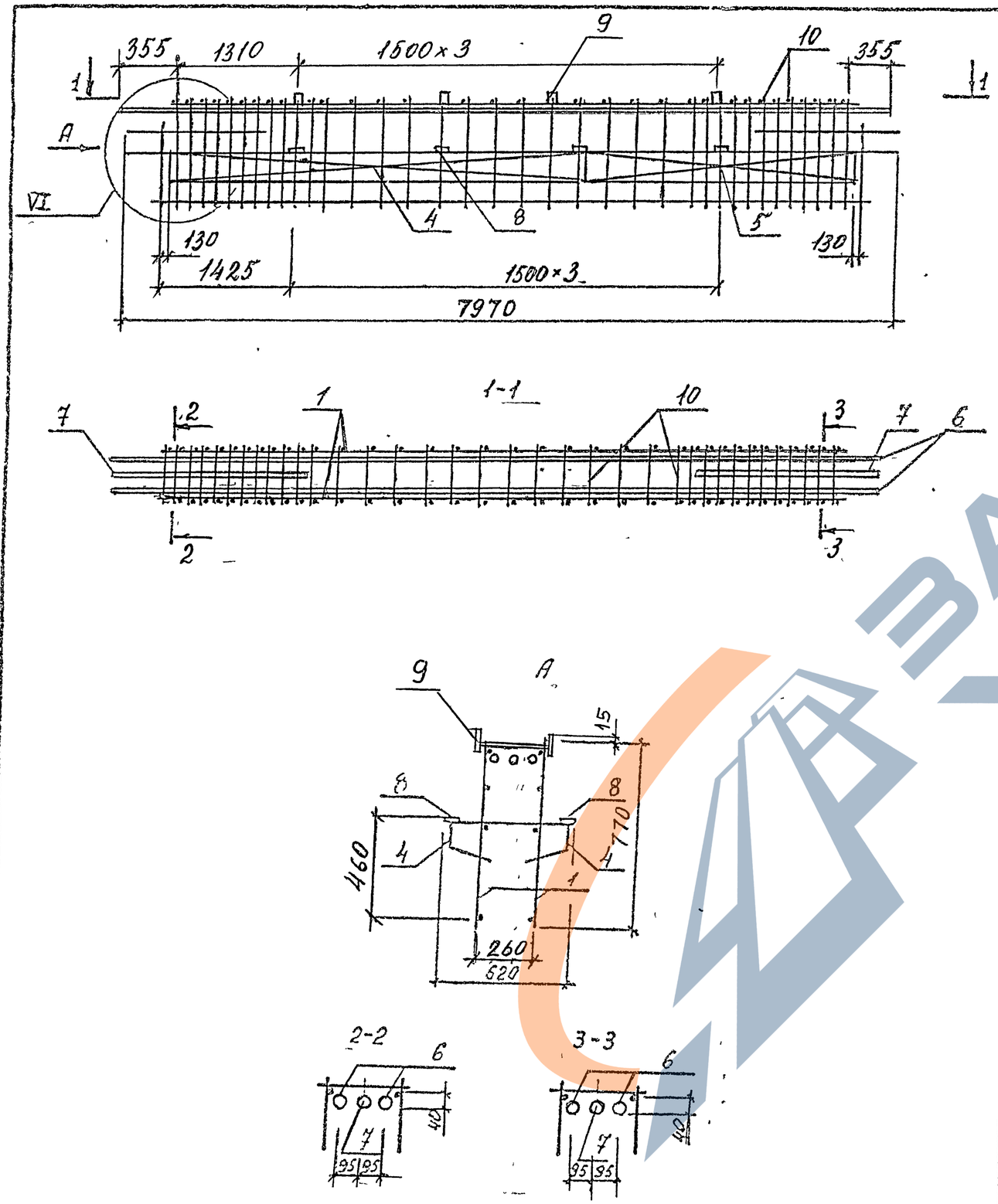

Поз	Наименование	Кол	Обозначение документа	Масса каркаса, кг
1	Каркас Кр3	2	1.420.1-32.3-2-51	389,65
4	Сетка С2	2	-65	
5	С5	2	-67	
6	⌀40 А III, ℓ=7760; 76,59 кг	2	без черт.	
7	⌀40 А III, ℓ=2400, 23,69 кг	2	без черт.	
8	Изделие закладное МН8	8	-92	
9	МН9	4	-93	
10	⌀14 А III, ℓ=300, 0,36 кг	37	без черт	

1. Арматура класса А-III по ГОСТ 5781-82.
2. Технические требования см. 1.420.1-32. 3-2-ТТ.
3. Узлы см. 1.420.1-32. 3-2-У.

Нач отд.	Кодыш		
ГИП	Янкилевич		
Инж I кат	Горшкова		
Проверил	Горшкова		
Разраб	Котова		

1.420.1-32. 3-2-34

Пространственный каркас КП-34

Стадия	Лист	Листов
Р		1

ЦНИИПРОМЗДАНИЙ

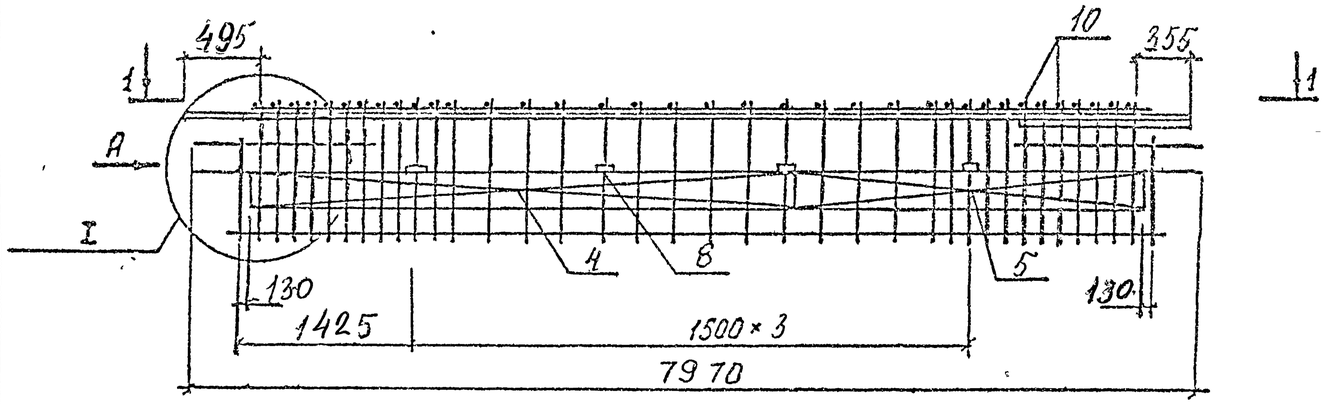

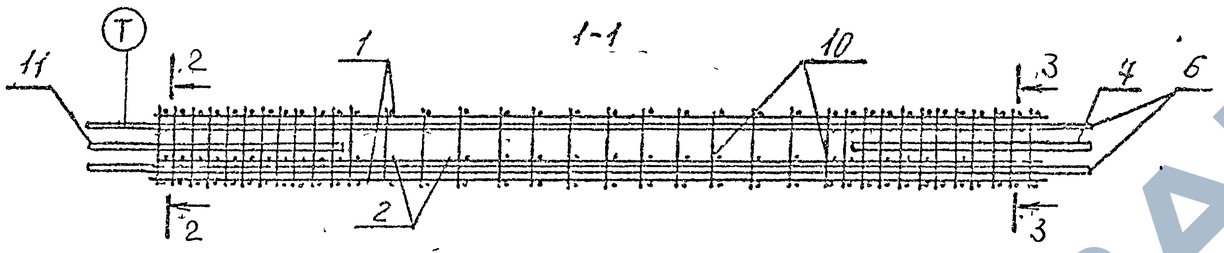

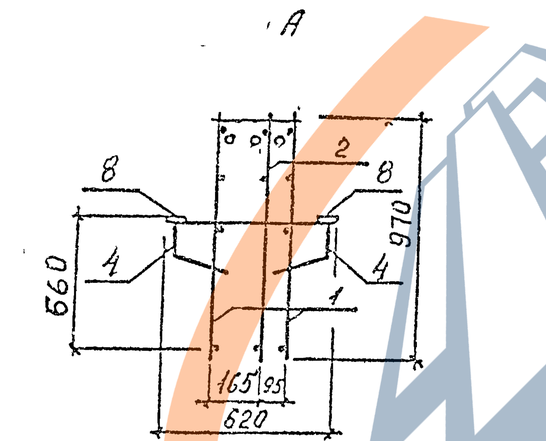

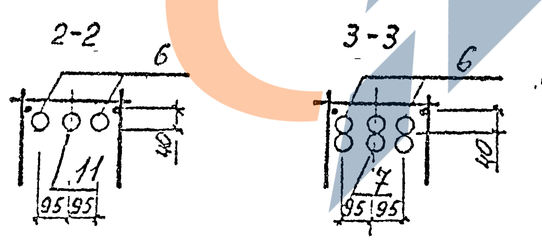

Поз	Наименование	Кол	Обозначение документа	Масса каркаса, кг
1	Каркас Кр 1	2	1.420.1-32.3-2-49	451,62
2	Кр 2	1	-50	
4	Сетка С7	2	-68	
5	С 10	2	-70	
6	Составная позиция СП13	2	-84	
7	СП7	1	-81	
8	Изделие закладное МН8	8	-92	
10	⌀8 AIII, ℓ=300, 0,12 кг	27	без черт.	
11	⌀36 AIII, ℓ=2200, 17,58 кг	1	без черт	

1. Арматура класса А-III по ГОСТ 5781-82.
2. Технические требования см. 1.420.1-32.3-2-ТТ.
3. Узлы см. 1.420.1-32. 3-2-4.

Нач отд	Колыш		1.420.1-32. 3-2-35
ГИП	Янкилевич		Пространственный каркас КП-35
Инж Ikat	Горшкова		Стадия: Р; Лист: ; Листов: 1
Проверил	Горшкова		ЦНИИПРОМЗДАНИЙ
Разраб	Котова		

Инв № подл. | Подпись и дата | Взам инв №

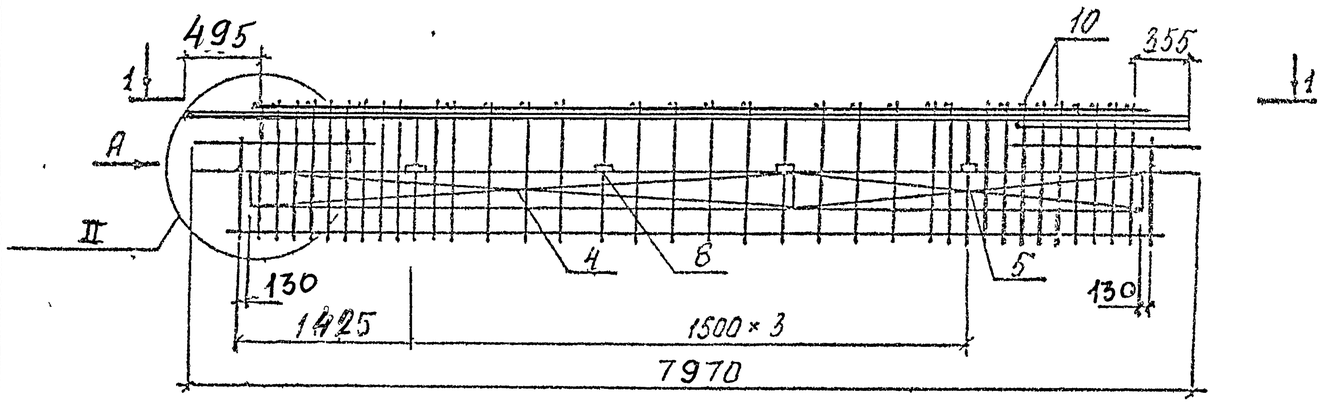

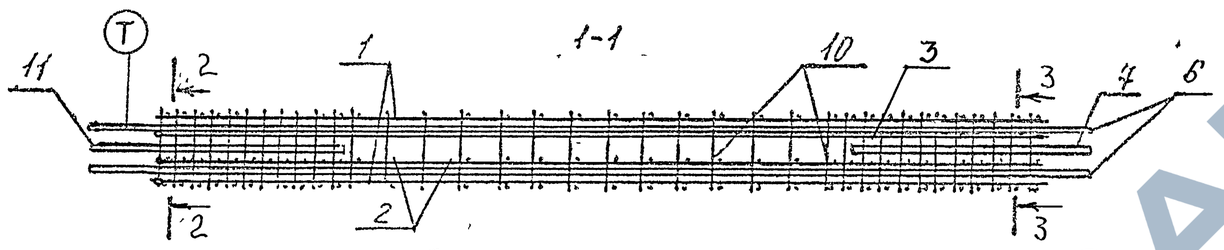

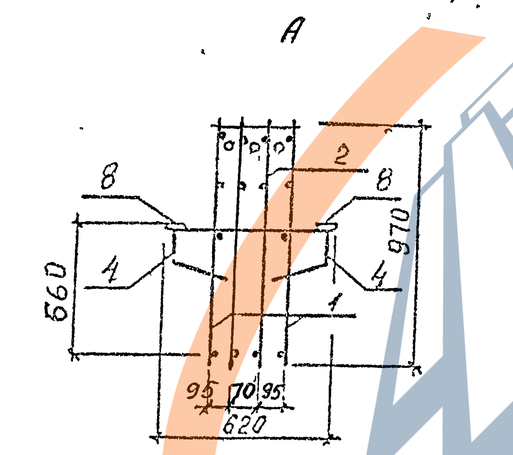

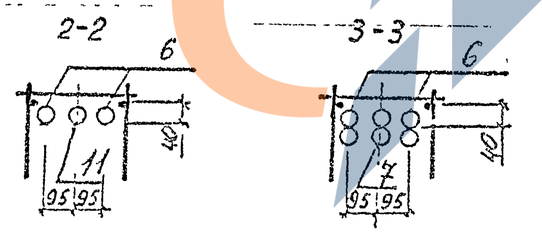

Поз	Наименование	Кол	Обозначение документа	Масса каркаса, кг
1	Каркас Кр1	2	1.420.1-32.3-2-49	578,03
2	Кр2	1	-50	
3	Кр2	1	-50	
4	Сетка С7	2	-68	
5	С8	2	-69	
6	Составная позиция СП17	2	-84	
7	СП6	1	-81	
8	Изделие закладное МН8	8	-92	
10	⌀8 AIII, ℓ=300; 0,12 кг	27	без черт.	
11	⌀40 AIII, ℓ=2400; 23,69 кг	1	без черт.	

1. Арматура класса А-III по ГОСТ 5781-82.
2. Технические требования см 1.420.1-32.3-2-ТТ.
3. Узлы см. 1.420.1-32. 3-2-У

Нач. отд.	Кодыш		1.420.1-32. 3-2-36
ГИП	Янкелевич		
Инж. Гкл.	Горшкова		Пространственный каркас КП- 36
Проверил	Горшкова		Стадия Р; Лист; Листов 1
Разраб	Котова		ЦНИИПромзданий

Инв. № подл. | Подпись и дата | Взам. инв. №

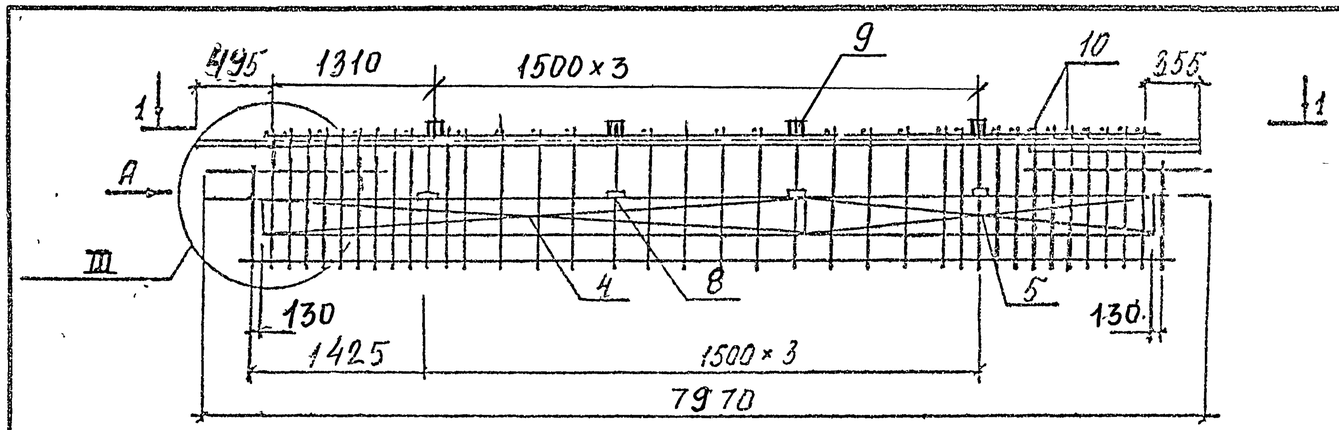

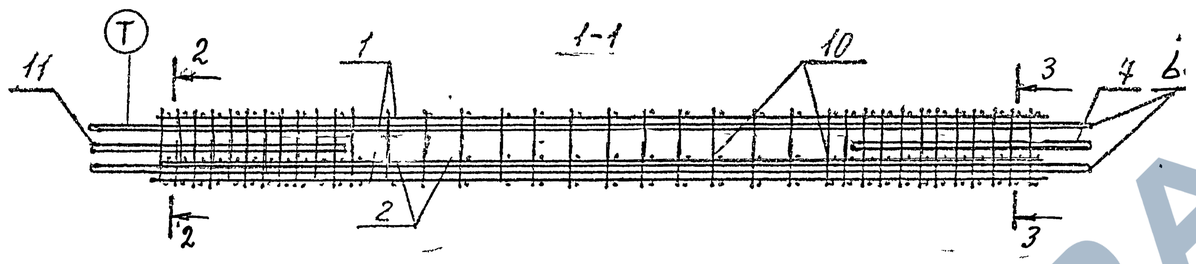

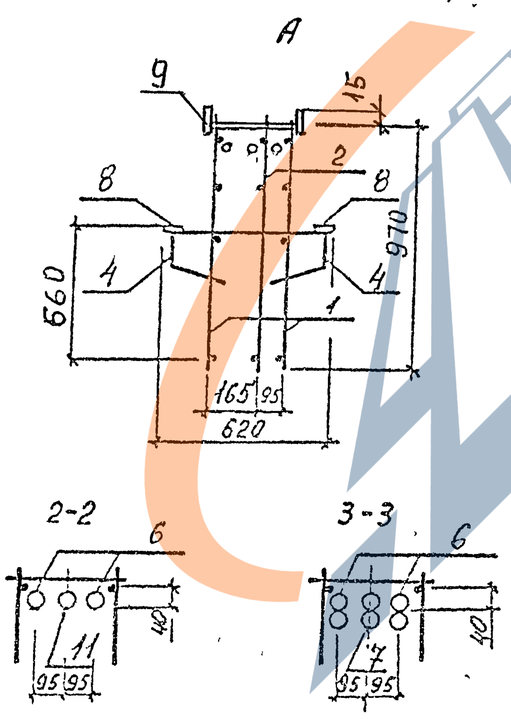

Поз.	Наименование	Кол	Обозначение документа	Масса каркаса, кг
1	Каркас Кр1	2	1.420.1-32.3-2-49	468,95
2	Кр2	1	-50	
4	Сетка С7	2	-68	
5	С10	2	-70	
6	Составная позиция СП13	2	-84	
7	СП7	1	-81	
8	Изделие закладное МН8	8	-92	
9	МН9	4	-93	
10	⌀14 AIII, ℓ=300; 0,36 кг	37	без черт.	
11	⌀36 AIII, ℓ=2200; 17,58 кг	1	без черт.	

1. Арматура класса AIII по ГОСТ 5781-82.
2. Технические требования см. 1.420.1-32. 3-2-ТТ.
3. Узлы см. 1.420.1-32. 3-2-У.

Нач. отд.	Кодыш	
ГИП	Зикуляевич	
Инж. Ткат	Горшкова	
Проверил	Горшкова	
Разраб.	Котова	

1.420.1-32. 3-2-37

ПРОСТРАНСТВЕННЫЙ КАРКАС КП-37

Стадия	Лист	Листов
Р		1

ЦНИИПРОМЗДАНИЙ

Ц 00073-02 42

Инв.№ подл. | Подпись и дата | Взам.инв.№

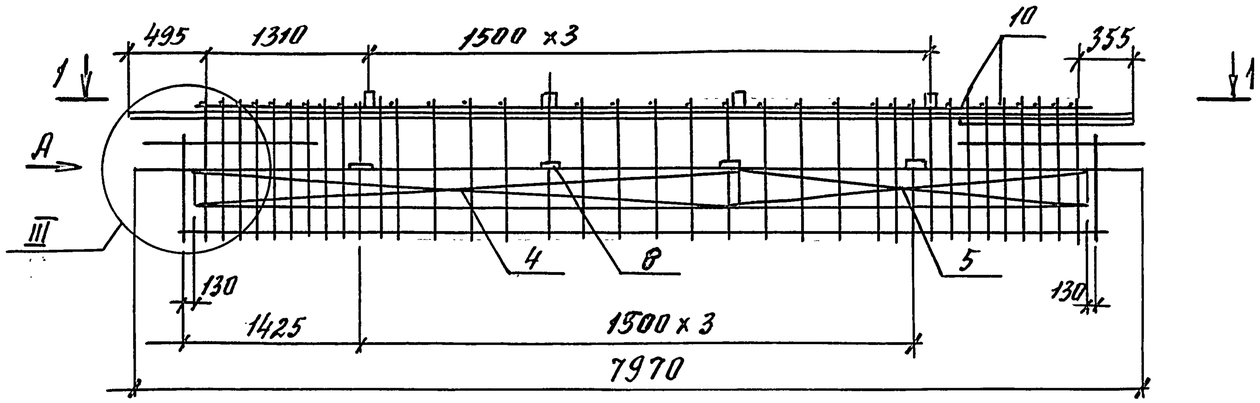

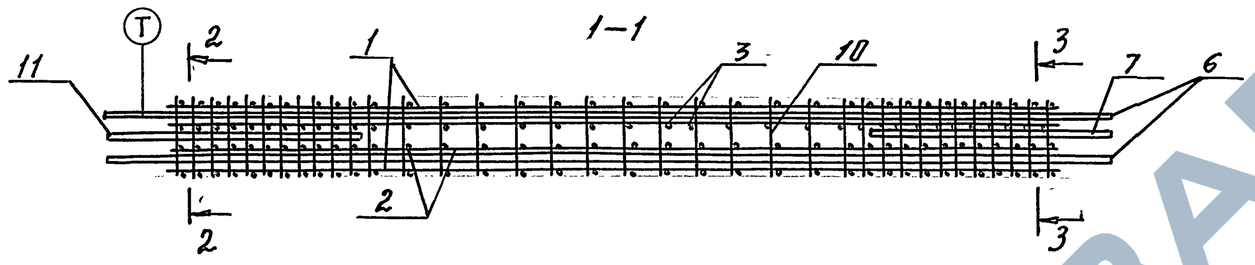

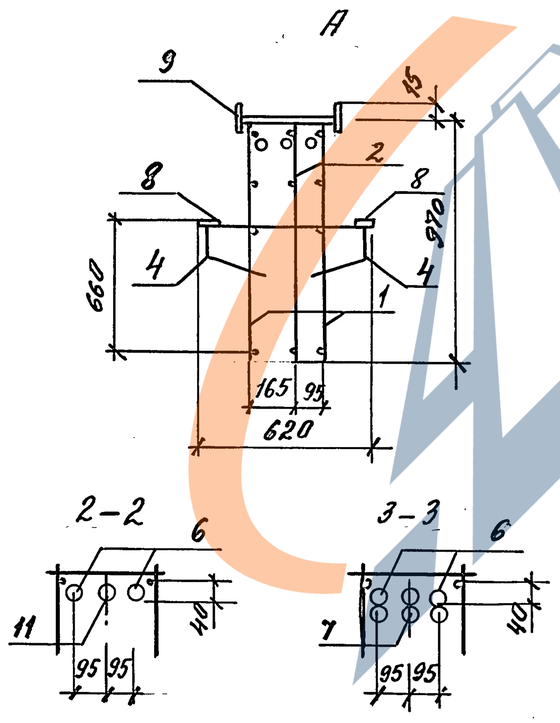

Поз.	Наименование	Кол.	Обозначение документа	Масса каркаса, кг
1	Каркас КР1	2	1.420.1-32.3-2 -49	581,34
2	КР2	1	-50	
3	КР2	1	-50	
4	Сетка С7	2	-68	
5	С11	2	-71	
6	Составная позиция			
	СП17	2	-84	
7	СП6	1	-81	
8	Изделие закладное			
	МН8	8	-92	
9	МН9	4	-93	
10	ф14 AIII, ℓ=300; Q 36 кг	37	Без черт.	
11	ф40 AIII, ℓ=2400; 23,69 кг	1	Без черт.	

1. Узлы см. 1.420.1-32. 3-2-У.
2. Арматура класса AIII по ГОСТ 5781-82.
3. Технические требования см. 1.420.1-32. 3-2-ТТ

Нач. отд.	Кодыш		
ГИП	Янкилевич		
Инж. I кат.	Горшкова		
Провер.	Горшкова		
Разраб.	Котова		

1.420.1-32. 3-2 -38

Пространственный каркас КП-38

Стадия	Лист	Листов
Р		1

ЦНИИПромзданий

Ц 00073-02 43

Инв. № подл. | Подпись и дата | Взам. инв. №

https://zavodjb.com/

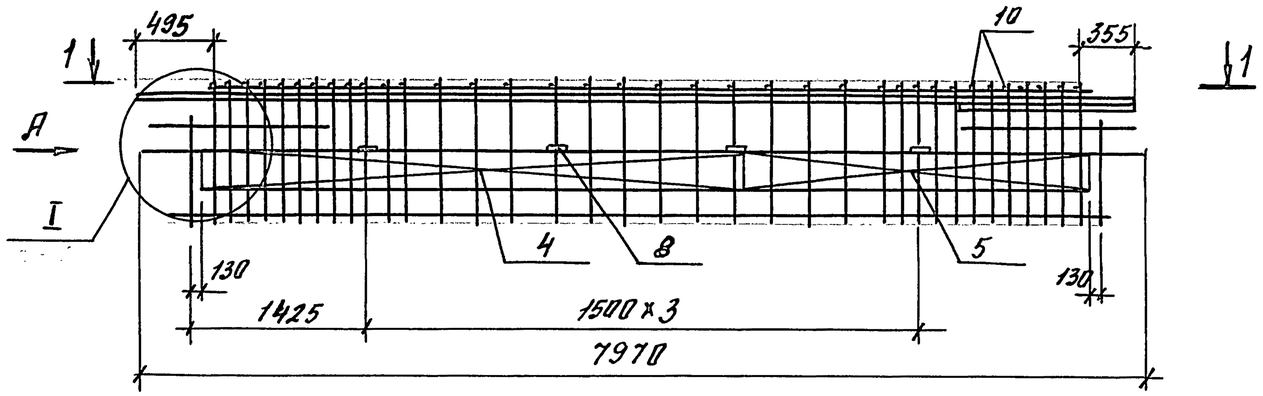

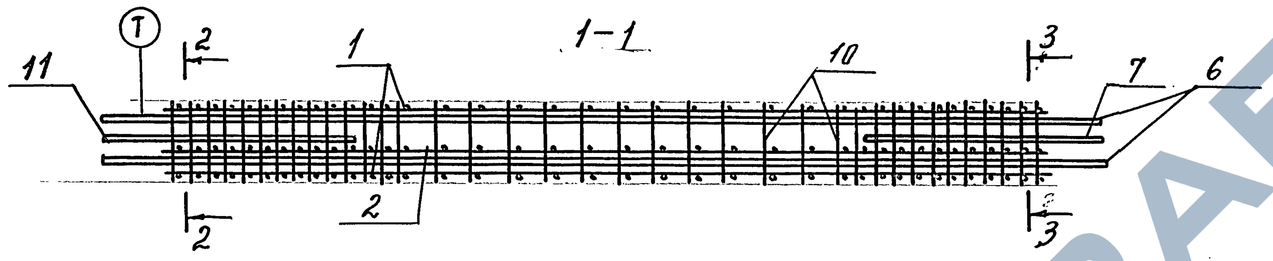

вид А

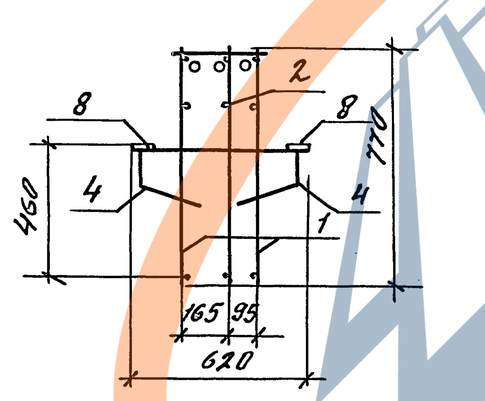

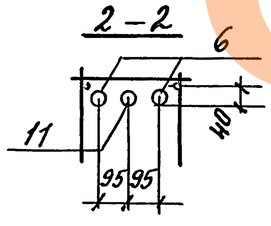

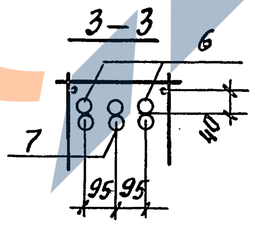

Поз.	Наименование	Кол.	Обозначение документа	Масса каркаса, кг
1	Каркас КР3	2	1.420.1-32.3-2 –51	423,54
2	КР4	1	–52	
4	Сетка С2	2	–65	
5	С5	2	–67	
6	Составная позиция		–84	
	СП13	2		
7	СП7	1	81	
8	Изделие закладное			
	МН8	8	–92	
10	ф8 AIII, ℓ=300, 0,12 кг	27	Без черт.	
11	ф36 AIII, ℓ=2200, 17,58	1	Без черт.	

1. Узлы см. 1.420.1-32.3-2-У.
2. Арматура класса AIII по ГОСТ 5781-82.
3. Технические требования см. 1.420.1-32.3-2-ТТ.

Нач. отд.	Кодыш		1.420.1-32.3-2.-39
ГИП	Янкилевич		
Инж. I кат.	Горшкова		Пространственный каркас КП-39
Провер.	Горшкова		Стадия Р; Лист; Листов 1
Разраб.	Котова		ЦНИИПромзданий

Инв. № подл. | Подпись и дата | Взам. инв. №

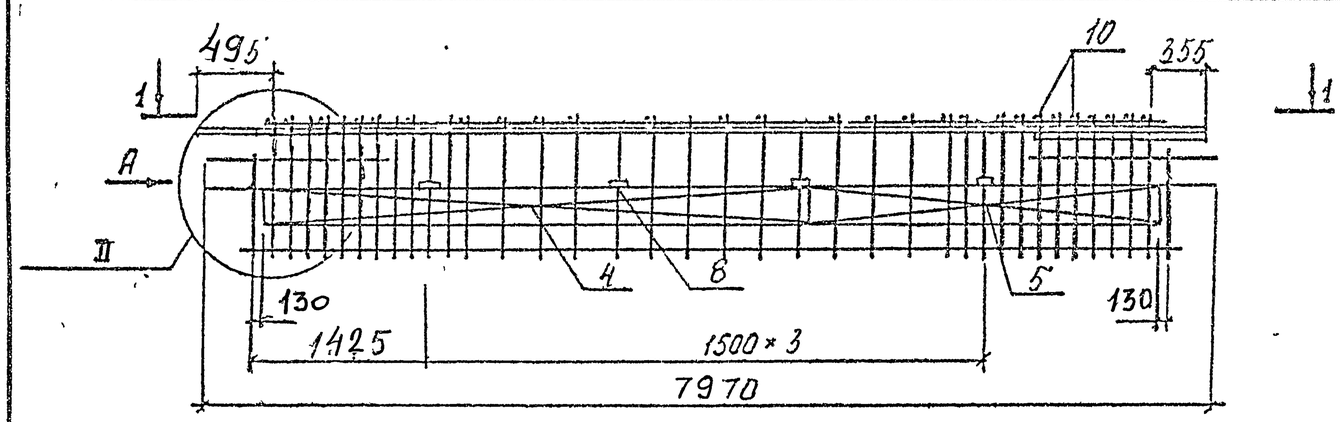

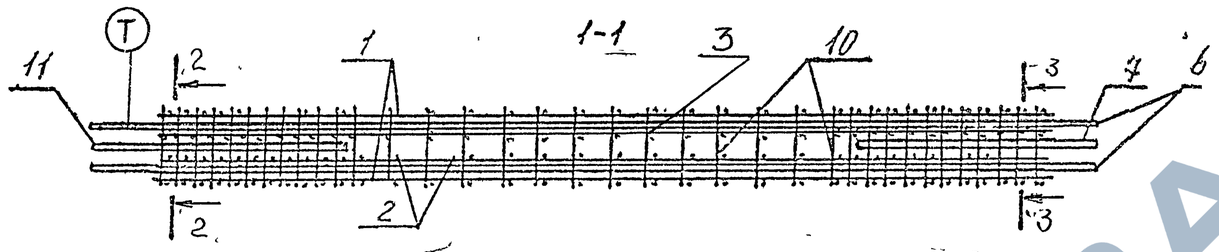

А

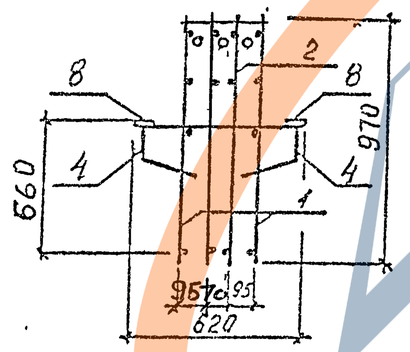

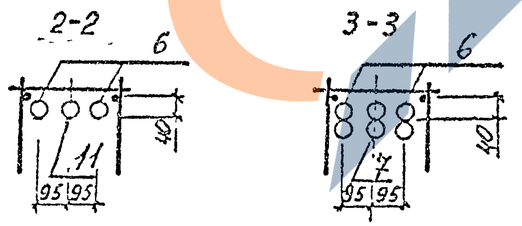

Поз	Наименование	Кол	Обозначение документа	Масса каркаса, кг
1	Каркас Кр 3	2	1.420.1-32.3-2-51	472,38
2	Кр 4	1	-52	
3	Кр 4	1	-52	
4	Сетка С 2	2	-65	
5	С 5	2	-67	
6	Составная позиция СП 13	2	-84	
7	СП 7	1	-81	
8	Изделие закладное МН 8	8	-92	
10	ø 8 А III, ℓ=300; 0,12 кг	27	Без черт.	
11	ø 36 А III, ℓ=2200, 17,58 кг	1	Без черт.	

1. Арматура класса А-III по ГОСТ 5781-82.
2. Технические требования см. 1.420.1-32.3-2 ТТ.
3. Узлы см. 1.420.1-32.3-2-У.

Нач. отд.	Колыш		
ГИП	Янкилевич		
Инж. Ткат	Горшкова		
Проверил	Горшкова		
Разраб	Котова		

1.420.1-32. 3-2-40

ПРОСТРАНСТВЕННЫЙ КАРКАС КП-40

Стадия	Лист	Листов
Р		1

ЦНИИПРОМЗДАНИЙ

Инв. № подл. | Подпись и дата | Взам. инв. №

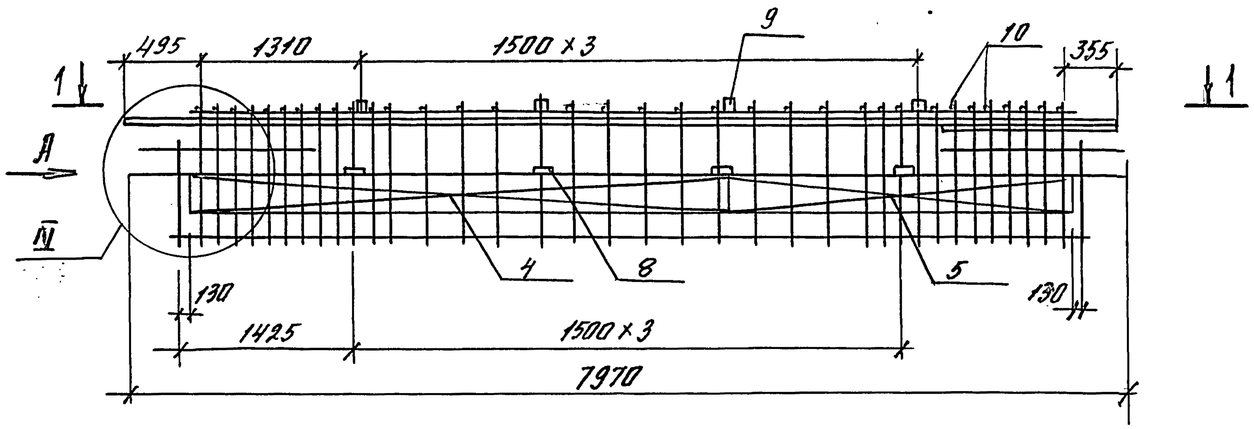

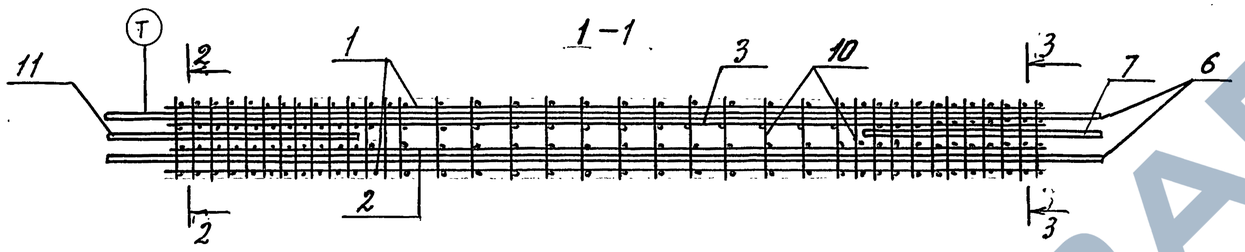

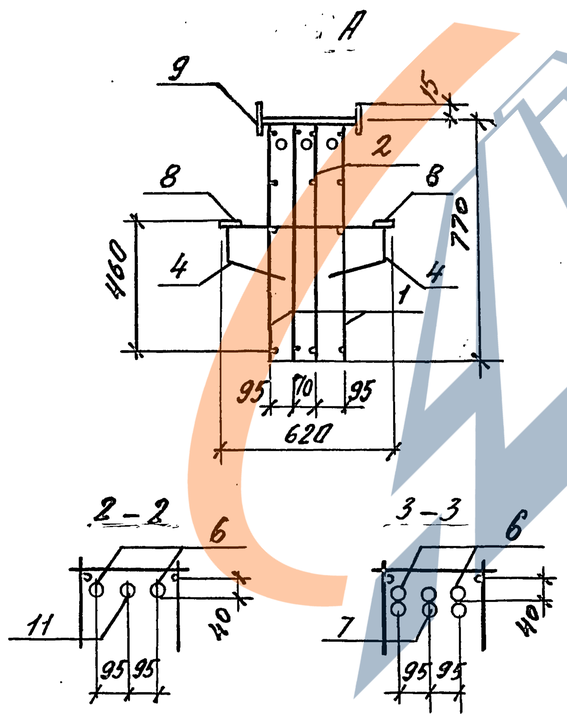

поз.	Наименование	Кол.	Обозначение документа	Масса каркаса, кг
1	каркас КР3	2	1.420.1-32.3-2 -51	489,71
2	КР4	1	-52	
3	КР4	1	-52	
4	Сетка С2	2	-65	
5	С5	2	-67	
6	Составная позиция			
	СП13	2	-84	
7	СП7	1	-81	
8	Изделие закладное МН8	8	-92	
9	МН9	4	-93	
10	ф14 AIII, ℓ=300, 0,36 кг	37	Без черт.	
11	ф36 AIII, ℓ=2200, 17,58 кг	1	Без черт.	

1. Узлы см. 1.420.1-32. 3-2-У.
2. Арматура класса AIII по ГОСТ 5781-82.
3. Технические требования см. 1.420.1-32. 3-2-ТТ.

				1.420.1-32. 3-2 - 41	
Нач. отд.	Ковыш			Пространственный каркас КП-41	Стадия: Р; Лист: ; Листов: 1
ГИП	Янкилевич				ЦНИИПромзданий
Инж. 1 кат.	Горшкова				
Провер.	Горшкова				
Разраб.	Котова				

Инв. № подл. | Подпись и дата | Взам. инв. №

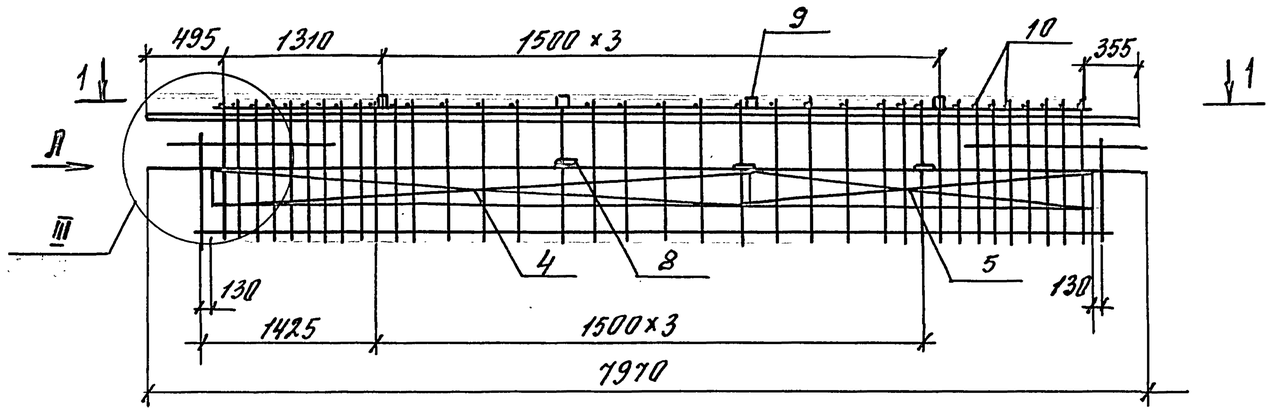

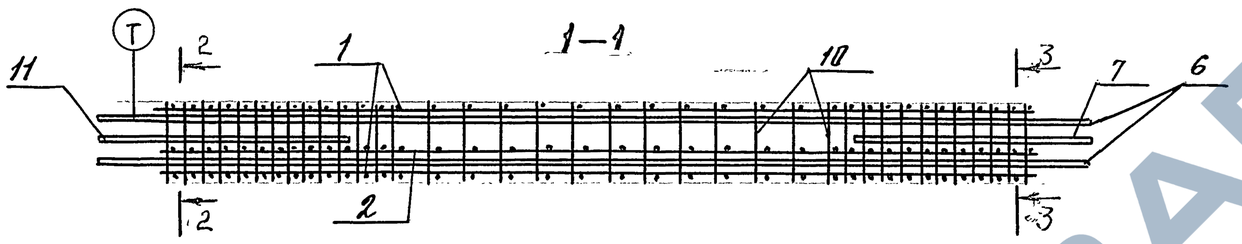

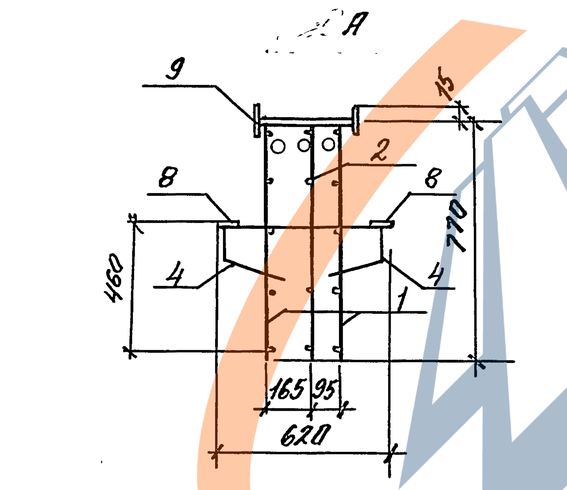

Поз.	Наименование	Кол.	Обозначение документа	Масса каркаса, кг
1	Каркас КР3	2	1.420.1-32. 3-2 –51	440,87
2	КР4	1	–52	
4	Сетка С2	2	–65	
5	С5	2	–67	
6	Составная позиция		–84	
	СП13	2		
7	СП7	1	–81	
8	Изделие закладное МН8	8	–92	
9	МН9	4	–93	
10	Ф14 AIII, ℓ=300, 0,36 кг	37	Без черт.	
11	Ф36 AIII, ℓ=2200, 17,58 кг	1	Без черт.	

1. Узлы см. 1.420.1-32. 3-2-У.
2. Арматура класса AIII по ГОСТ 5781-82.
3. Технические требования см. 1.420.1-32. 3-2-ТТ.

Нач. отд.	Кодыш		1.420.1-32. 3-2 – 42
ГИП	Янкилевич		Пространственный каркас КП-42
Инж. I кат.	Горшкова		Стадия: Р; Лист: ; Листов: 1
Провер.	Горшкова		ЦНИИПромзданий
Разраб.	Котова		

Инв. № подл. | Подпись и дата | Взам. инв. №

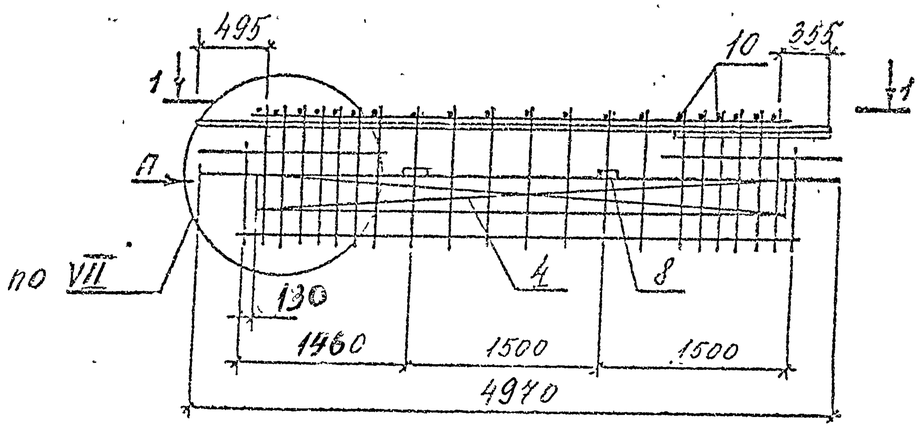

1-1

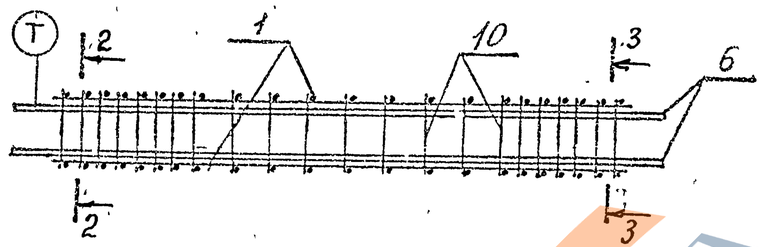

А

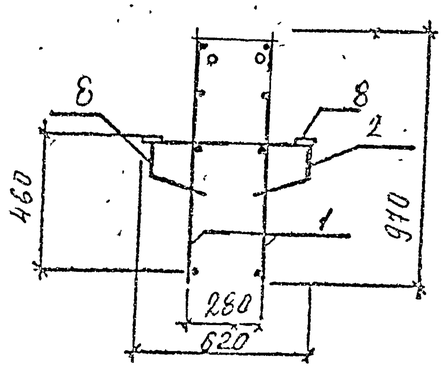

2-2

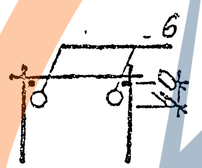

3-3

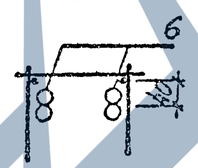

Поз	Наименование	Кол	Обозначение документа	Масса каркаса, кг
1	Каркас Кр 10	2	1.420.1-32.3-2-58	
4	Сетка С6	2	-68	
6	Составная позиция СП16	3	-83	227,05
8	Изделие закладное МН8	4	-92	
10	ø 8 АIII, ℓ=300, 0,12 кг	16	без черт.	

1. Арматура класса А-III по ГОСТ 5781-82.
2. Технические требования см 1.420.1-32. 3-2-ТТ.
3. Узлы см. 1.420.1-32. 3-2-У.

Нач. отд.	Кодыш		
ГИП	Янкилевич		
Инж. I кл.	Горшкова		
Провер.	Горшкова		
Разраб.	Котова		

1.420.1-32. 3-2-43

Пространственный каркас КП-43

Стадия	Лист	Листов
Р		1

ЦНИИПРОМЗДАНИЙ

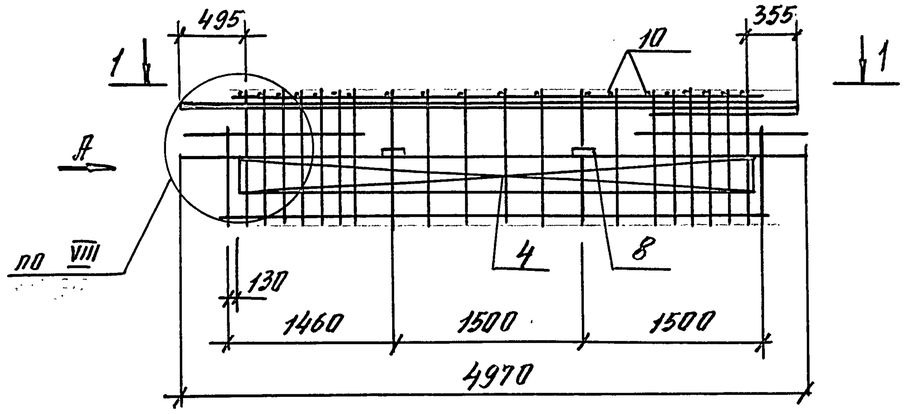

1-1

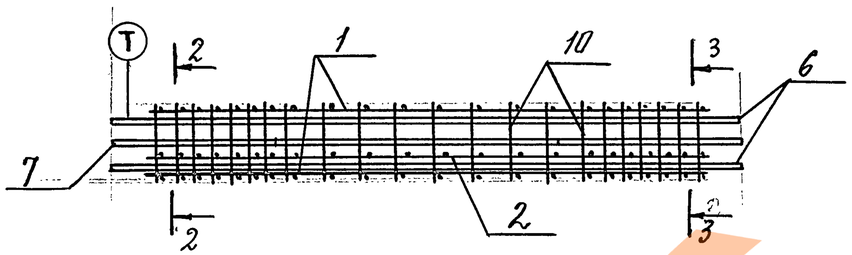

А

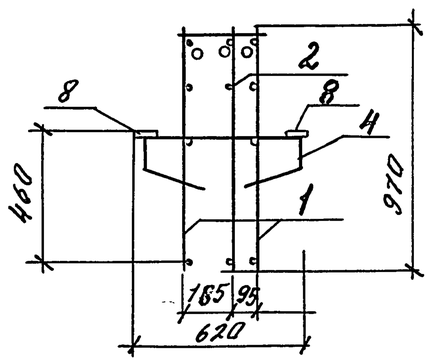

2-2

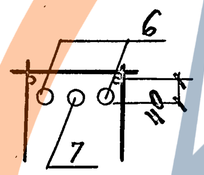

3-3

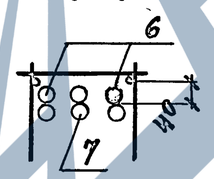

Поз.	Наименование	Кол.	Обозначение документа	Масса каркаса, кг
1	Каркас КР 10	2	1.420.1-32. 3-2 -58	269,43
2	КР 12	1	-60	
4	Сетка С6	2	-68	
6	Составная позиция			
	СП16	2	-83	
7	СП 16	1	-83	
8	Изделие закладное			
	МН 8	4	-92	
10	ф8AIII, ℓ=300, 0,12 кг	16	БЕЗ черт.	

1. Узлы см. 1.420.1-32. 3-2-У.
2. Арматура класса AIII по ГОСТ 5781-82.
3. Технические требования см. 1.420.1-32. 3-2-ТТ.

Нач. отд.	Кобыш		
ГИП	Янкилевич		
Инж. Ікат.	Горшкова		
Провер.	Горшкова		
Разраб.	Котова		

1.420.1-32. 3-2 - 44

Пространственный каркас КП-44

Стадия	Лист	Листов
Р		1

ЦНИИПРОМЗДАНИЙ

Инв. № подл. | Подпись и дата | Взам. инв. №

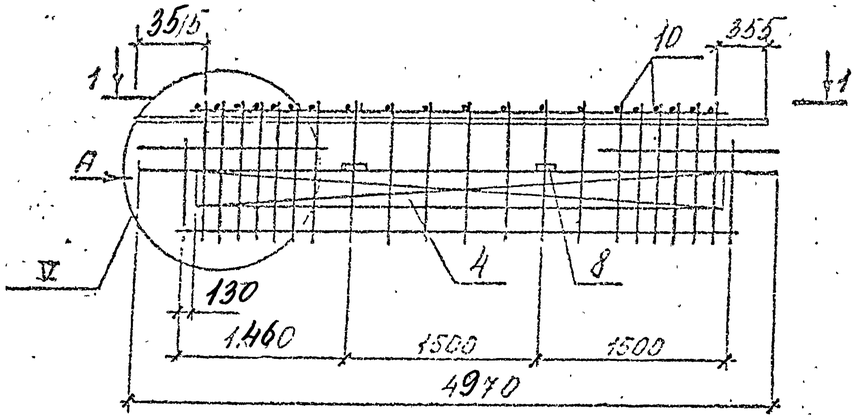

1-1

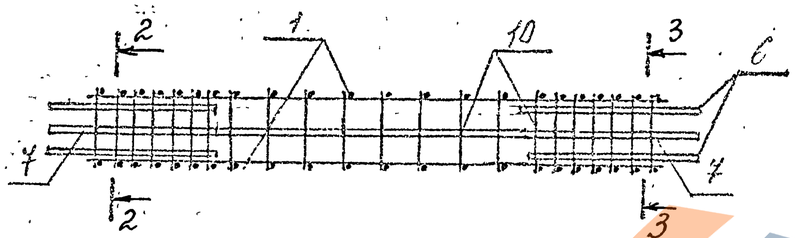

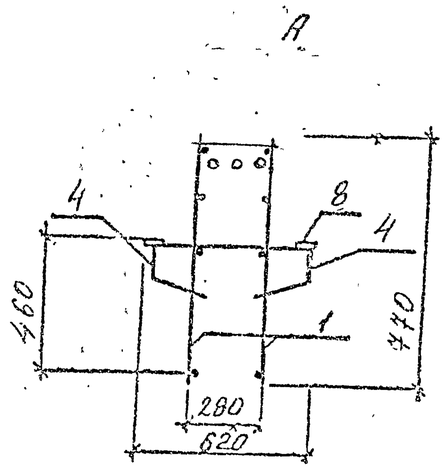

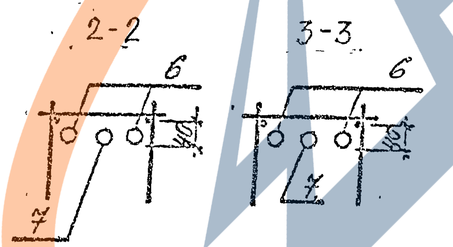

Поз.	Наименование	Кол	Обозначение документа	Масса каркаса, кг
1	Каркас Кр 9	2	1.420.1-32.3-2-57	
4	Сетка С 1	2	-65	
6	⌀36 АIII, ℓ=1200; 9,59 кг	4	без черт.	
7	⌀36 АIII, ℓ=4760; 38,03 кг	1	без черт.	187,01
8	Изделие закладное МН8	4	-92	
10	⌀8 АIII, ℓ=300; 0,12 кг	16	без черт.	

1. Арматура класса А-III по ГОСТ 5781-82.
2. Технические требования см. 1.420.1-32.3-2-ТТ.
3. Узлы см. 1.420.1-32. 3-2-У.

Нач. отд.	Кодрин		1.420.1-32. 3-2-45
Гип	Янкилевич		Пространственный каркас КП-45
Инж. I кат.	Горшкова		Стадия: Р; Лист; Листов: 1
Провер.	Горшкова		ЦНИИПРОМЗДАНИЙ
Разраб.	Котова		

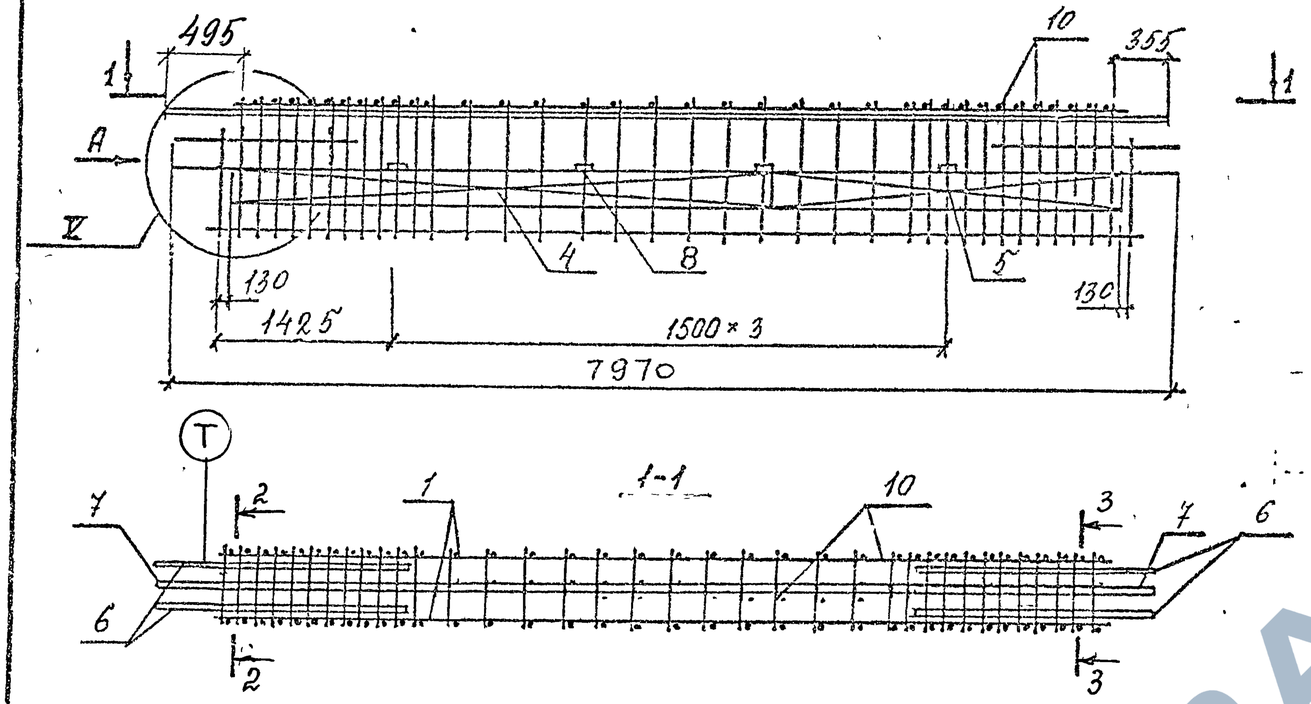

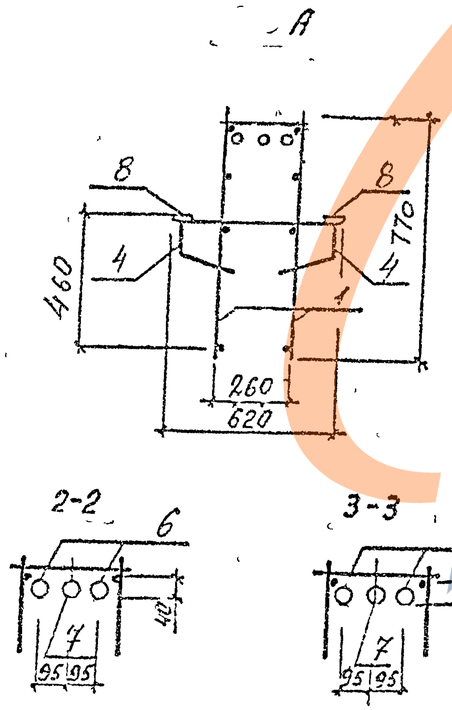

Поз	Наименование	Кол	Обозначение документа	Масса каркаса, кг
1	Каркас Кр3	2	1.420.1-32.3-2-51	344,49
4	Сетка С2	2	-65	
5	С5	2	-67	
6	⌀40 AIII, ℓ=2400, 23,69кг	4	без черт.	
7	⌀40 AIII, ℓ=7900; 77,97кг	1	без черт.	
8	Изделие закладное МН8	8	-92	
10	⌀8 AIII, ℓ=300; 0,12 кг	27	без черт.	

1. Арматура класса А-III по ГОСТ 5781-82.
2. Технические требования см. 1.420.1-32.3-2-ТТ.
3. Узлы см. 1.420.1-32.3-2-У.

Нач.отд.	Кодыш		1.420.1-32. 3-2-46
ГИП	Янкилевич		Пространственный каркас КП-46
Инж.-техн.	Горшкова		Стадия Р; Лист; Листов 1
Проверил	Горшкова		ЦНИИПРОМЗДАНИЙ
Разраб.	Котова		

Инв.№ подл. | Подпись и дата | Взам.инв.№

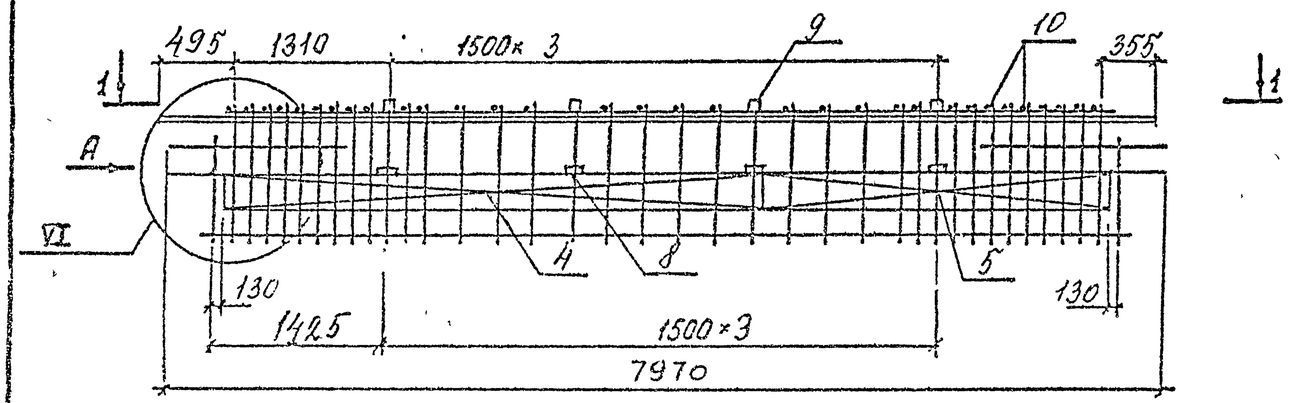

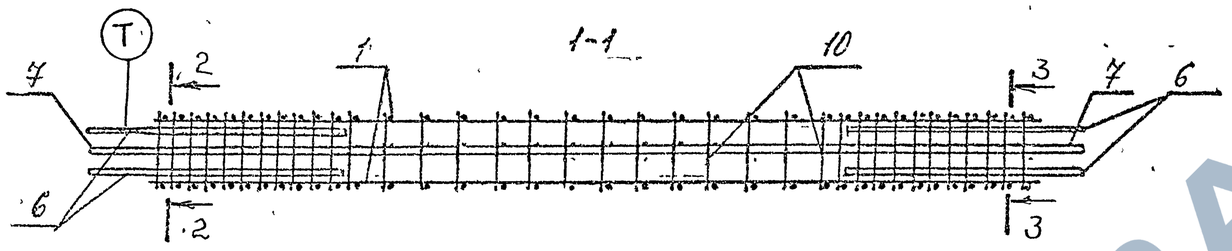

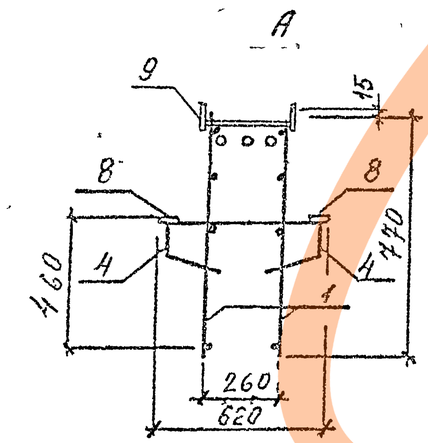

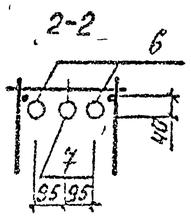

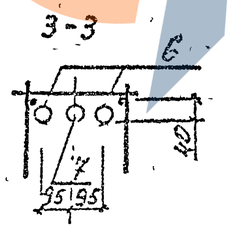

Поз	Наименование	Кол	Обозначение документа	Масса каркаса, кг
1	Каркас КР3	2	1.420.1-32.3-2-51	361,82
4	Сетка С2	2	-65	
5	Сетка С5	2	-67	
6	⌀40AIII, ℓ=2400; 23,69кг	4	без черт.	
7	⌀40AIII, ℓ=7900; 77,97кг	1	без черт.	
8	Изделие закладное МН8	8	-92	
9	МН9	4	-93	
10	⌀14AIII, ℓ=300, 0,36кг	37	без черт	

1. Арматура класса AIII по ГОСТ 5781-82.
2. Технические требования см. 1.420.1-32.3-2-ТТ.
3. Узлы см. 1.420.1-32. 3-2-4.

Нач отд	Козлыш	
ГИП	Янкилевич	
Инж Ткач	Горшкова	
Проверил	Горшкова	
Разраб	Котова	

1.420.1-32. 3-2-47

Пространственный каркас КП-47

Стадия	Лист	Листов
Р		1

ЦНИИПромзданий

Инв № подл. | Подпись и дата | Взам. инв. №

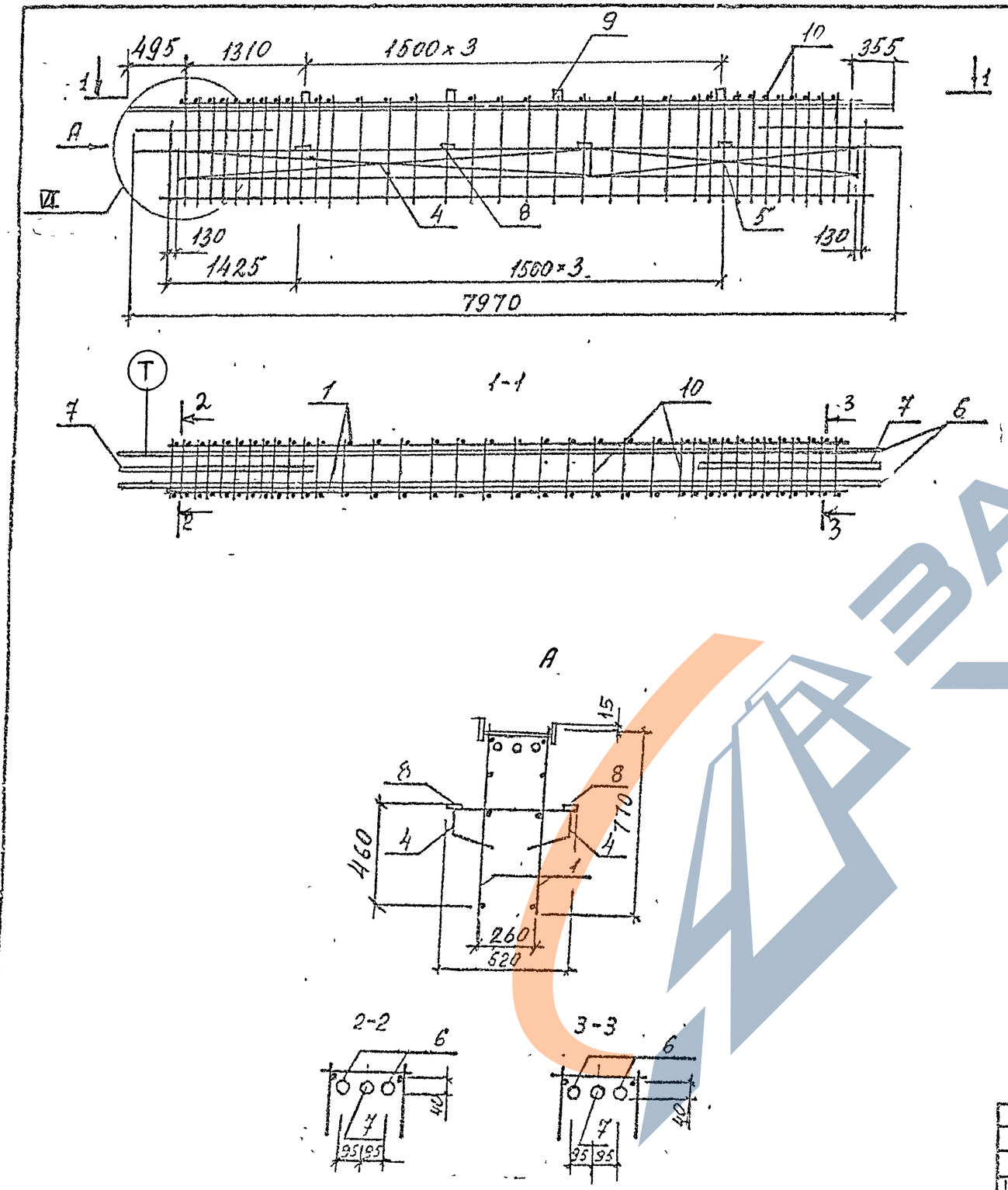

Поз	Наименование	Кол	Обозначение документа	Масса каркаса, кг
1	Каркас Кр3	2	1.420.1-32.3-2-51	
4	Сетка С2	2	-65	
5	С5	2	-67	
6	⌀40 АIII, ℓ=7900; 77,97 кг	2	без черт.	
7	⌀40 АIII, ℓ=2400; 23,69 кг	2	без черт.	392,41
8	Изделие закладное МН8	8	-92	
9	МН9	4	-93	
10	⌀14 АIII, ℓ=300, 0,36 кг	37	без черт.	

1. Арматура класса А-III по ГОСТ 5781-82.
2. Технические требования см. 1.420.1-32.3-2-ТТ.
3. Узлы см. 1.420.1-32. 3-2-У.

			1.420.1-32.	3-2-48
Нач отд.	Кодыш		Пространственный каркас. КП-40	Стадия: Р; лист; листов: 1
ГИП	Зикилевич			ЦНИИПРОМЗДАНИЙ
Инж I кат	Горшкова			
Проверил	Горшкова			
Разраб	Котова			

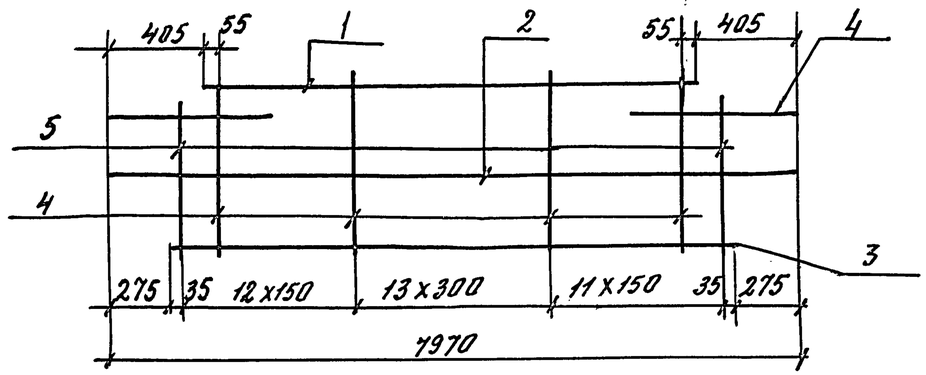

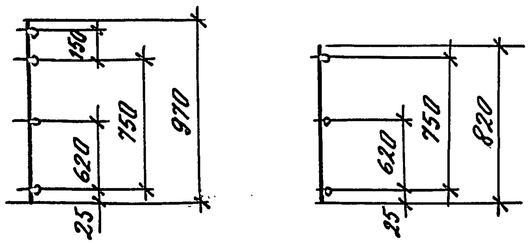

Поз.	Наименование	Кол.	Масса ед., кг	Масса изделия, кг
1	ф 14 A-III, ℓ=7160	1	8,65	64,65
2	ф 6 A-III, ℓ=7970	1	1,77	
3	ф 14 A-III, ℓ=7420	1	8,96	
4	ф 14 A-III, ℓ=970	37	1,17	
5	ф 14 A-III, ℓ=820	2	0,99	

Арматура класса A-III по ГОСТ 5781-82.

Нач. отд.	Кобыш		1.420.1-32. 3-2 -49		
ГИП	Янкилевич				
Инж. 1 кат.	Горшкова		Каркас плоский КР1	Стадия	Лист	Листов
Провер.	Горшкова			Р		1
Разраб.	Котова			ЦНИИПРОМЗДАНИЙ		

Инв. № подл. | Подпись и дата | Взам. инв. №

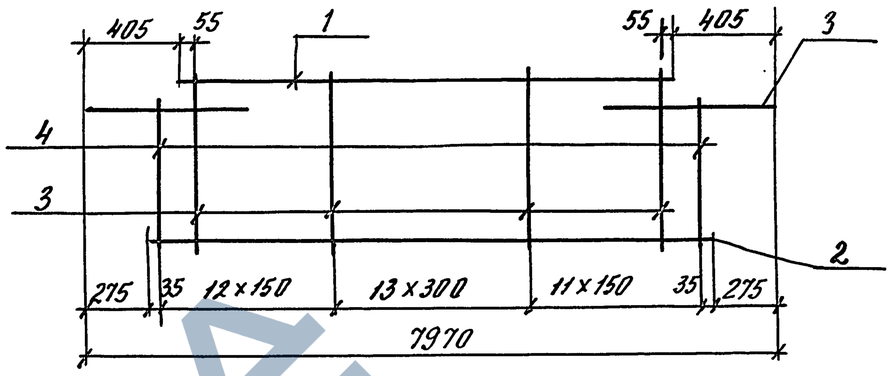

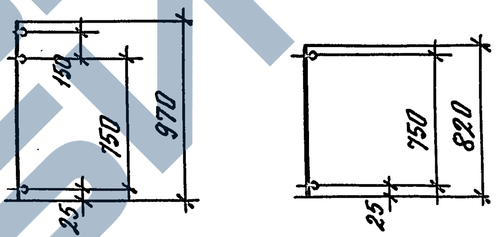

Поз.	Наименование	Кол.	Масса ед., кг	Масса изделия, кг
1	ф 12 A-III, ℓ=7160	1	6,35	58,20
2	ф 12 A-III, ℓ=7420	1	6,58	
3	ф 14 A-III, ℓ=970	37	1,17	
4	ф 14 A-III, ℓ=820	2	0,99	

Арматура класса A-III по ГОСТ 5781-82.

Нач. отд.	Кобыш		1.420.1-32. 3-2 -50		
ГИП	Янкилевич				
Инж. 1 кат.	Горшкова		Каркас плоский КР2	Стадия	Лист	Листов
Провер.	Горшкова			Р		1
Разраб.	Котова			ЦНИИПРОМЗДАНИЙ		

Инв. № подл. | Подпись и дата | Взам. инв. №

ЗАВОД ЖБИ

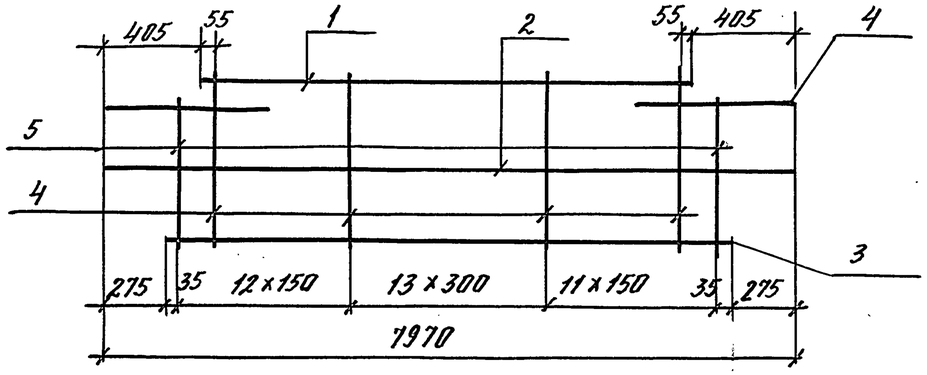

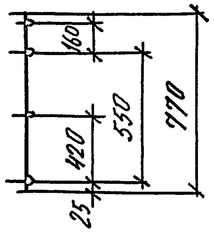

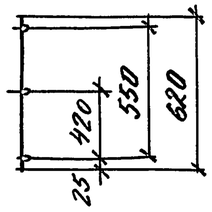

Поз.	Наименование	Кол.	Масса ед., кг	Масса изделия, кг
1	ф 14АIII, ℓ = 7160	1	8,65	55,29
2	ф 6АIII, ℓ = 7970	1	1,77	
3	ф 14АIII, ℓ = 7420	1	8,96	
4	ф 14АIII, ℓ = 770	37	0,93	
5	ф 14АIII, ℓ = 620	2	0,75	

Арматура класса А-III по ГОСТ 5781-82.

1.420.1-32. 3-2 -51

Нач. отд.	Кодыш		
ГИП	Янкилевич		
Инж. I кат.	Горшкова		
Провер.	Горшкова		
Разраб.	Котова		

Каркас плоский КР3

Стадия	Лист	Листов
Р		1

ЦНИИПРОМЗДАНИЙ

Инв. № подл. | Подпись и дата | Взам. инв. №

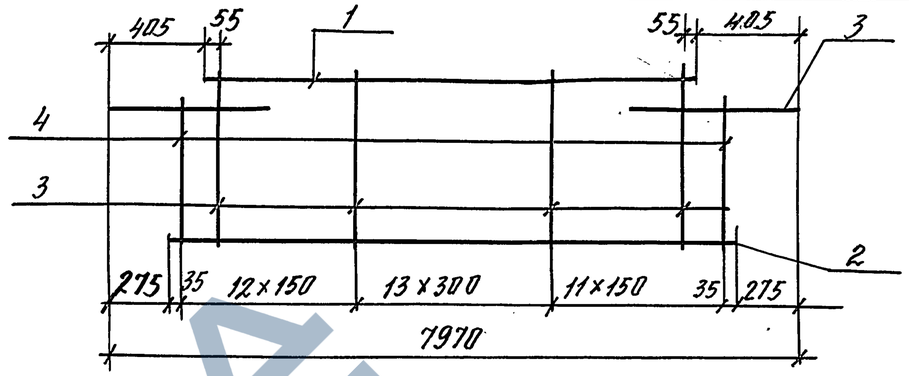

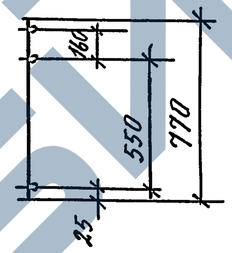

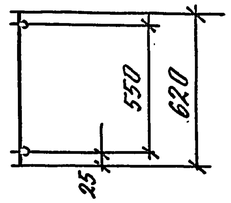

Поз.	Наименование	Кол.	Масса ед., кг	Масса изделия, кг
1	ф 12АIII, ℓ = 7160	1	6,35	48,84
2	ф 12АIII, ℓ = 7420	1	6,58	
3	ф 14АIII, ℓ = 770	37	0,93	
4	ф 14АIII, ℓ = 620	2	0,75	

Арматура класса А-III по ГОСТ 5781-82.

1.420.1-32. 3-2 -52

Нач. отд.	Кодыш		
ГИП	Янкилевич		
Инж. I кат.	Горшкова		
Провер.	Горшкова		
Разраб.	Котова		

Каркас плоский КР4

Стадия	Лист	Листов
Р		1

ЦНИИПРОМЗДАНИЙ

Инв. № подл. | Подпись и дата | Взам. инв. №

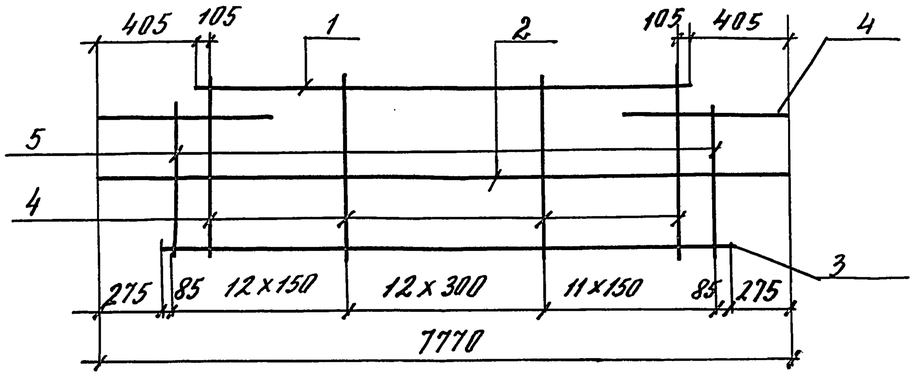

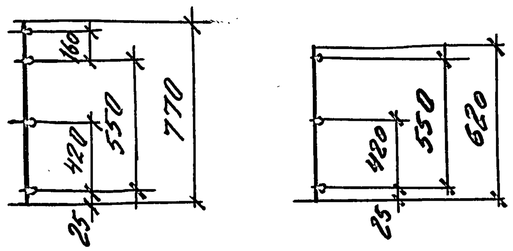

поз.	Наименование		Кол.	Масса ед., кг	Масса изделия, кг
1	ф 14 AIII,	ℓ = 6960	1	8,41	53,83
2	ф 6 AIII,	ℓ = 7770	1	1,72	
3	ф 14 AIII,	ℓ = 7220	1	8,72	
4	ф 14 AIII,	ℓ = 770	36	0,93	
5	ф 14 AIII,	ℓ = 620	2	0,75	

Арматура класса AIII по ГОСТ 5781-82

				1.420.1-32. 3-2-53		
Нач. отд.	Ковыш			Каркас плоский КР5	Стадия	Лист	Листов
ГИП	Янкилевич				Р		1
Инж. I кат.	Горшкова				ЦНИИПромзданий		
Провер.	Горшкова						
Разраб.	Котова						

Инв. № подл. | Подпись и дата | Взам. инв. №

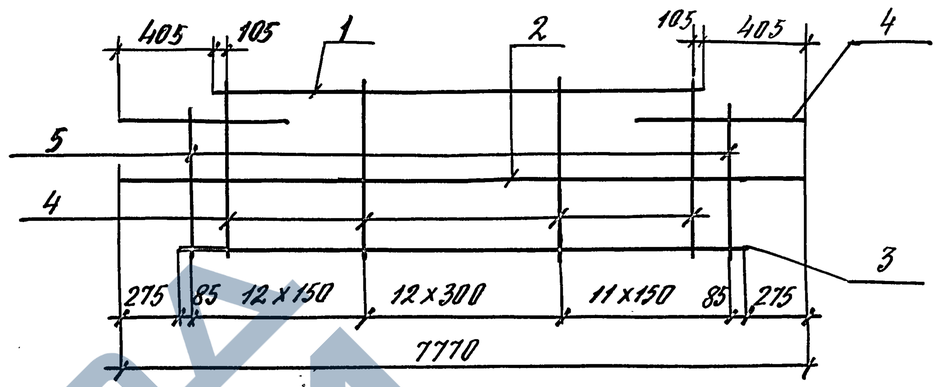

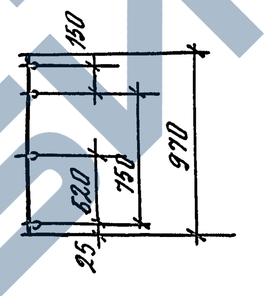

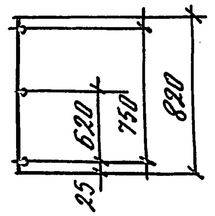

Поз.	Наименование		Кол.	Масса ед., кг	Масса изделия, кг
1	ф 14 AIII,	ℓ = 6960	1	8,41	62,95
2	ф 6 AIII,	ℓ = 7770	1	1,72	
3	ф 14 AIII,	ℓ = 7220	1	8,72	
4	ф 14 AIII,	ℓ = 970	36	1,17	
5	ф 14 AIII,	ℓ = 820	2	0,99	

Арматура класса AIII по ГОСТ 5781-82

				1.420.1-32. 3-2-54		
Нач. отд.	Ковыш			Каркас плоский КР6	Стадия	Лист	Листов
ГИП	Янкилевич				Р		1
Инж. I кат.	Горшкова				ЦНИИПромзданий		
Провер.	Горшкова						
Разраб.	Котова						

Инв. № подл. | Подпись и дата | Взам. инв. №

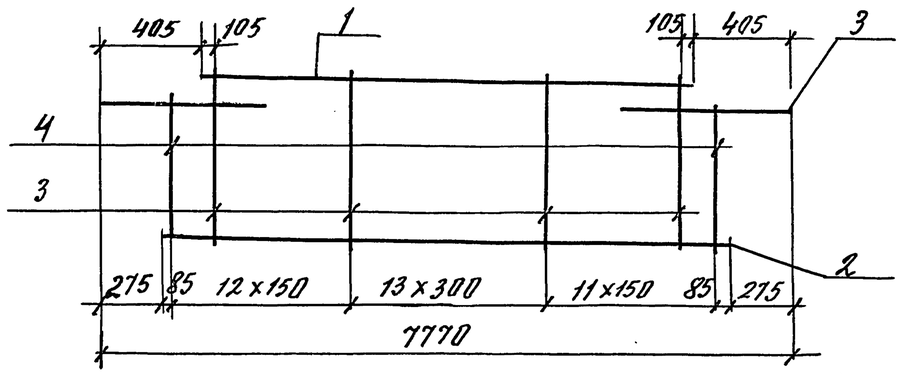

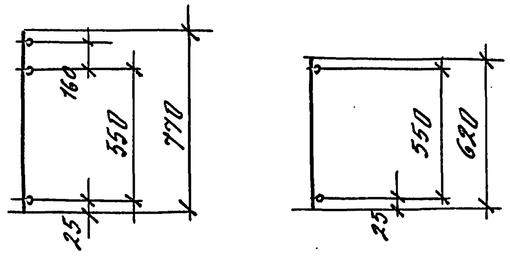

Поз.	Наименование	Кол.	Масса ед., кг	Масса изделия, кг
1	ф 12АIII, ℓ=6960	1	6,18	47,57
2	ф 12АIII, ℓ=7220	1	6,41	
3	ф 14АIII, ℓ=770	36	0,93	
4	ф 14АIII, ℓ=620	2	0,75	

Арматура класса АIII по ГОСТ 5781-82.

Нач. отд.	Кодыш		1.420.1-32, 3-2 -55	
ГИП	Янкилевич		Каркас плоский КР7	Стадия: Р; Лист: ; Листов: 1
Инж. I кат.	Горшкова			ЦНИИПРОМЗДАНИЙ
Провер.	Горшкова			
Разраб.	Котова			

Взам. инв. № | Подпись и дата | Инв. № подл.

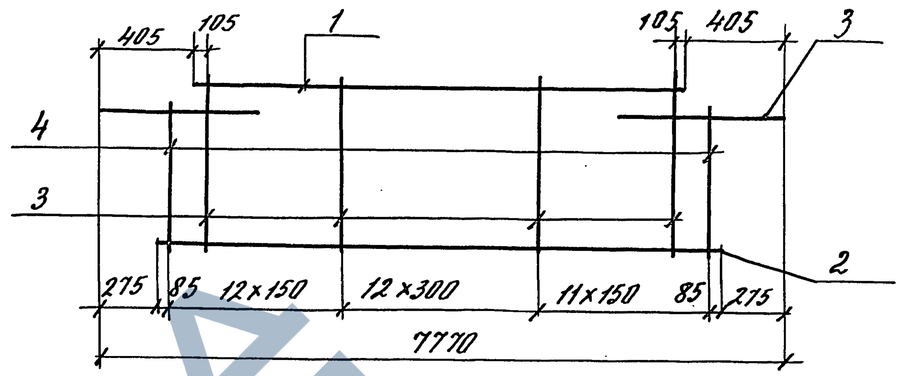

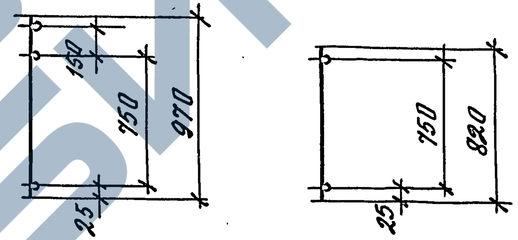

Поз.	Наименование	Кол.	Масса ед., кг	Масса изделия, кг
1	ф 12АIII, ℓ=6960	1	6,18	56,69
2	ф 12АIII, ℓ=7220	1	6,41	
3	ф 14АIII, ℓ=970	36	1,17	
4	ф 14АIII, ℓ=820	2	0,99	

Арматура класса АIII по ГОСТ 5781-82

Нач. отд.	Кодыш		1.420.1-32, 3-2 -56	
ГИП	Янкилевич		Каркас плоский КР8	Стадия: Р; Лист: ; Листов: 1
Инж. I кат.	Горшкова			ЦНИИПРОМЗДАНИЙ
Провер.	Горшкова			
Разраб.	Котова			

Взам. инв. № | Подпись и дата | Инв. № подл.

ЗАВОД ЖБИ

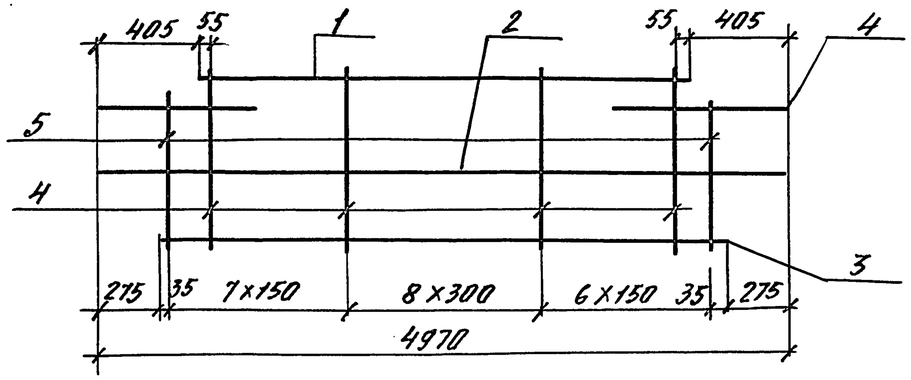

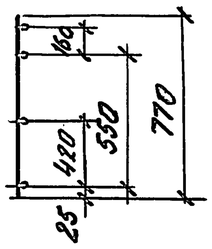

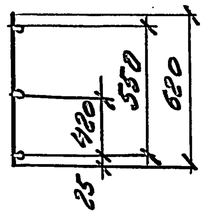

Поз.	Наименование	Кол.	Масса ед., кг	Масса изделия, кг
1	ф 14 A-III, ℓ=4160	1	5.02	33,42
2	ф 6 A-III, ℓ=4970	1	1.10	
3	ф 14 A-III, ℓ=4420	1	5.34	
4	ф 14 A-III, ℓ=770	22	0.93	
5	ф 14 A-III, ℓ=620	2	0.75	

Арматура класса A-III по ГОСТ 5781-82

Нач.отд.	Кобыш		1.420.1-32.3-2-57
ГИП	Янкилевич		Каркас плоский КР9
Инж.-I кат.	Горшкова		Стадия Р; Лист; Листов 1
Провер.	Горшкова		ЦНИИПРОМЗДАНИЙ
Разраб.	Котова		

Подпись и дата | Взам. инв. № | Инв. № подл.

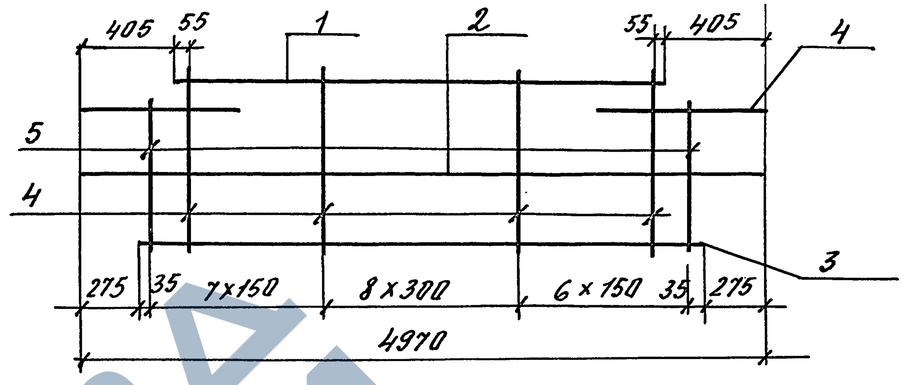

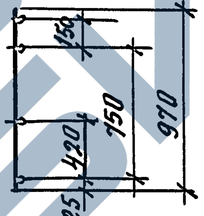

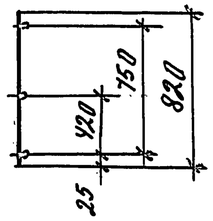

Поз.	Наименование	Кол.	Масса ед., кг	Масса изделия, кг
1	ф 14 A-III, ℓ=4160	1	5.02	33,90
2	ф 6 A-III, ℓ=4970	1	1.10	
3	ф 14 A-III, ℓ=4420	1	5.34	
4	ф 14 A-III, ℓ=770	22	0,93	
5	ф 14 A-III, ℓ=820	2	0,99	

Арматура класса A-III по ГОСТ 5781-82

Нач.отд.	Кобыш		1.420.1-32.3-2-58
ГИП	Янкилевич		Каркас плоский КР10
Инж.-I кат.	Горшкова		Стадия Р; Лист; Листов 1
Провер.	Горшкова		ЦНИИПРОМЗДАНИЙ
Разраб.	Котова		

Подпись и дата | Взам. инв. № | Инв. № подл.

ЗАВОД ЖБИ

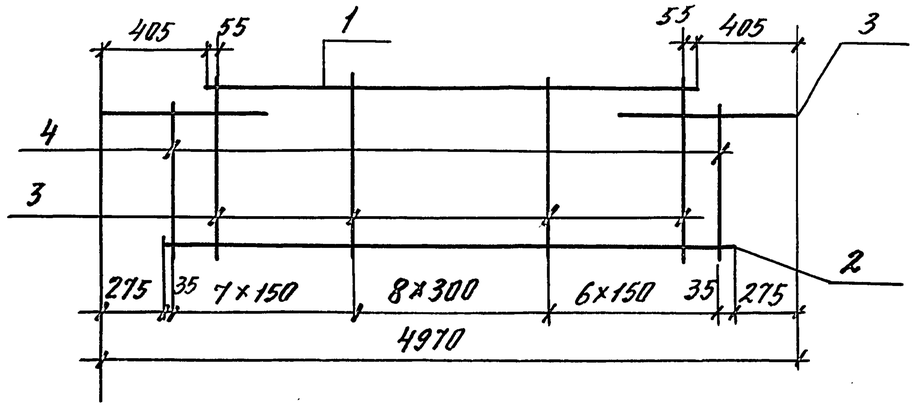

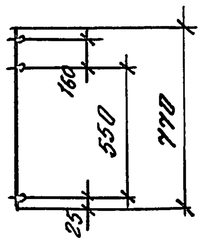

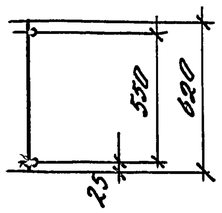

Поз.	Наименование	Кол.	Масса ед., кг	Масса изделия, кг
1	ф 10 A-III, ℓ = 4160	1	2,57	27,26
2	ф 10 A-III, ℓ = 4420	1	2,73	
3	ф 14 A-III, ℓ = 770	22	0,93	
4	ф 14 A-III, ℓ = 620	2	0,75	

Арматура класса A-III по ГОСТ 5781-82

Нач. отд.	Кодыш		1.420.1-32.3-2-59		
ГИП	Янкилевич				
Инж. I кат.	Горшкова		Каркас плоский КР11	Стадия	Лист	Листов
Провер.	Горшкова			Р		1
Разраб.	Котова			ЦНИИПРОМЗДАНИЙ		

Инв. № подл. | Подпись и дата | Взам. инв. №

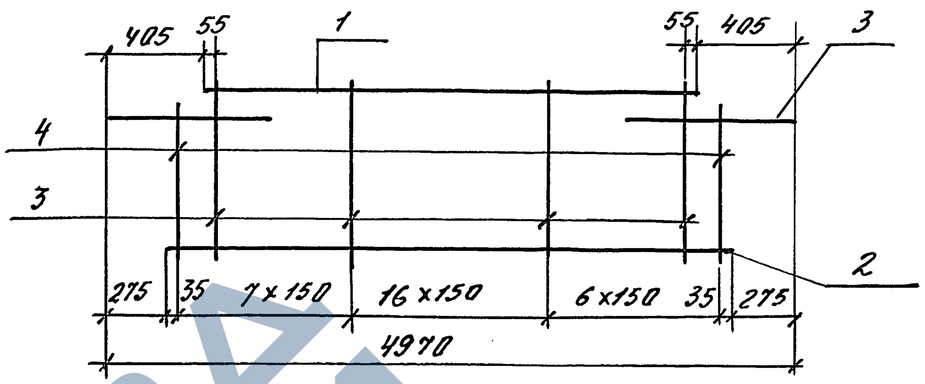

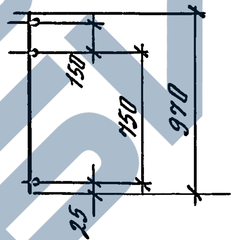

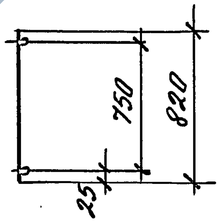

Поз.	Наименование	Кол.	Масса ед., кг	Масса изделия, кг
1	ф 10 A-III, ℓ = 4160	1	2,57	42,38
2	ф 10 A-III, ℓ = 4420	1	2,73	
3	ф 14 A-III, ℓ = 970	30	1,17	
4	ф 14 A-III, ℓ = 820	2	0,99	

Арматура класса A-III по ГОСТ 5781-82

Нач. отд.	Кодыш		1.420.1-32.3-2-60		
ГИП	Янкилевич				
Инж. I кат.	Горшкова		Каркас плоский КР12	Стадия	Лист	Листов
Провер.	Горшкова			Р		1
Разраб.	Котова			ЦНИИПРОМЗДАНИЙ		

Инв. № подл. | Подпись и дата | Взам. инв. №

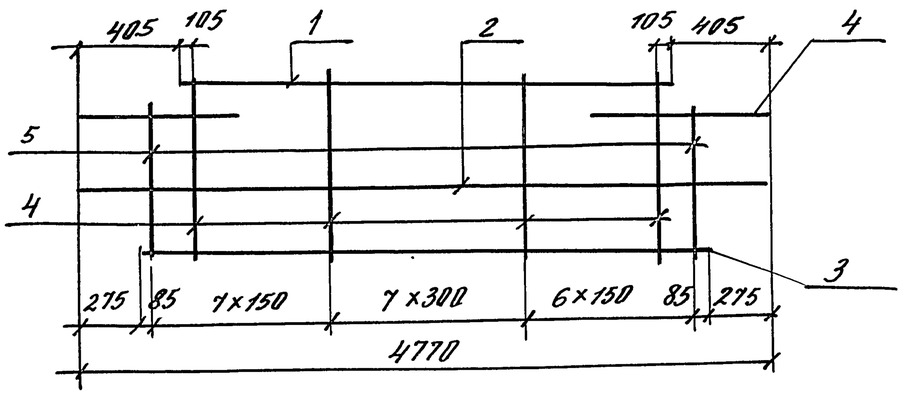

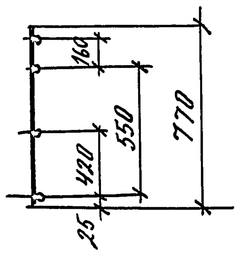

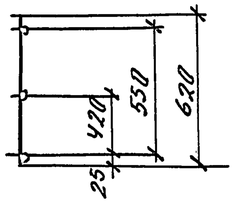

Поз.	Наименование	Кол.	Масса ед., кг	Масса изделия, кг
1	Ф 14 А-III, ℓ=3960	1	4,78	32,21
2	Ф 6 А-III, ℓ=4770	1	1,06	
3	Ф 14 А-III, ℓ=4220	1	5,34	
4	Ф 14 А-III, ℓ=770	21	0,93	
5	Ф 14 А-III, ℓ=620	2	0,75	

Арматура класса А-III по ГОСТ 5781-82

Нач. отд.	Кодыш		1.420.1-32.3-2-61
ГИП	Янкилевич		
Инж. I кат.	Горшкова		Каркас плоский КР13
Провер.	Горшкова		Стадия: Р; Лист: ; Листов: 1
Разраб.	Котова		ЦНИИПромзданий

Инв. № подл. | Подпись и дата | Взам. инв. №

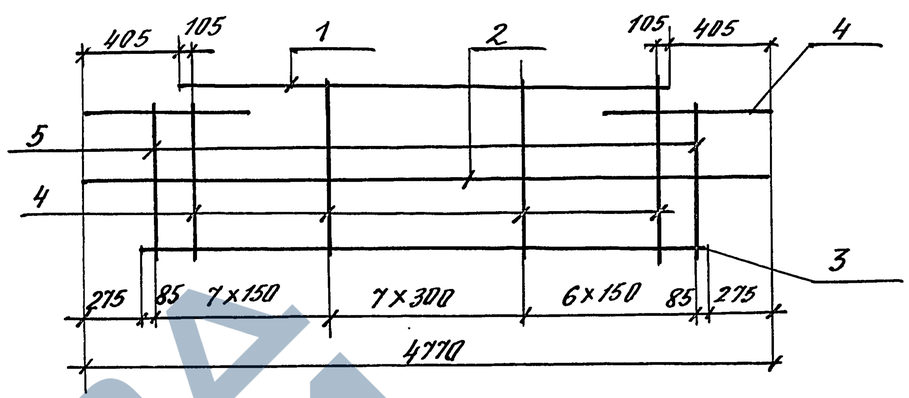

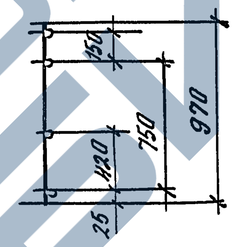

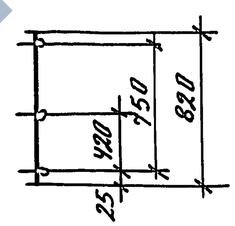

Поз.	Наименование	Кол.	Масса ед., кг	Масса изделия, кг
1	Ф 14 А-III, ℓ=3960	1	4,78	37,73
2	Ф 6 А-III, ℓ=4770	1	1,06	
3	Ф 14 А-III, ℓ=4220	1	5,34	
4	Ф 14 А-III, ℓ=970	21	1,17	
5	Ф 14 А-III, ℓ=820	2	0,99	

Арматура класса А-III по ГОСТ 5781-82

Нач. отд.	Кодыш		1.420.1-32.3-2-62
ГИП	Янкилевич		
Инж. I кат.	Горшкова		Каркас плоский КР14
Провер.	Горшкова		Стадия: Р; Лист: ; Листов: 1
Разраб.	Котова		ЦНИИПромзданий

Инв. № подл. | Подпись и дата | Взам. инв. №

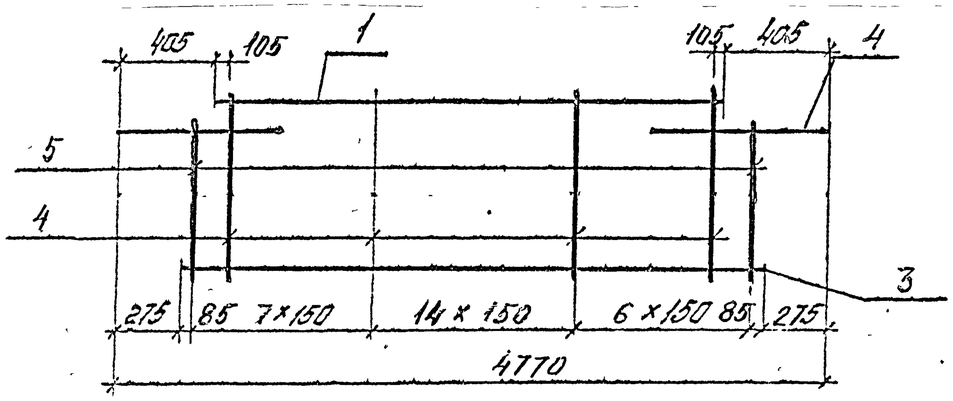

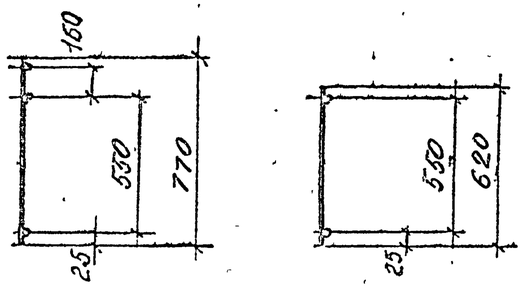

Поз.	Наименование	Кол.	Масса ед., кг	Масса изделия, кг
1	⌀10 АIII, ℓ=3960	1	2,44	25,18
3	⌀10 АIII, ℓ=4220	1	2,60	
4	⌀12 АIII, ℓ=770	28	0,68	
5	⌀12 АIII, ℓ=620	2	0,55	

Арматура класса А-III по ГОСТ 5781-82

1.420.1-32. 3-2-63

Нач. отд.	Кодыш	
ГИП	Янкилевич	
Инж. I кат.	Горшкова	
Провер.	Горшкова	
Разраб.	Котова	

Каркас плоский КР 15

Стадия	Лист	Листов
Р		1

ЦНИИПРОМЗДАНИЙ

Инв. № подл. | Подпись и дата | Взам. инв. №

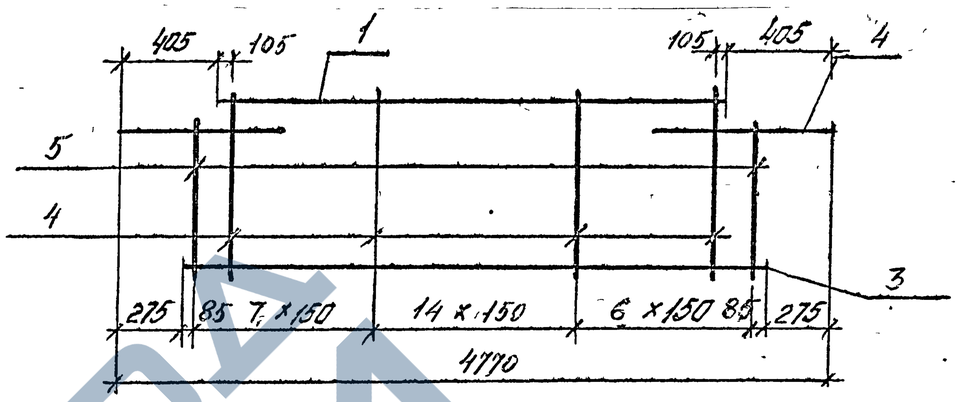

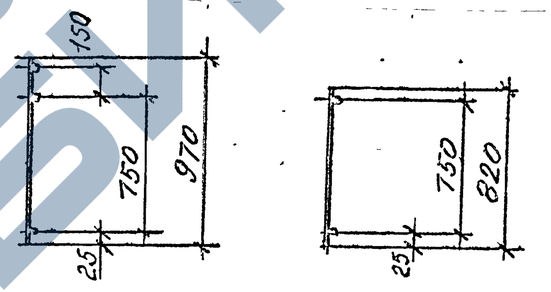

Поз.	Наименование	Кол.	Масса ед., кг	Масса изделия, кг
1	⌀10 АIII, ℓ=3960	1	2,44	39,78
3	⌀10 АIII, ℓ=4220	1	2,60	
4	⌀14 АIII, ℓ=970	28	1,17	
5	⌀14 АIII, ℓ=820	2	0,99	

Арматура класса А-III по ГОСТ 5781-82.

1.420.1-32. 3-2-64

Нач. отд.	Кодыш	
ГИП	Янкилевич	
Инж. I кат.	Горшкова	
Провер.	Горшкова	
Разраб.	Котова	

Каркас плоский КР 16

Стадия	Лист	Листов
Р		1

ЦНИИПРОМЗДАНИЙ

Развертка

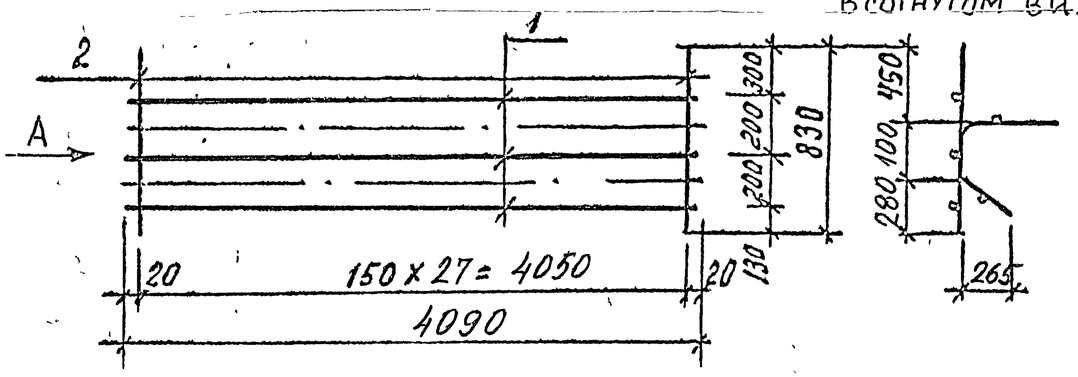

А
В согнутом виде

Марка	Поз.	Наименование	Кол.	Масса ед., кг	Масса изделия, кг
С1	1	⌀5 ВрI, ℓ = 4090	3	0,63	16,17
	2	⌀10 AIII, ℓ = 830	28	0,51	
С2	1	⌀5 ВрI, ℓ = 4090	3	0,63	11,13
	2	⌀8 AIII, ℓ = 830	28	0,33	

1. Арматура класса AIII по ГОСТ 5781-82.
2. Арматура класса ВрI по ГОСТ 6727-80.

Инв. № подл. | Подпись и дата | Взам. инв. №

Нач. отд.	Кольцш		1.420.1-32. 3-2-65
ГИП	Янкилевич		Сетка С1, С2
Инж. I кат.	Горшкова		Стадия: Р; Лист: ; Листов: 1
Провер.	Горшкова		ЦНИИПРОМЗДАНИЙ
Разраб.	Котова		

Инв. № подл. | Подпись и дата | Взам. инв. № | Инв. № 8291 | 08.3 КЖ

Развертка

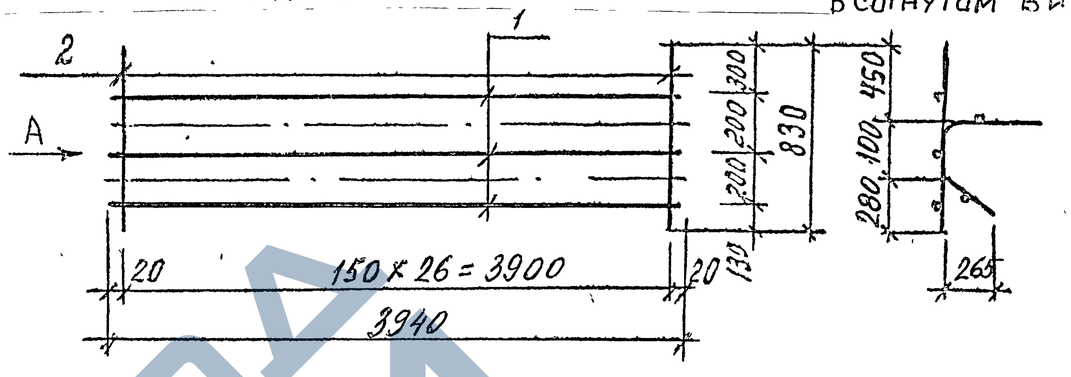

А
В согнутом виде

Марка	Поз.	Наименование	Кол.	Масса ед., кг	Масса изделия, кг
С3	1	⌀5 ВрI, ℓ = 3940	3	0,61	15,60
	2	⌀10 AIII, ℓ = 830	27	0,51	
С4	1	⌀5 ВрI, ℓ = 3940	3	0,61	10,74
	2	⌀8 AIII, ℓ = 830	27	0,33	

1. Арматура класса AIII по ГОСТ 5781-82.
2. Арматура класса ВрI по ГОСТ 6727-80.

Нач. отд.	Кольцш		1.420.1-32. 3-2-66
ГИП	Янкилевич		Сетка С3, С4
Инж. I кат.	Горшкова		Стадия: Р; Лист: 1; Листов: 1
Провер.	Горшкова		ЦНИИПРОМЗДАНИЙ
Разраб.	Котова		

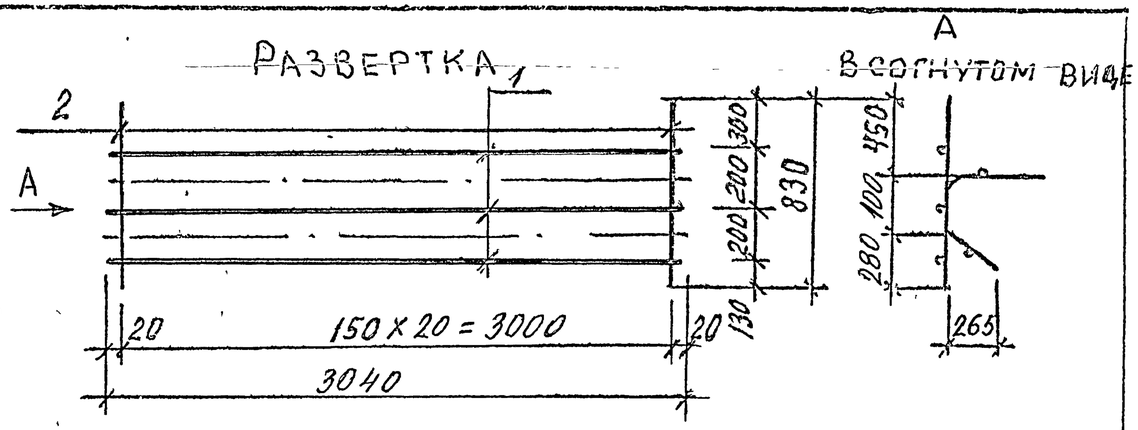

Поз.	Наименование	Кол.	Масса ед., кг	Масса изделия, кг
1	ф5 ВрI, ℓ=3040	3	0,47	8,34
2	ф8 АIII, ℓ=830	21	0,33	

1. Арматура класса А-III по ГОСТ 5781-82.
2. Арматура класса ВрI по ГОСТ 6727-80

Нач.отд.	Корыш		
ГИП	Янкилевич		
Инж.Тех.	Горшкова		
Провер.	Горшкова		
Разраб.	Котова		

1.420.1-32. 3-2-67

Сетка С5

Стадия	Лист	Листов
Р		1

ЦНИИПРОМЗДАНИЙ

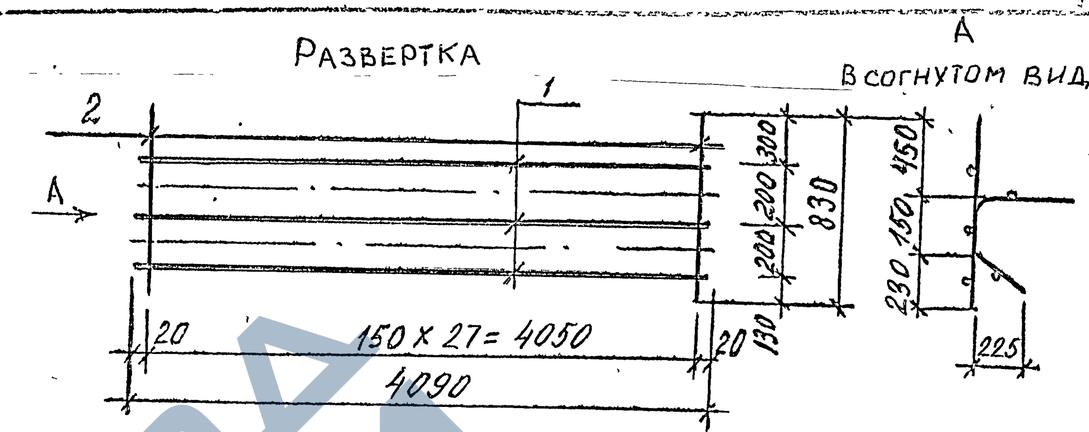

Марка	Поз.	Наименование	Кол.	Масса ед., кг	Масса изделия, кг
С6	1	ф5 ВрI, ℓ=4090	3	0,63	16,17
	2	ф10 АIII, ℓ=830	28	0,51	
С7	1	ф5 ВрI, ℓ=4090	3	0,63	11,13
	2	ф8 АIII, ℓ=830	28	0,33	

1. Арматура класса А-III по ГОСТ 5781-82.
2. Арматура класса ВрI по ГОСТ 6727-80.

Нач.отд.	Корыш		
ГИП	Янкилевич		
Инж.Тех.	Горшкова		
Провер.	Горшкова		
Разраб.	Котова		

1.420.1-32. 3-2-68

Сетка С6, С7

Стадия	Лист	Листов
Р		1

ЦНИИПРОМЗДАНИЙ

Инв.№ подл. | Подпись и дата | Взам.инв.№

Ц 00073-02 63

Развертка

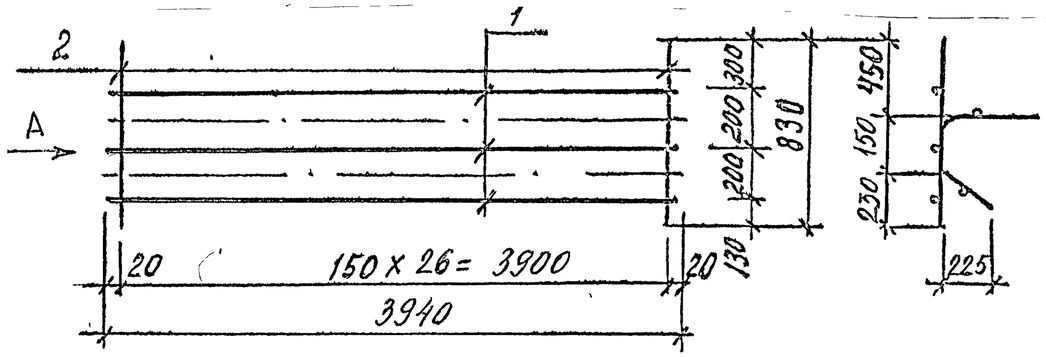

А

В согнутом виде

Марка	Поз.	Наименование	Кол.	Масса ед., кг	Масса изделия, кг
С8	1	Ø5 ВрI, ℓ=3940	3	0,61	15,60
	2	Ø10 AIII, ℓ=830	27	0,51	
С9	1	Ø5 ВрI, ℓ=3940	3	0,61	10,74
	2	Ø8 AIII, ℓ=830	27	0,33	

1. Арматура класса AIII по ГОСТ 5781-82.
2. Арматура класса BpI по ГОСТ 6727-80.

		1.420.1-32.	3-2-69
Нач. отд.	Кольцов	Сетка С8, С9	Стадия: Р; Лист; Листов: 1
ГИП	Янкилевич		ЦНИИПРОМЗДАНИЙ
Инж. Гкн	Горшкова		
Провер	Горшкова		
Разраб	Котова		

Инв. № подл. | Подпись и дата | Взам. инв. №

Развертка

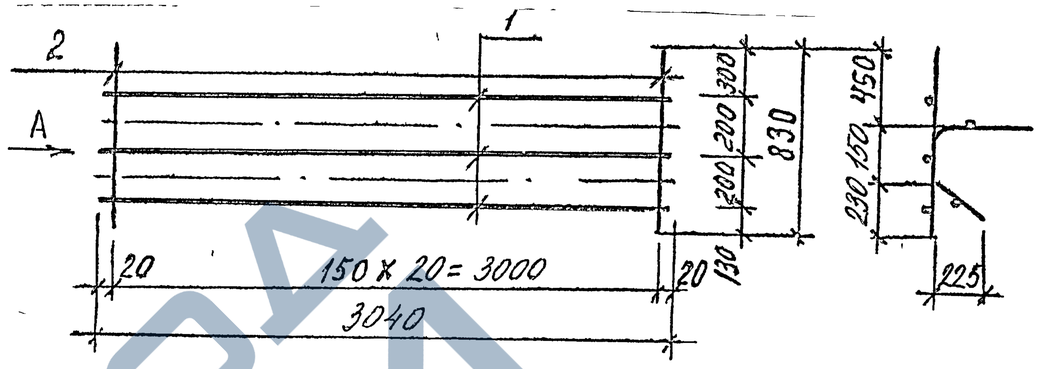

А

В согнутом виде

Поз	Наименование	Кол	Масса ед., кг	Масса изделия, кг
1	Ø5 ВрI, ℓ=3040	3	0,47	8,34
2	Ø8 AIII, ℓ=830	21	0,33	

1. Арматура класса AIII по ГОСТ 5781-82.
2. Арматура класса BpI по ГОСТ 6727-80.

		1.420.1-32.	3-2-70
Нач. отд.	Кольцов	Сетка С10	Стадия: Р; Лист; Листов: 1
ГИП	Янкилевич		ЦНИИПРОМЗДАНИЙ
Инж. Гкн	Горшкова		
Провер	Горшкова		
Разраб	Котова		

Развертка

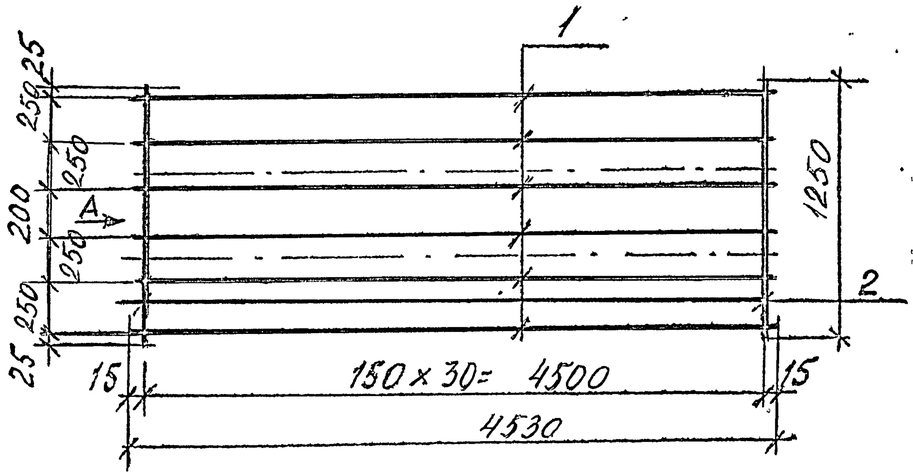

А

В согнутом виде

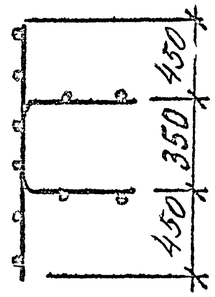

Поз.	Наименование	Кол	Масса ед., кг	Масса изделия, кг
1	Ø4 Вр I, ℓ = 4530	6	0,45	3,59
2	Ø5 Вр I, ℓ = 1250	31	0,19	

Арматура класса Вр-I по ГОСТ 6727-80.

Нач. отд.	Кольш		
ГИП	Янкилевич		
Инж. Ткат.	Горшкова		
Провер	Горшкова		
Разраб	Котова		

1.420.1-32. 3-2-71

Сетка С11

Стадия	Лист	Листов
Р		1

ЦНИИПРОМЗДАНИЙ

Развертка

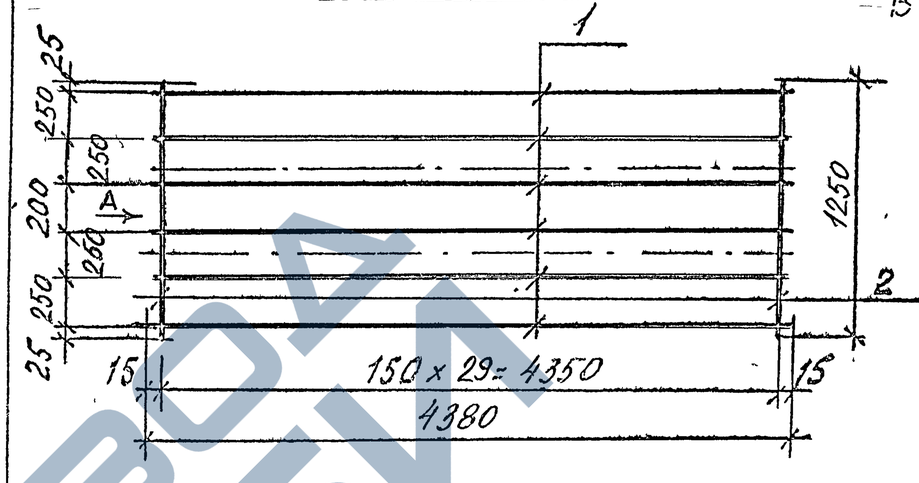

А

В согнутом виде

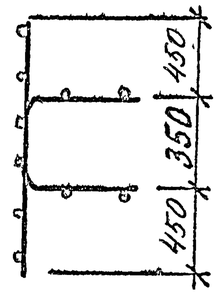

Поз	Наименование	Кол.	Масса ед., кг	Масса изделия, кг
1	Ø4 Вр I, ℓ = 4380	6	0,43	8,28
2	Ø5 Вр I, ℓ = 1250	30	0,19	

Арматура класса Вр-I по ГОСТ 6727-80.

Нач. отд.	Кольш		
ГИП	Янкилевич		
Инж. Ткат.	Горшкова		
Провер	Горшкова		
Разраб	Котова		

1.420.1-32. 3-2-72

Сетка С12

Стадия	Лист	Листов
Р		1

ЦНИИПРОМЗДАНИЙ

Инв. № подл. | Подпись и дата | Взам. инв. №

Инв. № подл. | Подпись и дата | Взам. инв. №

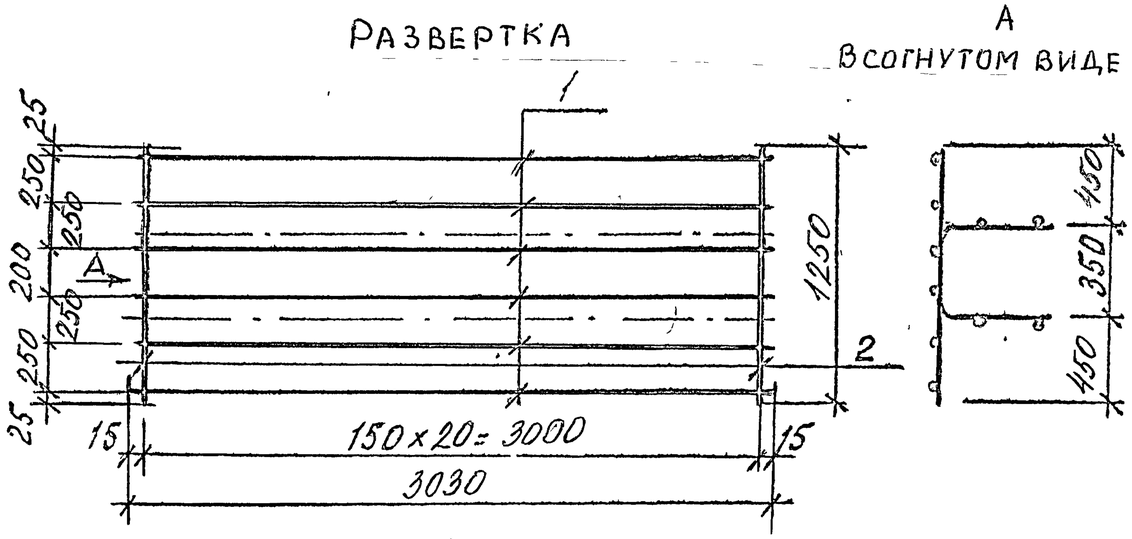

Поз.	Наименование	Кол	Масса ед., кг	Масса изделия, кг
1	Ø4ВрI, ℓ=3030	6	0,30	5,79
2	Ø5ВрI, ℓ=1250	21	0,19	

Арматура класса ВрI по ГОСТ 6727-80.

1.420.1-32. 3-2-73

Нач отд	Кодыш	
ГИП	Янкилевич	
Инж I кат	Горшкова	
Провер	Горшкова	
Разраб	Котова	

Сетка С13

Стадия	Лист	Листов
Р		1

ЦНИИПРОМЗДАНИЙ

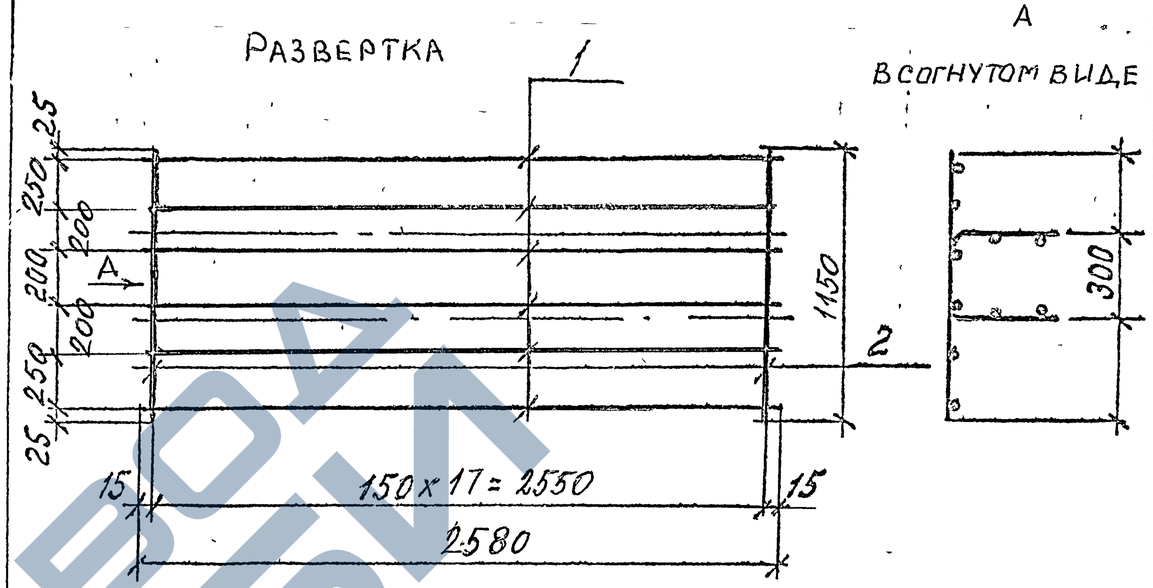

Поз.	Наименование	Кол	Масса ед., кг	Масса изделия, кг
1	Ø6АIII, ℓ=2580	6	0,57	21,78
2	Ø12АIII, ℓ=1150	18	1,02	

Арматура класса ВрI по ГОСТ 6727-80.

1.420.1-32. 3-2-74

Нач отд	Кодыш	
ГИП	Янкилевич	
Инж I кат	Горшкова	
Провер	Горшкова	
Разраб	Котова	

Сетка С14

Стадия	Лист	Листов
Р		1

ЦНИИПРОМЗДАНИЙ

Инв № подл | Подпись и дата | Взам инв №

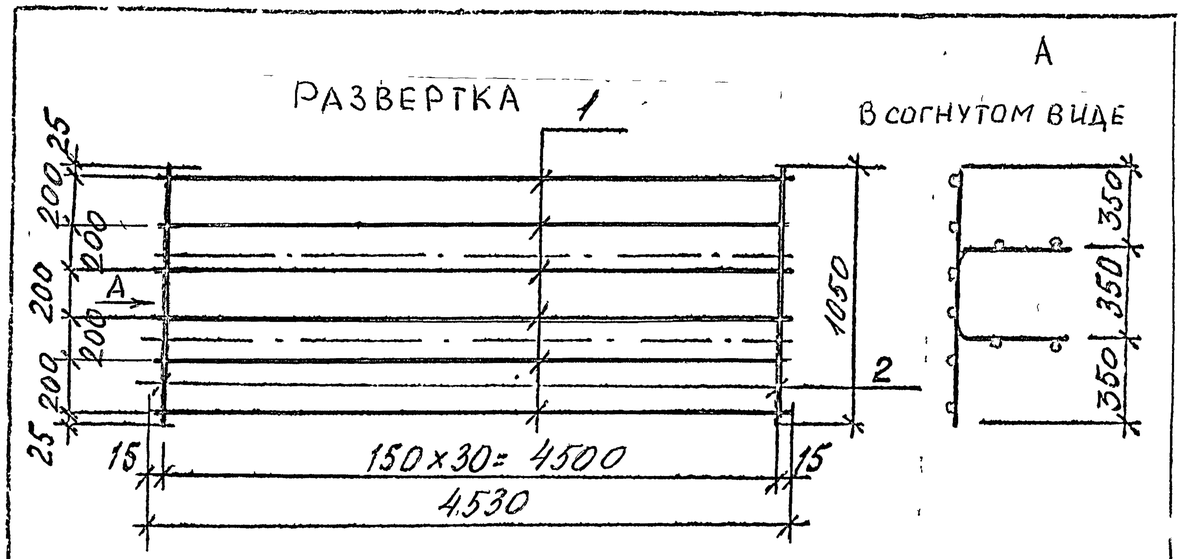

Поз	Наименование	Кол	Масса ед, кг	Масса изделия, кг
1	⌀4ВрI, l= 4530	6	0,45	7,66
2	⌀5ВрI, l= 1050	31	0,16	

Арматура класса ВрI по ГОСТ 6727-80.

1.420.1-32. 3-2-75

Нач.отд.	Кодыш	
ГИП	Янкилевич	
Инж.I кат.	Горшкова	
Провер.	Горшкова	
Разраб.	Котова	

Сетка С15

Стадия	Лист	Листов
Р		1

ЦНИИПРОМЗДАНИЙ

Инв. № подл. | Подпись и дата | Взам. инв. №

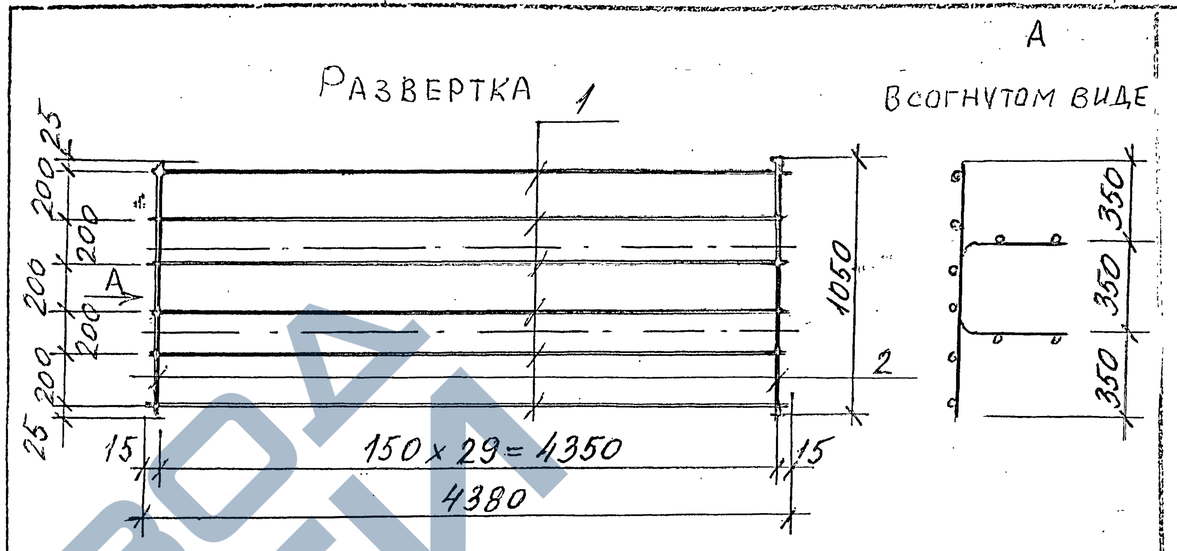

Поз	Наименование	Кол.	Масса ед., кг	Масса изделия, кг
1	⌀4ВрI, l= 4380	6	0,43	7,38
2	⌀5ВрI, l= 1050	30	0,16	

Арматура класса ВрI по ГОСТ 6727-80.

1.420.1-32. 3-2-76

Нач.отд.	Кодыш	
ГИП	Янкилевич	
Инж.I кат.	Горшкова	
Провер.	Горшкова	
Разраб.	Котова	

Сетка С16

Стадия	Лист	Листов
Р		1

ЦНИИПРОМЗДАНИЙ

Ц00073-02 67

ЗАВОД ЖБИ

РАЗВЕРТКА 1

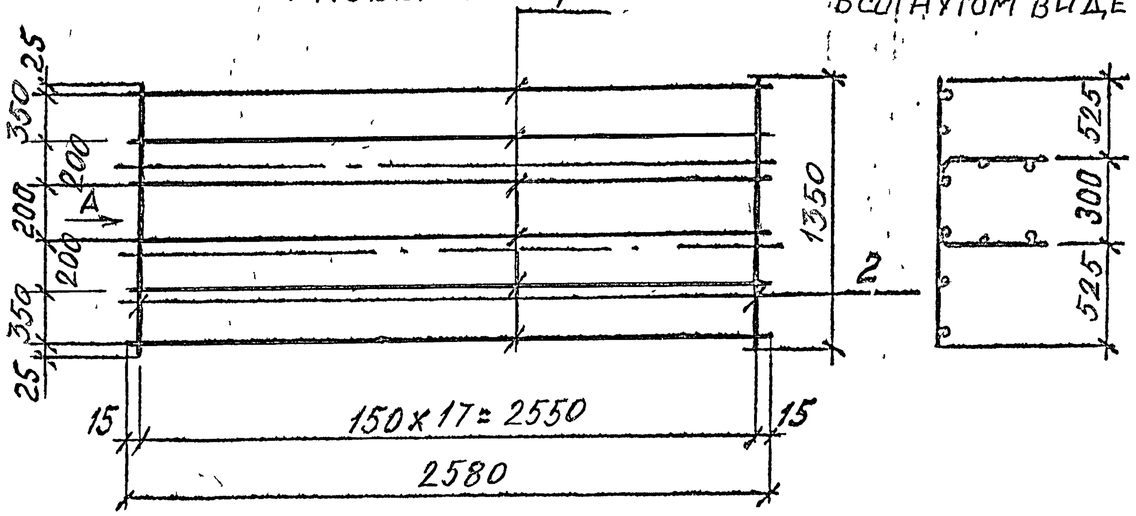

А

ВСОГНУТОМ ВИДЕ

Марка	Поз.	Наименование	Кол.	Масса ед., кг	Масса изделия, кг
	1	⌀6 AIII, ℓ=2580	6	0,57	
	2	⌀12 AIII, ℓ=1350	18	1,20	25,02

1. Арматура класса А-III по ГОСТ 5781-82.
2. Арматура класса Вр-I по ГОСТ 6727-80.

1.420.1-32. 3-2-77

Нач. отд.	Кодрыш	
ГИП	Янкилевич	
Инж. Ткат	Горшкова	
Провер.	Горшкова	
Разраб.	Котова	

Сетка С17

Стадия	Лист	Листов
Р		1

ЦНИИПРОМЗДАНИЙ

Инв. № подл. | Подпись и дата | Взам. инв. №

Инв. № подл. | Подпись и дата | Взам. инв. №2

Стадия | Лист | Листов

ЦНИИПРОМЗДАНИЙ

Ц 00073-02 68

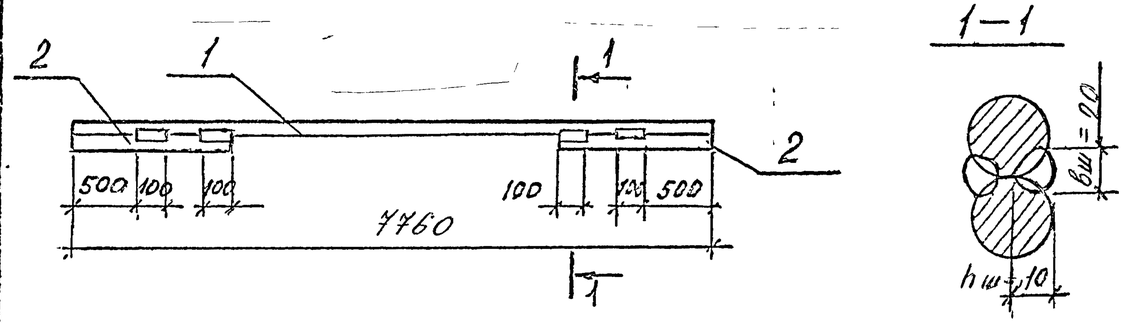

Марка	Поз.	Наименование	Кол.	Масса ед., кг	Масса изделия, кг
СП1	1	⌀40 AIII, ℓ=7760	1	76,59	112,13
	2	⌀40 AIII, ℓ=1800	2	17,77	
СП2	1	⌀36 AIII, ℓ=7760	1	62,00	89,16
	2	⌀36 AIII, ℓ=1700	2	13,58	

Арматура класса AIII по ГОСТ 5781-82.

Нач.отд.	Кодыш	
ГИП	Янкилевич	
Инж.Ткач	Горшкова	
Провер.	Горшкова	
Разраб.	Котова	

1.420.1-32. 3-2-78

Составная позиция СП1, СП2

Стадия	Лист	Листов
Р		1

ЦНИИПРОМЗДАНИЙ

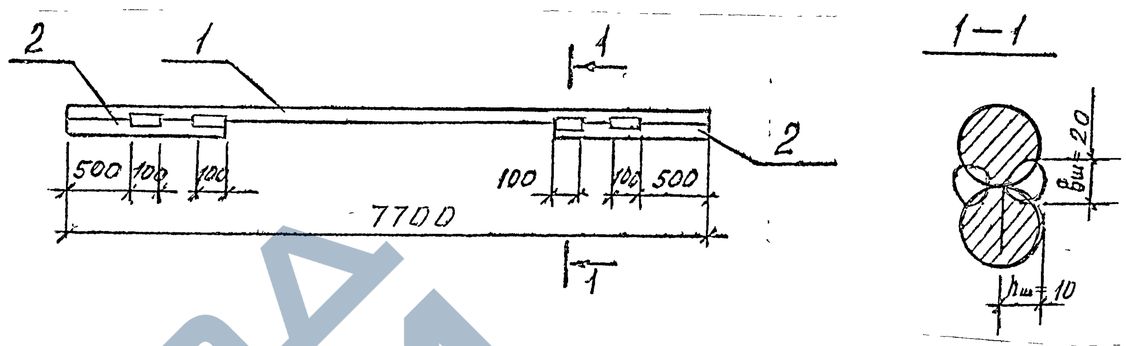

Поз.	Наименование	Кол.	Масса ед., кг	Масса изделия, кг
1	⌀36 AIII, ℓ=7700	1	61,52	88,68
2	⌀36 AIII, ℓ=1700	2	13,58	

Арматура класса AIII по ГОСТ 5781-82.

Нач.отд.	Кодыш	
ГИП	Янкилевич	
Инж.Ткач	Горшкова	
Провер.	Горшкова	
Разраб.	Котова	

1.420.1-32. 3-2-79

Составная позиция СП3

Стадия	Лист	Листов
Р		1

ЦНИИПРОМЗДАНИЙ

Инв. № подл. | Подпись и дата | Взам. инв. №

Инв.№ подл. | Подпись и дата | Взам. инв.№

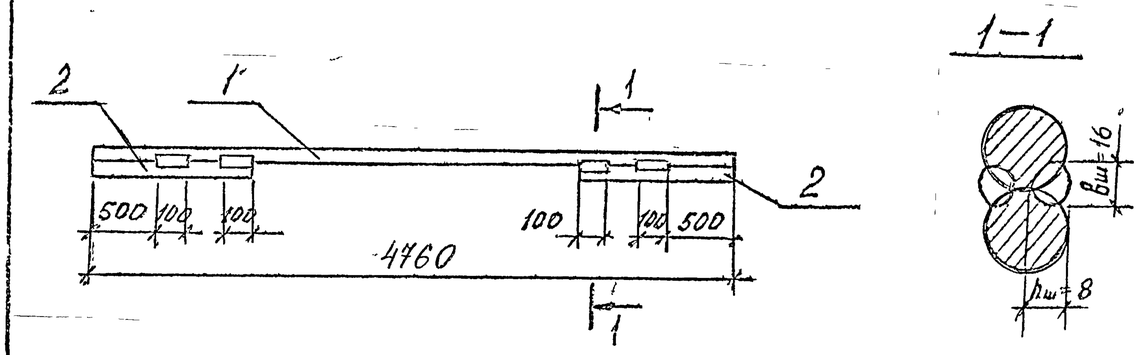

Марка	Поз.	Наименование	Кол.	Масса ед., кг	Масса изделия, кг
СП4	1	Ø32 AIII, ℓ=4760	1	30,04	50,24
	2	Ø32 AIII, ℓ=1600	2	10,10	
СП5	1	Ø32 AIII, ℓ=4760	1	30,04	42,66
	2	Ø32 AIII, ℓ=1000	2	6,31	

Арматура класса AIII по ГОСТ 5781-82.

Нач.отд.	Кодыш		1.420.1-32. 3-2-80
ГИП	Янкилевич		
Инж.ТКА	Горшкова		Составная позиция СП4, СП5
Провер.	Горшкова		Стадия Р; Лист; Листов 1
Разраб	Котова		ЦНИИПРОМЗДАНИЙ

Инв.№ подл. | Подпись и дата | Взам.инв.№ | Инв.№ дубл. | Подпись и дата | Взам.инв.№

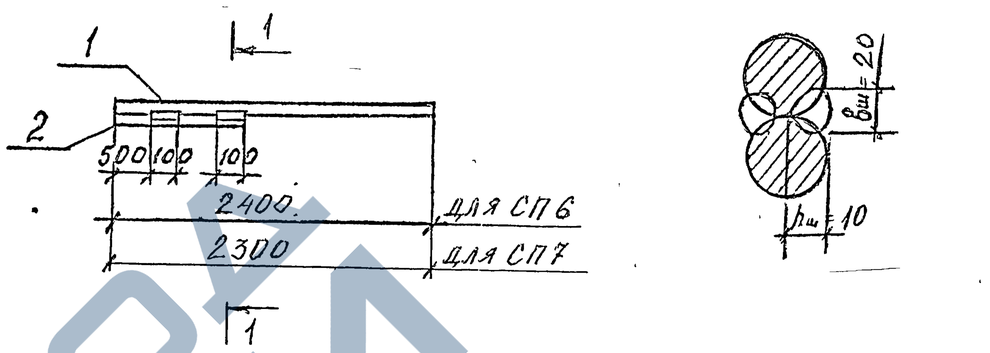

Марка	Поз.	Наименование	Кол.	Масса ед., кг	Масса изделия, кг
СП6	1	Ø40 AIII, ℓ=2400	1	23,69	41,46
	2	Ø40 AIII, ℓ=1800	1	17,77	
СП7	1	Ø36 AIII, ℓ=2300	1	18,38	31,96
	2	Ø36 AIII, ℓ=1700	1	13,58	
СП15	1	Ø32 AIII, ℓ=2200	1	13,88	23,98
	2	Ø32 AIII, ℓ=1600	1	10,10	

Арматура класса AIII по ГОСТ 5781-82.

Нач.отд.	Кодыш		1.420.1-32. 3-2-81
ГИП	Янкилевич		
Инж.ТКА	Горшкова		Составная позиция СП6, СП7, СП15
Провер.	Горшкова		Стадия Р; Лист; Листов 1
Разраб	Котова		ЦНИИПРОМЗДАНИЙ

1–1

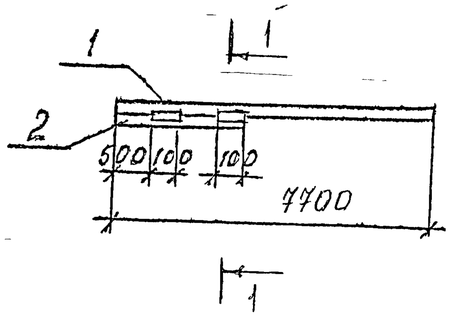

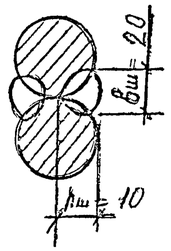

Марка	Поз.	Наименование	Кол.	Масса ед., кг	Масса изделия, кг
СП8	1	Ф40 AIII, ℓ=7700	1	76,00	93,77
	2	Ф40 AIII, ℓ=1800	1	17,77	
СП9	1	Ф36 AIII, ℓ=7700	1	61,52	75,10
	2	Ф36 AIII, ℓ=1700	1	13,58	

Арматура класса AIII по ГОСТ 5781-82

1.420.1-32. 3-2-82

			Стадия	Лист	Листов
Нач. отд.	Кодыш		Р		1
ГИП	Янкилевич		Составная позиция СП8, СП9		ЦНИИПРОМЗДАНИЙ
Инж. Ткат.	Горшкова				
Провер.	Горшкова				
Разраб.	Котова				

Инв. № подл. | Подпись и дата | Взам. инв. №

1–1

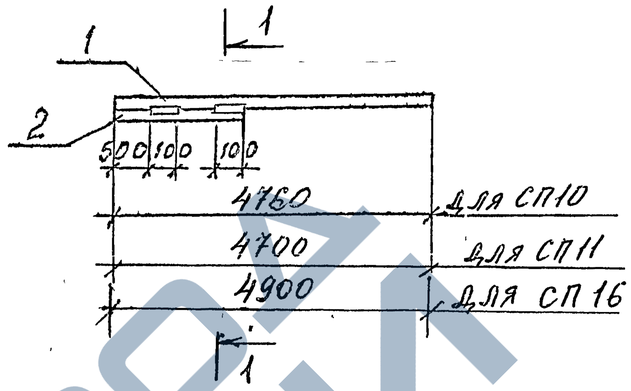

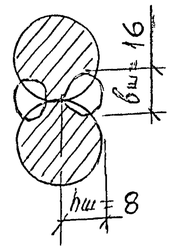

Марка	Поз.	Наименование	Кол.	Масса ед., кг	Масса изделия, кг
СП10	1	Ф40 AIII, ℓ=4760	1	46,98	62,77
	2	Ф40 AIII, ℓ=1600	1	15,79	
СП11	1	Ф32 AIII, ℓ=4700	1	29,66	37,23
	2	Ф32 AIII, ℓ=1200	1	7,57	
СП16	1	Ф32 AIII, ℓ=4900	1	30,92	38,49
	2	Ф32 AIII, ℓ=1200	1	7,57	

Арматура класса AIII по ГОСТ 5781-82.

1.420.1-32. 3-2-83

			Стадия	Лист	Листов
Нач. отд.	Кодыш		Р		1
ГИП	Янкилевич		Составная позиция СП10, СП11, СП16		ЦНИИПРОМЗДАНИЙ
Инж. Ткат.	Горшкова				
Провер.	Горшкова				
Разраб.	Котова				

Инв. № подл. | Подпись и дата | Взам. инв. №

Ц00073-02 71

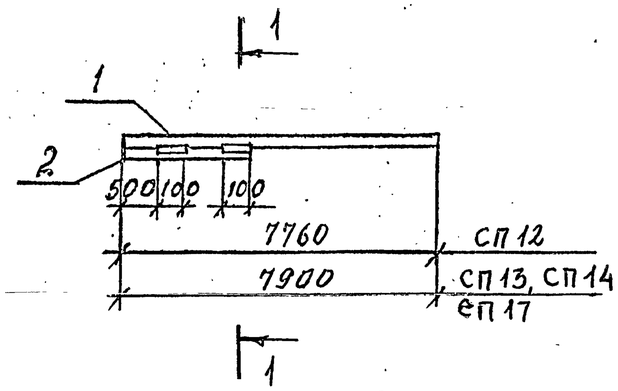

1—1

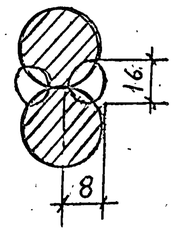

Марка	Поз.	Наименование	Кол.	Масса ед., кг	Масса изделия, кг
СП 12	1	⌀40 А-III, ℓ=7760	1	76,59	94,36
	2	⌀40 А-III, ℓ=1800	1	17,77	
СП 13	1	⌀36 А-III, ℓ=7900	1	63,12	76,70
	2	⌀36 А-III, ℓ=1700	1	13,58	
СП 14	1	⌀32 А-III, ℓ=7900	1	49,85	59,95
	2	⌀32 А-III, ℓ=1600	1	10,10	
СП 17	1	⌀40 А-III, ℓ=7900	1	77,97	95,74
	2	⌀40 А-III, ℓ=1800	1	17,77	

Арматура класса А-III по ГОСТ 5781-82.

Инв. № подл. | Подпись и дата | Взам. инв. №

1.420.1-32. 3-2-84

Нач. отд.	Кодыш	
ГИП	Янкилевич	
Инж. Тех.	Горшкова	
Провер.	Горшкова	
Разраб.	Котова	

Составная позиция СП12, СП13, СП14, СП17

Стадия	Лист	Листов
Р		1

ЦНИИПРОМЗДАНИЙ

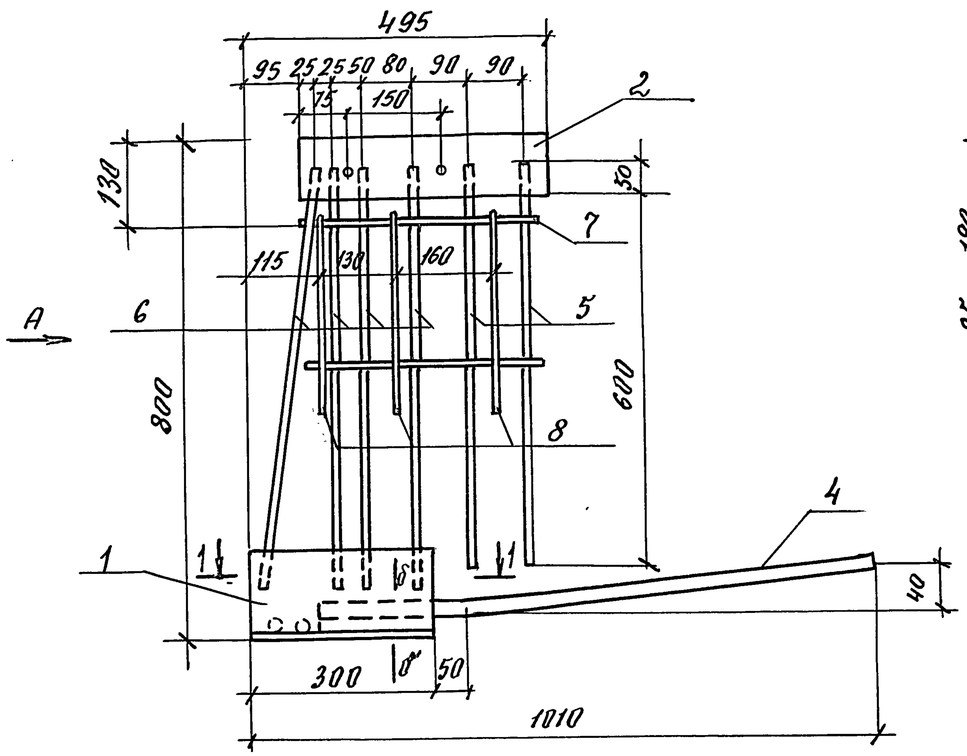

1–1

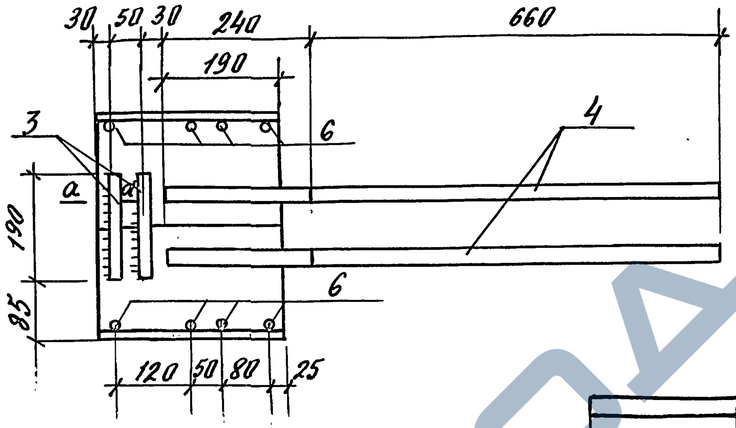

а – а

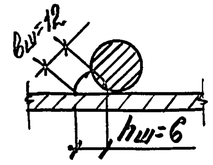

б – б

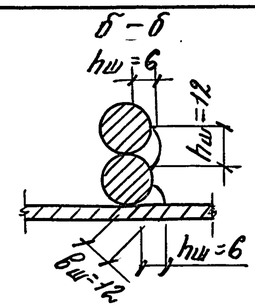

поз. 4

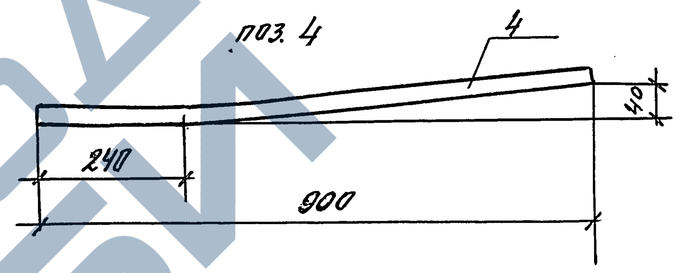

поз. 8

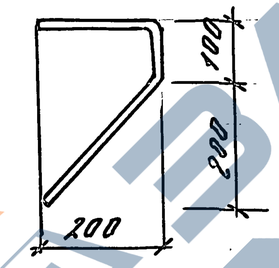

А

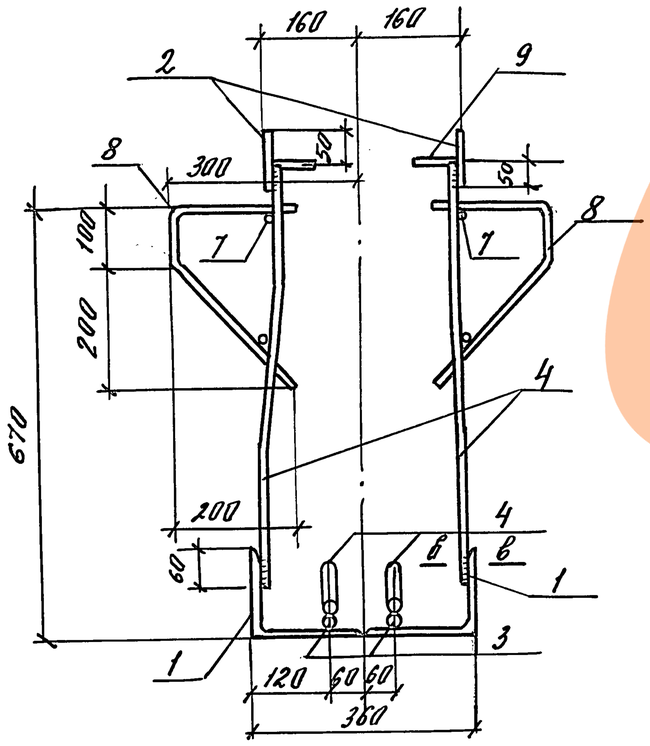

поз. 6

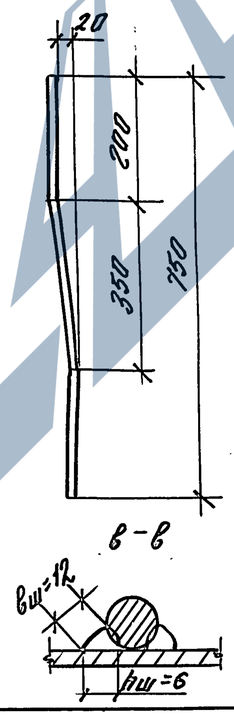

поз.	Наименование	Кол.	Масса ед., кг	Масса изделия, кг
1	L 180×110×10, L=300	2	6.66	39,18
2	– 10×100, L=400	2	3.14	
3	ф 25 AIII, L=190	4	0,73	
4	ф 18 AIII, L=900	2	1,80	
5	ф 14 AIII, L=650	4	0,79	
6	ф 14 AIII, L=840	8	1,01	
7	ф 6 AIII, L=450	2	0,10	
8	ф 8 AIII, L=630	6	0,25	
9	ф 8 AIII, L=70	4	0,03	

1. Арматура класса AIII по ГОСТ 5781-82.
2. Прокат по ГОСТ 103-76* и ГОСТ 8510-86, сталь марки ст 3 кп2 по ГОСТ 535-88

Нач. отд.	Кодыш	
ГИП	Янкилевич	
Инж. 1 кат.	Горшкова	
Проверил	Горшкова	
Инженер	Котова	

1.420.1-32а 3-2-85

Изделие закладное МН1

Стадия	Лист	Листов
Р		1

ЦНИИПромзданий

Инв. № подл. | Подпись и дата | Взам. инв. №

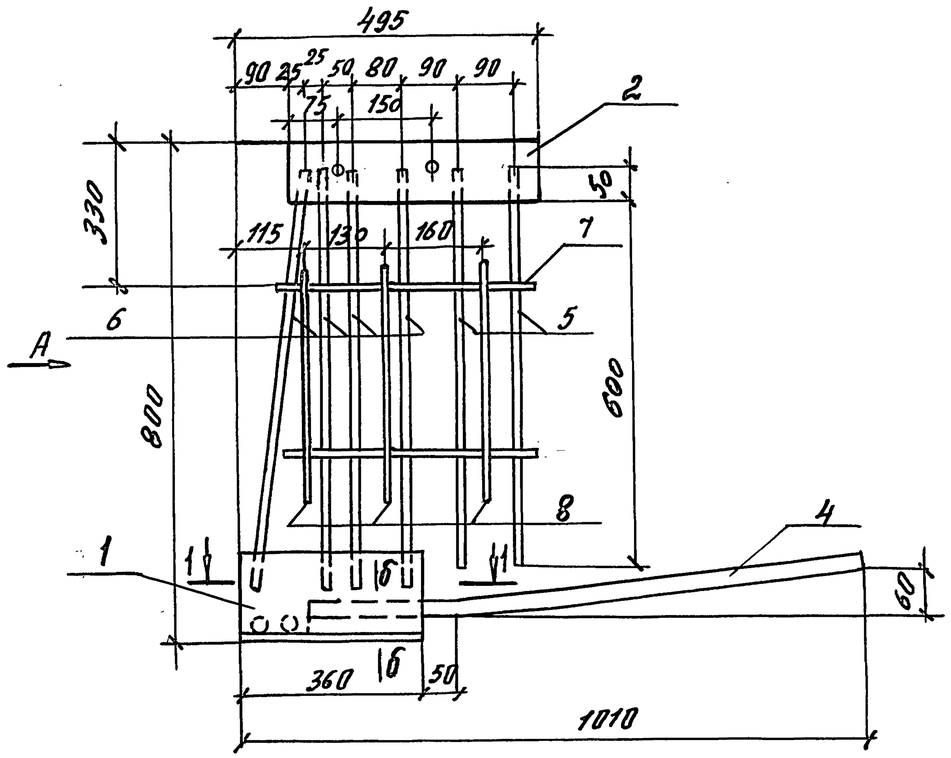

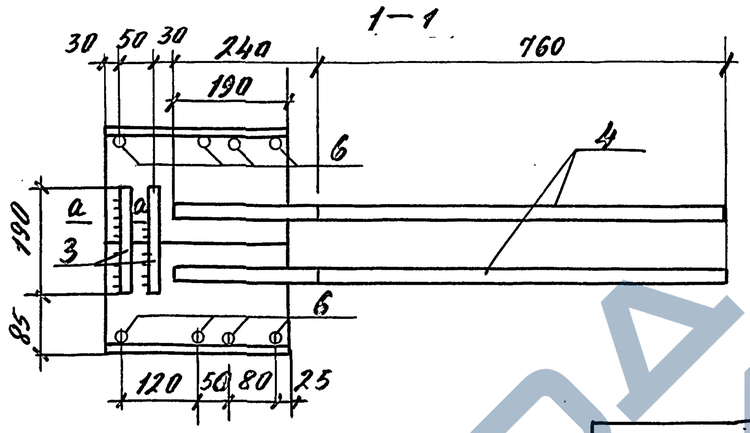

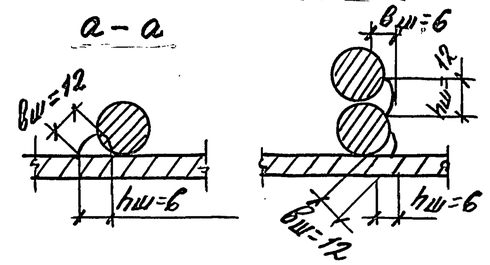

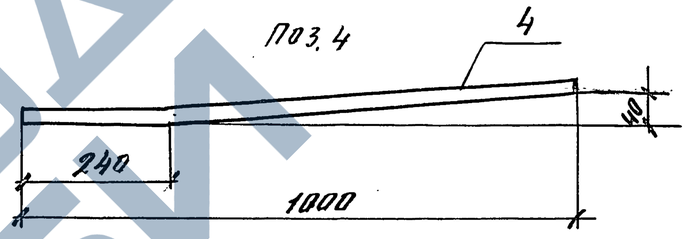

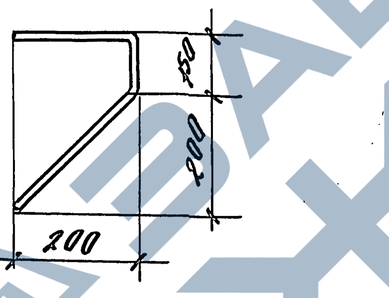

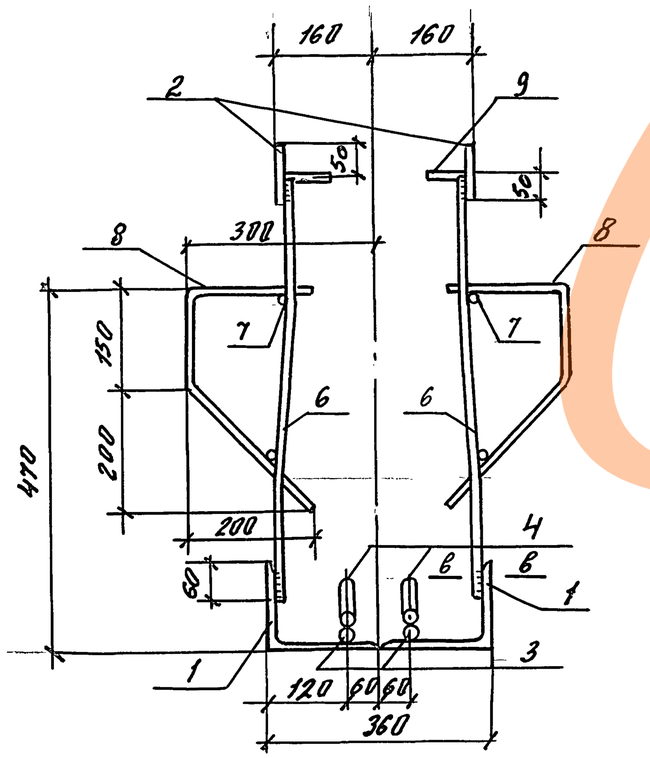

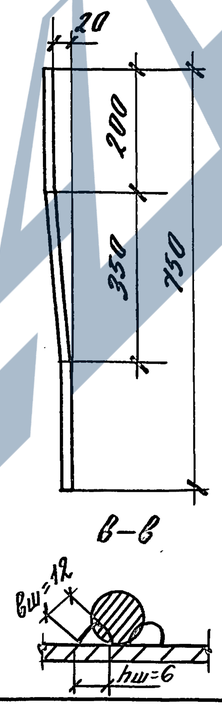

Поз.	Наименование	Кол.	Масса ед., кг	Масса изделия, кг
1	L180×110×10, L=300	2	6.66	41.20
2	−10×100, L=400	2	3.14	
3	ф25 AIII, L=190	4	0.73	
4	ф25 AIII, L=1000	2	3.85	
5	ф14 AIII, L=650	4	0.79	
6	ф12 AIII, L=840	8	0.75	
7	ф6 AIII, L=450	2	0.10	
8	ф8 AIII, L=630	6	0.25	
9	ф8 AIII, L=70	4	0.03	

1. Арматура класса AIII по ГОСТ 5781-82.
2. Прокат по ГОСТ 103-76*, и ГОСТ 8510-86, сталь марки ст. 3 кп 2 по ГОСТ 535-88

Нач. отд.	Кодыш		
ГИП	Янкилевич		
Инж. Ikат.	Горшкова		
Провер.	Горшкова		
Разраб.	Котова		

1.420.1-32.3-2-86

Изделие закладное МН2

Стадия	Лист	Листов
Р		1

ЦНИИПРОМЗДАНИЙ

Инв. № подл. | Подпись и дата | Взам. инв. №

Ц00073-02 74

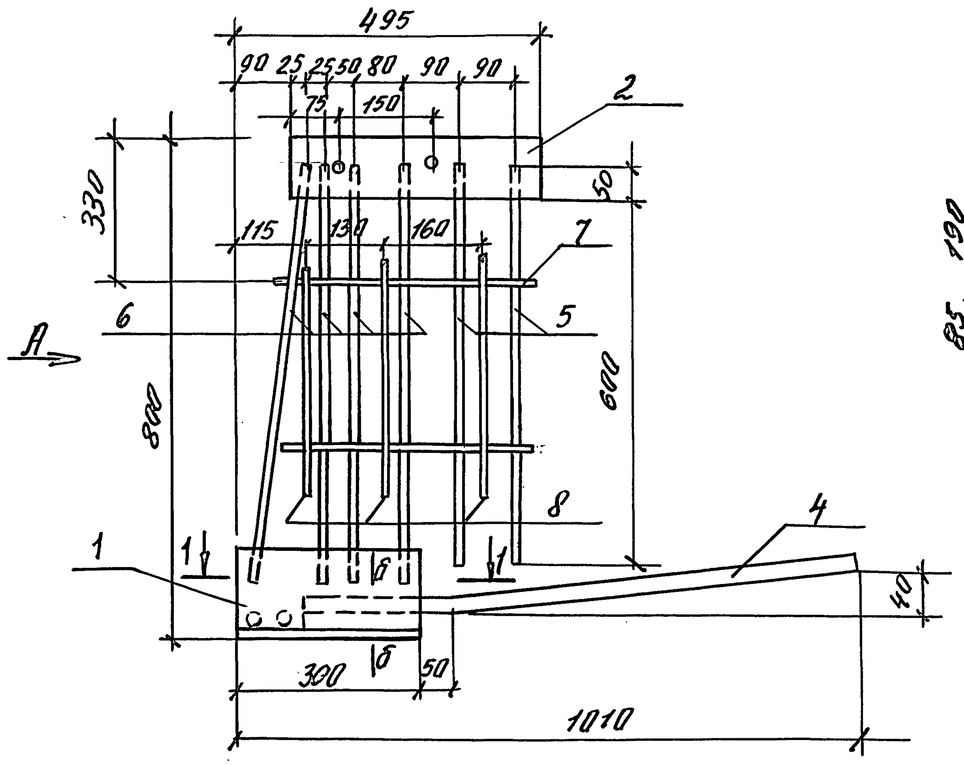

А

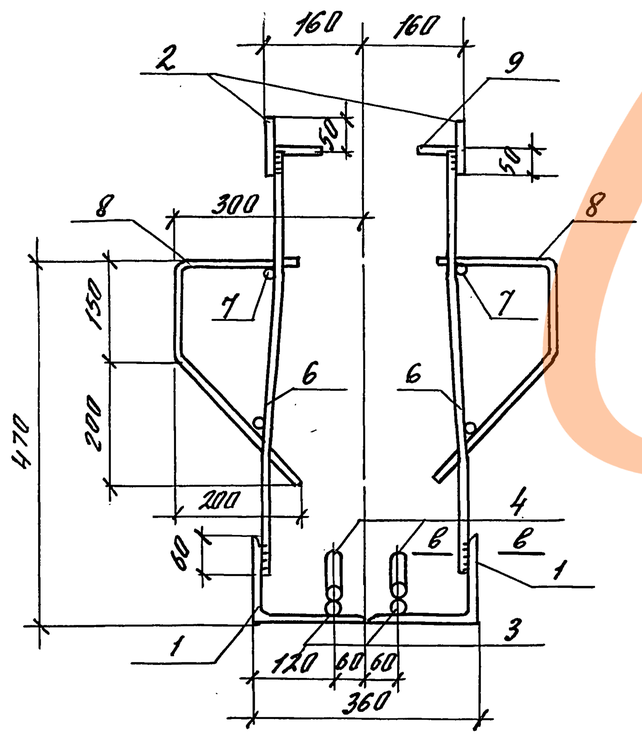

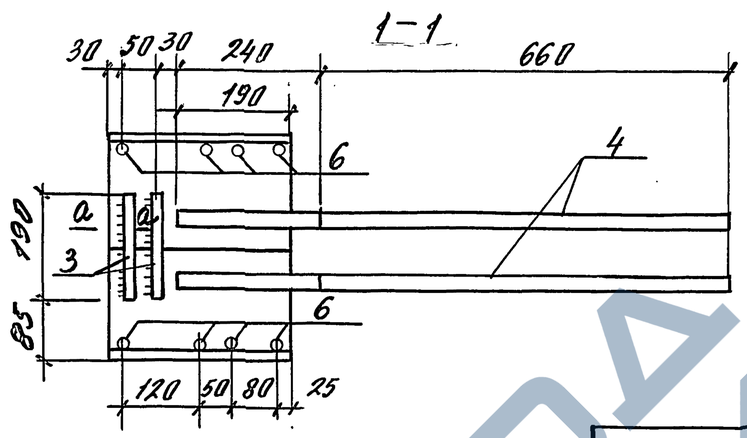

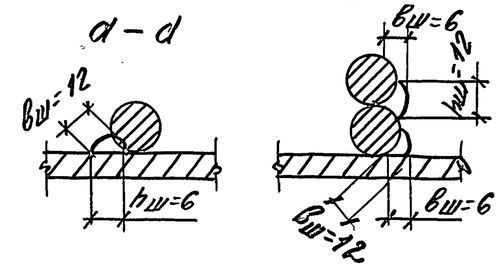

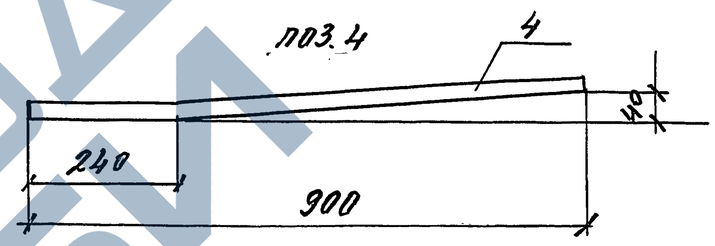

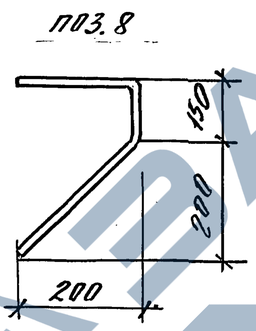

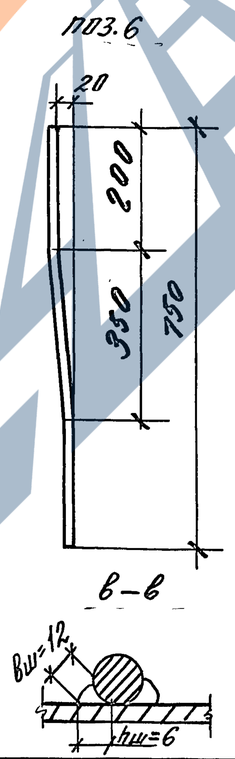

Поз.	Наименование	Кол.	Масса ед., кг	Масса изделия, кг
1	∟180×110×10, L = 300	2	6,66	37,10
2	–10×100, L = 400	2	3,14	
3	Ф25 AIII, L = 190	4	0,73	
4	Ф18 AIII, L = 900	2	1,80	
5	Ф14 AIII, L = 650	4	0,79	
6	Ф12 AIII, L = 840	8	0,75	
7	Ф6 AIII, L = 450	2	0,10	
8	Ф8 AIII, L = 630	6	0,25	
9	Ф8 AIII, L = 70	4	0,03	

1. Арматура класса AIII по ГОСТ 5781-82.
2. Прокат по ГОСТ 103-76* и ГОСТ 8510-86, сталь марки ст3 кп2 по ГОСТ 535-88

Нач. отд.	Кадыш		
ГИП	Янкилевич		
Инж. I кат.	Горшкова		
Провер.	Горшкова		
Разраб.	Котова		

1.420.1-32.3-2-87

Изделие закладное МН3

Стадия	Лист	Листов
Р		1

ЦНИИПРОМЗДАНИЙ

Ц00073-02 75

Инв. № подл. | Подпись и дата | Взам. инв. №

ЗАВОД ЖБИ

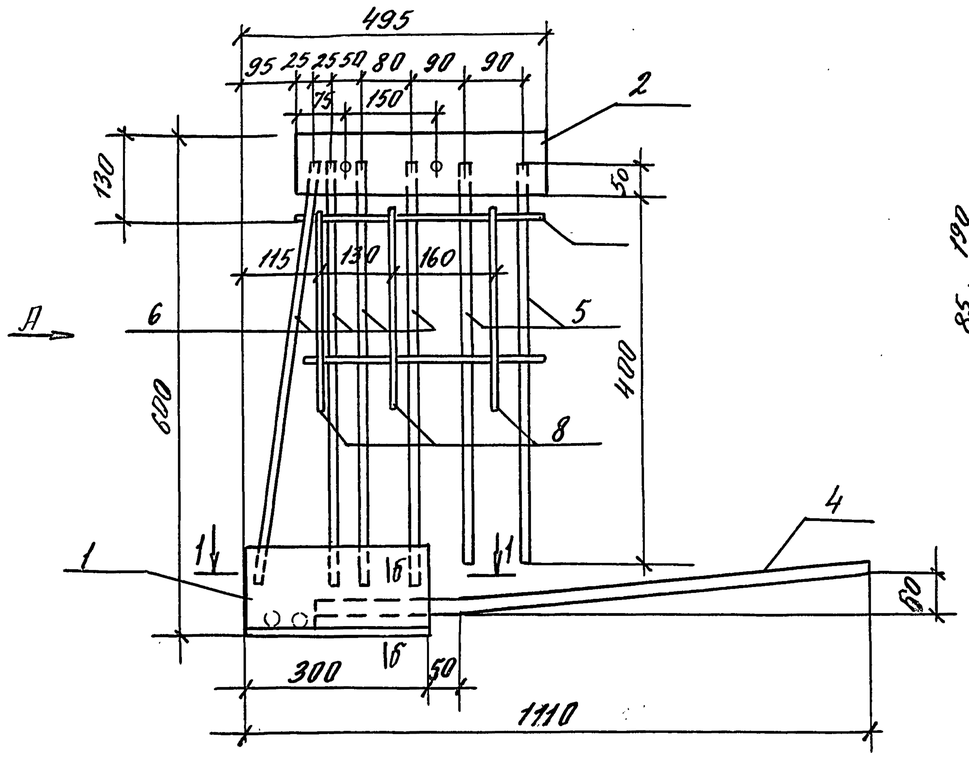

А

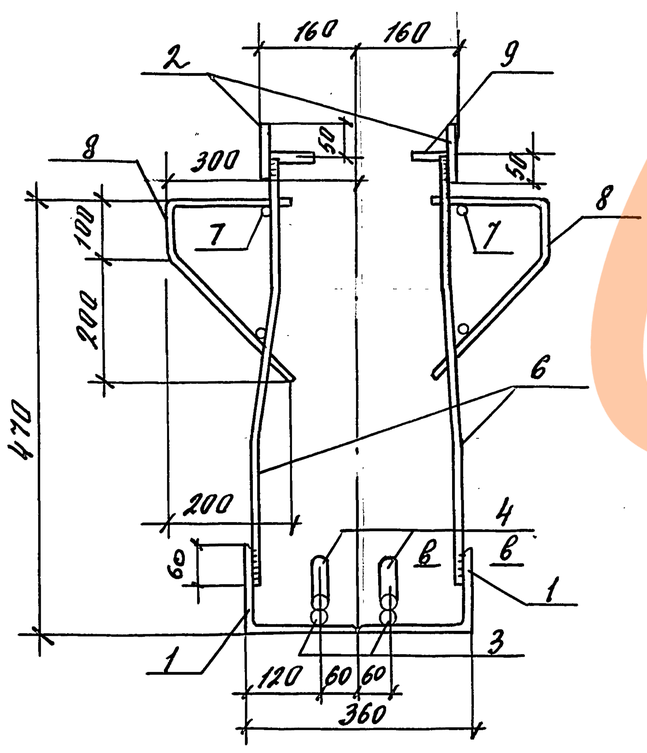

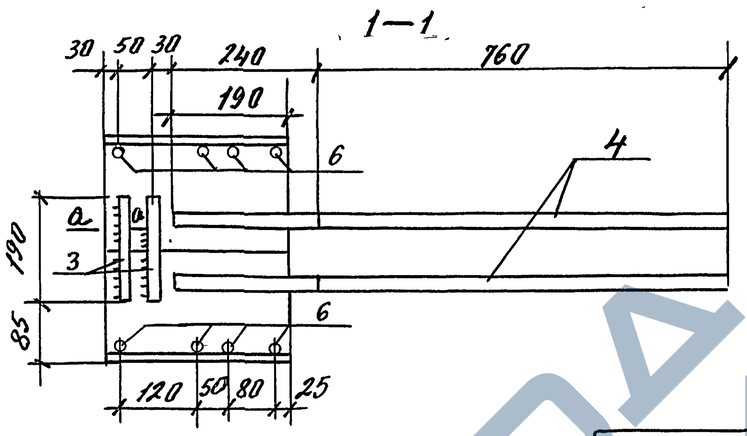

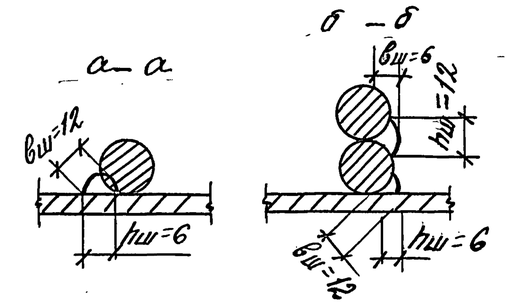

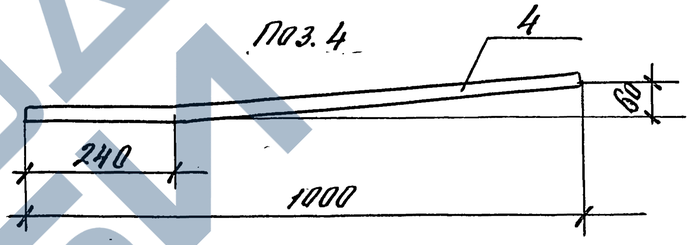

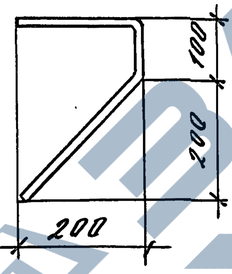

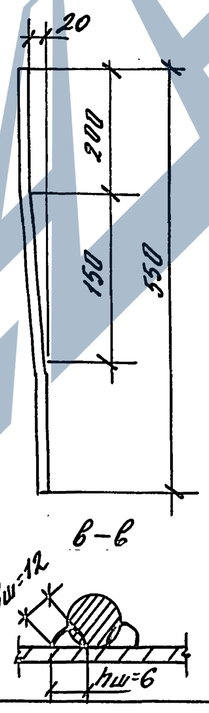

Поз.	Наименование	Кол.	Масса ед., кг	
1	∟180×110×10, L =300	2	6.66	44,76
2	−10×100, L =400	2	3,14	
3	Ф25 А-III, L =190	4	0,73	
4	Ф25 А-III, L =1000	2	3,85	
5	Ф12 А-III, L =450	4	0,4	
6	Ф12 А-III, L =640	8	1,39	
7	Ф6 А-III, L =450	2	0,10	
8	Ф8 А-III, L =580	6	0,25	
9	Ф8 А-III, L =70	4	0,03	

1. Арматура класса А-III по ГОСТ 5781-82.
2. Прокат по ГОСТ 103-76* и ГОСТ 8510-86, сталь марки Ст.3 кп 2 по ГОСТ 535-88

Нач. отд.	Кодыш		
ГИП	Янкилевич		
Инж.-кат.	Горшкова		
Провер.	Горшкова		
Разраб.	Котова		

1.420.1-32.3-2-88

Изделие закладное МН4

Стадия	Лист	Листов
Р		1

ЦНИИПромзданий

Ц00073-02 76

Инв. № подл. | Подпись и дата | Взам. инв. №

https://zavodjbi.com/

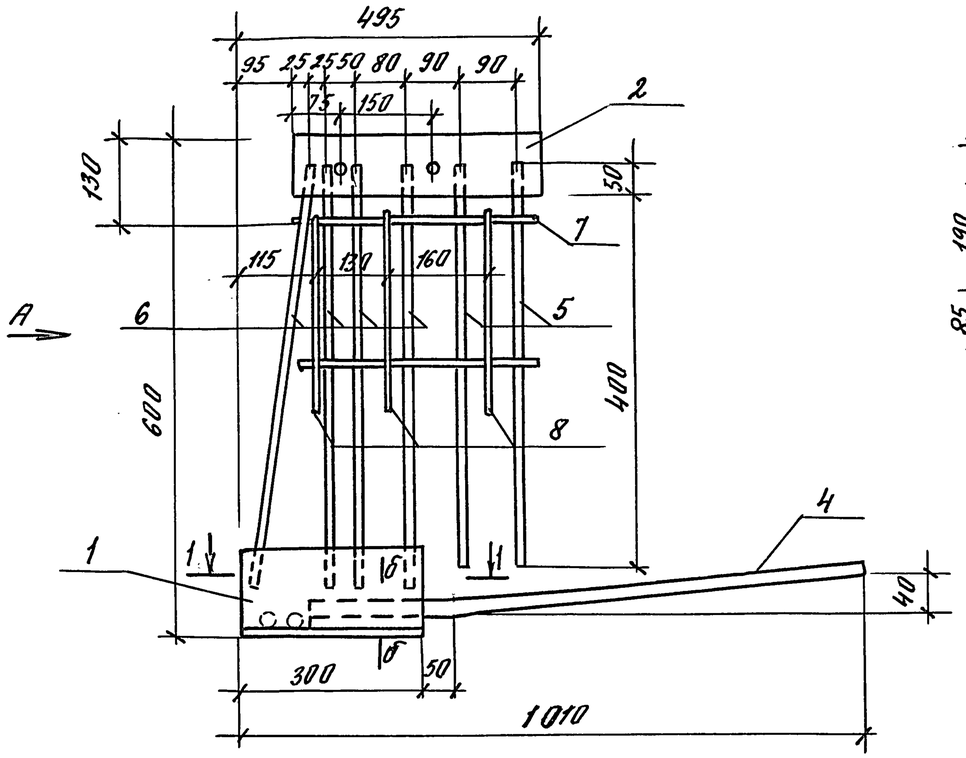

А

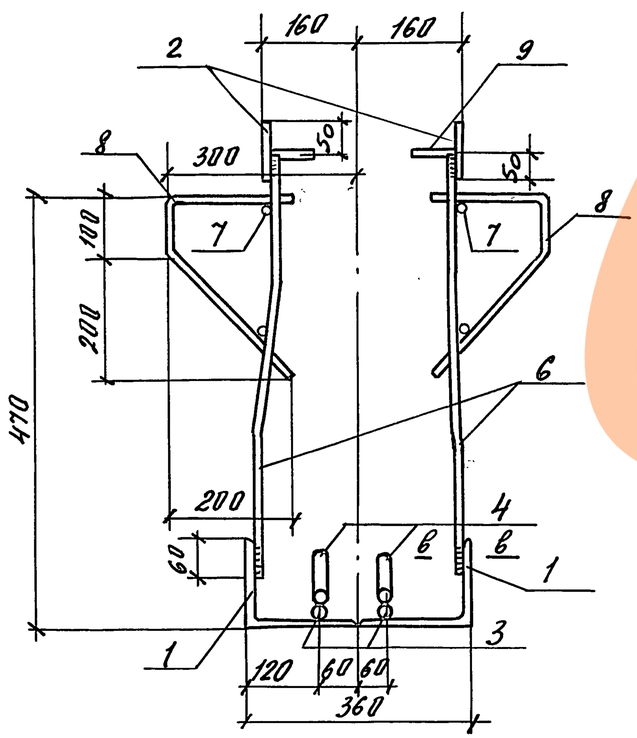

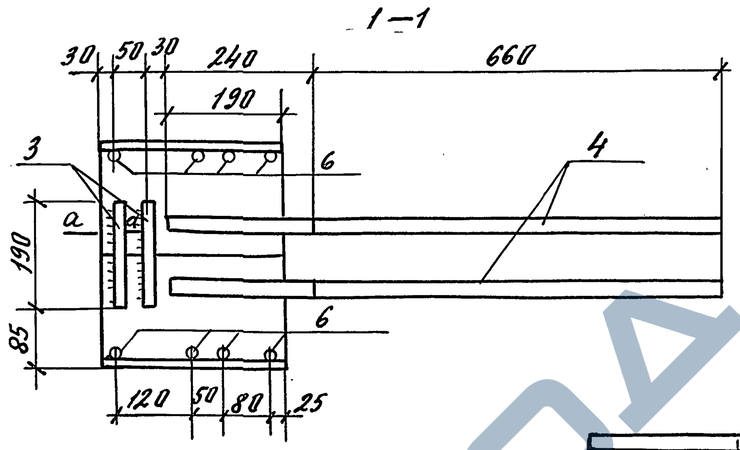

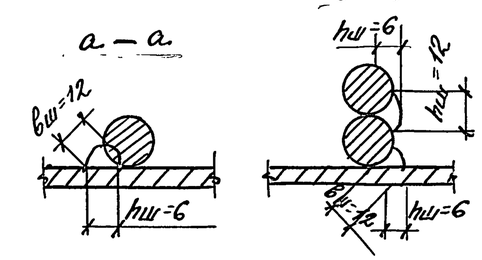

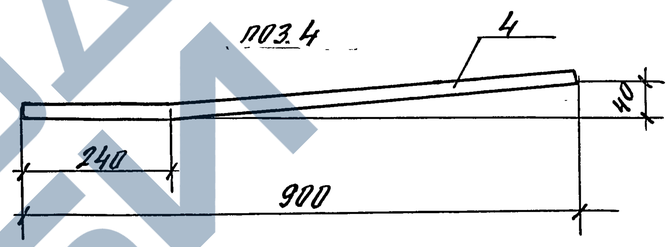

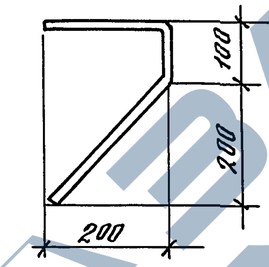

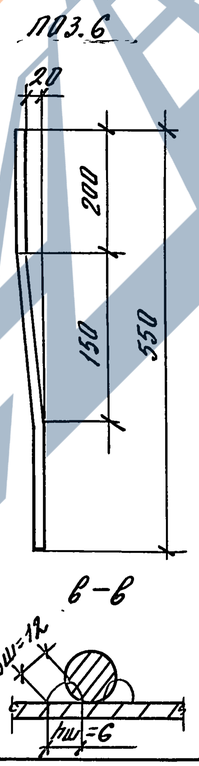

поз.	Наименование	Кол.	Масса ед., кг	Масса изделия, кг
1	L 180×110×10, L = 300	2	6,66	35,70
2	−10×100, L = 400	2	3,14	
3	Ф 25 AIII, L = 190	4	0,73	
4	Ф 18 AIII, L = 90	2	1,80	
5	Ф 12 AIII, L = 450	4	0,40	
6	Ф 14 AIII, L = 640	8	0,77	
7	Ф 6 AIII, L = 450	2	0,10	
8	Ф 8 AIII, L = 580	6	0,25	
9	Ф 8 AIII, L = 70	4	0,03	

1. Арматура класса AIII по ГОСТ 5781-82.
2. Прокат по ГОСТ 103-76* и ГОСТ 8510-86, сталь марки ст. 3 кп2 по ГОСТ 535-88

Нач. отд.	Кобыш		
ГИП	Янкилевич		
Инж. 1 кат.	Горшкова		
Провер.	Горшкова		
Разраб.	Хотова		

1.420.1-32. 3-2 -89

Изделие закладное МН5

Стадия	Лист	Листов
Р		1

ЦНИИПромзданий

Инв.№ подл. | Подпись и дата | Инв.№ подл.

Ц 00073-02 77

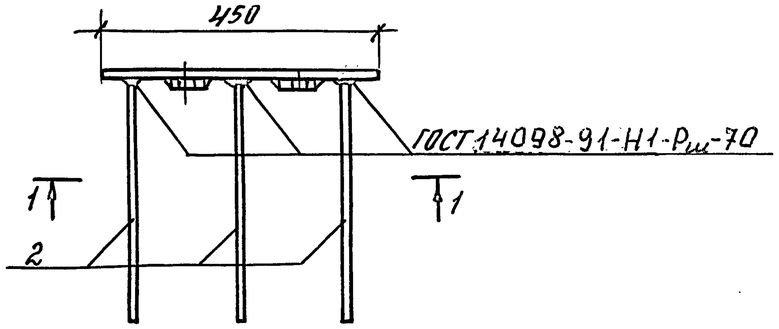

1–1

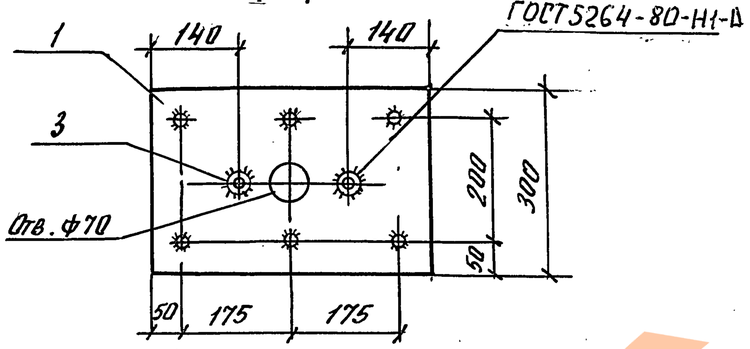

Поз.	Наименование	Кол.	Масса ед., кг	Масса изделия, кг
1	– 10×300 , ℓ=450	1	10,60	12,18
2	ф 10 AIII , ℓ=400	6	0,25	
3	Гайка ГОСТ 5915-70 Шайба ГОСТ 11371-78 М16	2	0,04	

1. Арматура класса AIII по ГОСТ 5781-82.
2. Прокат по ГОСТ 103-76*, сталь марки Ст3 кп2 по ГОСТ 535-88
3. Гайка нормальной точности по ГОСТ 5915-70

Нач.отд.	Козыш		1.420.1-32. 3-2 -90	
ГИП	Янкилевич		Изделие закладное МН6	Стадия: Р; Лист: ; Листов: 1
Инж.Ikат.	Горшкова			ЦНИИПРОМЗДАНИЙ
Провер.	Горшкова			
Разраб.	Котова			

Взам.инв.№ | Подпись и дата | Инв.№ подл.

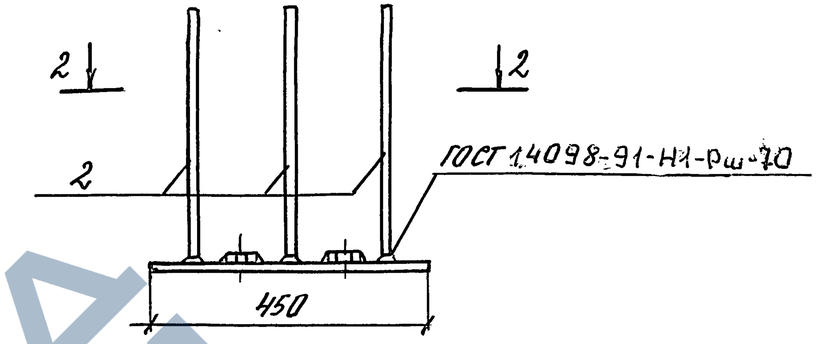

2–2

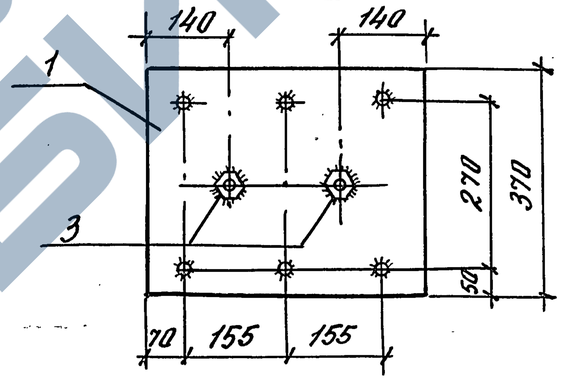

Поз.	Наименование	Кол.	Масса ед., кг	Масса изделия, кг
1	– 10×300, ℓ=450	1	13,07	14,65
2	ф 10 AIII, ℓ=400	6	0,25	
3	Гайка ГОСТ 5915-70 Шайба ГОСТ 11371-78 М16	2	0,04	

1. Арматура класса AIII по ГОСТ 5781-82.
2. Прокат по ГОСТ 103-76*, сталь марки Ст3 кп2 по ГОСТ 535-88.
3. Гайка нормальной точности по ГОСТ 5915-70.

Нач.отд.	Козыш		1.420.1-32. 3-2 -91	
ГИП	Янкилевич		Изделие закладное МН7	Стадия: Р; Лист: ; Листов: 1
Инж.Ikат.	Горшкова			ЦНИИПРОМЗДАНИЙ
Провер.	Горшкова			
Разраб.	Котова			

Взам.инв.№ | Подпись и дата | Инв.№ подл.

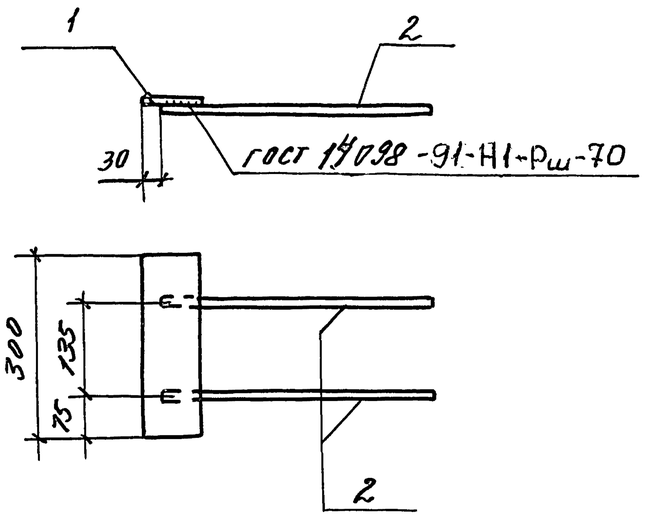

Поз.	Наименование	Кол.	Масса ед., кг	Масса изделия, кг
1	-8 х100 с=300	1	1,88	2,38
2	ф10 AIII с=400	2	0,25	

1. Арматура класса AIII по ГОСТ 5781-82
2. Прокат по ГОСТ 103-76*, сталь марки Ст3кп2 по ГОСТ 535-88

				1.420.1-32.3-2-82	
Нач. отд.	Кодыш			Изделие закладное МН8	Стадия: Р; Лист: ; Листов: 1
ГИП	Янкилевич				ЦНИИПРОМЗДАНИЙ
Инж. 1кат.	Горшкова				
Провер.	Горшкова				
Разраб.	Котова				

Инв. № подл. | Подпись и дата | Взам. инв. №

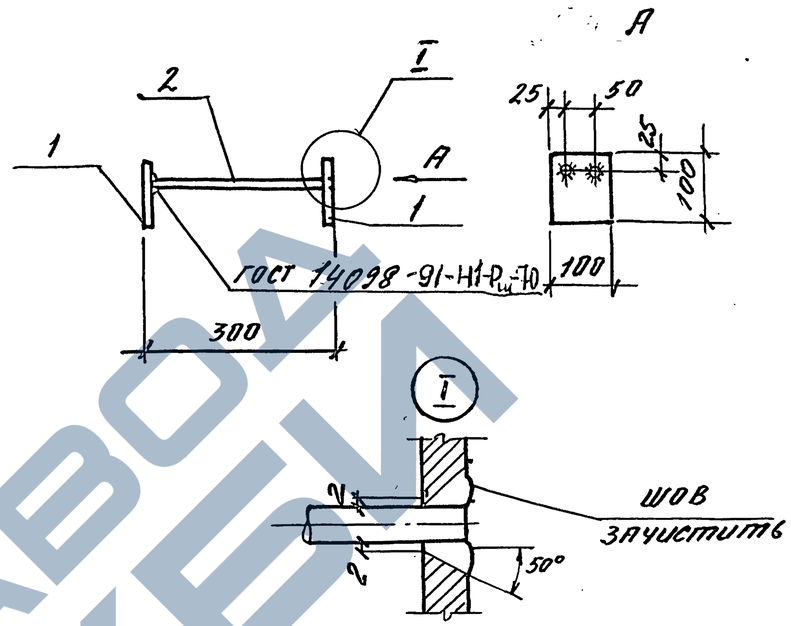

Поз.	Наименование	Кол.	Масса ед., кг	Масса изделия, кг
1	-8 х100 с=100	2	0,63	1,78
2	ф12 AIII с=292	2	0,26	

1. Арматура класса AIII по ГОСТ 5781-82.
2. Прокат по ГОСТ 103-76*, сталь марки Ст3кп2 по ГОСТ 535-88

				1.420.1-32.3-2-93	
Нач. отд.	Кодыш			Изделие закладное МН9	Стадия: Р; Лист: ; Листов: 1
ГИП	Янкилевич				ЦНИИПРОМЗДАНИЙ
Инж. 1кат.	Горшкова				
Провер.	Горшкова				
Разраб.	Котова				

Инв. № подл. | Подпись и дата | Взам. инв. №

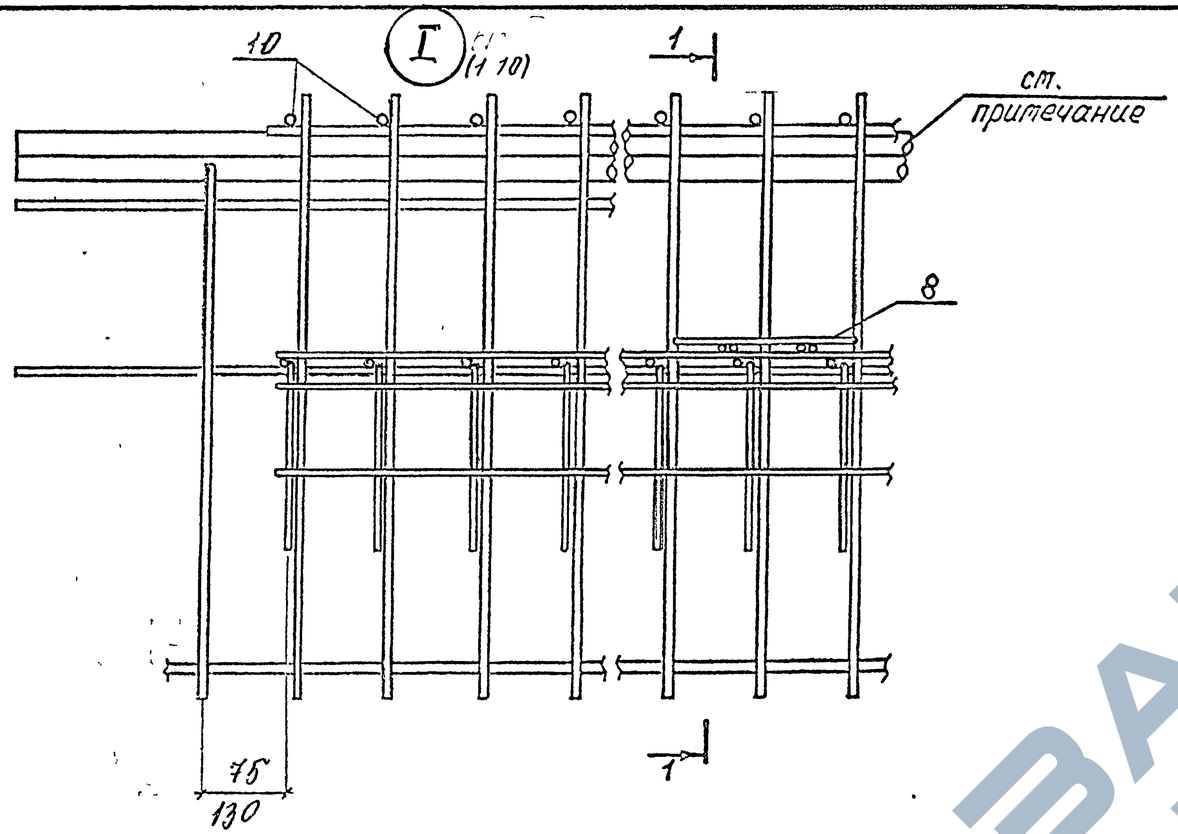

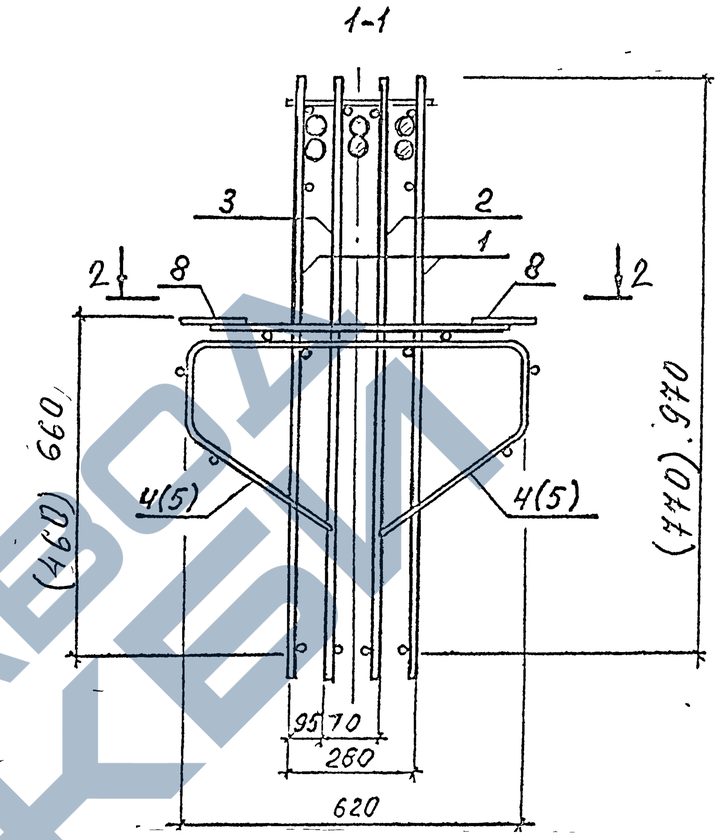

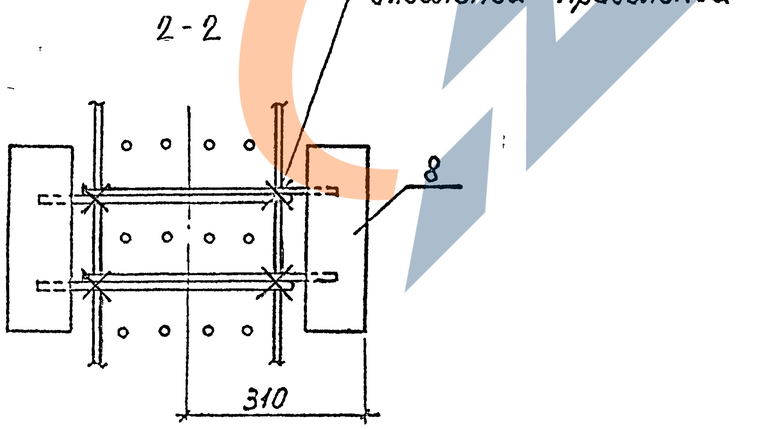

1. Размещение и номера позиций верхних стержней даны в чертежах конкретной сборки изделия.
2. Значение размеров в скобках дано для каркасов высотой 770 мм.

			1.420.1-32.	3-2-4
НАЧ.ОТД	Кодыш			
ГИП	Янкилевич		Узел I...VII	Р 1 8
Инж.Тк	Горшкова			
Провер	Горшкова			
Разраб	Котова			

Инв.№ подл. | Подпись и дата | Взам. инв.№

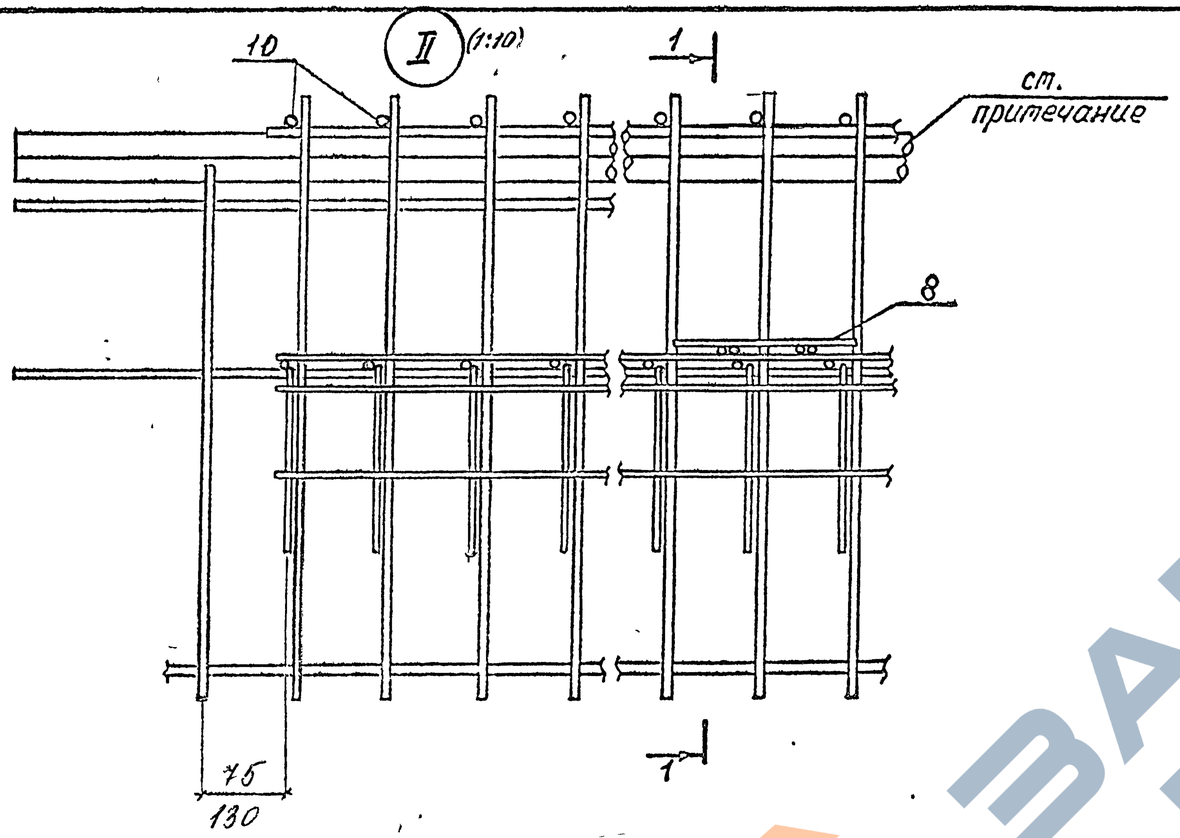

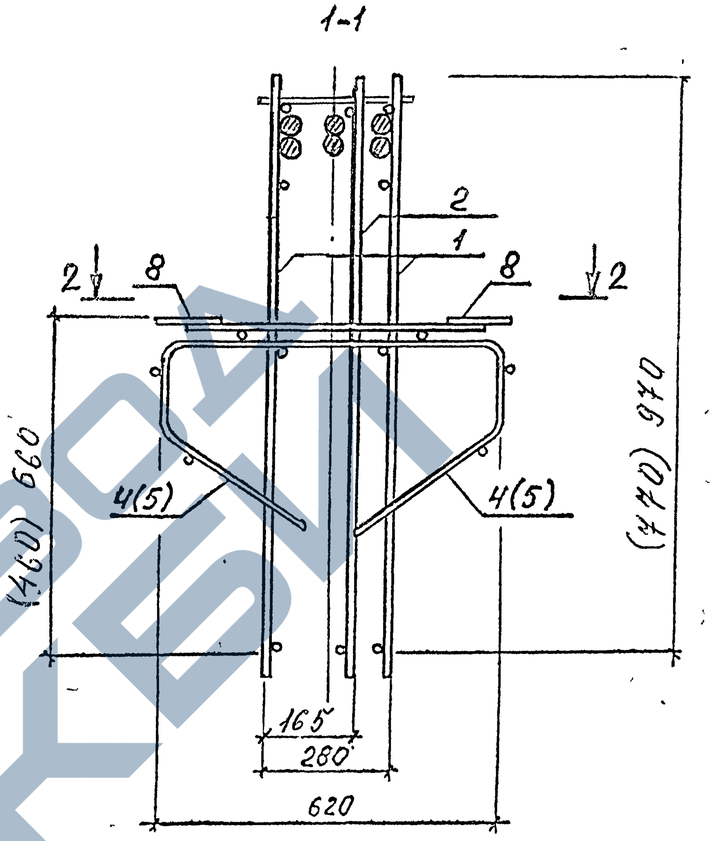

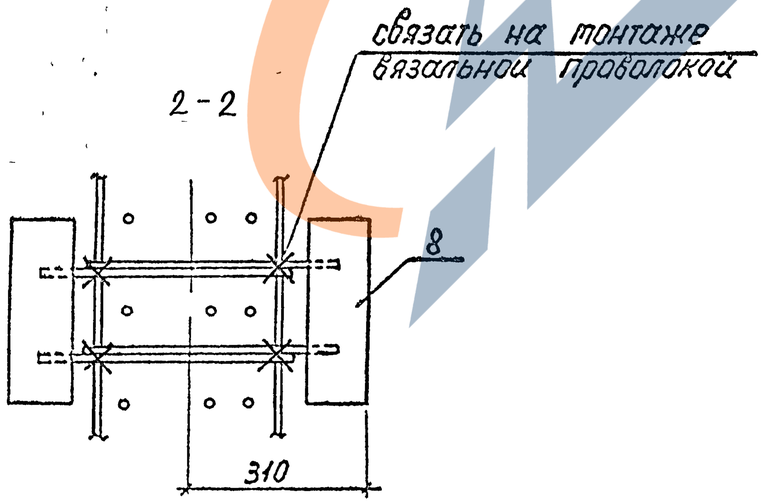

1. Размещение и номера позиций верхних стержней даны в чертежах конкретной сборки изделия.
2. Значение размеров в скобках даны для каркасов высотой 770мм

1420.1-32. 3-2-4	Лист 2

Инв.№ подл. | Подпись и дата | Взам. инв.№

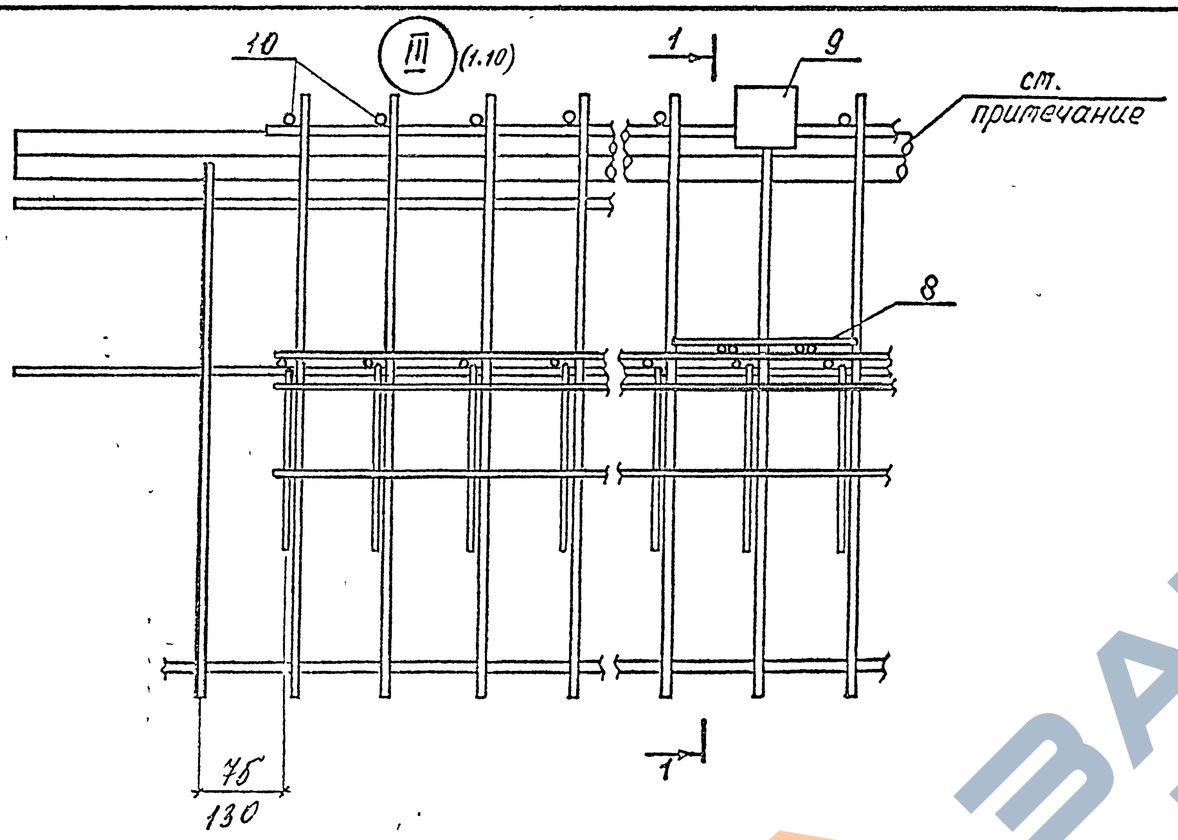

2-2

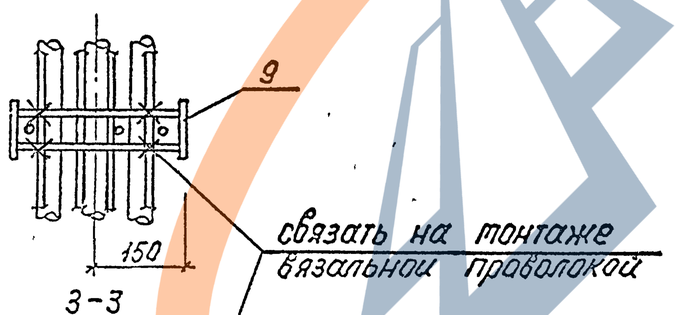

3-3

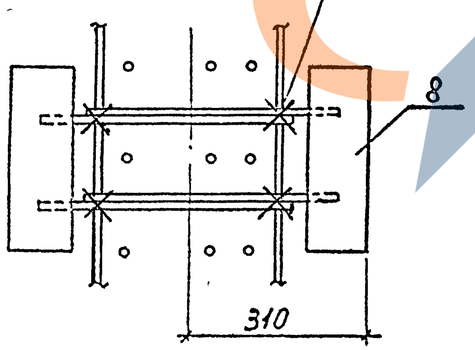

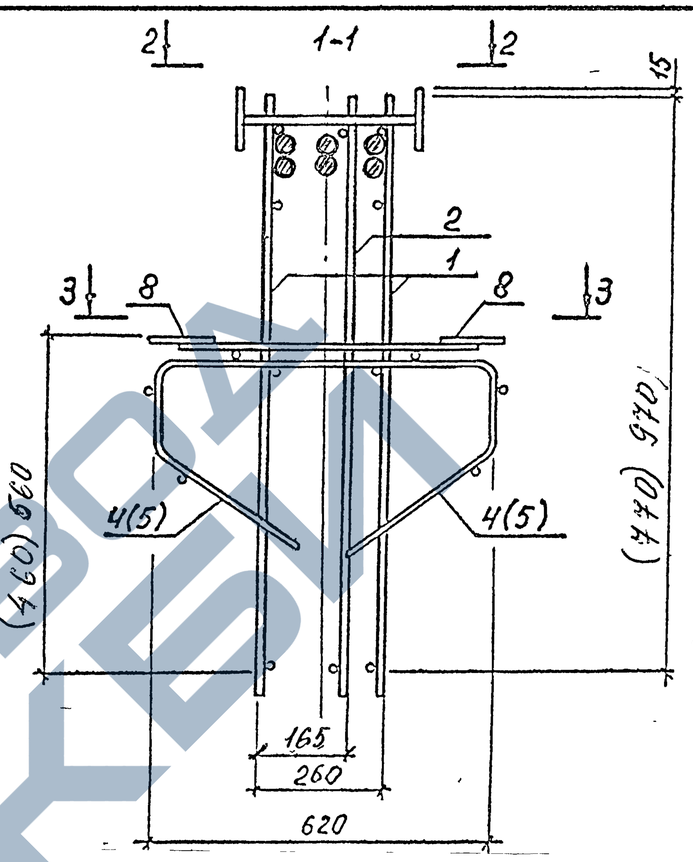

1. Размещение и номера позиций верхних стержней даны в чертежах конкретной сборки изделия
2. Значение размеров в скобках даны для каркасов высотой 770мм

Инв.№ подл. | Подпись и дата | Взам. инв.№

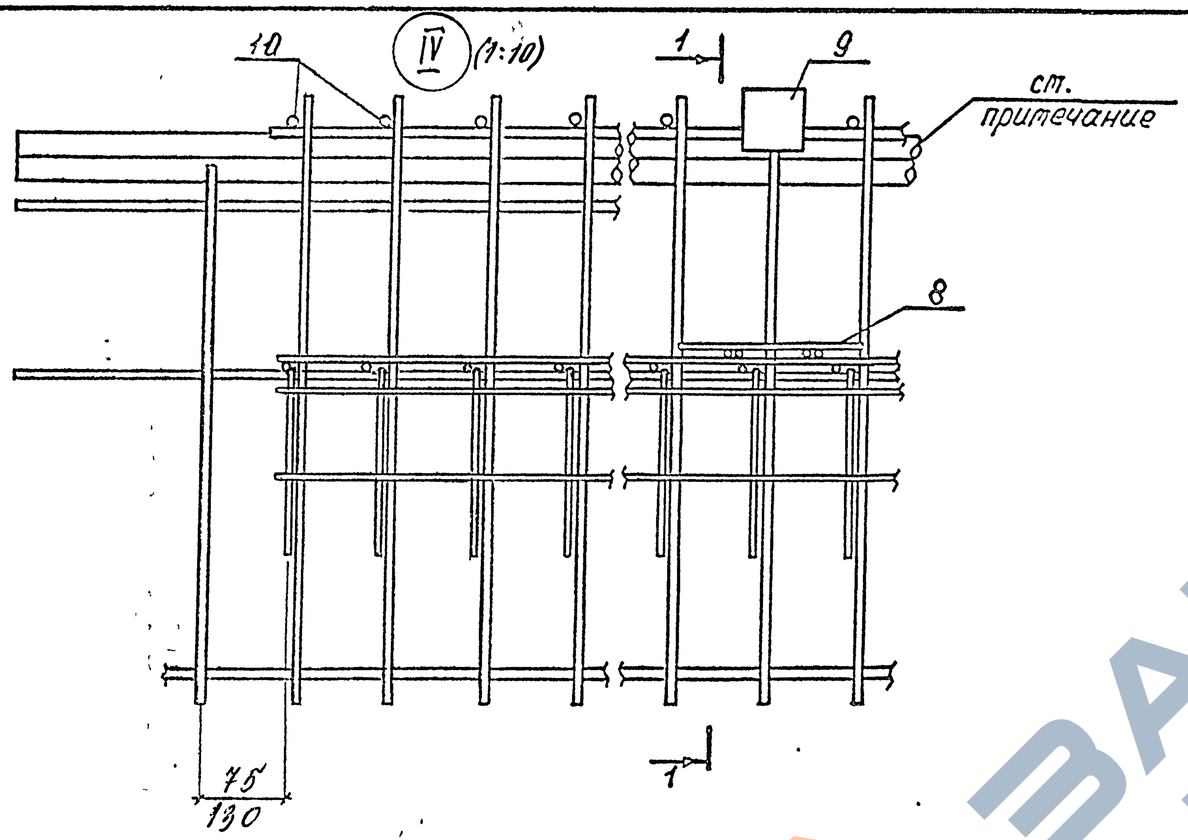

2-2

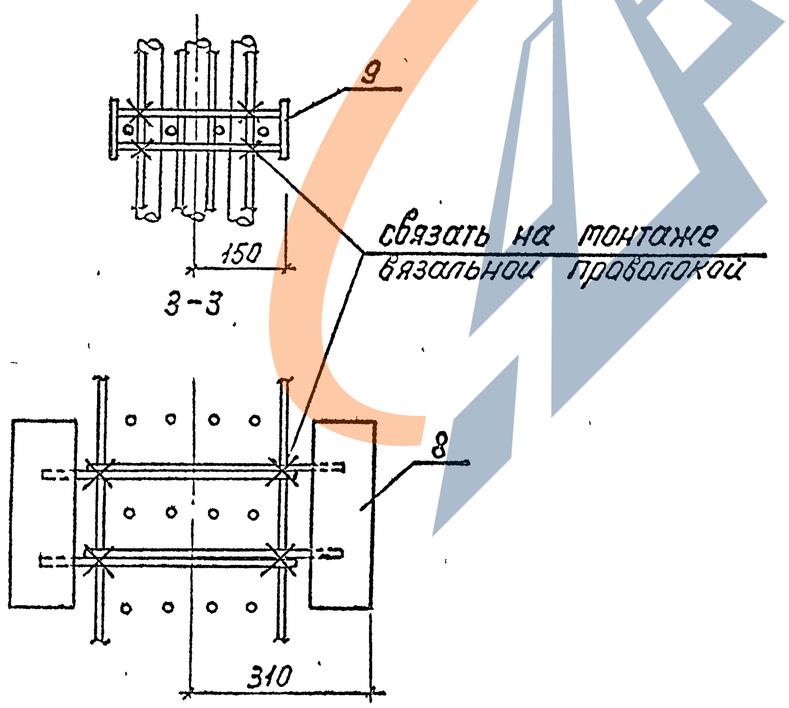

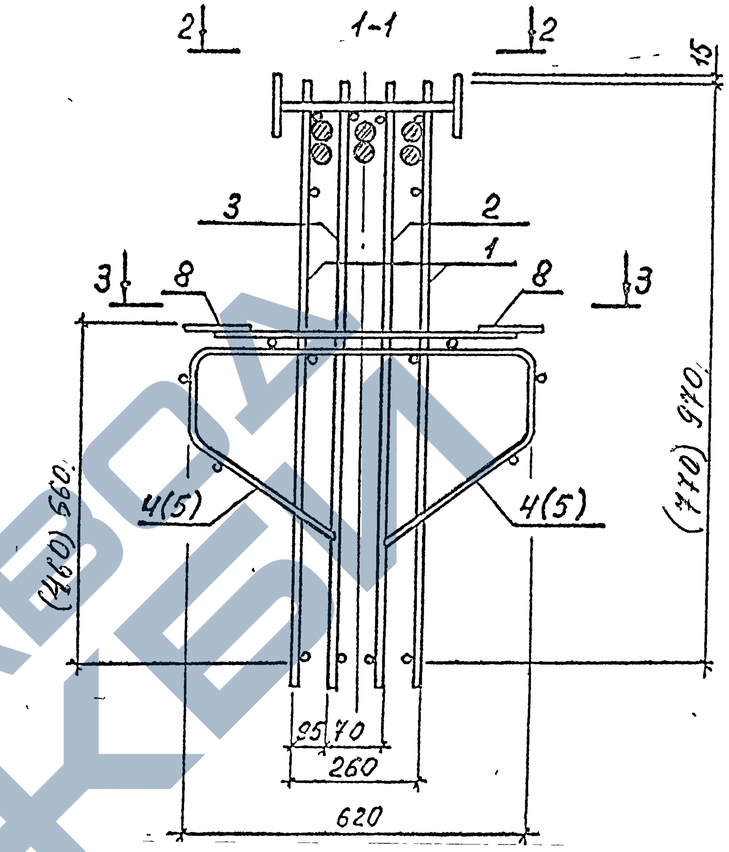

1. Розмещение и номера позиций верхних стержней даны в чертежах конкретной сборки изделия
2. Значение размеров в скобках даны для каркасов высотой 770 мм.

1.420.1-32.	3-2-4	Лист 4

Ц00073-02 83

Инв. № подл. | Подпись и дата | Взам. инв. №

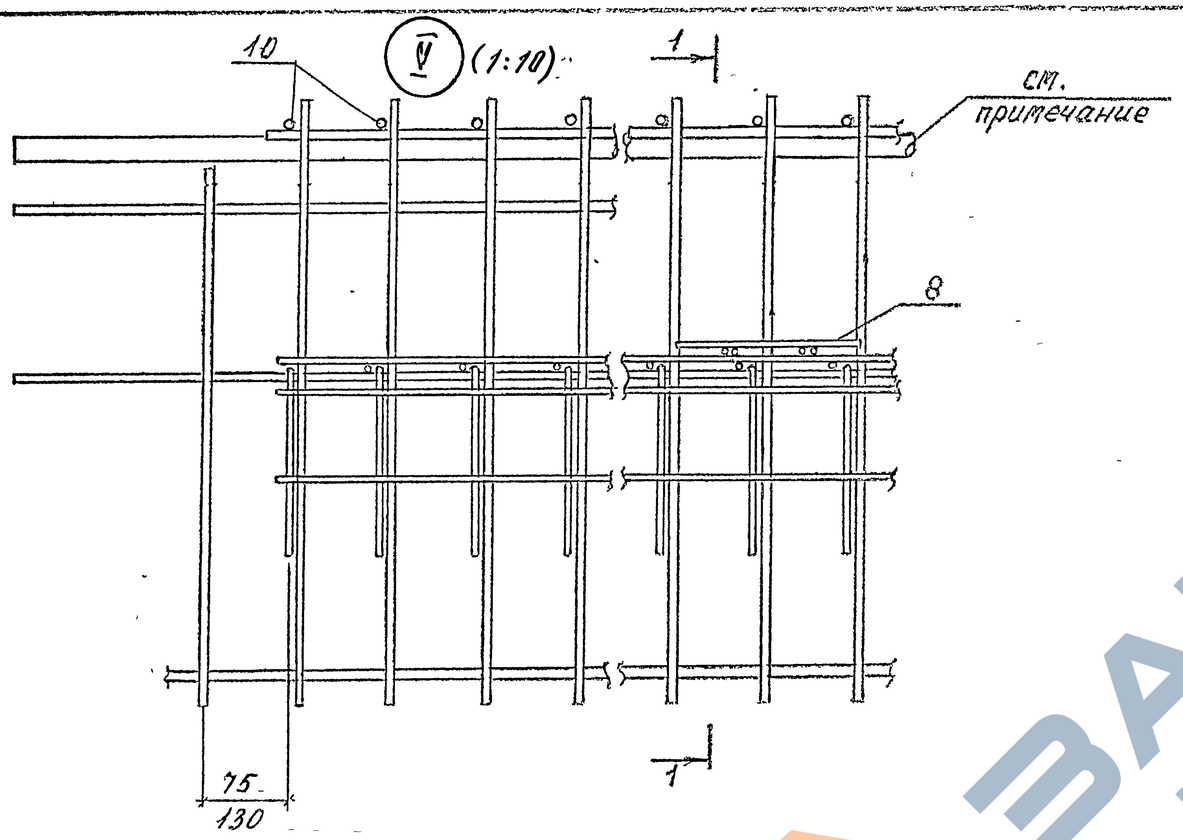

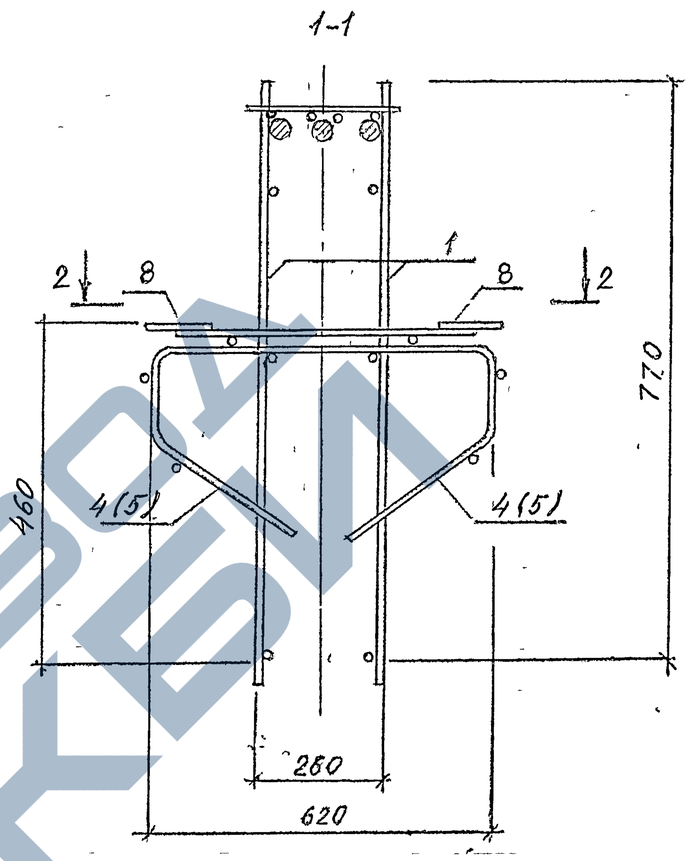

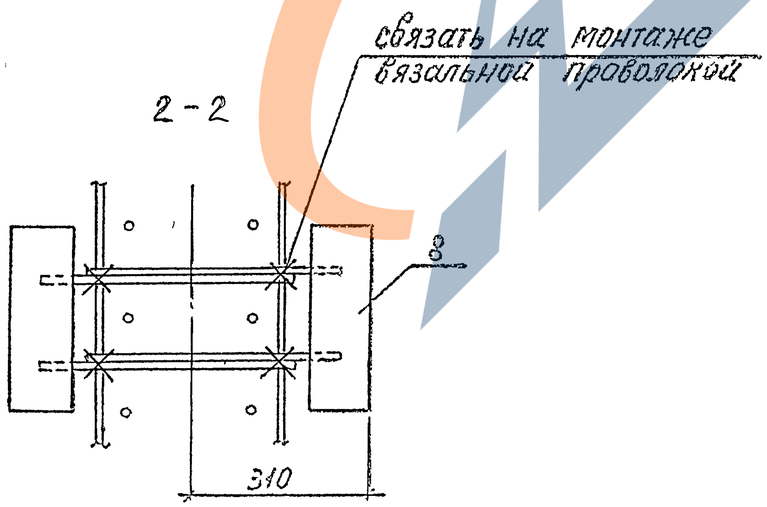

Разтещение и номера позиций верхних стержней даны в чертежах конкретной сборки изделия.

Инв.№ подл. | Подпись и дата | Взам. инв.№

1.420.1-32. 3-2-4

Лист 5

Ц00073-02 84

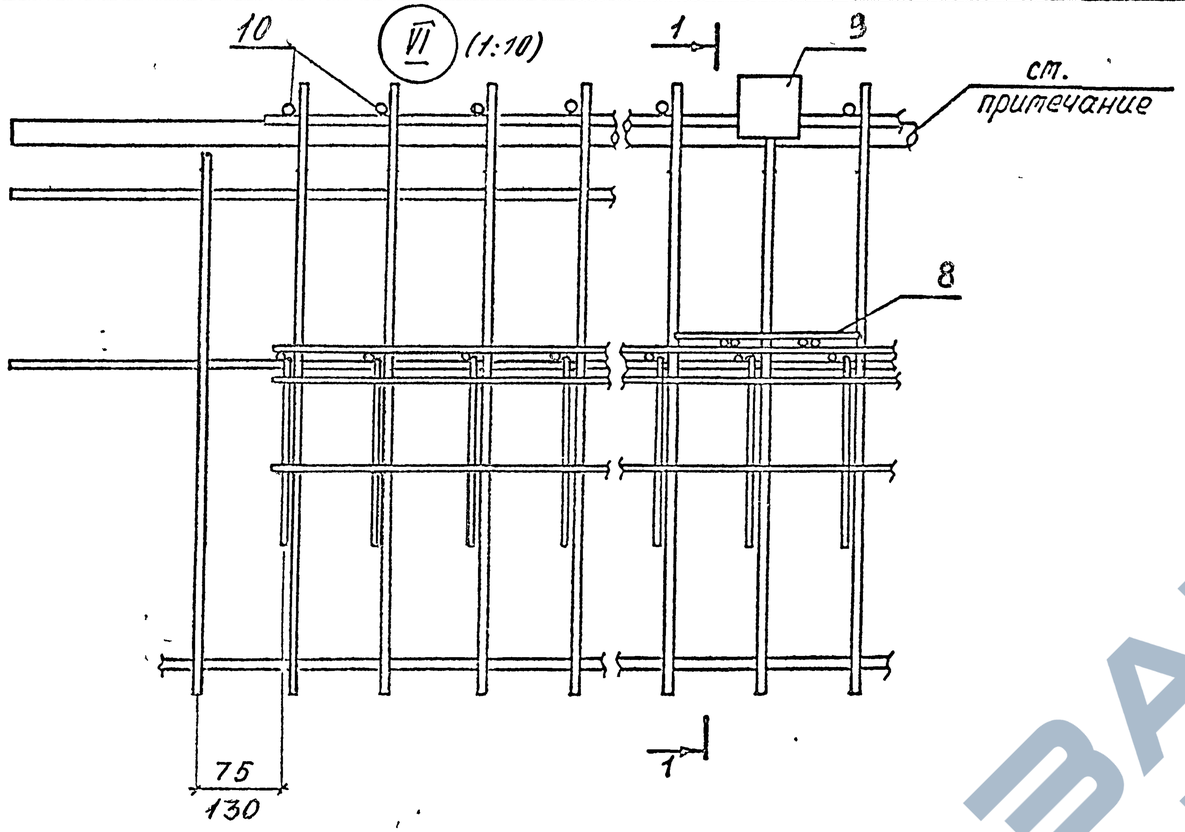

2-2

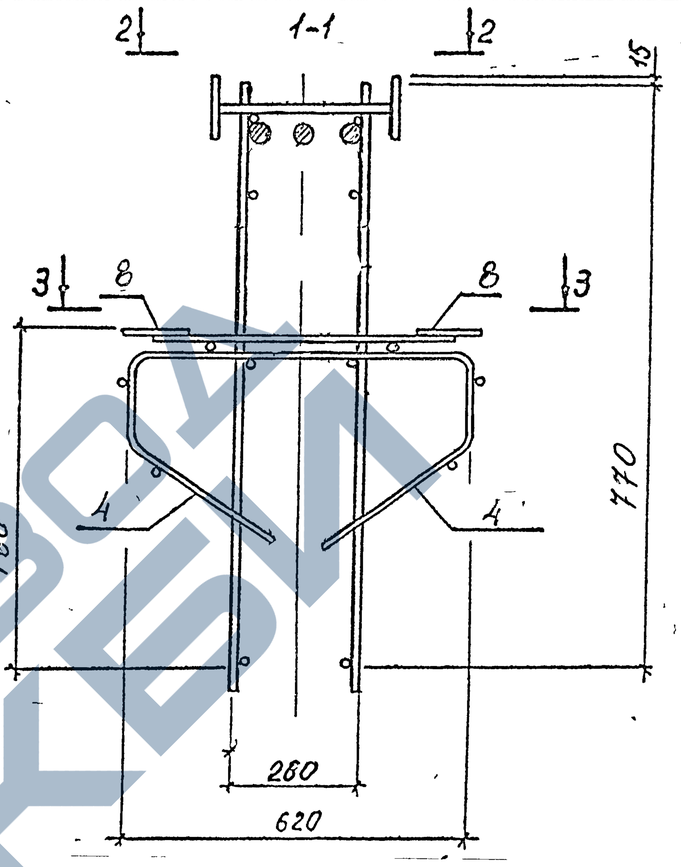

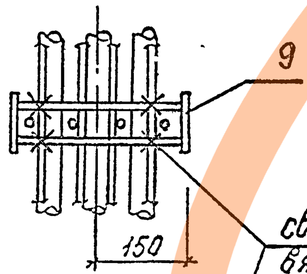

3-3

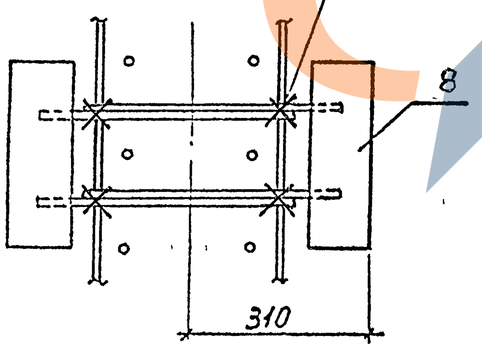

связать на монтаже вязальной проволокой

Размещение и номера позиций верхних стержней даны в чертежах конкретной сборки изделия.

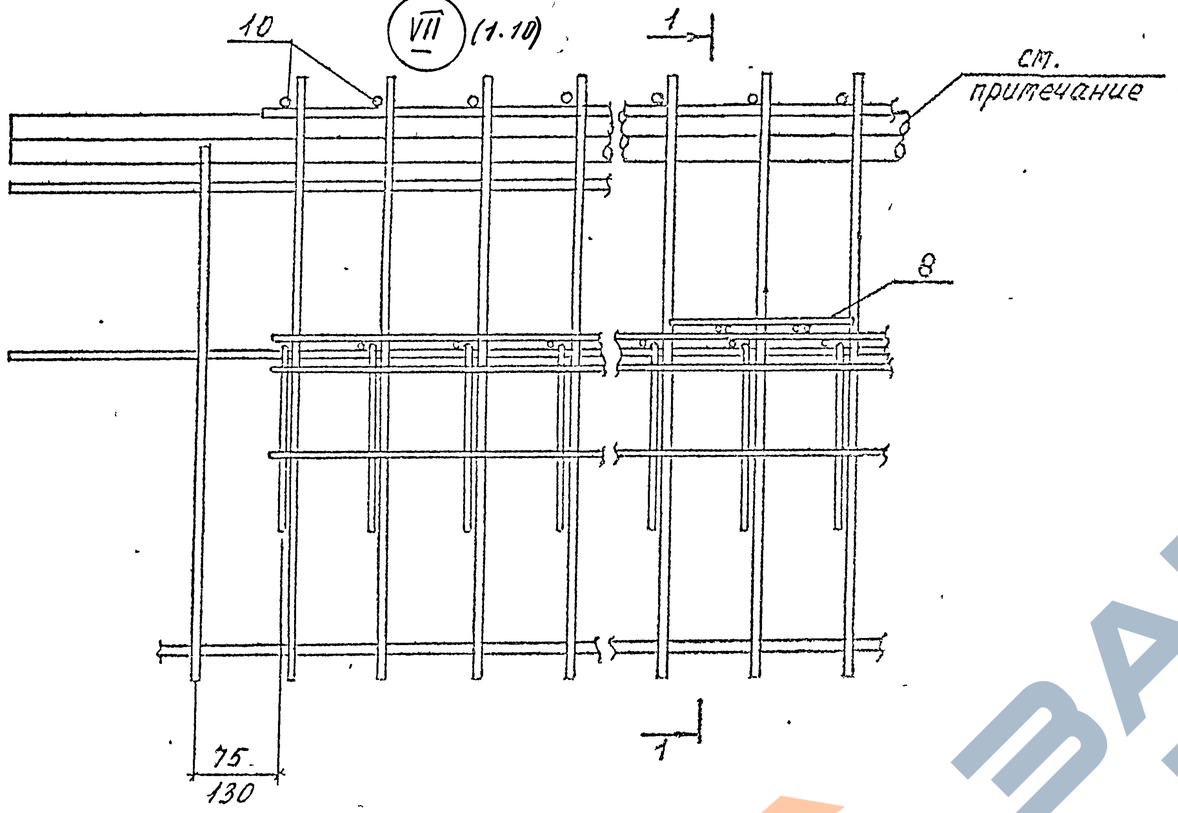

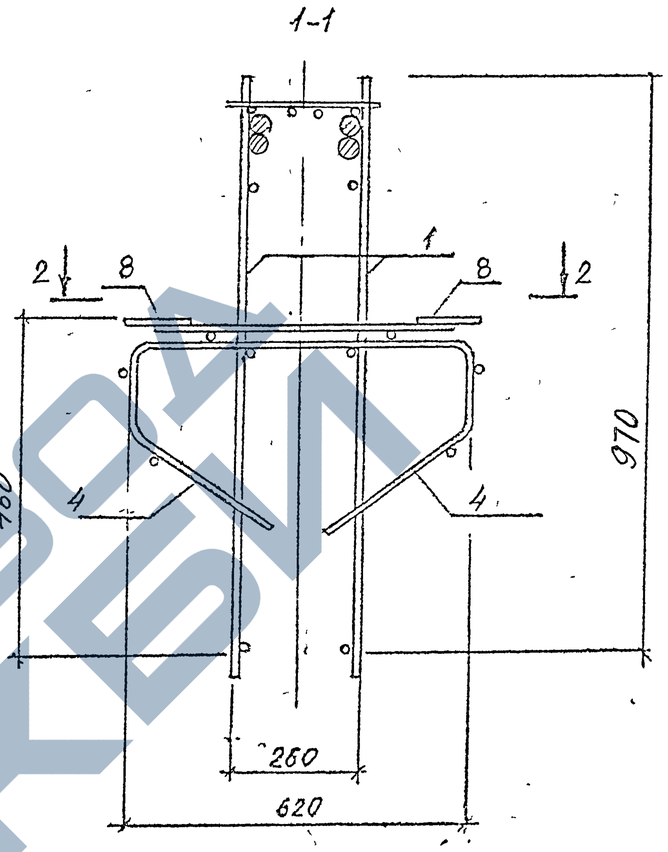

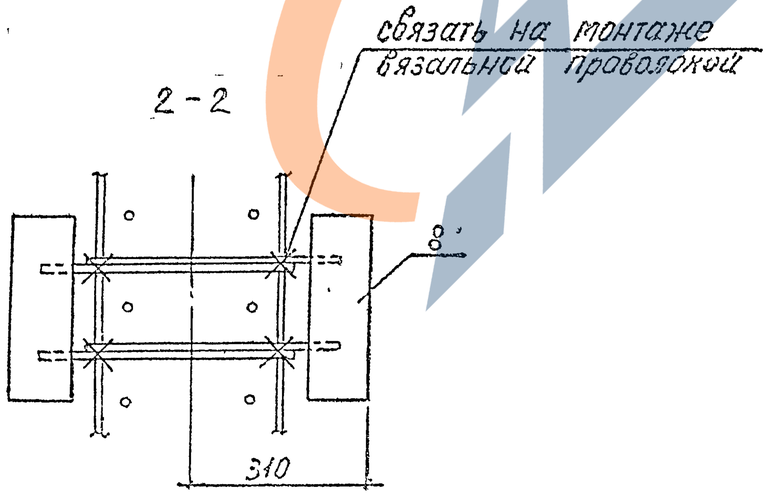

Размещение и номера позиций верхних стержней даны в чертежах конкретной сборки изделия.

Инв.№ подл. | Подпись и дата | Взам. инв.№

1.420.1-32. 3-2-4	Лист 7

Ц00073-02 86

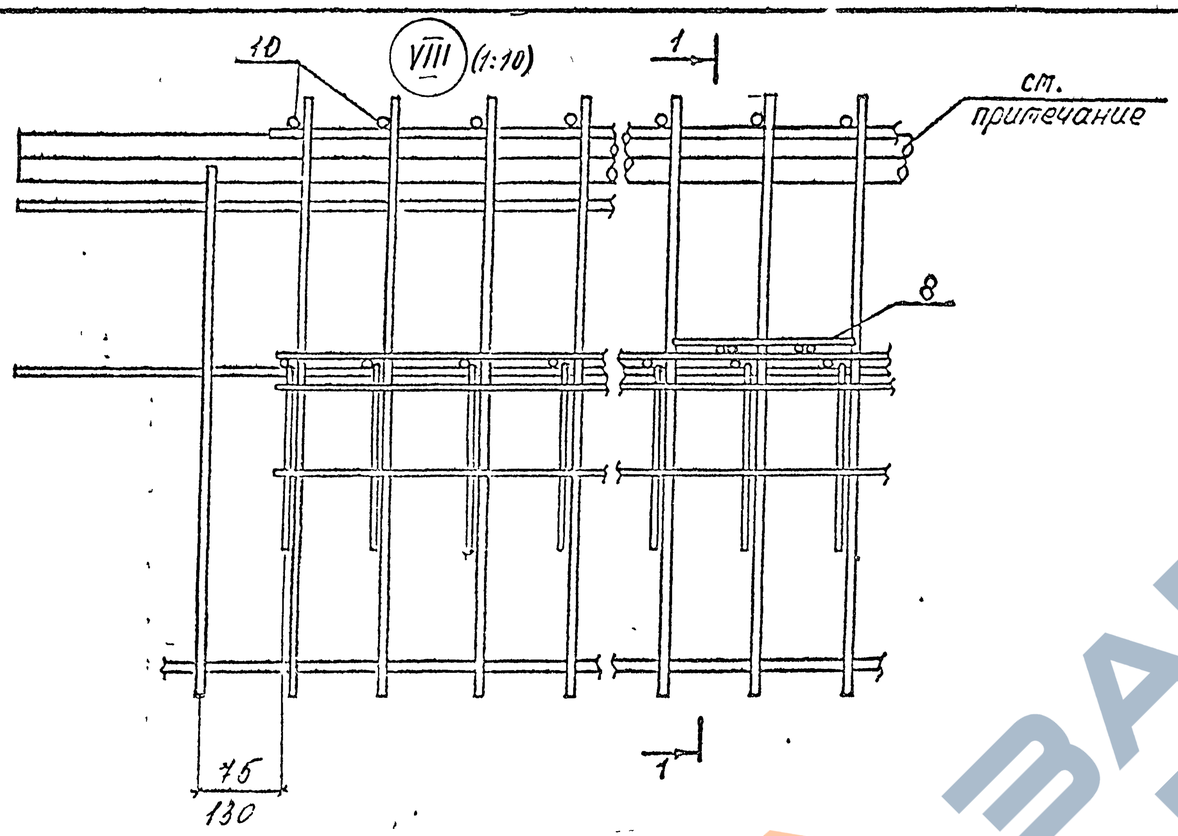

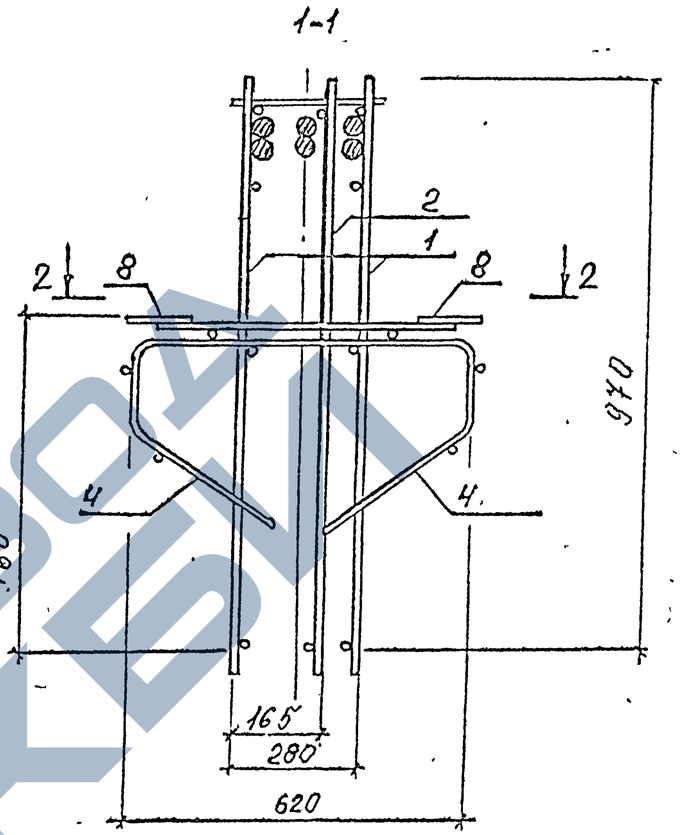

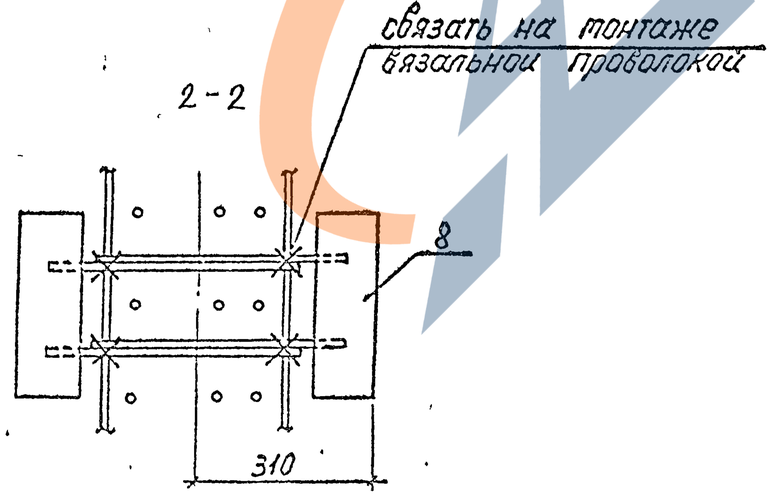

Размещение и номера позиций верхних стержней даны в чертежах конкретной сборки изделия.

Инв.№ подл. | Подпись и дата | Взам. инв.№