https://zavodjbi.com/

ГОСКОМИТЕТ
ПО ГРАЖДАНСКОМУ
СТРОИТЕЛЬСТВУ
И АРХИТЕКТУРЕ
ПРИ ГОССТРОЕ СССР

ЦНИИЭП
ЖИЛИЩА

И
10.1-2.3

ЗАВОД ЖБИ

СЕРИЯ 86

КИРПИЧНЫЕ ДОМА И БЛОК-СЕКЦИИ С ПРОДОЛЬНЫМИ НЕСУЩИМИ СТЕНАМИ

ЧАСТЬ 10. Изделия заводского изготовления
РАЗДЕЛ 10.1-2.3. Панели перекрытий железобетонные многопустотные

МОСКВА 1975 г.

11011-18
ЦЕНА 0-45

https://zavodjbi.com/

https://zavodjbi.com/

ЦЕНТРАЛЬНЫЙ ИНСТИТУТ ТИПОВОГО ПРОЕКТИРОВАНИЯ
ГОССТРОЯ СССР

Москва, А-445, Смольная ул., 22

Сдано в печать 1978 года

Заказ № 1095 Тираж 2000 экз

https://zavodjbi.com/

СЕРИЯ 86

КИРПИЧНЫЕ ЖИЛЫЕ ДОМА С ПРОДОЛЬНЫМИ НЕСУЩИМИ СТЕНАМИ

ЧАСТЬ 10

ИЗДЕЛИЯ ЗАВОДСКОГО ИЗГОТОВЛЕНИЯ

РАЗДЕЛ 10.1-2.3

ПАНЕЛИ ПЕРЕКРЫТИЙ ЖЕЛЕЗОБЕТОННЫЕ МНОГОПУСТОТНЫЕ

	ЛИСТ	СТР.
Содержание. Пояснительная записка	1	1
Пояснительная записка	2,3	2,3
Пояснительная записка. Нагрузки для расчета Величины предварительных напряжений и потерь в арматуре. Расчетная схема и величины расчетных прогибов.	4	4
Панели перекрытий железобетонные многопустотные предварительно напряженные панели, армированные высокопрочной проволокой периодического профиля ф5Вр II с высаженными анкерными головками:		
6280 × 990 × 220 ПК4-63.10	5	5
5080 × 990 × 220 ПК4-51.10	6	6
Детали 1,2 и 3	7	7
Детали 4,5 и 6	8	8
Предварительно напряженные панели, армированные высокопрочной проволокой периодического профиля ф5Вр II с высаженными анкерными головками с заделанными торцами.	9	9
Данные для испытаний. Проверка прочности	10	10
Данные для испытаний. Проверка по образованию трещин. Проверка жесткости	11	11
Напрягаемые проволоки: 5Вр II 63г; 5Вр II 51г. Петля П10-1. Каркасы: К15-2; К12-1	12	12
Сетки: С9-62; С9-50; С10. Корытообразная сетка 110-6-5.	13	13

В альбом включены рабочие чертежи предварительно напряженных панелей с круглыми пустотами длиной 628 и 508 см, шириной 99 см, армированные высокопрочной проволокой периодического профиля из стали класса Вр-II с высаженными анкерными головками.

Рабочие чертежи разработаны в соответствии с ГОСТ 9561-66, с учетом изменений №1 (Постановление Госстроя СССР №116 от 22 июля 1971г) и №2 (Постановление Госстроя СССР №64 от 27 апреля 1973г), СНиП II-В. I-62* с изменениями к нему по постановлению Госстроя СССР №214 от 31 декабря 1971г. и технического задания НИИЖБ Госстроя СССР при письме №3-649 от 23 февраля 1973 года.

Панели армированы высокопрочной проволокой периодического профиля ф5Вр-II (ГОСТ 8480-63), $R^н_a$ = 16000 кгс/см², Ra = 10200 кгс/см². Натяжение проволок принято электротермическим способом.

Нагрев проволочной арматуры должен систематически контролироваться приборами. Температура нагрева не должна превышать 500°С, время нагрева не более 15-20 сек.

При электронагреве проволок в пределах 400-500°С принято снижение величин нормативного и расчетного сопротивлений стали на 10%.

Контроль механических свойств проволок до и после нагрева, натяжения и охлаждения должен производиться систематически (на одном изделии из 100).

Рабочие чертежи разработаны на расчетную нагрузку (без учета собственной массы панели) 450 кгс/м². Состав нагрузок, принятых при расчете панелей перекрытий приводятся в таблице 1.

1975	Содержание. Пояснительная записка.	Серия 86	Часть 10 / Раздел 10.1-2.3	Лист 1

г. Москва

Инженер Боброва Проверил

11011-18 2

Панели рассчитаны исходя из второй категории трещиностойкости. Проектная марка бетона по прочности на сжатие принята 200. Кубиковая прочность бетона при его обжатии – не ниже 140 кгс/см².

Бетон для панелей должен изготовляться на фракционированном, незагрязненном щебне из скальных горных пород типа гранита, известняка; применение песчано-гравийной смеси не допускается.

Защитный слой до низа рабочей арматуры принят 20мм, что удовлетворяет конструктивные требования и обеспечивает предел огнестойкости в 1 час, требуемый СНиП II-А.5-70 для жилых зданий I степени огнестойкости. Нижняя поверхность панелей должна быть подготовлена под окраску.

Величины контролируемых предварительных напряжений в арматуре σ_o определялись исходя из принятой на заводах поточно-агрегатной или конвейерной технологии с натяжением арматуры на упоры.

В табл. 2 даны принятые в расчетах значения предварительных напряжений в арматуре и потери напряжений до и после обжатия бетона.

Применение круглопустотных панелей без заделки открытого торца с отверстиями ф159мм допускается в тех случаях, когда величина расчетного сопротивления в стенах на уровне поверхности панелей не превышает 17 кгс/см².

В выпуске также приведены панели перекрытий с усиленными торцами, предназначенные для применения в тех случаях, когда величина расчетного сопротивления в стенах превышает 17кгс/см². Марки этих панелей обозначены с индексом „а". В указанных панелях открытые торцы усиливаются в заводских условиях заделкой бетонными вкладышами. В чертежах приводятся детали заделки торцов и величины расчетных нагрузок, допускаемых на торцы.

Длина натягиваемых проволок показана условно равной длине панели. Длину заготовки натягиваемой арматуры следует определять с учетом выпусков для захватных приспособлений, применяемых на заводах, а также в соответствии с указаниями „Инструкции по технологии предварительного напряжения стержневой проволочной и прядевой арматуры железобетонных конструкций электротермическим способом" (НИИЖБ, Госстроя СССР, 1962г) с учетом особенностей технологии, принятой на заводах.

Маркировка напрягаемых проволок принята открытой, например, 5ВрII 63г обозначает:

5 – диаметр проволоки, ВрII – класс стали,

63 – длина проволоки, Г – высаженные анкерные головки.

Глубина опирания панелей должна быть не менее 90мм. Места опирания панелей при складировании и транспортировке принимаются на расстоянии 330 мм от торцов.

Чертежи выпуска не предусматривают изготовление панелей с „качающимися" упорами в бетоне торцевой части панели.

Концы напрягаемой арматуры должны быть защищены слоем раствора не менее 5мм.

1975	Пояснительная записка	серия 86	часть 10 / раздел 10.1-2.3	лист 2

ЦНИИЭП жилища г. Москва
гл. инж. проекта Цукерман
гл. инж. пр-та Калинникова
инженер Маркова
проверил Боброва
Взамен

Верхние сетки приняты по ГОСТ 8478-66 "Сетки сварные для армирования железобетонных конструкций".

Корытообразные стержи приопорных сеток марок „Н" приняты из обыкновенной арматурной проволоки периодического профиля класса Вр-1 по ТУ 14-4-9-71 „Проволока стальная низкоуглеродистая периодического профиля для железобетонных конструкции", ф4мм.

При отсутствии проволоки указанного класса допускается применение обыкновенной арматурной проволоки класса В-I ф 5мм.

Изготовление каркасов и сеток должно производиться контактной точечной электросваркой в соответствии с ГОСТ 10922-64.

Положение корытообразных сеток и опорных каркасов должны строго фиксироваться в соответствии с чертежами.

В соответствии с ГОСТ 380-71 для подъемных петель следует применять горячекатаную арматурную сталь класса А-I марок ВСт. 3сп2 и ВСт 3пс2. Сталь марки ВСт. 3пс2 в случаях монтажа конструкции при температуре минус 40°С и ниже не применять.

Условные обозначения арматурных сталей в рабочих чертежах приняты по СНиП I-В. 4-62.

Для обеспечения распределения нагрузки на смежные панели и требований по звукоизоляции перекрытий, в проектах должны быть даны указания о необходимости тщательного заполнения швов бетоном марки не ниже 150 и раствором марки не ниже 50.

Каждой панели присвоена определенная марка, так например, ПК4-63.10 обозначает панель с круглыми пустотами под расчетную нагрузку 450 кгс/м^2 (без учета собственной массы панели) длиной 628 см и шириной 99 см.

Изготовление, приемку, паспортизацию, хранение и транспортирование панелей производить по ГОСТ 9561-66 с учетом указаний СНиП I-В.5-62 и I-В.5.1-62, проверку прочности, жесткости и трещиностойкости по ГОСТ 8829-66, монтаж по СНиП III.16-73.

Рабочие чертежи настоящего альбома, включающие предварительно напряженные панели перекрытий с круглыми пустотами, армированные высокопрочной проволокой периодического профиля ф5Вр-II с высаженными анкерными головками и применением марки бетона 200, разработаны на основе исследовательских и экспериментальных работ, и после проверки в производственных условиях, проведенных НИИЖБ Госстроя СССР для электротермического способа натяжения.

До серийного изготовления панелей настоящего выпуска должна быть изготовлена опытная партия, подлежащая проверке и испытаниям по программе НИИЖБ Госстроя СССР.

Взамен

Инженер Маркова
Проверил Боброва

Гипроспецсельстрой Москва

1975	Пояснительная записка	Серия 86	Часть 10 / Раздел 10.1-2.3	Лист 3

Таблица 1

Нагрузки для расчета

Вид нагрузки	Величина нагрузки на панели кгс/м²
	ПК4
Расчетная	780 / 450
Нормативная	660 / 360
Нормативная длительно действующая	510 / 210
Нормативная кратковременно действующая	150

Нагрузки приняты в соответствии с указаниями СН 382-67.

В числителе указаны нагрузки, включающие собственную массу панели, в знаменателе — нагрузки без собственной массы панели.

Таблица 2

Величины предварительных напряжений и потерь в арматуре

Марка панели	Предварительное напряжение арматуры, учитываемое при назначении длины заготовки σ_0 кгс/см²	Потери предварительного напряжения до обжатия бетона кгс/см²			Величина остаточного предварительного напряжения перед бетонированием кгс/см²	Потери предварительного напряжения после обжатия бетона кгс/см²	
		Релаксация напряжений	Деформация анкерных устройств	Деформация поддона		Усадка бетона	Ползучесть бетона
ПК4-63.10	8200	445	575	300	6880	400	200
ПК4-51.10	6800	190	710	300	5600	400	117
Допустимое предельное отклонение предварительного напряжения для: ПК4-63.10 $p = 830$ кгс/см²; ПК4-51.10 $p = 990$ кгс/см²							

Расчетная схема и величины расчетных прогибов

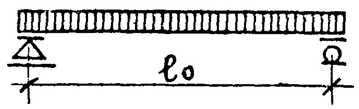

Марка панели	Расчетный пролет ℓ_0 мм	Расчетный прогиб с учетом длительного действия нагрузки
ПК4-63.10	6200	$\frac{1}{980}\ell_0$
ПК4-51.10	5000	$\frac{1}{1750}\ell_0$

Верил Доброва

1-1

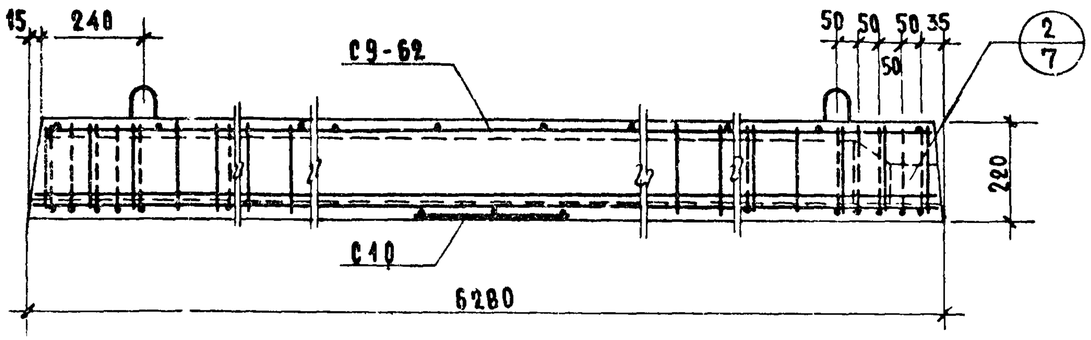

2-2

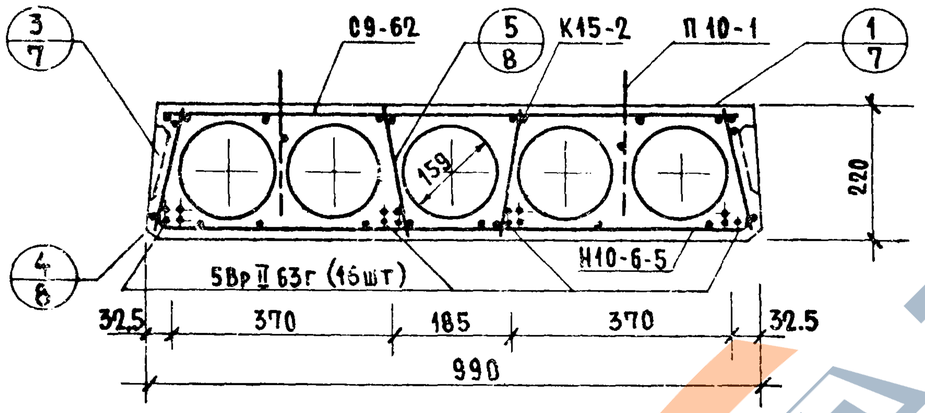

План

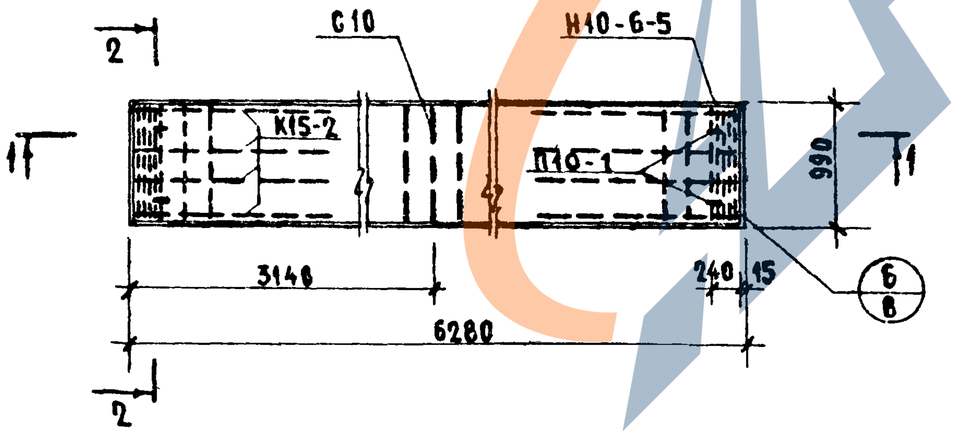

Характеристика панели	
Масса, кг	1825
Объем бетона, $м^3$	0.730
Приведенная толщина бетона, см	11.72
Расход стали, кг	28.19
Расход стали на $1 м^2$, кг	4.52
Расход стали на $1 м^3$ бетона, кг	38.6
Проектная марка бетона по прочности на сжатие	200
Кубиковая прочность бетона при его обжатии в $кгс/см^2$ не ниже	140

Спецификация стальных элементов

Марка	Кол.	Расход стали, кг: 1 элемента	Расход стали, кг: общий	N N листов
5 Вр II 63г	15	0.97	14.55	12
Н 10-6-5	2	1.69	3.38	13
С 9-62	1	3.40	3.40	13
К15-2	8	0.41	3.28	12
С 10	1	0.46	0.46	13
П 10-1	4	0.78	3.12	12
Итого			28.19	

Выборка стали

Диаметр и класс стали	ф5Вр II	ф4Вр I	ф5В I	ф4В I	ф3В I	ф10АI
Длина, м	94.42	18.82	9.92	16.83	100.28	5.04
Расход стали, кг	14.55	1.86	1.52	1.66	5.48	3.12
$R^н_a$ $кгс/см^2$	16000	5500	5500			2400
ГОСТ	8480-63	ТУ14-4-9-71	6727-53*			5781-61*

Предварительное напряжение арматуры, учитываемое при назначении длины заготовки $\sigma_0 = 8200$ $кгс/см^2$; $p = 830$ $кгс/см^2$.
Величина остаточного предварительного напряжения перед бетонированием — 6880 $кгс/см^2$.

1975	Предварительно напряженная панель ПК4-63.10, армированная высокопрочной проволокой периодического профиля ф5Вр II с высаженными анкерными головками	Серия 86	Часть 10 / Раздел 101-2.3	Лист 5

Проверил: Боброва

Инв. № 1

https://zavodjbi.com/

1-1

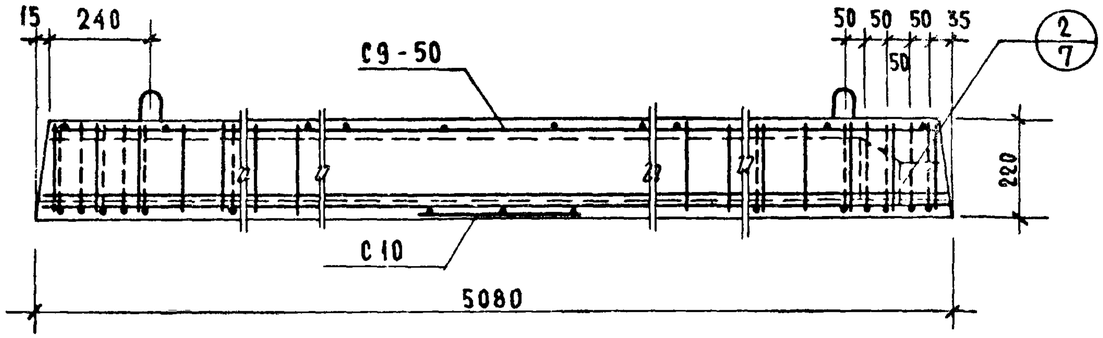

2-2

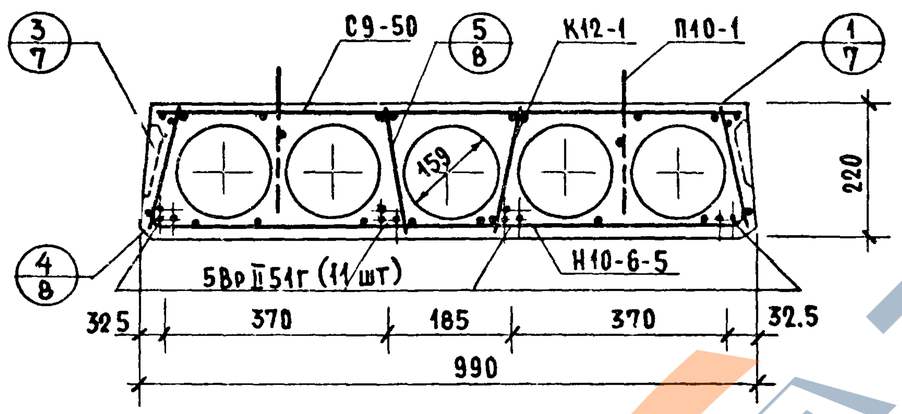

План

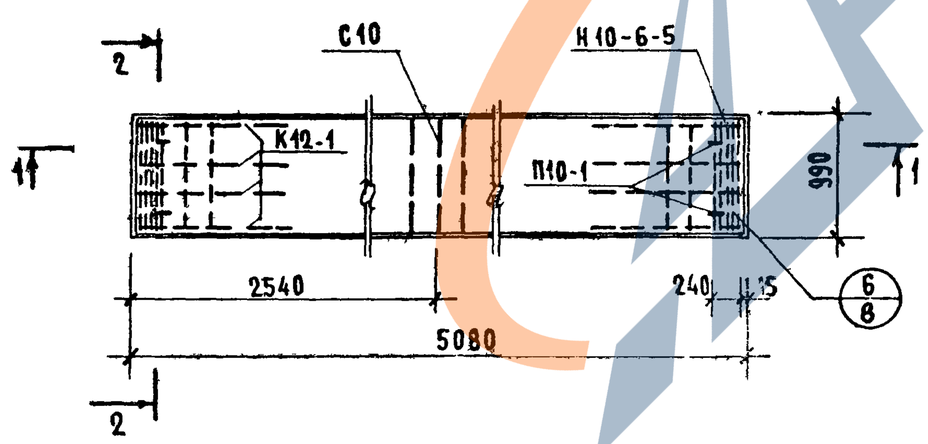

Характеристика панели	
Масса, кг	1485
Объем бетона, $м^3$	0.593
Приведенная толщина бетона, см	11.78
Расход стали, кг	20.53
Расход стали на $1 м^2$, кг	4.08
Расход стали на $1 м^3$ бетона, кг	34.6
Проектная марка бетона по прочности на сжатие	200
Кубиковая прочность бетона при его обжатии в $кгс/см^2$, не ниже	140

Спецификация стальных элементов

Марка	Кол.	Расход стали, кг: 1 элемента	Расход стали, кг: общий	N N листов
5Вр II 51г	11	0.78	8.58	12
Н 10-6-5	2	1.69	3.38	13
С 9-50	1	2.75	2.75	13
К12-1	8	0.28	2.24	12
С 10	1	0.46	0.46	13
П 10-1	4	0.78	3.12	12
Итого:			20.53	

Выборка стали

Диаметр и класс стали	ф5Вр II	ф4Вр I	ф5ВI	ф4ВI	ф3ВI	ф10АI
Длина, м	56.04	18.82	9.92	4.67	90.78	5.04
Расход стали, кг	8.58	1.86	1.52	0.46	4.99	3.12
$R^н_a$, $кгс/см^2$	16000	5500	5500			2400
ГОСТ	8480-63	ТУ14-4-971	6727-53*			5781-61*

Предварительное напряжение арматуры, учитываемое при назначении длины заготовки, $\sigma_0 = 6800$ $кгс/см^2$, $p - 990$ $кгс/см^2$. Величина остаточного предварительного напряжения перед бетонированием — 5600 $кгс/см^2$.

1975	Предварительно напряженная панель ПК4-51.10, армированная высокопрочной проволокой периодического профиля ф5Вр II с высаженными анкерными головками	Серия 86	Часть 10, Раздел 10.1-2.3	Лист 6

ЦНИИЭП жилища г. Москва

Гл. инж. отд. Росинский; Гл. инж. пр. Калачникова; Инженер Маркова; Проверил Боброва; Гл. инж. бюр. Самойлов; Гл. инж. пр. Цукерман; Взамен; Инв.

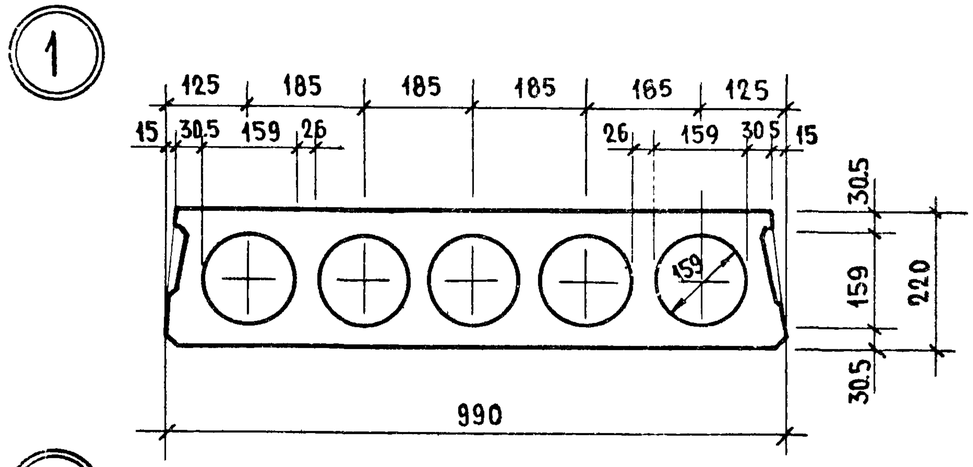

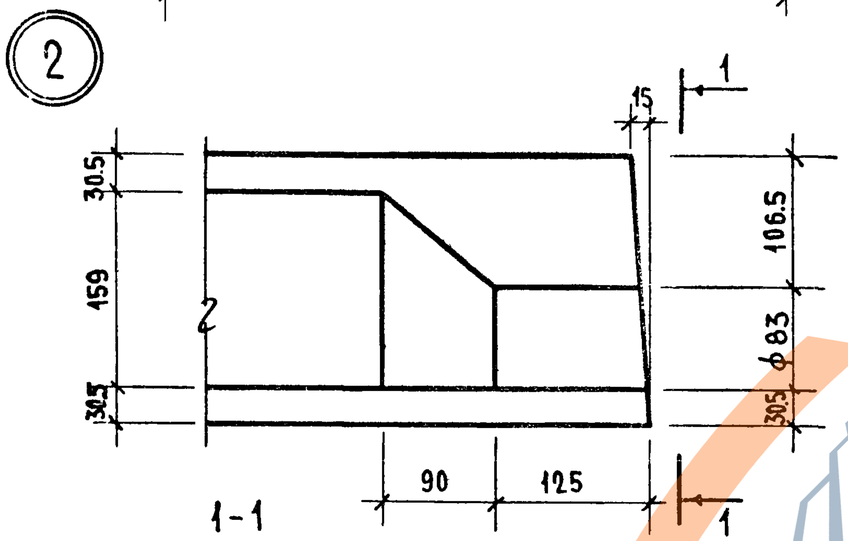

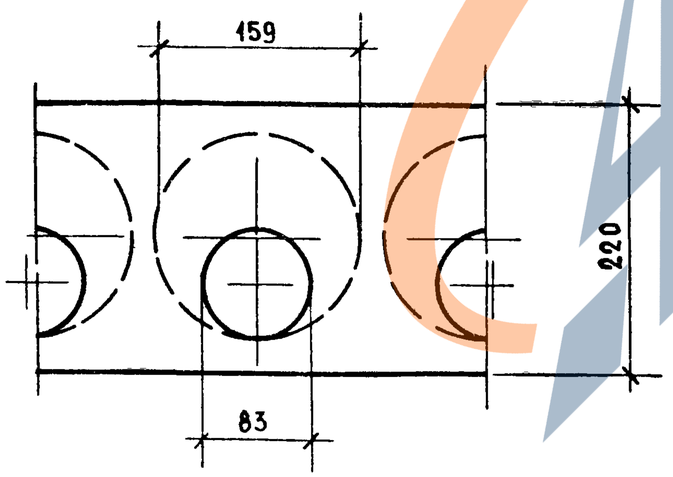

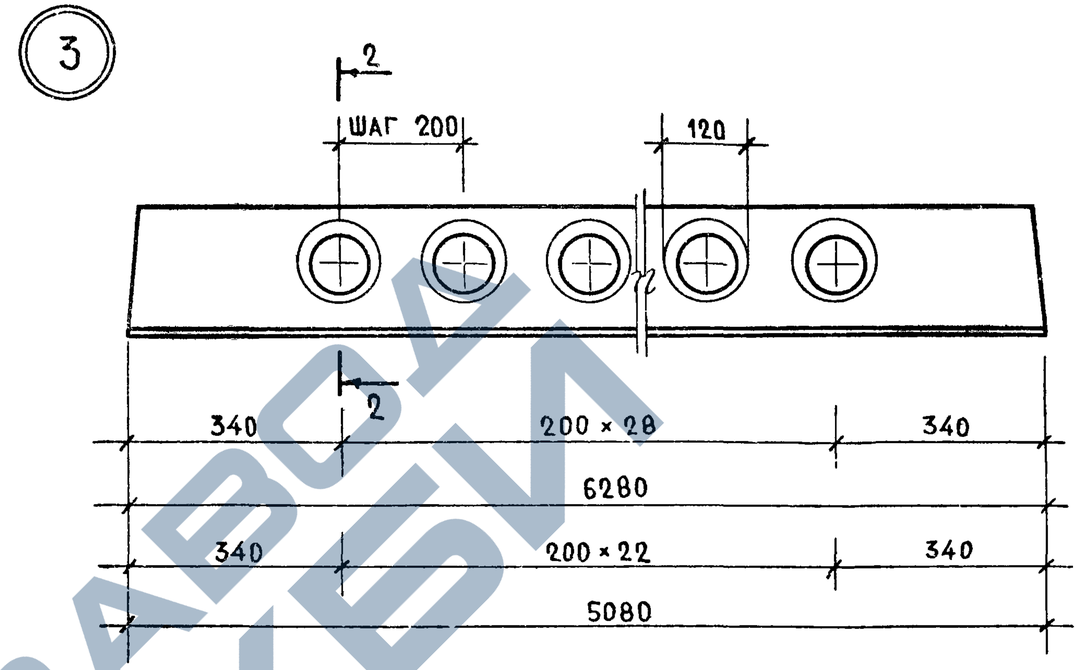

2-2

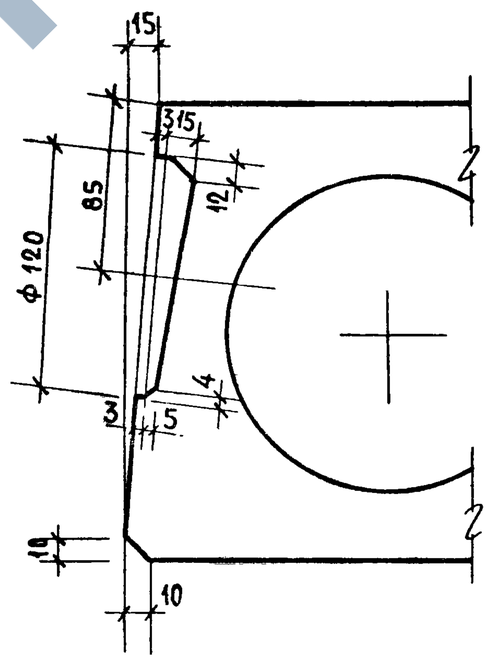

1975	ДЕТАЛИ 1, 2 И 3	СЕРИЯ 86	ЧАСТЬ 10 РАЗДЕЛ 10.1-2.3	ЛИСТ 7

https://zavodjbi.com/

СОГЛАСОВАНО

ГА. ИНЖ. ОТД.	АМОНАОВ	ИНВЕНТ
ГА. ИНЖ. ПРТА	ЩУКЕРМАН	№
		ВЗАМЕН

ГА. ИНЖ. ОТД.	РОСИНСКИЙ	
ГА. ИНЖ. ПРТА	КАЛАЧНИКОВА	
ИНЖЕНЕР	МАРКОВА	
ПРОВЕРИЛ	БОБРОВА	

ЦНИИЭП ЖИЛИЩА г. МОСКВА

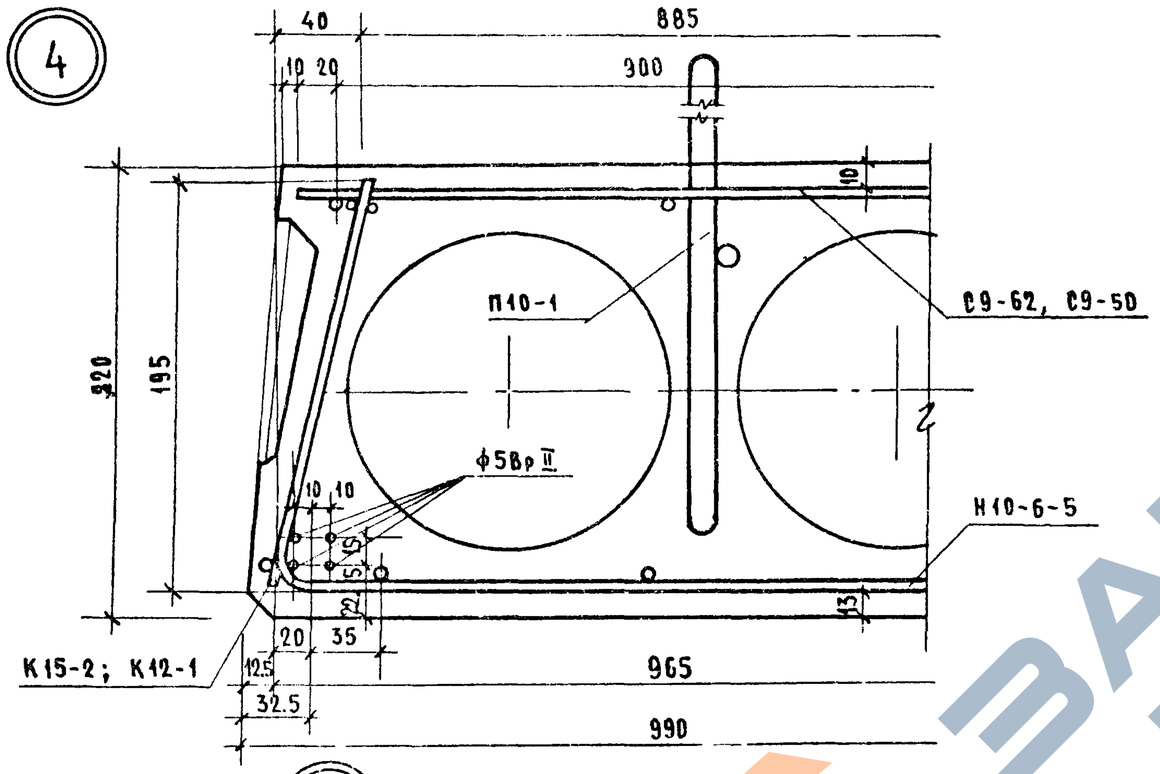

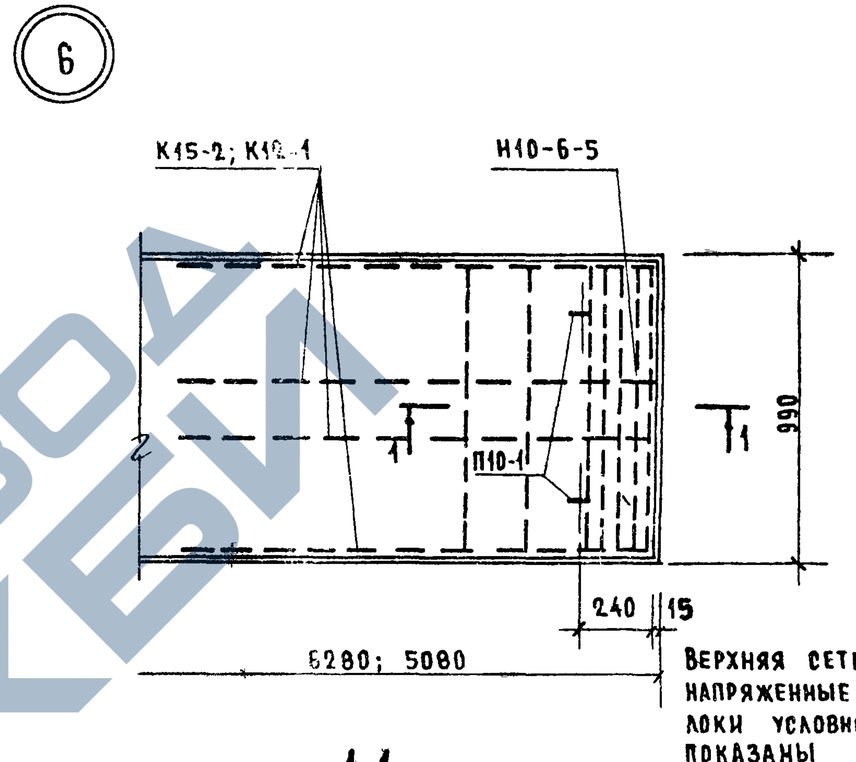

Верхняя сетка и напряженные проволоки условно не показаны

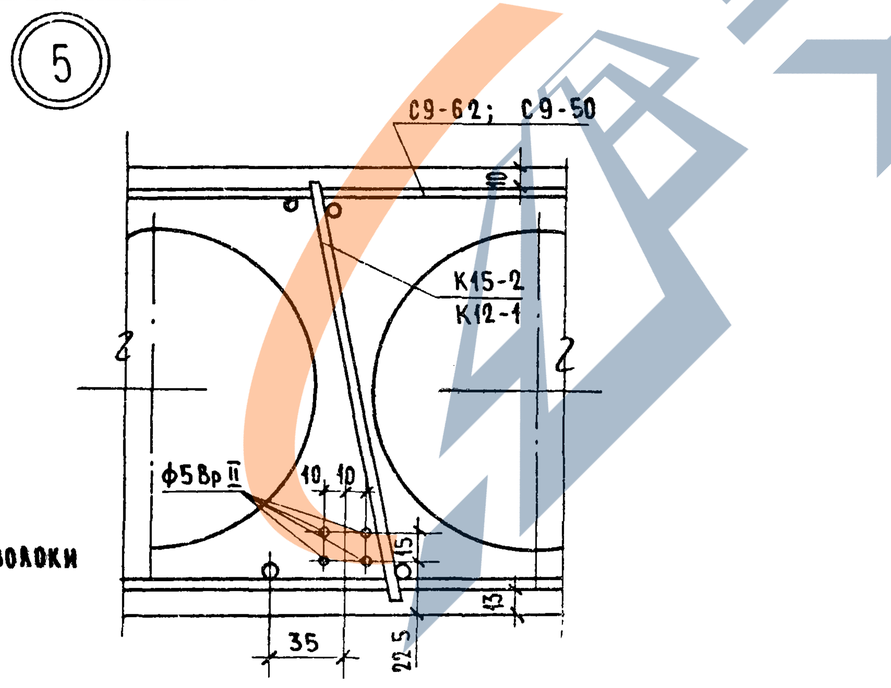

Напряженные проволоки показаны условно

1-1

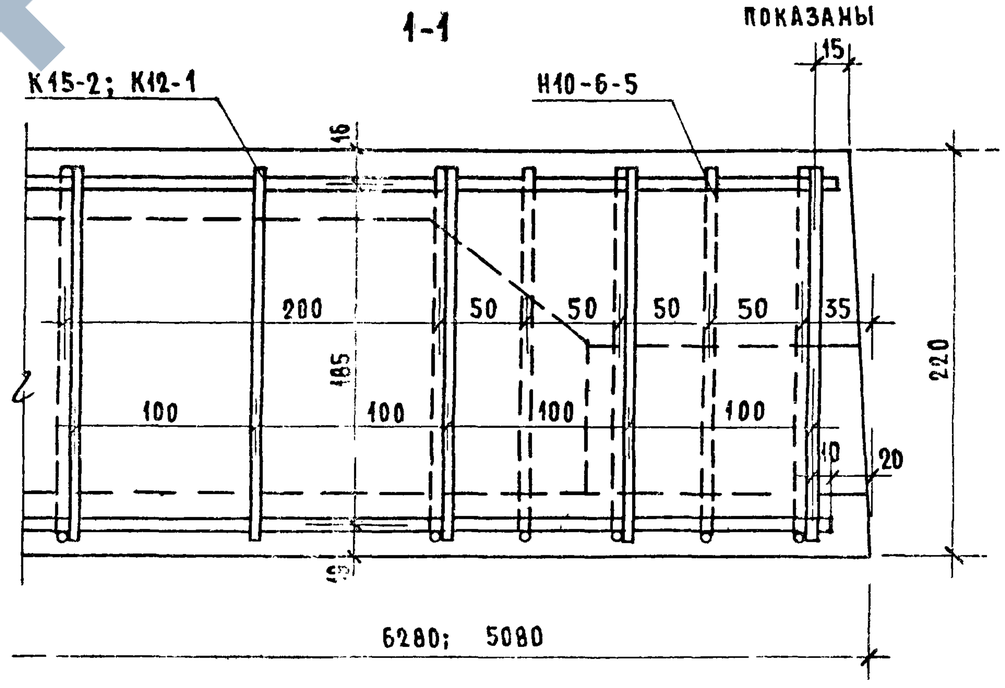

1975	Детали 4, 5 и 6	Серия 86	Часть 10	Лист 8
			Раздел 10-23	

https://zavodjbi.com/

Деталь заделки торцов панелей

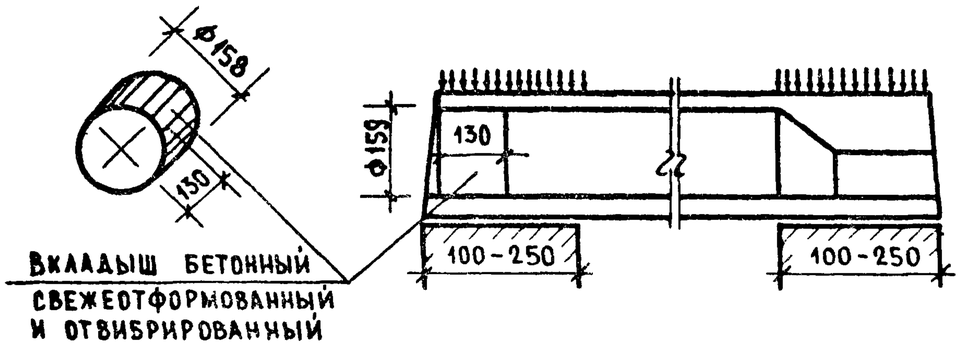

Марка панели	Характеристика панелей					
	Масса кг	Объем бетона $м^3$	Приведенная толщина см	Расход стали кг	Расход стали на $1 м^2$ кг	Расход стали на $1 м^3$ бетона кг
ПК4-63.10а	1855	0.742	11.93	28.19	4.52	38.0
ПК4-51.10а	1515	0.606	12.04	20.53	4.08	33.9

Технические указания:

1 Панели, обозначенные марками с индексом „а", отличаются от основных панелей (без индекса) только усилением открытых торцов бетонными вкладышами.

2 В панелях с индексом „а" рабочая и конструктивная арматура тождественна арматуре принятой для панелей, приведенных на листах 5-6, изготовляемых без вкладышей.

3 Бетонные вкладыши и панели должны быть изготовлены из бетона одинаковой марки

4 Заделка вкладышей в торцы выполняется непосредственно после извлечения пуансонов, до пропаривания панелей; при этом должно быть обеспечено плотное примыкание вкладышей.

5 Торцы панелей с выходным отверстием малого диаметра, образуемым при формовании укладываются на стену, несущую большую нагрузку.

Допускаемые напряжения от нагрузок на опорные концы (исходя из призменной прочности бетона марки 200) могут быть приняты:

при глубине опирания 10см не более 45 кгс/$см^2$
25см не более 30 кгс/$см^2$

при промежуточных значениях глубины опирания панелей величины напряжений принимаются по интерполяции.

Разрушающая нагрузка принимается равной расчетной, умноженной на коэффициент по ГОСТу 8829-66

Проверил Боброва

г. Москва

Предварительно напряженные панели, армированные высокопрочной проволокой периодического профиля ф5Вр II с высаженными анкерными головками, с заделанными торцами	Серия 86	Часть 10 / Раздел 10.1-2.3	Лист 9

Схема опирания и загружения при испытании

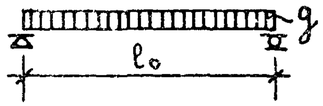

ПРОВЕРКА ПРОЧНОСТИ

Марка панели	Площадь загружения $l_0 \times B$ м	Виды разрушений и величина коэффициента C (см. П2.3.2 табл. 2 ГОСТ)		Величина разрушающей нагрузки – q кгс/м²		
				При которой панели признаются годными		При которой требуется повторное испытание
				С учетом собственной массы панели	За вычетом собственной массы панели	С учетом собственной массы панели (см. П.3.2.2. ГОСТ)
		1. Текучесть продольной растянутой арматуры 2. Раздробление бетона сжатой зоны одновременно с текучестью продольной растянутой арматуры	C = 1,4			
		Другие виды разрушений	C = 1.6			
ПК4 – 63.10	6.2 × 0.96	C = 1.4		≥ 1140	≥ 843	< 1140, но ≥ 969
		C = 1.6		≥ 1301	≥ 1004	< 1301, но ≥ 1105
ПК4 – 51.10	50 × 0.96	C = 1.4		≥ 1140	≥ 843	< 1140, но ≥ 969
		C = 1.6		≥ 1301	≥ 1004	< 1301, но ≥ 1105

Гл. инж. отд. Самойлов
Гр. инж. пр. Цукерман
Гл. инж. проекта Рекинск
Гл. инж. проекта Калачников
Инженер Маталова
Проверил Боброва

ЦНИИЭП жилища г. Москва

Проверка по образованию трещин

Марка панели	Срок испытания панелей после их изготовления в сутках*				
	3	7	14	28	100
	Контрольная нагрузка за вычетом собственной массы панели кгс/м²				
ПК4-63.10	467	461	453	443	425
ПК4-51.10	459	455	447	441	425

Проверка жесткости

Марка панели	Контрольная нагрузка за вычетом собственной массы панели кгс/м²	Контрольный прогиб от контрольной нагрузки $f_к$** мм	Величина измеренного прогиба (см. п. 3.3.2 ГОСТ) мм	
			При котором панели признаются годными	При котором требуется повторное испытание
ПК4-63.10	390	4.6	≤ 5.5	> 5.5, но ≤ 6.0
ПК4-51.10	390	1.9	≤ 2.3	> 2.3, но ≤ 2.5

* При проведении испытаний в промежуточные сроки все величины определяются по интерполяции.

** Контрольный прогиб $f_к$ замеряется от нижней грани панели по состоянию перед ее загружением.

Схему опирания и площадь загружения при испытании см. лист 10.

При проведении испытаний следует руководствоваться указаниями ГОСТ 8829-66.

Инвент. | Взамен | Шукерман | Гл. инж. пр. | Маркова | Инженер | Проверил | Боброва | Инж. пр. | Инж. | Гипроспецсельстрой | Москва

5Вр II 63г

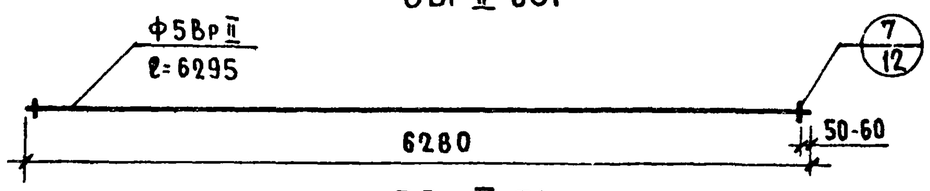

5Вр II 51г

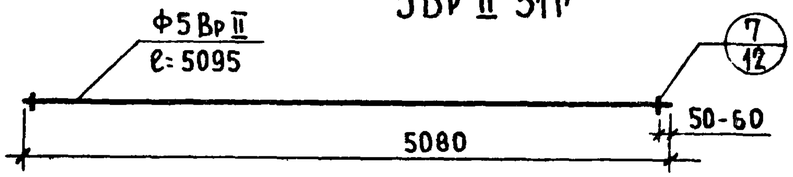

ДЛИНА РАБОЧЕЙ АРМАТУРЫ ДАН[illegible]ТА ЗАХВАТОВ (СМ. ПОЯСНИТЕЛЬНУЮ ЗАПИСКУ)

П10-1

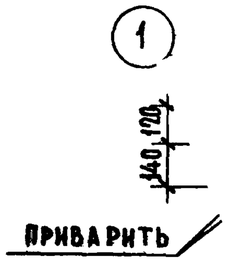

[illegible]ЕРНАЯ ГОЛО[illegible]
[illegible] НЕ

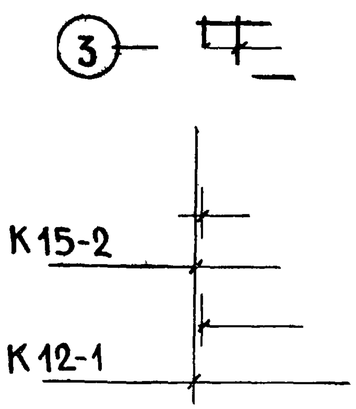

МАРКА	ПОЗ	ДИАМЕТР И КЛАСС СТАЛИ	ДЛИНА мм	КОЛ. шт.	ОБЩАЯ ДЛИНА м	РАСХОД СТАЛИ кг ОБЩИЙ	РАСХОД СТАЛИ кг ВСЕГО
5Вр II 63г	—	Ф5Вр II	6295	—	6.295	0.97	0.97
5Вр II 51г	—	Ф5Вр II	5095	—	5.095	0.78	0.78
П10-1	1	Ф10АI	300	1	0.30	0.19	0.78
				1	0.96	0.59	

[illegible]Г; 5Вр II 51г. ПЕТЛЯ П10-1.

СЕРИЯ 86	ЧАСТЬ 10	ЛИСТ
	РАЗДЕЛ 10.1-2.3	12

ЦНИИЭП жилища г. МОСКВА 1975

ГЛ. ИНЖ. ОТДЕЛА	ГАЛИМОВ	
ГЛ. ИНЖ. ПРТА	ЗУКЕРМАН	
ИНЖЕНЕР	МАРКОВА	
ПРОВЕРИЛ	БОБРОВА	
ГЛ. ИНЖ. ПРТА	КАЛАЧНИКОВА	
ИНВ. № ПОДЛ.	ГОСМИНСКИЙ	
ИНВ. № ОТДЕЛА	ИНВЕНТ. №	ВЗАМЕН

С9-62

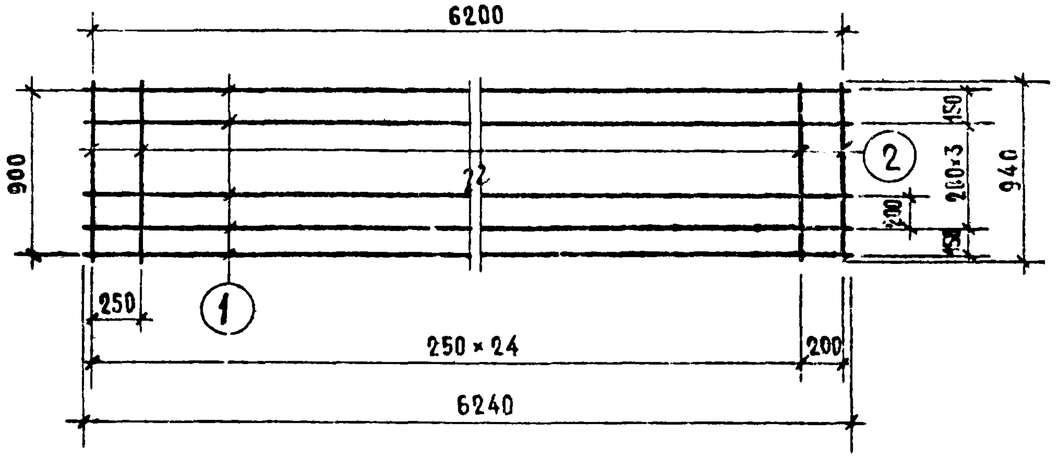

С9-50

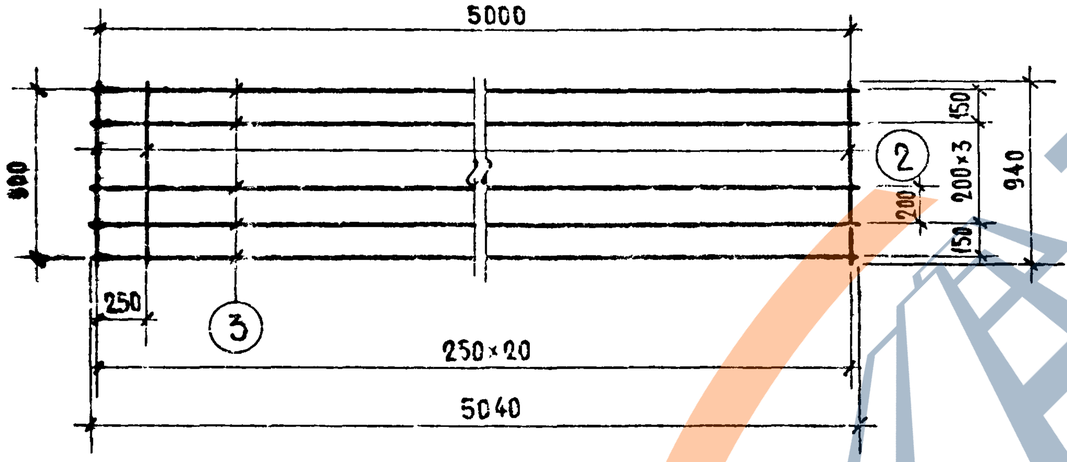

С10

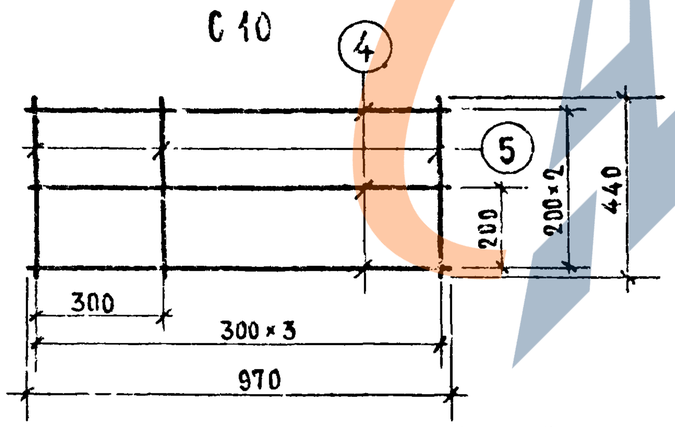

Н10-6-5

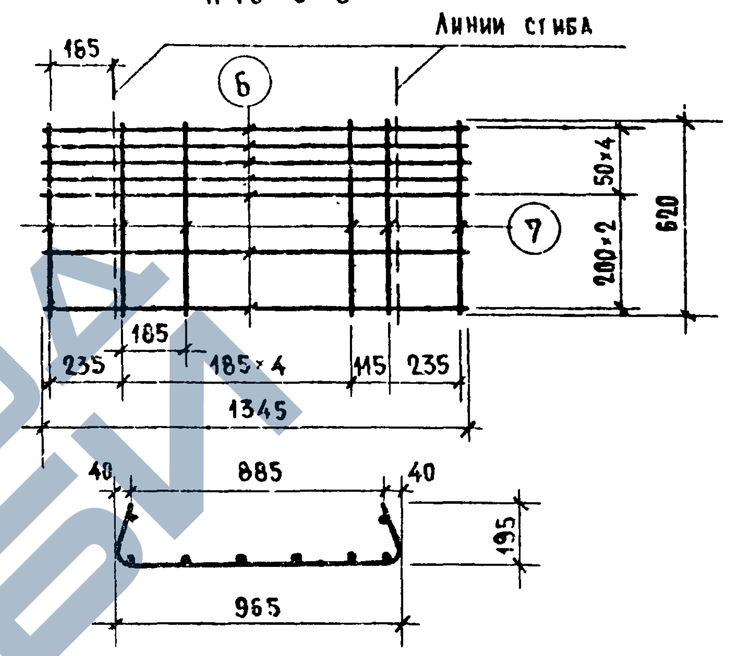

Марка	Марка по ГОСТ 8478-66	Поз.	Диаметр и класс стали	Длина мм	Кол. шт.	Общая длина м	Расход стали кг: общий	Расход стали кг: всего
С9-62	Сетка $\frac{200/250/3/3}{900\times6200}$	1	ф 3ВI	6240	6	37.44	2.06	3.40
		2	ф 3ВI	940	26	24.44	1.34	
С9-50	Сетка $\frac{200/250/3/3}{900\times5000}$	3	ф 3ВI	5040	6	30.24	1.66	2.75
		2	ф 3ВI	940	21	19.74	1.09	
С10	—	4	ф 4ВI	970	3	2.91	0.29	0.46
		5	ф 4ВI	440	4	1.76	0.17	
Н10-6-5	—	6	ф 4ВI	1345	7	9.41	0.93	1.69
		7	ф 5ВI	620	8	4.96	0.76	

Взамен

Инженер Маркова

Проверил Боброва

Москва

19

Сетки: С9-62; С9-50; С10. Корытообразная сетка Н10-6-5.

Серия 86 | Часть 10 | Раздел 10.1-2.3 | Лист 13

ЗАВОД ЖБИ