https://zavodjbi.com/

ТИПОВЫЕ КОНСТРУКЦИИ, ИЗДЕЛИЯ И УЗЛЫ ЗДАНИЙ И СООРУЖЕНИЙ

СЕРИЯ 1.020-1/83

КОНСТРУКЦИИ КАРКАСА МЕЖВИДОВОГО ПРИМЕНЕНИЯ ДЛЯ МНОГОЭТАЖНЫХ ОБЩЕСТВЕННЫХ ЗДАНИЙ, ПРОИЗВОДСТВЕННЫХ И ВСПОМОГАТЕЛЬНЫХ ЗДАНИЙ ПРОМЫШЛЕННЫХ ПРЕДПРИЯТИЙ

ВЫПУСК 4-1

ДИАФРАГМЫ ЖЕСТКОСТИ

РАБОЧИЕ ЧЕРТЕЖИ

19858
ЦЕНА 4-52

https://zavodjbi.com/

https://zavodjki.com/

ЦЕНТРАЛЬНЫЙ ИНСТИТУТ ТИПОВОГО ПРОЕКТИРОВАНИЯ
ГОССТРОЯ СССР

Москва, А-445, Смольная ул., 22

Сдано в печать VI 198 7 года

Заказ № 6984 Тираж 2220 экз.

ЗАВОД ЖБИ

https://zavodjki.com/

https://zavodjbi.com/

ТИПОВЫЕ КОНСТРУКЦИИ, ИЗДЕЛИЯ И УЗЛЫ ЗДАНИЙ И СООРУЖЕНИЙ

СЕРИЯ 1.020-1/83

КОНСТРУКЦИИ КАРКАСА МЕЖВИДОВОГО ПРИМЕНЕНИЯ ДЛЯ МНОГОЭТАЖНЫХ ОБЩЕСТВЕННЫХ ЗДАНИЙ, ПРОИЗВОДСТВЕННЫХ И ВСПОМОГАТЕЛЬНЫХ ЗДАНИЙ ПРОМЫШЛЕННЫХ ПРЕДПРИЯТИЙ

ВЫПУСК 4-1

ДИАФРАГМЫ ЖЕСТКОСТИ

РАБОЧИЕ ЧЕРТЕЖИ

РАЗРАБОТАНЫ:

ЦНИИЭП ТОРГОВО-БЫТОВЫХ ЗДАНИЙ И ТУРИСТСКИХ КОМПЛЕКСОВ

ДИРЕКТОР ИН-ТА В. ЛЕПСКИЙ.

НАЧ. ОТДЕЛА Б. ВОЛЫНСКИЙ.

ГЛ. ИНЖ. ПРОЕКТА И. ОСТРОВА.

ГИПРОСТРОММАШ

ГЛ. ИНЖ. ИН-ТА В. БУЗИНОВ.

НАЧ. ТЕХН. ОТДЕЛА Ю. ВОЛКОНСКИЙ

ГЛ. ТЕХНОЛОГ ОТД. Т. ЗАНЕВСКАЯ.

АРМАТУР. РАБОТ

ЦНИИ ПРОМЗДАНИЙ

ГЛ. ИНЖЕНЕР ИН-ТА В. ГРАНЕВ.

НАЧ. ОТДЕЛА Э. КОДЫШ.

НИИЖБ ГОССТРОЯ СССР

ЗАМ. ДИРЕКТОРА ИН-ТА Н. КОРОВИН

РУК. ЛАБОРАТОРИИ А. ВАСИЛЬЕВ

УТВЕРЖДЕНЫ ГОССТРОЕМ СССР

ПОСТАНОВЛЕНИЕ ОТ 13.07.1984 г. N 112

ВВЕДЕНЫ В ДЕЙСТВИЕ С 01.09.1984 г.

19858 2

https://zavodjbi.com/

Обозначение	Наименование	Стр.
	Содержание	2
1.020-1|83.4-1 ООТО	Техническое описание	3
1.020-1|83.4-1 01	Диафрагма жесткости 2Д 12.20, 1Д 12.20	4
1.020-1|83.4-1 02	Диафрагма жесткости 2Д 26.20, 1Д 26.20	4
1.020-1|83.4-1 03	Диафрагма жесткости 1Д 30.20	9
1.020-1|83.4-1 04	Диафрагма жесткости 2Д 56.20, 1Д 56.20	9
1.020-1|83.4-1 05	Диафрагма жесткости 2Д 12.28, 1Д 12.28	14
1.020-1|83.4-1 06	Диафрагма жесткости 2Д 26.28, 1Д 26.28	14
1.020-1|83.4-1 07	Диафрагма жесткости 2Д 56.28, 1Д 56.28	19
1.020-1|83.4-1 08	Диафрагма жесткости 2Д 12.33, 1Д 12.33	19
1.020-1|83.4-1 09	Диафрагма жесткости 2Д 26.33, 1Д 26.33	24
1.020-1|83.4-1 10	Диафрагма жесткости 2Д 30.33, 1Д 30.33	24
1.020-1|83.4-1 11	Диафрагма жесткости 2Д 56.33, 1Д 56.33	29
1.020-1|83.4-1 12	Диафрагма жесткости 2ДП 26.28, 1ДП 26.28	32
1.020-1|83.4-1 13	Диафрагма жесткости 2ДП 26.33, 1ДП 26.33	35
1.020-1|83.4-1 14	Диафрагма жесткости 2ДП 30.33, 1ДП 30.33	38
1.020-1|83.4-1 15	Диафрагма жесткости 2ДП 56.33, 1ДП 56.33	41
1.020-1|83.4-1 16	Диафрагма жесткости 2ДПК 56.28, 1ДПК 56.28Л	44
1.020-1|83.4-1 17	Диафрагма жесткости 1ДПК 56.28-П	47
1.020-1|83.4-1 18	Диафрагма жесткости 2ДПК 56.33, 1ДПК 56.33Л	50
1.020-1|83.4-1 19	Диафрагма жесткости 1ДПК 56.33П	53
1.020-1|83.4-1 20	Диафрагма жесткости 2Д 24.36, 1Д 24.36	56
1.020-1|83.4-1 21	Диафрагма жесткости 2Д 26.36, 1Д 26.36	59
1.020-1|83.4-1 22	Диафрагма жесткости 2Д 30.36, 1Д 30.36	62
1.020-1|83.4-1 23	Диафрагма жесткости 2Д 15.42, 1Д 15.42	65
1.020-1|83.4-1 24	Диафрагма жесткости 2Д 24.42, 1Д 24.42	68
1.020-1|83.4-1 25	Диафрагма жесткости 2Д 26.42, 1Д 26.42	71
1.020-1|83.4-1 26	Диафрагма жесткости 2Д 30.42, 1Д 30.42	74
1.020-1|83.4-1 27	Диафрагма жесткости 2Д 24.48, 1Д 24.48	77
1.020-1|83.4-1 28	Диафрагма жесткости 2Д 30.48, 1Д 30.48	80
1.020-1|83.4-1 29	Диафрагма жесткости 2Д 32.48, 1Д 32.48	83
1.020-1|83.4-1 30	Диафрагма жесткости 2ДП 26.36, 1ДП 26.36	86
1.020-1|83.4-1 31	Диафрагма жесткости 2ДП 30.36, 1ДП 30.36	89
1.020-1|83.4-1 32	Диафрагма жесткости 2ДП 32.36, 1ДП 32.36	92
1.020-1|83.4-1 33	Диафрагма жесткости 2ДП 26.42, 1ДП 26.42	95
1.020-1|83.4-1 34	Диафрагма жесткости 2ДП 30.42, 1ДП 30.42	98
1.020-1|83.4-1 35	Диафрагма жесткости 2ДП 32.42, 1ДП 32.42	101
1.020-1|83.4-1 36	Диафрагма жесткости 2ДП 32.48, 1ДП 32.48	104
1.020-1|83.4-1 ООЧ	Узлы 1÷26	107
1.020-1|83.4-1 ООВС	Выборка стали	114

Инв.№ подл. | Подп. и дата | Взам. инв.№

Нач.отд.	Волынский	
Н.контр.	Григорьев	
Гл.конст.	Шац	
ГИП	Островая	
Разраб.	Носова	
Провер.	Осина	
Испол.	Лукина	

1.020-1\|83.4-1 ОО

Содержание

Стадия	Лист	Листов
Р	1	2

ЦНИИЭП торгово-бытовых зданий и туристских комплексов

Инв.№ подл. | Подп. и дата | Взам. инв.№

1.020-1\|83.4-1 ОО

Лист 2

Настоящий выпуск содержит рабочие чертежи железобетонных диафрагм жесткости для зданий с высотами этажей 2,8; 3,3; 3,6; 4,2; 4,8м и техподпольем высотой 2,0м.

Изделия предназначены для применения в зданиях с неагрессивной, а также со слабой и среднеагрессивной газовой средой.

Опалубочные размеры и армирование диафрагм жесткости для высот 2.0; 2.8; 3,3 м приняты применительно к изготовлению в кассетах; для высот 3,6; 4,2; 4,8 м – применительно к изготовлению в горизонтальных формах.

Диафрагмы жесткости запроектированы с симметричной двусторонней полкой и с односторонней полкой, сплошные и с проемами. Размеры проемов приняты 1320 × 2140 (h) для гражданских зданий и 1920 × 2540 (h) для зданий производственного назначения.

Указания по компоновке и расчету диафрагм приведены в выпусках 0-2, 0-3, 0-4.

Арматурные изделия для диафрагм разработаны в выпуске Ч-2.

Указания по технологии изготовления приведены в выпуске 0-7

Отпускная прочность бетона должна быть не ниже 70% проектной марки.

Для диафрагм жесткости, изготовляемых в кассетах, распалубка, погрузка и выгрузка при транспортировке и монтаж производятся с использованием 2х петель типа УП. Распалубку диафрагм, изготовляемых в горизонтальных формах, производить за 4 петли. При этом положение петель типа СПГ уточняется при пробном формовании. Кантование и монтаж диафрагм, изготовляемых в горизонтальных формах, производится за петли типа СПВ. После установки диафрагм в проектное положение петли, расположенные на верхних торцах, должны срезаться.

Диафрагмы жесткости, изготовляемые в кассетах, должны транспортироваться и складироваться только в вертикальном положении. Подробные указания по транспортировке, складированию и кантованию диафрагм жесткости приведены в выпуске 0-7

При применении диафрагм жесткости в условиях воздействия слабой и среднеагрессивной газовых сред в проекте конкретного объекта должны быть указаны специальные мероприятия по изготовлению диафрагм жесткости, вытекающие из характера агрессивной среды и требований главы СН и П II-28-73.

Маркировка диафрагм принята по ГОСТ 23009-78.

Обозначение типа конструкций:

2Д – диафрагма с двумя полками

1Д – диафрагма с одной полкой

2ДП, 1ДП – диафрагмы с проемами, расположенными посередине.

2ДПК, 1ДПК – диафрагмы с проемами, расположенными с краю.

Обозначение габаритов конструкций:

Первая цифра

15, 24, 26, 30, 32 – округленная ширина диафрагмы в дециметрах

Вторая цифра

36, 42, 48, 60 – номинальная высота диафрагмы в дециметрах.

Дополнительные индексы, характеризующие левое и правое расположение проемов в однополочных диафрагмах: Л, П.

Например: 2Д30.42 – диафрагма с двумя полками, беспроемная, длиной 2980мм, высотой 4170мм.

1ДПК 56.28 – диафрагма с одной полкой, с проемом, расположенным с краю, длиной 5560мм, высотой 2770 мм.

Перечень выпусков, входящих в серию 1.020-1/83. приведен в выпуске 0-0.

Нач.отд.	Волынский		1.020-1/83.4-1 ООТО
Н.контр.	Григорев		
Гл.конст.	Шац		
ГИП	Острова		
ГИП	Осина		
Проверил	Носова		Техническое описание.
Исполнил	Лукина		

Стадия	Лист	Листов
Р		1

ЦНИИЭП торгово-бытовых зданий и туристских комплексов

Инв.№ подл. | Подпись и дата | Взам.инв.№

19858 4

САВЧЕНКО

ОПЕРАТОР ТЛП КОРТ

ЭПВЦ КиевЗНИИЭП

ФОРМАТ	ЗОНА	ПОЗ	ОБОЗНАЧЕНИЕ	НАИМЕНОВАНИЕ	КОЛ.	ПРИМЕЧАНИЕ
				ДОКУМЕНТАЦИЯ		
А3			1.020-1/83 4-1 01СБ	СБОРОЧНЫЙ ЧЕРТЕЖ		
А3			1.020-1/83 4-1 00ВС	ВЫБОРКА СТАЛИ		
А3			1.020-1/83 4-1 00У	УЗЛЫ		
А3			1.020-1/83 4-1 00ТО	ТЕХНИЧЕСКОЕ ОПИСАНИЕ		
				ПЕРЕМЕННЫЕ ДАННЫЕ ДЛЯ ИСПОЛНЕНИЙ:		
				1.020-1/83 4-1 01		
				2Д 12.20		
				СБОРОЧНЫЕ ЕДИНИЦЫ		
А3	1		1.020-1/83 4-2 01	ИЗД.ЗАКЛ. СБОРНОЕ СМН-1	2	
А4	2		1.020-1/83 4-2 02	КАРКАС УКР. СБ. СКР-1	1	
А4	3		1.020-1/83 4-2 36	КАРКАС ПЛОСКИЙ КР-1	2	
А4	4		1.020-1/83 4-2 40-03	КАРКАС ПЛОСКИЙ КР-27	2	
А4	5		1.020-1/83 4-2 51	КАРКАС ПЛОСКИЙ КР-33	2	
А4	6		1.020-1/83 4-2 03	СЕТКА С-1	1	
А4	7		1.020-1/83 4-2 03-01	СЕТКА С-2	1	
А4	8		1.020-1/83 4-2 53	СЕТКА С-96	2	
				ДЕТАЛИ		
А3	9		1.400-9 ВЫПУСК 1	ПЕТЛЯ УНИФ. УП1-5 СТ. ОТД. ГОСТ 5781-82	2	
БЧ	10		6.013.130	Ф6 А-III L=130	12	0.03КГ
				МАТЕРИАЛЫ		
				БЕТОН ТЯЖЕЛЫЙ М300		0.48М3
				1.020-1/83 4-1 01-01		
				1Д 12.20		
				СБОРОЧНЫЕ ЕДИНИЦЫ		
А3	1		1.020-1/83 4-2 01	ИЗД.ЗАКЛ. СБОРНОЕ СМН-1	2	
А4	2		1.020-1/83 4-2 02	КАРКАС УКР. СБ. СКР-1	1	
А4	3		1.020-1/83 4-2 36	КАРКАС ПЛОСКИЙ КР-1	2	
А4	4		1.020-1/83 4-2 40-03	КАРКАС ПЛОСКИЙ КР-27	2	
А4	5		1.020-1/83 4-2 51-01	КАРКАС ПЛОСКИЙ КР-34	1	
А4	6		1.020-1/83 4-2 03	СЕТКА С-1	1	
А4	7		1.020-1/83 4-2 03-01	СЕТКА С-2	1	
А4	8		1.020-1/83 4-2 53	СЕТКА С-96	2	
				ДЕТАЛИ		
А3	9		1.400-9 ВЫПУСК 1	ПЕТЛЯ УНИФ. УП1-5 СТ. ОТД. ГОСТ 5781-82	2	
БЧ	10		6.013.130	Ф6 А-III L=130	12	0.03КГ
				МАТЕРИАЛЫ		
				БЕТОН ТЯЖЕЛЫЙ М300		0.40М3

ВЗАМ ИНВ №

ПОДПИСЬ И ДАТА

ИНВ № ПОДЛ

НАЧ.ОТД	Волынский	
Н.КОНТР	Григорев	
ГЛ.КОНСТР	Шац	
ГИП	Острова	
РАЗРАБ.	Носова	
ПРОВЕРИЛ	Осина	
ИСПОЛНИЛ	Васильева	

1.020-1/83 4-1 01

ДИАФРАГМА ЖЕСТКОСТИ

СТАДИЯ	ЛИСТ	ЛИСТОВ
Р		1

ЦНИИЭП торгово-бытовых зданий и туристских комплексов

САВЧЕНКО

ОПЕРАТОР ТЛП КОРТ

ЭПВЦ КиевЗНИИЭП

ФОРМАТ	ЗОНА	ПОЗ	ОБОЗНАЧЕНИЕ	НАИМЕНОВАНИЕ	КОЛ.	ПРИМЕЧАНИЕ
				ДОКУМЕНТАЦИЯ		
А3			1.020-1/83 4-1 02СБ	СБОРОЧНЫЙ ЧЕРТЕЖ		
А3			1.020-1/83 4-1 00ВС	ВЫБОРКА СТАЛИ		
А3			1.020-1/83 4-1 00У	УЗЛЫ		
А3			1.020-1/83 4-1 00ТО	ТЕХНИЧЕСКОЕ ОПИСАНИЕ		
				ПЕРЕМЕННЫЕ ДАННЫЕ ДЛЯ ИСПОЛНЕНИЙ:		
				1.020-1/83 4-1 02		
				2Д 26.20		
				СБОРОЧНЫЕ ЕДИНИЦЫ		
А	1		1.020-1/83 4-2 01	ИЗД.ЗАКЛ. СБОРНОЕ СМН-1	2	
А4	2		1.020-1/83 4-2 02-03	КАРКАС УКР. СБ. СКР-4	1	
А4	3		1.020-1/83 4-2 36	КАРКАС ПЛОСКИЙ КР-1	3	
А4	4		1.020-1/83 4-2 40-03	КАРКАС ПЛОСКИЙ КР-27	2	
А4	5		1.020-1/83 4-2 51-06	КАРКАС ПЛОСКИЙ КР-39	2	
А4	6		1.020-1/83 4-2 04	СЕТКА С-3	1	
А4	7		1.020-1/83 4-2 04-01	СЕТКА С-4	1	
А4	8		1.020-1/83 4-2 53-01	СЕТКА С-97	2	
				ДЕТАЛИ		
А3	9		1.400-9 ВЫПУСК 1	ПЕТЛЯ УНИФ. УП1-7 СТ. ОТД. ГОСТ 5781-82	2	
БЧ	10		6.013.130	Ф6 А-III L=130	12	0.03КГ
				МАТЕРИАЛЫ		
				БЕТОН ТЯЖЕЛЫЙ М300		1.05М3
				1.020-1/83 4-1 02-01		
				1Д 26.20		
				СБОРОЧНЫЕ ЕДИНИЦЫ		
А	1		1.020-1/83 4-2 01	ИЗД.ЗАКЛ. СБОРНОЕ СМН-1	2	
А4	2		1.020-1/83 4-2 02-03	КАРКАС УКР. СБ. СКР-4	1	
А4	3		1.020-1/83 4-2 36	КАРКАС ПЛОСКИЙ КР-1	3	
А4	4		1.020-1/83 4-2 40-03	КАРКАС ПЛОСКИЙ КР-27	2	
А4	5		1.020-1/83 4-2 51-07	КАРКАС ПЛОСКИЙ КР-40	1	
А4	6		1.020-1/83 4-2 04	СЕТКА С-3	1	
А4	7		1.020-1/83 4-2 04-01	СЕТКА С-4	1	
А4	8		1.020-1/83 4-2 53-01	СЕТКА С-97	2	
				ДЕТАЛИ		
А3	9		1.400-9 ВЫПУСК 1	ПЕТЛЯ УНИФ. УП1-7 СТ. ОТД. ГОСТ 5781-82	2	
БЧ	10		6.013.130	Ф6 А-III L=130	12	0.03КГ
				МАТЕРИАЛЫ		
				БЕТОН ТЯЖЕЛЫЙ М300		0.88М3

ВЗАМ ИНВ №

ПОДПИСЬ И ДАТА

ИНВ № ПОДЛ

НАЧ.ОТД	Волынский	
Н.КОНТР	Григорев	
ГЛ.КОНСТР	Шац	
ГИП	Осина	
РАЗРАБ.	Носова	
ПРОВЕРИЛ	Острова	
ИСПОЛНИЛ	Васильева	

1.020-1/83. 4-1 02

ДИАФРАГМА ЖЕСТКОСТИ

СТАДИЯ	ЛИСТ	ЛИСТОВ
Р		1

ЦНИИЭП торгово-бытовых зданий и туристских комплексов

РИС. 1

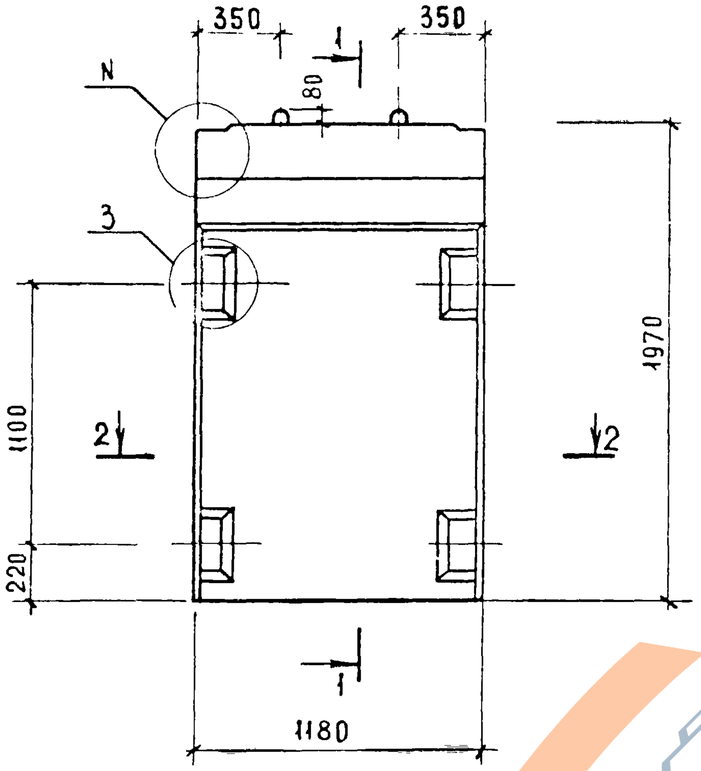

2-2

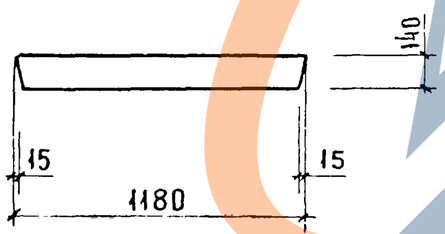

1-1

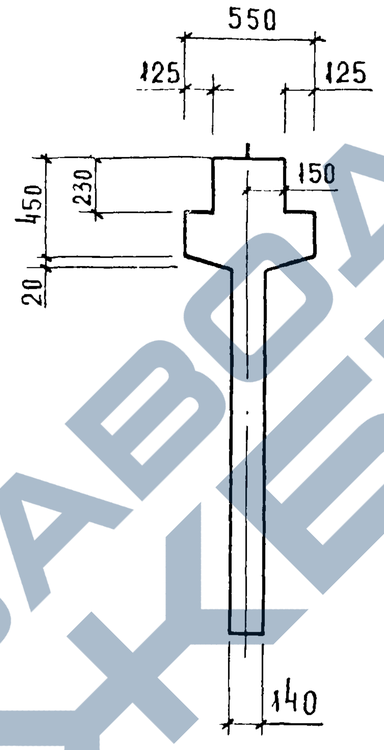

РИС 2

ОСТАЛЬНОЕ СМ РИС.1

1-1

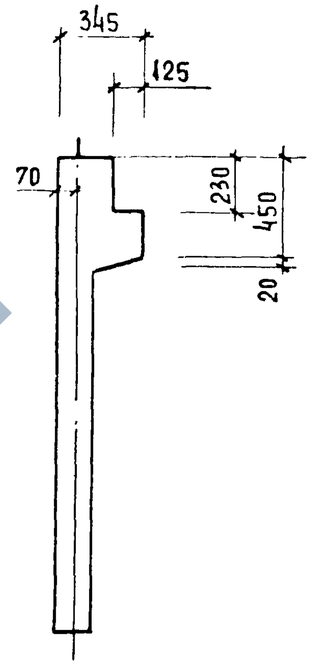

ОБОЗНАЧЕНИЕ	МАРКА	РИС.	N	МАССА КГ
1.020-1/83.4-1 01	2Д 12.20	1,3	1	1200
- 01	1Д 12.20	2,4	2	1000

НАЧ. ОТД.	ВОЛЫНСКИЙ	
ГЛ.КОНСТР.	ШАЦ	
Н.КОНТР.	ЛУКИНА	
ГИП	ОСТРОВА	
ГИП	ОСИНА	
ПРОВЕРИЛ	НОСОВА	
РАЗРАБОТ.	ВАСИЛЬЕВА	

1.020-1/83.4-1 01СБ

ДИАФРАГМА ЖЕСТКОСТИ
СБОРОЧНЫЙ ЧЕРТЕЖ

СТАДИЯ	МАССА	МАСШТАБ
Р	СМ. ТАБЛ.	
ЛИСТ 1	ЛИСТОВ 2	

ЦНИИЭП ГОРГОРС-БЫТОВЫХ ЗДАНИЙ И ТУРИСТСКИХ КОМПЛЕКСОВ

1985 6

ФОРМАТ А3

ИНВ. N ПОДЛ | ПОДПИСЬ И ДАТА | ВЗАМЕН ИНВ.N

https://zavodjbi.com/

РИС. 3

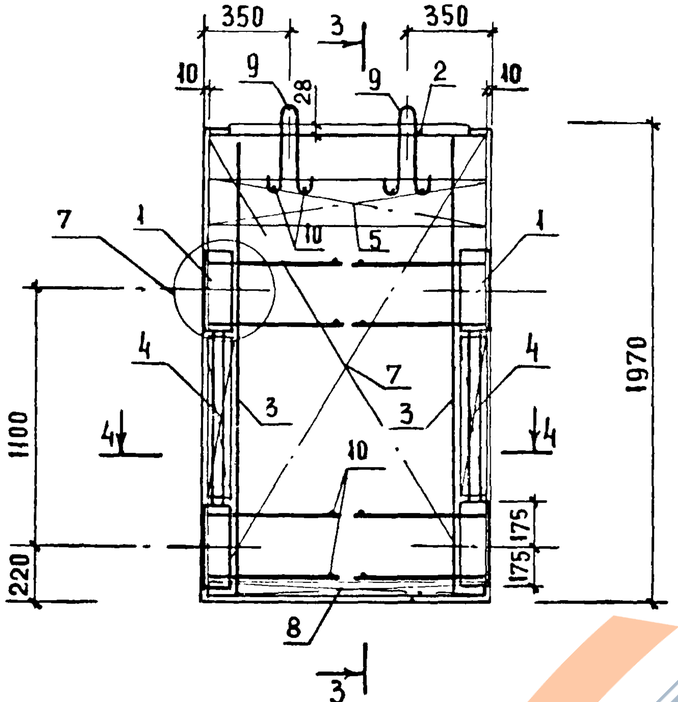

3 - 3

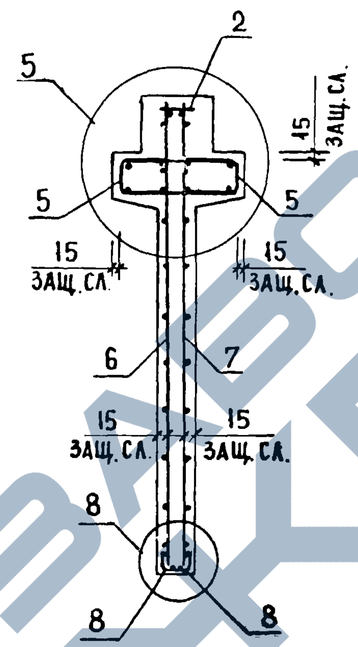

РИС. 4

ОСТАЛЬНОЕ СМ. РИС. 3

3 - 3

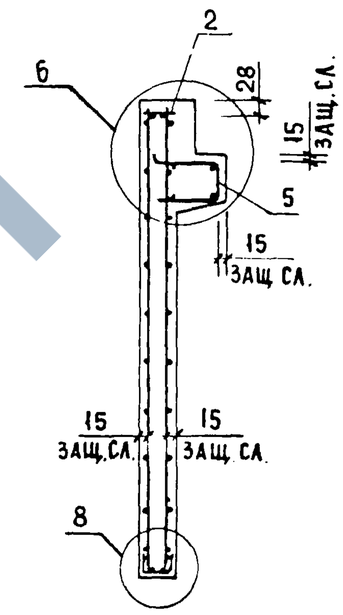

4 - 4

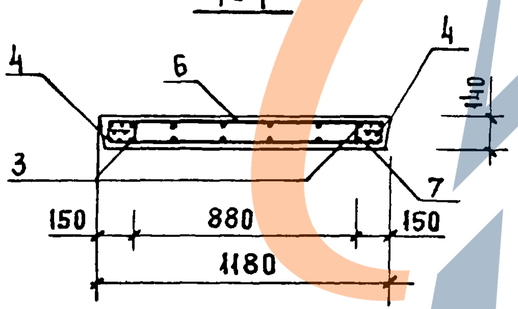

ИНВ № ПОДЛ. | ПОДПИСЬ И ДАТА | ВЗАМЕН ИНВ №

1.020-1/83.4-1 01СБ

ЛИСТ 2

19858 7

ФОРМАТ А3

https://zavodpk.com/

РИС 1

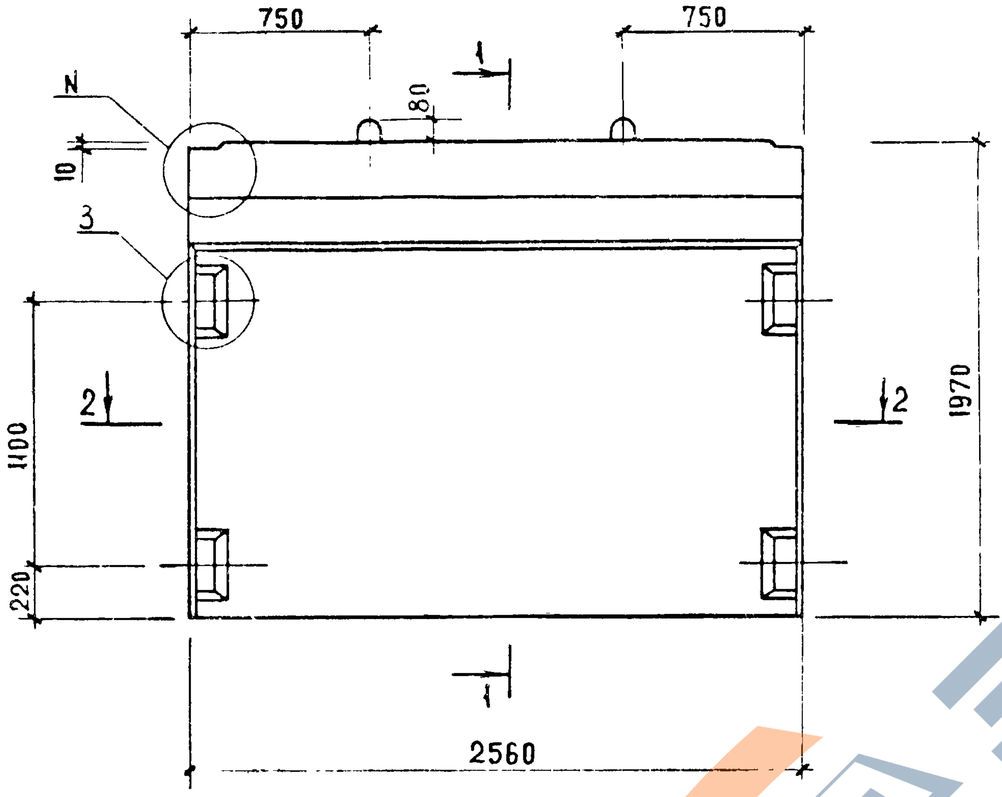

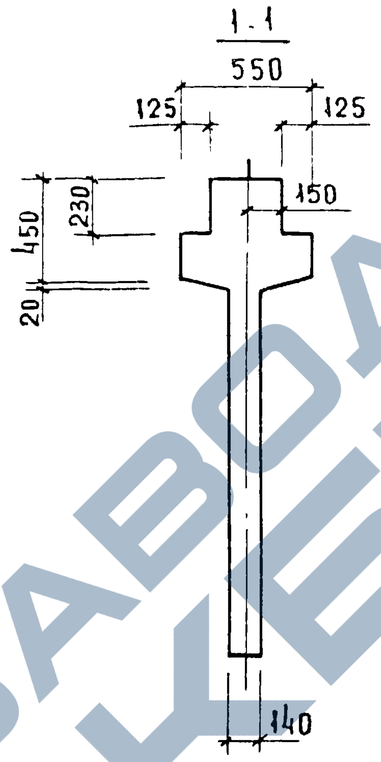

РИС. 2
ОСТАЛЬНОЕ СМ РИС 1

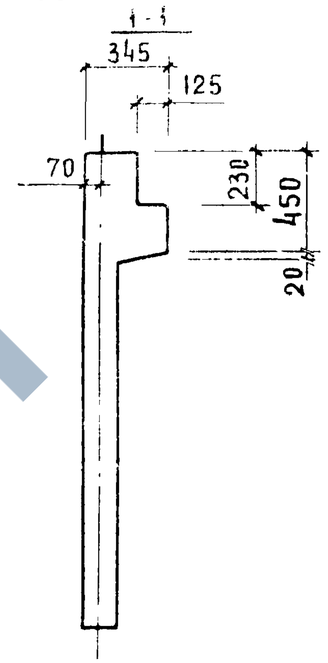

2-2

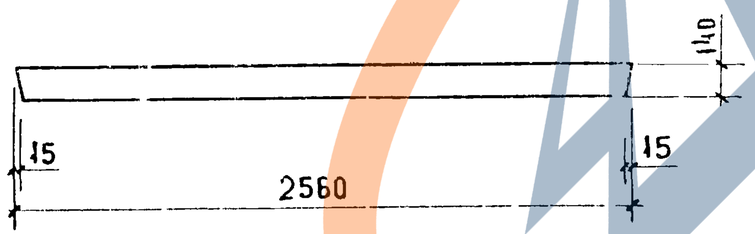

ОБОЗНАЧЕНИЕ	МАРКА	РИС	N	МАССА КГ
1.020-1/83.4-1 02	2Д 26.20	1,3	1	2630
-01	1Д 26.20	2,4	2	2200

НАЧ.ОТД.	ВОЛЫНСКИЙ		
ГЛ.КОНСТР.	ШАЦ		
Н.КОНТР.	ЛУКИНА		
ГИП	ОСТРОВА		
ГИП	ЮСИНА		
ПРОВЕРИЛ	ЮСОВА		
РАЗРАБОТ.	ВАСИЛЬЕВА		

1.020-1/83.4-1 02СБ

ДИАФРАГМА ЖЕСТКОСТИ
СБОРОЧНЫЙ ЧЕРТЕЖ.

СТАДИЯ	МАССА	МАСШТАБ
Р	СМ. ТАБЛ.	

ЛИСТ 1 ЛИСТОВ 2

ЦНИИЭП ТОРГОВО-БЫТОВЫХ ЗДАНИЙ И ТУРИСТСКИХ КОМПЛЕКСОВ

ИНВ. N ПОДЛ. | ПОДПИСЬ И ДАТА | ВЗАМ. ИНВ. N

19857 8 ФОРМАТ А3

https://zavodpk.com/

РИС.3

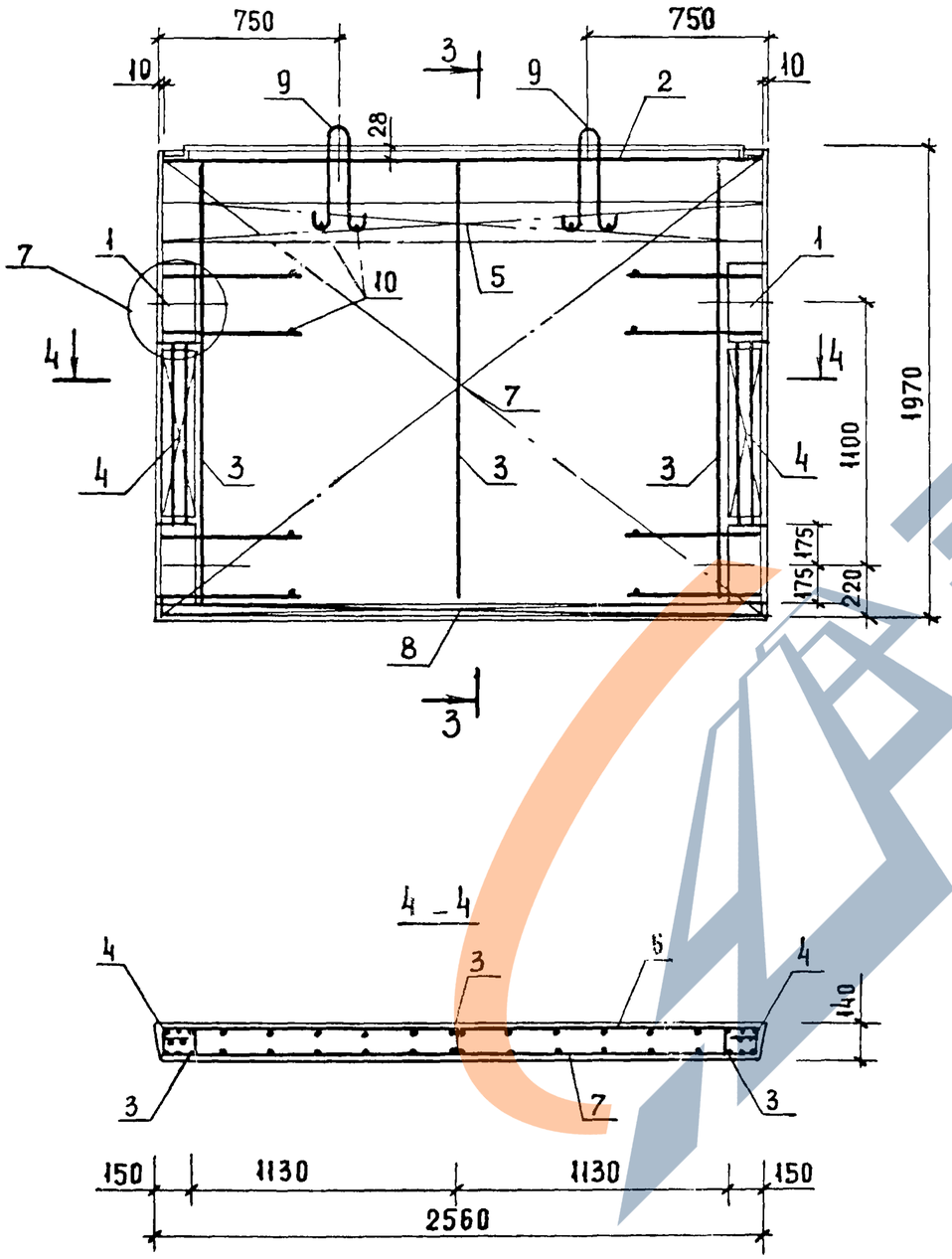

РИС.4

ОСТАЛЬНОЕ СМ. РИС.3

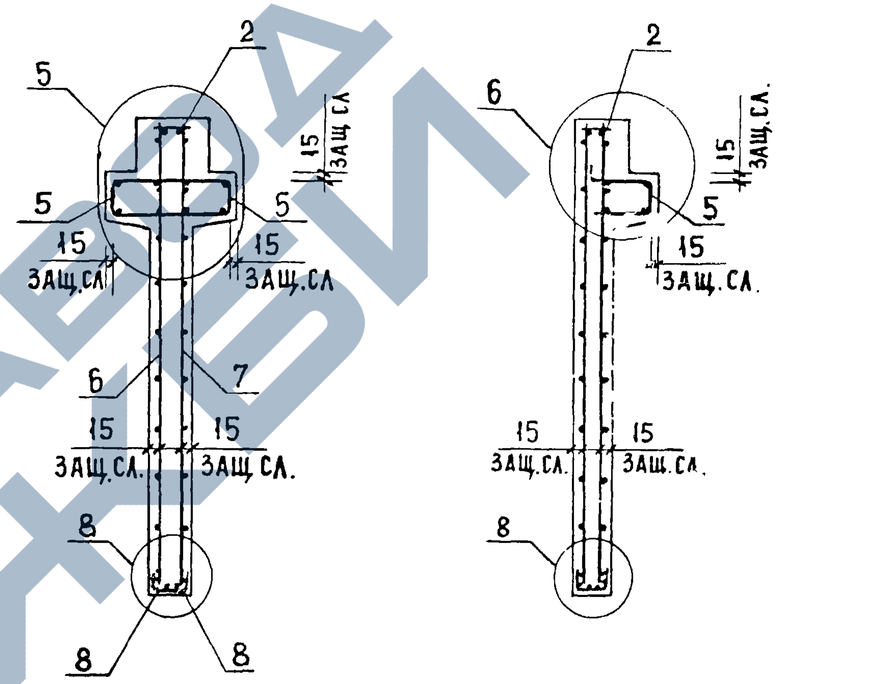

ИНВ № ПОДЛ | ПОДПИСЬ И ДАТА | ВЗАМЕН ИНВ №

ФОРМАТ	ЗОНА	ПОЗ	ОБОЗНАЧЕНИЕ	НАИМЕНОВАНИЕ	КОЛ.	ПРИМЕЧАНИЕ
				ДОКУМЕНТАЦИЯ		
А3			1.020-1/83 4-1 03СБ	СБОРОЧНЫЙ ЧЕРТЕЖ		
А3			1.020-1/83 4-1 00ВС	ВЫБОРКА СТАЛИ		
А3			1.020-1/83 4-1 00У	УЗЛЫ		
А3			1.020-1/83 4-1 00ТО	ТЕХНИЧЕСКОЕ ОПИСАНИЕ		
				СБОРОЧНЫЕ ЕДИНИЦЫ		
А3	1		1.020-1/83 4-2 01	ИЗД.ЗАКЛ. СБОРНОЕ СМН-1	2	
А4	2		1.020-1/83 4-2 02-04	КАРКАС УКР. СБ. СКР-5	1	
А4	3		1.020-1/83 4-2 36	КАРКАС ПЛОСКИЙ КР-1	3	
А4	4		1.020-1/83 4-2 40-03	КАРКАС ПЛОСКИЙ КР-27	2	
А4	5		1.020-1/83 4-2 51-09	КАРКАС ПЛОСКИЙ КР-42	1	
А4	6		1.020-1/83 4-2 05	СЕТКА С-5	1	
А4	7		1.020-1/83 4-2 05-01	СЕТКА С-6	1	
А4	8		1.020-1/83 4-2 53-02	СЕТКА С-98	2	
				ДЕТАЛИ		
А3	9		1.400-9 ВЫПУСК 1	ПЕТЛЯ УНИФ. УП1-7	2	
				СТ. ОТД. ГОСТ 5781-82		
БЧ	10		6.013.130	Ф6 А-Ш L=130	12	0.03КГ
				МАТЕРИАЛЫ		
				БЕТОН ТЯЖЕЛЫЙ М300		1.02М3

САВЧЕНКО

ОПЕРАТОР ТЛП КОРТ

ЭГВЦ КиевЗНИИЭП

ВЗАМ ИНВ №

ПОДПИСЬ И ДАТА

ИНВ № ПОДЛ

НАЧ.ОТД.	Волынский		1.020-1/83.4-1 03
Н.КОНТР.	Пригорев		
ГЛ.КОНСТР	Шац		
ГИП	Острова		ДИАФРАГМА ЖЕСТКОСТИ ІД 30.20
РАЗРАБ.	Носова		
ПРОВЕРИЛ	Осина		
ИСПОЛНИЛ	Васильева		

СТАДИЯ	ЛИСТ	ЛИСТОВ
Р		1

ЦНИИЭП торгово-бытовых зданий и туристских комплексов

ФОРМАТ	ЗОНА	ПОЗ	ОБОЗНАЧЕНИЕ	НАИМЕНОВАНИЕ	КОЛ.	ПРИМЕЧАНИЕ
				ДОКУМЕНТАЦИЯ		
А3			1.020-1/83 4-1 04СБ	СБОРОЧНЫЙ ЧЕРТЕЖ		
А3			1.020-1/83 4-1 00ВС	ВЫБОРКА СТАЛИ		
А3			1.020-1/83 4-1 00У	УЗЛЫ		
А3			1.020-1/83 4-1 00ТО	ТЕХНИЧЕСКОЕ ОПИСАНИЕ		
				ПЕРЕМЕННЫЕ ДАННЫЕ ДЛЯ ИСПОЛНЕНИЙ:		
				1.020-1/83 4-1 04		
				2Д 56.20		
				СБОРОЧНЫЕ ЕДИНИЦЫ		
А	1		1.020-1/83 4-2 01	ИЗД.ЗАКЛ. СБОРНОЕ СМН-1	2	
А4	2		1.020-1/83 4-2 02-06	КАРКАС УКР. СБ. СКР-7	1	
А4	3		1.020-1/83 4-2 36	КАРКАС ПЛОСКИЙ КР-1	5	
А4	4		1.020-1/83 4-2 40-03	КАРКАС ПЛОСКИЙ КР-27	2	
А4	5		1.020-1/83 4-2 51-12	КАРКАС ПЛОСКИЙ КР-45	2	
А4	6		1.020-1/83 4-2 06	СЕТКА С-7	1	
А4	7		1.020-1/83 4-2 06-01	СЕТКА С-8	1	
А4	8		1.020-1/83 4-2 53-03	СЕТКА С-99	2	
				ДЕТАЛИ		
А3	9		1.400-9 ВЫПУСК 1	ПЕТЛЯ УНИФ. УП1-13	2	
				СТ. ОТД. ГОСТ 5781-82		
БЧ	10		6.013.130	Ф6 А-Ш L=130	12	0.03КГ
				МАТЕРИАЛЫ		
				БЕТОН ТЯЖЕЛЫЙ М300		2.27М3
				1.020-1/83 4-1 04-01		
				ІД 56.20		
				СБОРОЧНЫЕ ЕДИНИЦЫ		
А4	1		1.020-1/83 4-2 01	ИЗД.ЗАКЛ. СБОРНОЕ СМН-1	2	
А4	2		1.020-1/83 4-2 02-06	КАРКАС УКР. СБ. СКР-7	1	
А4	3		1.020-1/83 4-2 36	КАРКАС ПЛОСКИЙ КР-1	5	
А4	4		1.020-1/83 4-2 40-03	КАРКАС ПЛОСКИЙ КР-27	2	
А4	5		1.020-1/83 4-2 51-13	КАРКАС ПЛОСКИЙ КР-46	1	
А4	6		1.020-1/83 4-2 06	СЕТКА С-7	1	
А4	7		1.020-1/83 4-2 06-01	СЕТКА С-8	1	
А4	8		1.020-1/83 4-2 53-03	СЕТКА С-99	2	
				ДЕТАЛИ		
А3	9		1.400-9 ВЫПУСК 1	ПЕТЛЯ УНИФ. УП1-13	2	
				СТ. ОТД. ГОСТ 5781-82		
БЧ	10		6.013.130	Ф6 А-Ш L=130	12	0.03КГ
				МАТЕРИАЛЫ		
				БЕТОН ТЯЖЕЛЫЙ М300		1.90М3

ОПЕРАТОР ТЛП КОРТ

ЭПВЦ КиевЗНИИЭП

ВЗАМ ИНВ №

ПОДПИСЬ И ДАТА

ИНВ № ПОДЛ

НАЧ.ОТД.	Волынский		1.020-1/83.4-1 04
Н.КОНТР.	Пригорев		
ГЛ.КОНСТР	Шац		
ГИП	Осина		ДИАФРАГМА ЖЕСТКОСТИ
РАЗРАБ.	Васильева		
ПРОВЕРИЛ	Острова		
ИСПОЛНИЛ	Носова		

СТАДИЯ	ЛИСТ	ЛИСТОВ
Р		1

ЦНИИЭП торгово-бытовых зданий и туристских комплексов

https://zavodjbi.com/

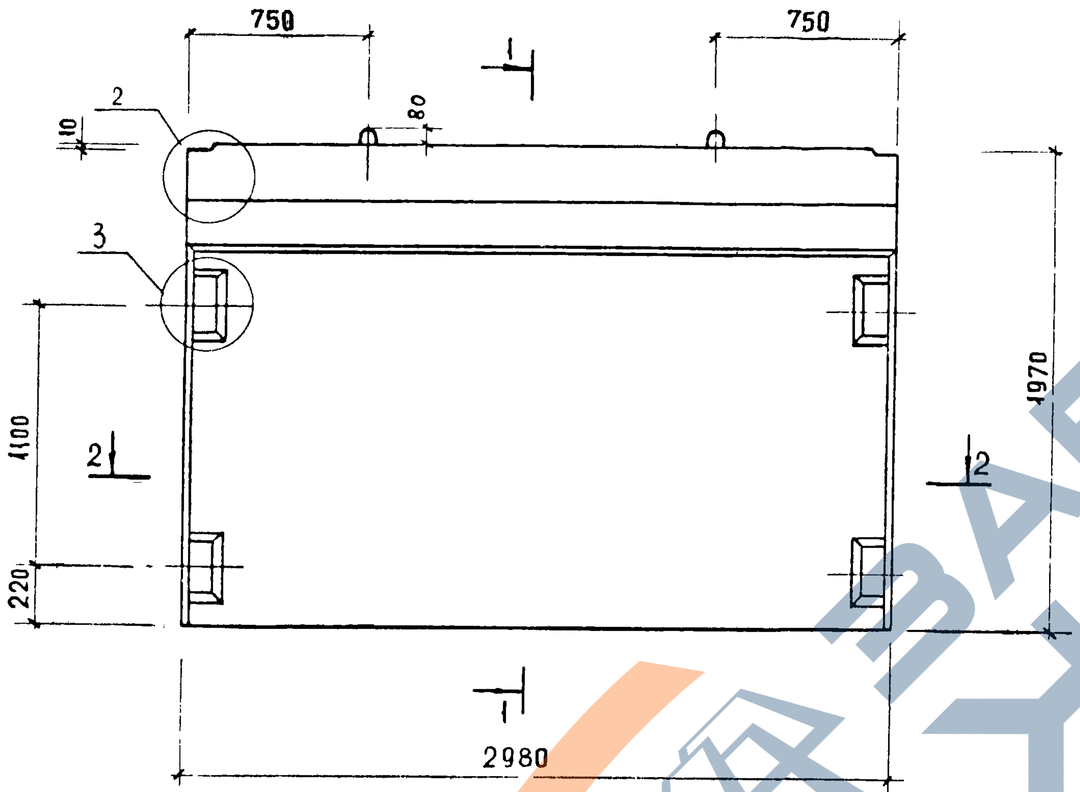

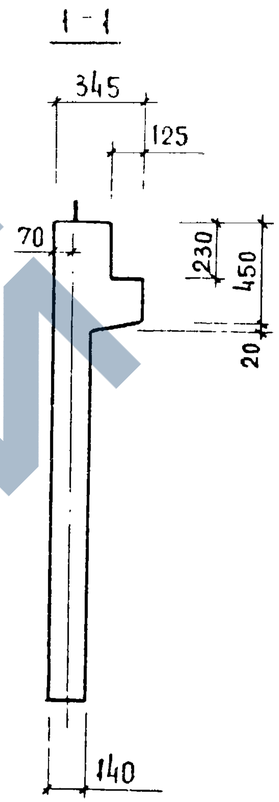

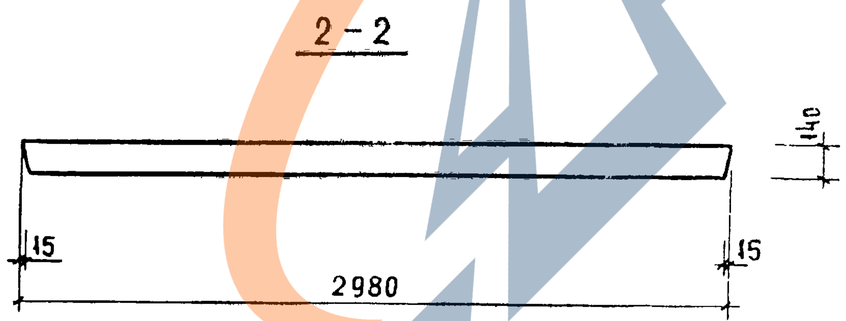

Нач. отд	Волынский		
Гл. констр	Шац		
Н. контр	Лукина		
ГИП	Острова		
ГИП	Осина		
Проверил	Носова		
Разработ	Васильева		

1.020-1/83.4-1 ОЗСБ

Диафрагма жесткости 1Д 30.20

Стадия	Масса	Масштаб
Р	2550 кг	

Лист 1 Листов 2

ЦНИИЭП торгово-бытовых зданий и туристских комплексов

19858 11

Формат А3

Инв. № подл. | Подпись и дата | Взам. инв. №

https://zavodjbi.com/

https://zavodjbi.com/

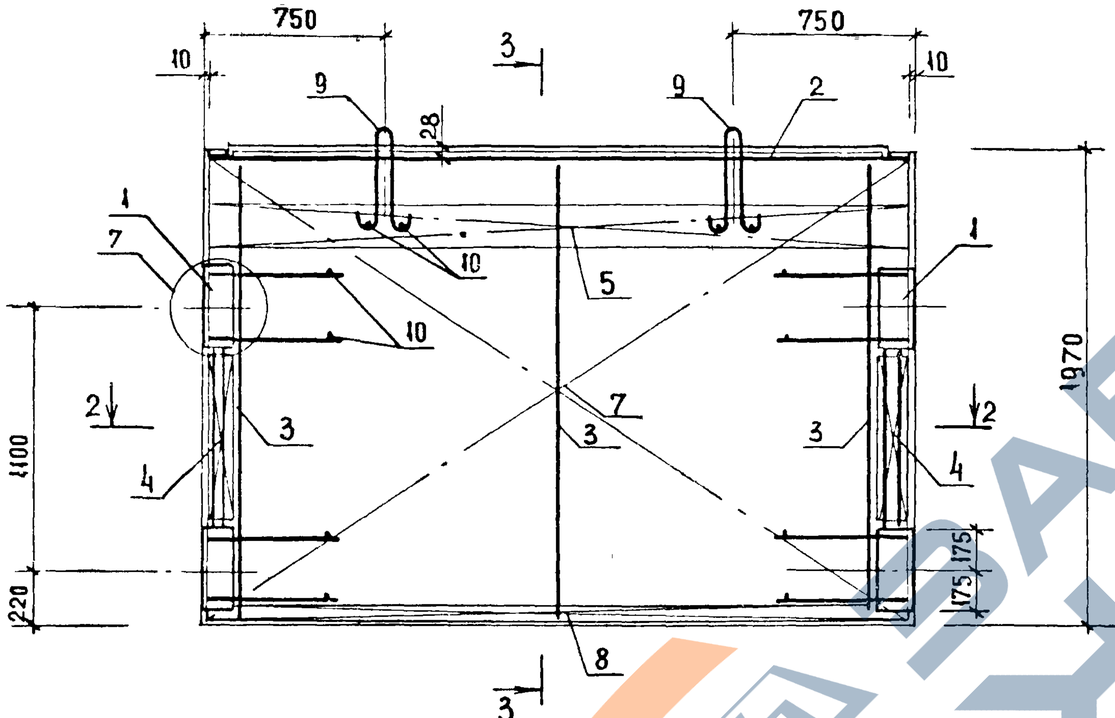

3 – 3

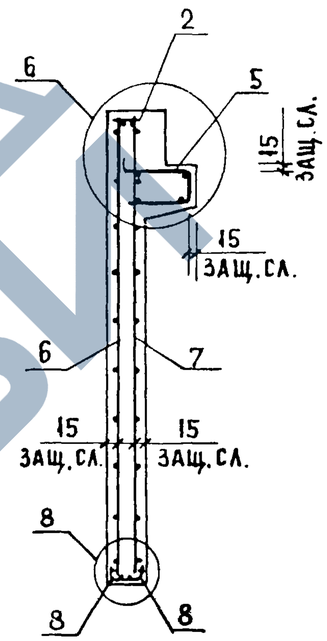

2 – 2

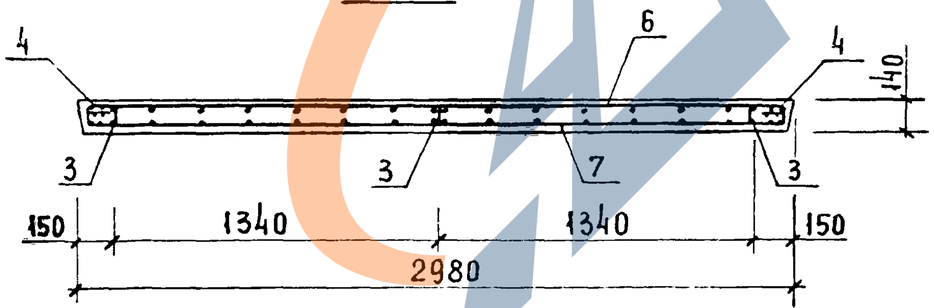

ИНВ № ПОДЛ. | ПОДПИСЬ И ДАТА | ВЗАМЕН ИНВ №

https://zavodjbi.com/

РИС 1

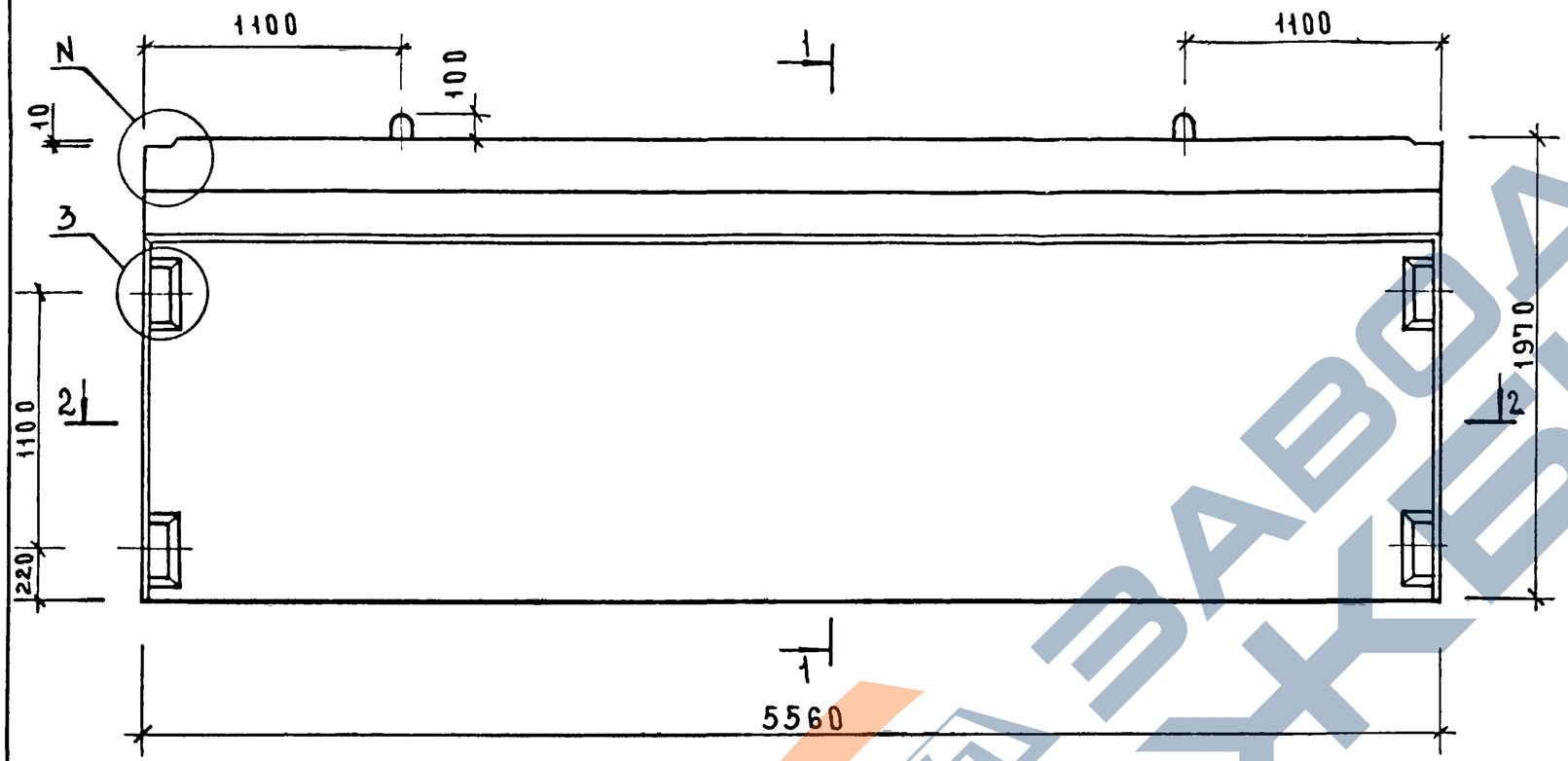

1-1

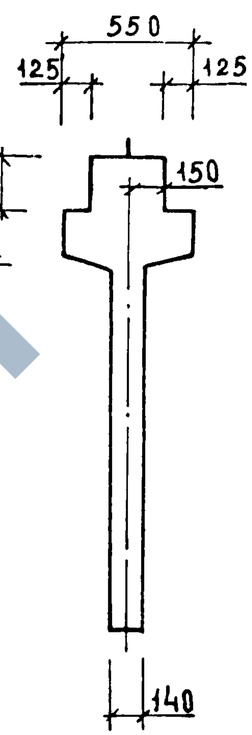

РИС.2

ОСТАЛЬНОЕ СМ. РИС.1

1-1

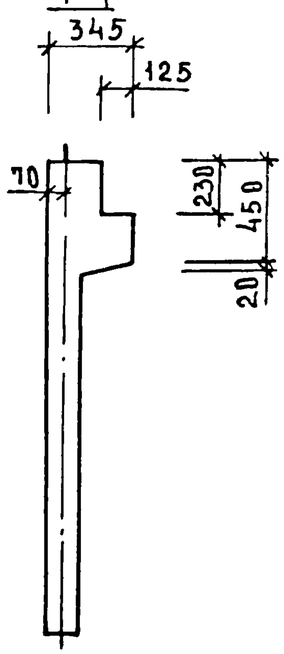

2-2

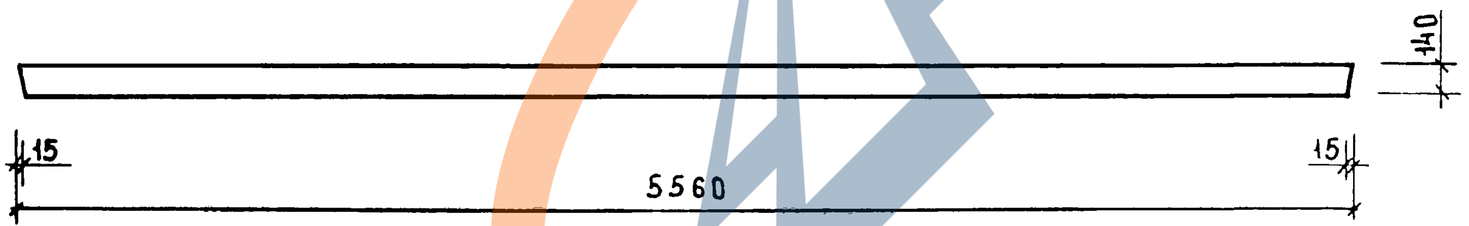

ОБОЗНАЧЕНИЕ	МАРКА	РИС.	N	МАССА, КГ
1.020-1/83.4-1 04	2Д 56.20	1,3	1	5680
-01	1Д 56.20	2,4	2	4750

НАЧ.ОТД	ВОЛЫНСКИЙ		
ГЛ.КОНСТР	ШАЦ		
Н.КОНТР	ЛУКИНА		
ГИП	ОСТРОВА		
ГИП	ОСИНА		
ПРОВЕР	МОСОВА		
РАЗРАБ	ВАСИЛЬЕВА		

1.020-1/83.4-1 04СБ

ДИАФРАГМА ЖЕСТКОСТИ
СБОРОЧНЫЙ ЧЕРТЕЖ

СТАДИЯ	МАССА	МАСШТАБ
Р	СМ ТАБЛ.	
ЛИСТ 1	ЛИСТОВ 2	

ЦНИИЭП ТОРГОВО-БЫТОВЫХ ЗДАНИЙ И ТУРИСТСКИХ КОМПЛЕКСОВ

ИНВ.N ПОДЛ | ПОДПИСЬ И ДАТА | ВЗАМ.ИНВ.N

19858 13

ФОРМАТ А 3

РИС 3

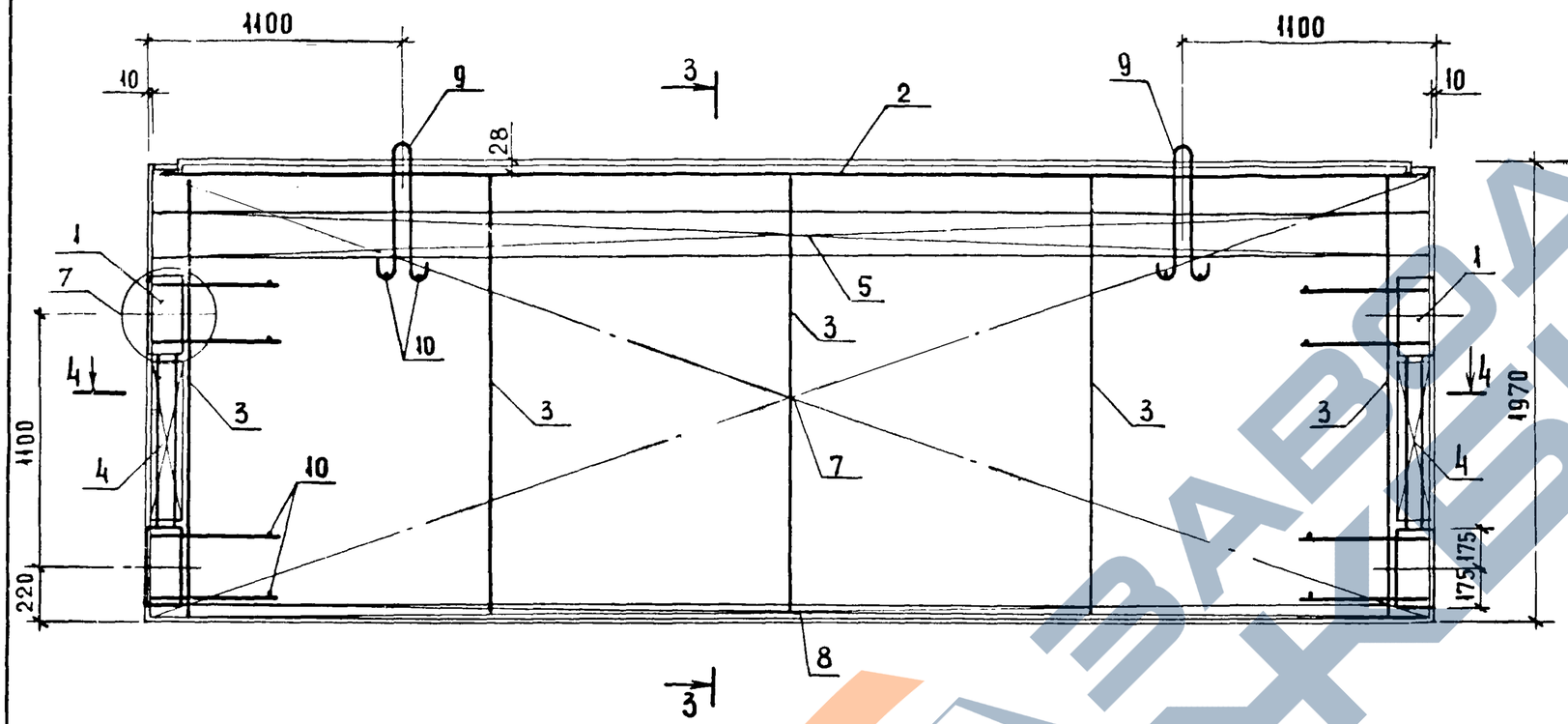

3 – 3

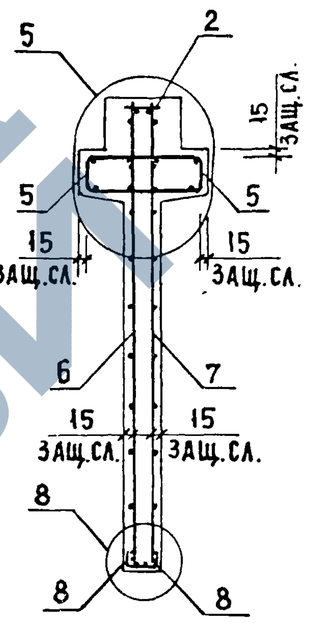

РИС. 4

ОСТАЛЬНОЕ СМ. РИС.3

3 – 3

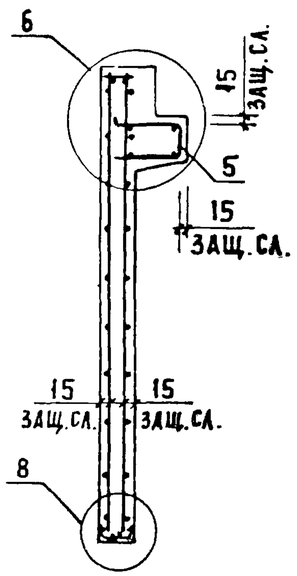

4 – 4

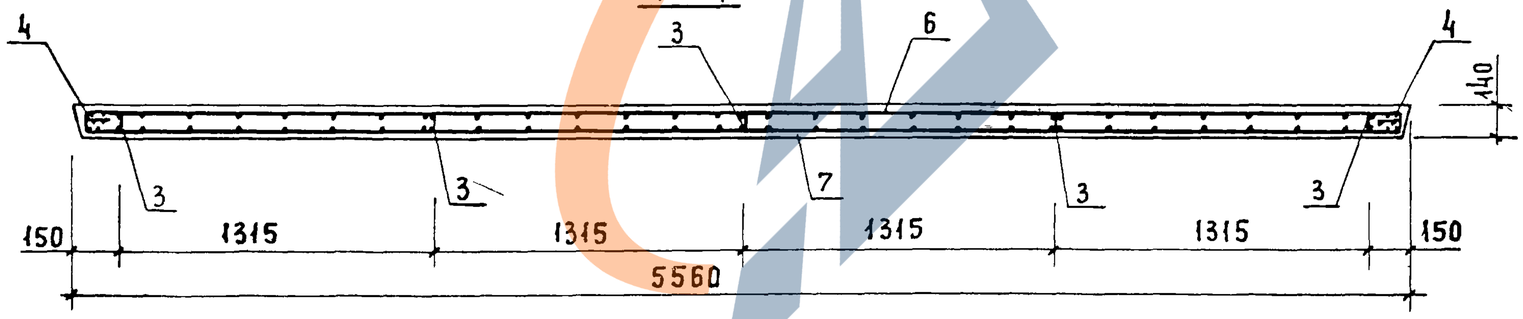

ИНВ. № ПОДЛ. | ПОДПИСЬ И ДАТА | ВЗАМЕН ИНВ.№

1.020-1/83.4-1 04 СБ

ЛИСТ 2

19858 14

ФОРМАТ А3

САВЧЕНКО

ОПЕРАТОР ТЛП КОРТ

ЭПВЦ КиевЗНИИЭП

ФОРМАТ	ЗОНА	ПОЗ	ОБОЗНАЧЕНИЕ	НАИМЕНОВАНИЕ	КОЛ	ПРИМЕЧАНИЕ
				ДОКУМЕНТАЦИЯ		
А3			1.020-1/83 4-1 05СБ	СБОРОЧНЫЙ ЧЕРТЕЖ		
А3			1.020-1/83 4-1 00ВС	ВЫБОРКА СТАЛИ		
А3			1.020-1/83 4-1 00У	УЗЛЫ		
А3			1.020-1/83 4-1 00ТО	ТЕХНИЧЕСКОЕ ОПИСАНИЕ		
				ПЕРЕМЕННЫЕ ДАННЫЕ ДЛЯ ИСПОЛНЕНИЙ:		
				1.020-1/83 4-1 05		
				2Д 12.28		
				СБОРОЧНЫЕ ЕДИНИЦЫ		
А3	1		1.020-1/83 4-2 01-01	ИЗД.ЗАКЛ. СБОРНОЕ СМН-2	1	
А3	2		1.020-1/83 4-2 01-02	ИЗД.ЗАКЛ. СБОРНОЕ СМН-3	1	
А4	3		1.020-1/83 4-2 02	КАРКАС УКР. СБ. СКР-1	1	
А4	4		1.020-1/83 4-2 36-01	КАРКАС ПЛОСКИЙ КР-2	2	
А4	5		1.020-1/83 4-2 40-01	КАРКАС ПЛОСКИЙ КР-25	2	
А4	6		1.020-1/83 4-2 40-02	КАРКАС ПЛОСКИЙ КР-26	2	
А4	7		1.020-1/83 4-2 51	КАРКАС ПЛОСКИЙ КР-33	2	
А4	8		1.020-1/83 4-2 07	СЕТКА С-9	1	
А4	9		1.020-1/83 4-2 07-01	СЕТКА С-10	1	
А4	10		1.020-1/83 4-2 53	СЕТКА С-96	2	
				ДЕТАЛИ		
А3	11		1.400-9 ВЫПУСК 1	ПЕТЛЯ УНИФ. УП1-5	2	
				СТ. ОТД. ГОСТ 5781-82		
БЧ	12		6.013.130	Ф6 А-Ш L=130	16	0.03КГ
				МАТЕРИАЛЫ		
				БЕТОН ТЯЖЕЛЫЙ М300		0.62М3
				1.020-1/83 4-1 05-01		
				ІД І2.28		
				СБОРОЧНЫЕ ЕДИНИЦЫ		
А3	1		1.020-1/83 4-2 01-01	ИЗД.ЗАКЛ. СБОРНОЕ СМН-2	1	
А3	2		1.020-1/83 4-2 01-02	ИЗД.ЗАКЛ. СБОРНОЕ СМН-3	1	
А4	3		1.020-1/83 4-2 02	КАРКАС УКР. СБ. СКР-1	1	
А4	4		1.020-1/83 4-2 36-01	КАРКАС ПЛОСКИЙ КР-2	2	
А4	5		1.020-1/83 4-2 40-01	КАРКАС ПЛОСКИЙ КР-25	2	
А4	6		1.020-1/83 4-2 40-02	КАРКАС ПЛОСКИЙ КР-26	2	
А4	7		1.020-1/83 4-2 51-01	КАРКАС ПЛОСКИЙ КР-34	1	
А4	8		1.020-1/83 4-2 07	СЕТКА С-9	1	
А4	9		1.020-1/83 4-2 07-01	СЕТКА С-10	1	
А4	10		1.020-1/83 4-2 53	СЕТКА С-96	2	
				ДЕТАЛИ		
А3	11		1.400-9 ВЫПУСК 1	ПЕТЛЯ УНИФ. УП1-5	2	
				СТ. ОТД. ГОСТ 5781-82		
БЧ	12		6.013.130	Ф6 А-Ш L=130	16	0.03КГ
				МАТЕРИАЛЫ		
				БЕТОН ТЯЖЕЛЫЙ М300		0.54М3

ВЗАМ. ИНВ. №

ПОДПИСЬ И ДАТА

ИНВ. № ПОДЛ

НАЧ.ОТД.	Вольынский	
Н.КОНТР.	Пригорев	
ГЛ.КОНСТР	Шац	
ГИП	Острова	
РАЗРАБ.	Носова	
ПРОВЕРИЛ	Осина	
ИСПОЛНИЛ	Васильева	

1.020-1/83.4-1 05

ДИАФРАГМА ЖЕСТКОСТИ

СТАДИЯ	ЛИСТ	ЛИСТОВ
Р		1

ЦНИИЭП торгово-бытовых зданий и туристских комплексов

ФОРМАТ А4

САВЧЕНКО

ОПЕРАТОР ТЛП КОРТ

ЭПВЦ КиевЗНИИЭП

ФОРМАТ	ЗОНА	ПОЗ	ОБОЗНАЧЕНИЕ	НАИМЕНОВАНИЕ	КОЛ	ПРИМЕЧАНИЕ
				ДОКУМЕНТАЦИЯ		
А3			1.020-1/83 4-1 06СБ	СБОРОЧНЫЙ ЧЕРТЕЖ		
А3			1.020-1/83 4-1 00ВС	ВЫБОРКА СТАЛИ		
А3			1.020-1/83 4-1 00У	УЗЛЫ		
А3			1.020-1/83 4-1 00ТО	ТЕХНИЧЕСКОЕ ОПИСАНИЕ		
				ПЕРЕМЕННЫЕ ДАННЫЕ ДЛЯ ИСПОЛНЕНИЙ:		
				1.020-1/83 4-1 06		
				2Д 26.28		
				СБОРОЧНЫЕ ЕДИНИЦЫ		
А	1		1.020-1/83 4-2 01-01	ИЗД.ЗАКЛ. СБОРНОЕ СМН-2	1	
А	2		1.020-1/83 4-2 01-02	ИЗД.ЗАКЛ. СБОРНОЕ СМН-3	1	
А4	3		1.020-1/83 4-2 02-03	КАРКАС УКР. СБ. СКР-4	1	
А4	4		1.020-1/83 4-2 36-01	КАРКАС ПЛОСКИЙ КР-2	3	
А4	5		1.020-1/83 4-2 40-01	КАРКАС ПЛОСКИЙ КР-25	2	
А4	6		1.020-1/83 4-2 40-02	КАРКАС ПЛОСКИЙ КР-26	2	
А4	7		1.020-1/83 4-2 51-06	КАРКАС ПЛОСКИЙ КР-39	2	
А4	8		1.020-1/83 4-2 08	СЕТКА С-11	1	
А4	9		1.020-1/83 4-2 08-01	СЕТКА С-12	1	
А4	10		1.020-1/83 4-2 53-01	СЕТКА С-97	2	
				ДЕТАЛИ		
А3	11		1.400-9 ВЫПУСК 1	ПЕТЛЯ УНИФ. УП1-9	2	
				СТ. ОТД. ГОСТ 5781-82		
БЧ	12		6.013.130	Ф6 А-Ш L=130	16	0.03КГ
				МАТЕРИАЛЫ		
				БЕТОН ТЯЖЕЛЫЙ М300		1.33М3
				1.020-1/83 4-1 06-01		
				ІД 26.28		
				СБОРОЧНЫЕ ЕДИНИЦЫ		
А	1		1.020-1/83 4-2 01-01	ИЗД.ЗАКЛ. СБОРНОЕ СМН-2	1	
А	2		1.020-1/83 4-2 01-02	ИЗД.ЗАКЛ. СБОРНОЕ СМН-3	1	
А4	3		1.020-1/83 4-2 02-03	КАРКАС УКР. СБ. СКР-4	1	
А4	4		1.020-1/83 4-2 36-01	КАРКАС ПЛОСКИЙ КР-2	3	
А4	5		1.020-1/83 4-2 40-01	КАРКАС ПЛОСКИЙ КР-25	2	
А4	6		1.020-1/83 4-2 40-02	КАРКАС ПЛОСКИЙ КР-26	2	
А4	7		1.020-1/83 4-2 51-07	КАРКАС ПЛОСКИЙ КР-40	1	
А4	8		1.020-1/83 4-2 08	СЕТКА С-11	1	
А4	9		1.020-1/83 4-2 08-01	СЕТКА С-12	1	
А4	10		1.020-1/83 4-2 53-01	СЕТКА С-97	2	
				ДЕТАЛИ		
А3	11		1.400-9 ВЫПУСК 1	ПЕТЛЯ УНИФ. УП1-9	2	
				СТ. ОТД. ГОСТ 5781-82		
БЧ	12		6.013.130	Ф6 А-Ш L=130	16	0.03КГ
				МАТЕРИАЛЫ		
				БЕТОН ТЯЖЕЛЫЙ М300		1.16М3

ВЗАМ. ИНВ. №

ПОДПИСЬ И ДАТА

ИНВ. № ПОДЛ

НАЧ.ОТД.	Вольынский	
Н.КОНТР.	Пригорев	
ГЛ.КОНСТР	Шац	
ГИП	Острова	
РАЗРАБ.	Носова	
ПРОВЕРИЛ	Осина	
ИСПОЛНИЛ	Васильева	

1.020-1/83 4-1 06

ДИАФРАГМА ЖЕСТКОСТИ

СТАДИЯ	ЛИСТ	ЛИСТОВ
Р		1

ЦНИИЭП торгово-бытовых зданий и туристских комплексов

ФОРМАТ А4

ЗАВОДА ЖБИ

РИС. 1

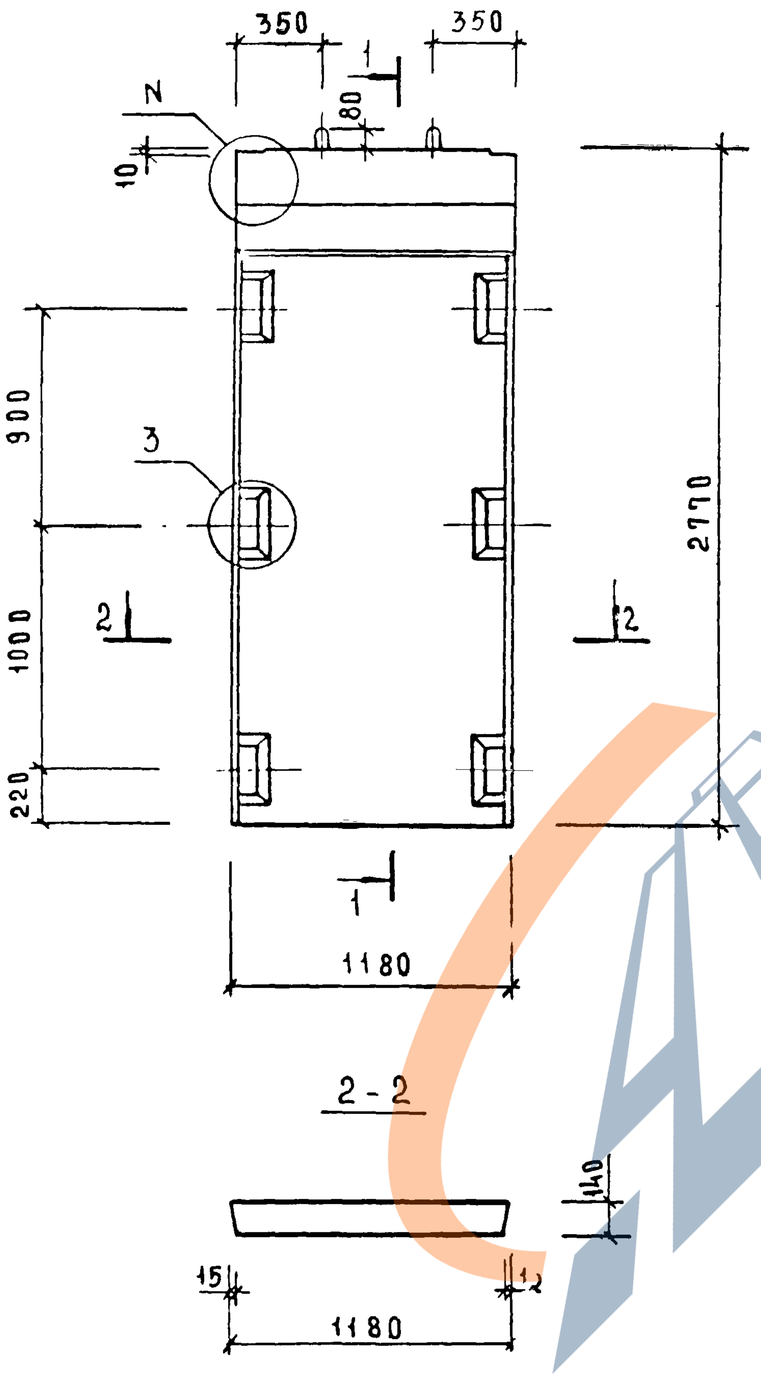

2 - 2

РИС 2

ОСТАЛЬНОЕ СМ. РИС.1

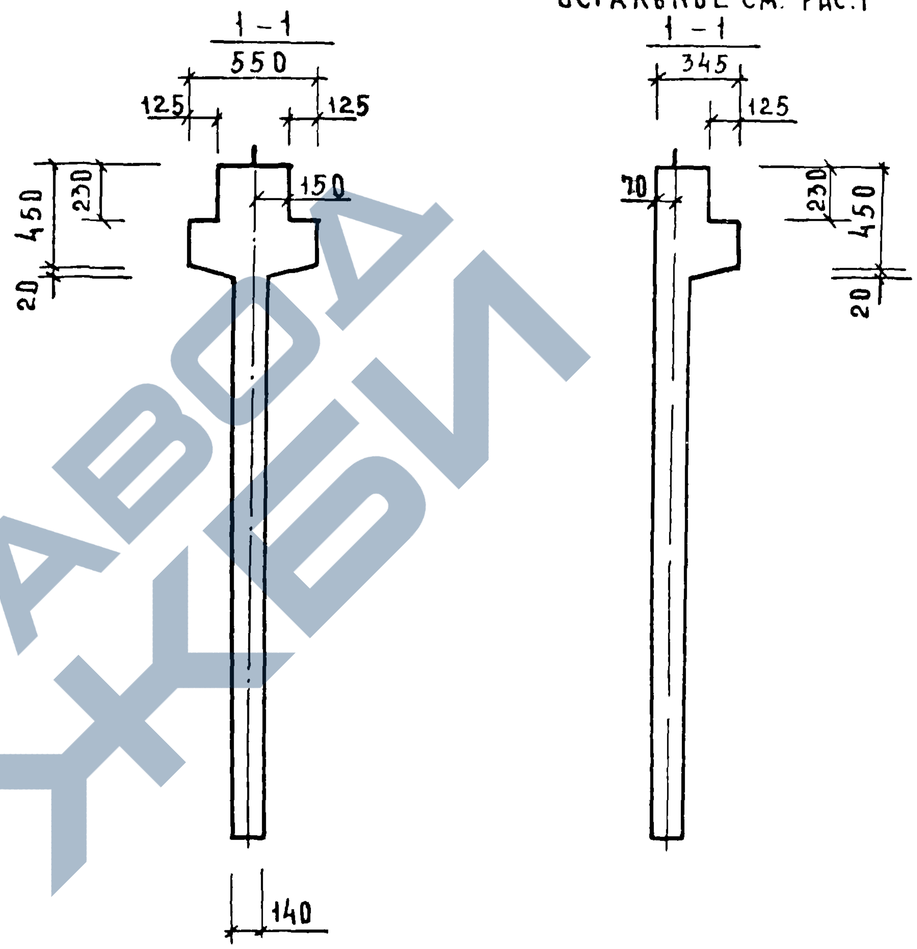

ОБОЗНАЧЕНИЕ	МАРКА	РИС	N	МАССА КГ
1.020-1/83 4-1 ОС	2Д12.28	1,3	1	1550
-01	1Д12.28	2,4	2	1350

НАЧ.ОТД	БОЛЫНСКИЙ		
ГЛ.КОНСТР	ШАЦ		
Н.КОНТР.	ЛУКИНА		
ГИП	ОСТРОВА		
ГИП	ОСИНА		
ПРОВЕР	НОСОВА		
РАЗРАБ	ВАСИЛЬЕВА		

1.020-1/83.4-1 ОСБ

ДИАФРАГМА ЖЕСТКОСТИ
СБОРОЧНЫЙ ЧЕРТЕЖ

СТАДИЯ	МАССА	МАСШТАБ
Р	СМ. ТАБЛ	
ЛИСТ 1	ЛИСТОВ 2	

ЦНИИЭП ТОРГОВО-БЫТОВЫХ ЗДАНИЙ И ТУРИСТСКИХ КОМПЛЕКСОВ

ИНВ.№ ПОДЛ. | ПОДПИСЬ И ДАТА | ВЗАМ. ИНВ.№

https://zavodjbi.com/

РИС. 3

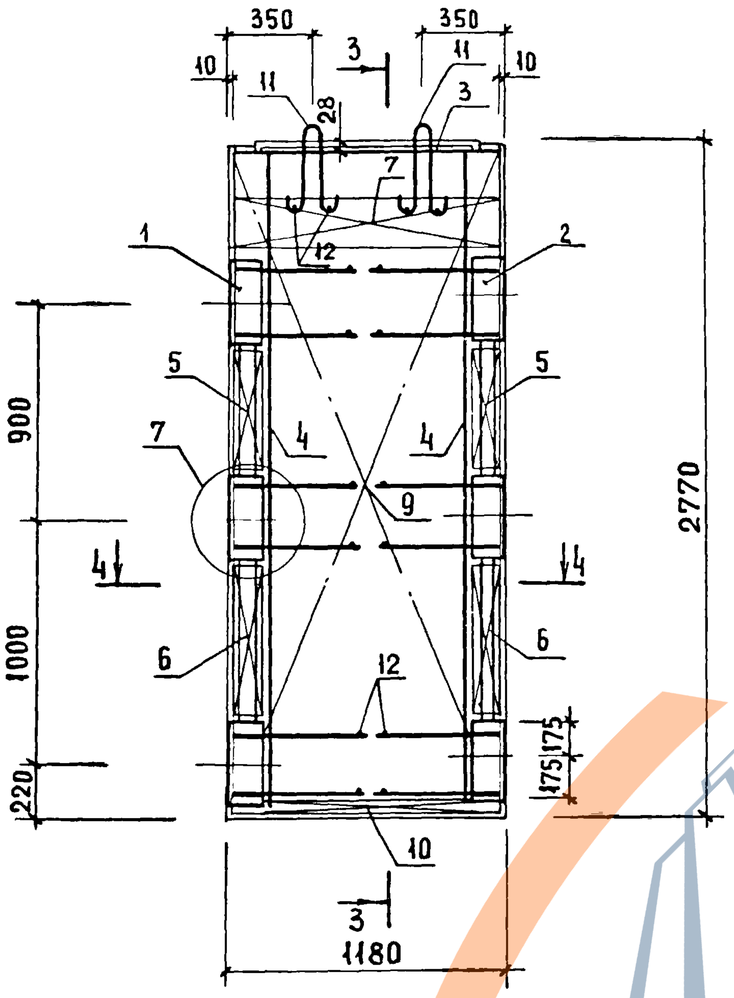

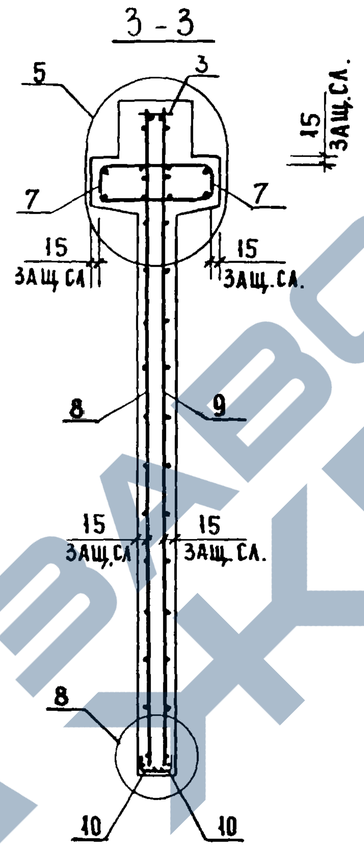

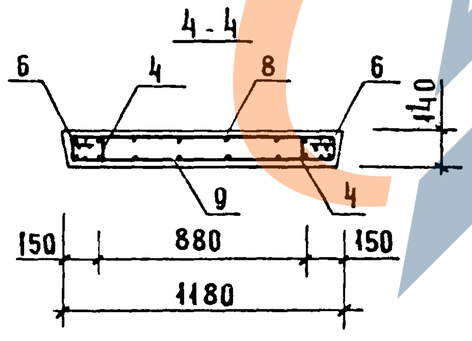

РИС 4

ОСТАЛЬНОЕ СМ. РИС. 3

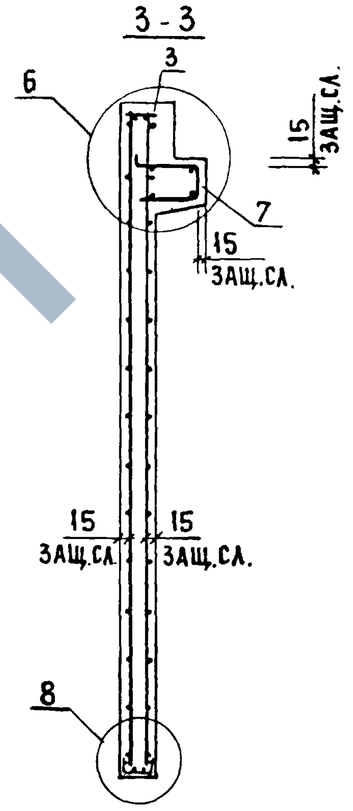

ИНВ №: ПОДЛ | ПОДПИСЬ И ДАТА | ВЗАМЕН ИНВ№

РИС.1

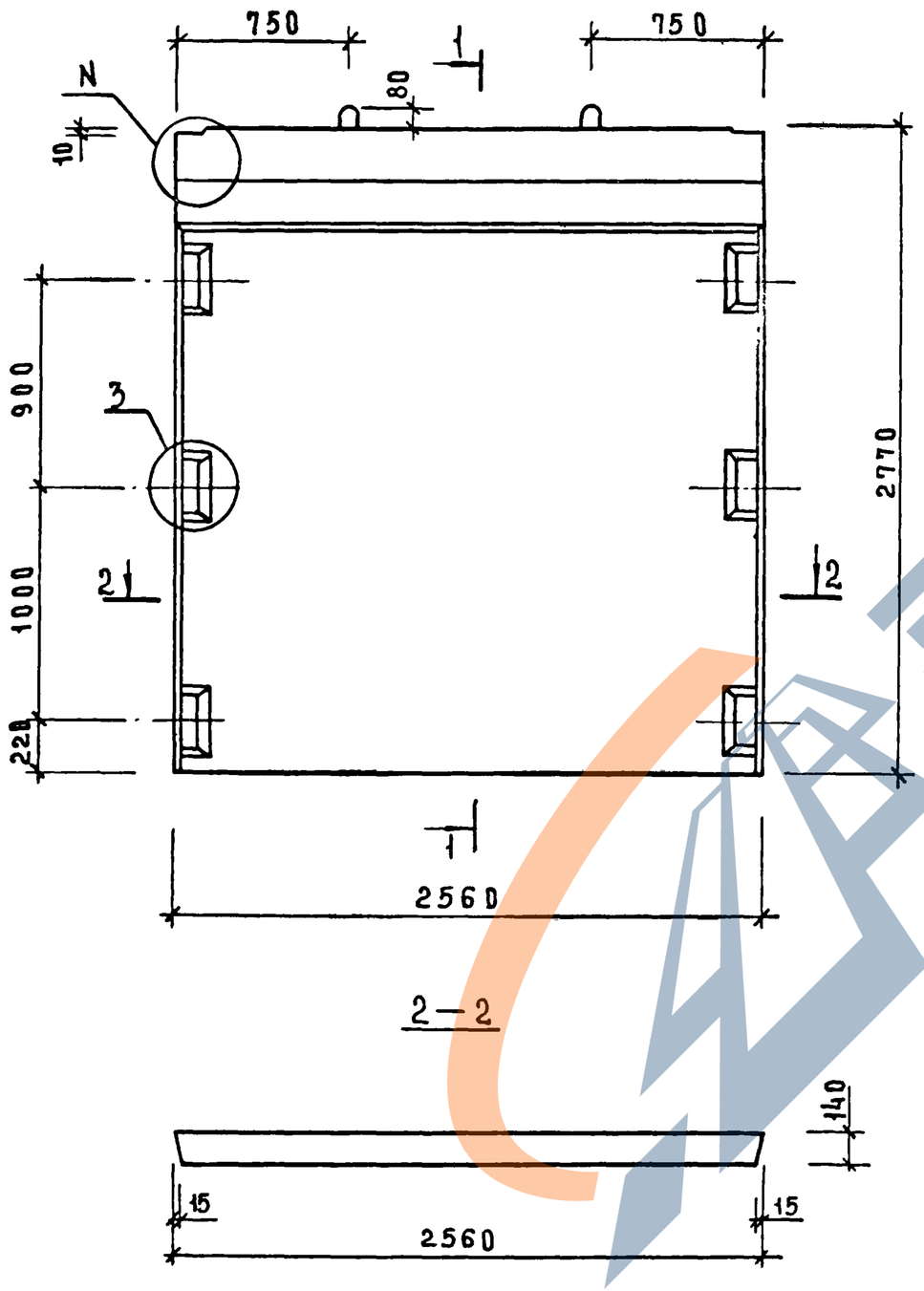

РИС.2

ОСТАЛЬНОЕ СМ. РИС 1

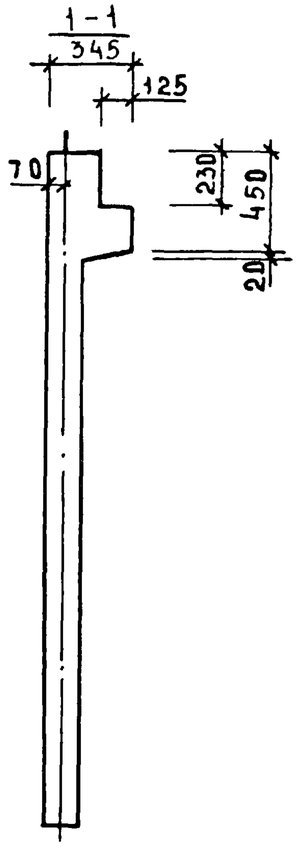

ОБОЗНАЧЕНИЕ	МАРКА	РИС	N	МАССА КГ
1.020-1/83. 4-1 06	2Д26.28	1,3	1	3330
-01	1Д26.28	2,4	2	2900

НАЧ.ОТД	ВОЛЫНСКИЙ		
ГЛ.КОНСТР	ШАЦ		
Н.КОНТР	ЛУКИНА		
ГИП	ОСТРОВА		
ГИП	ОСИНА		
ПРОВЕРИЛ	НОСОВА		
РАЗРАБОТ	ВАСИЛЬЕВА		

1.020-1/83.4-1 06СБ

ДИАФРАГМА ЖЕСТКОСТИ
СБОРОЧНЫЙ ЧЕРТЕЖ.

СТАДИЯ	МАССА	МАСШТАБ
Р	СМ. ТАБЛ.	
ЛИСТ	ЛИСТОВ 2	

ЦНИИЭП ТОРГОВО-БЫТОВЫХ ЗДАНИЙ И ТУРИСТСКИХ КОМПЛЕКСОВ

ИНВ.N ПОДЛ | ПОДПИСЬ И ДАТА | ВЗАМ.ИНВ.N

https://zavodjbi.com/

РИС. 3

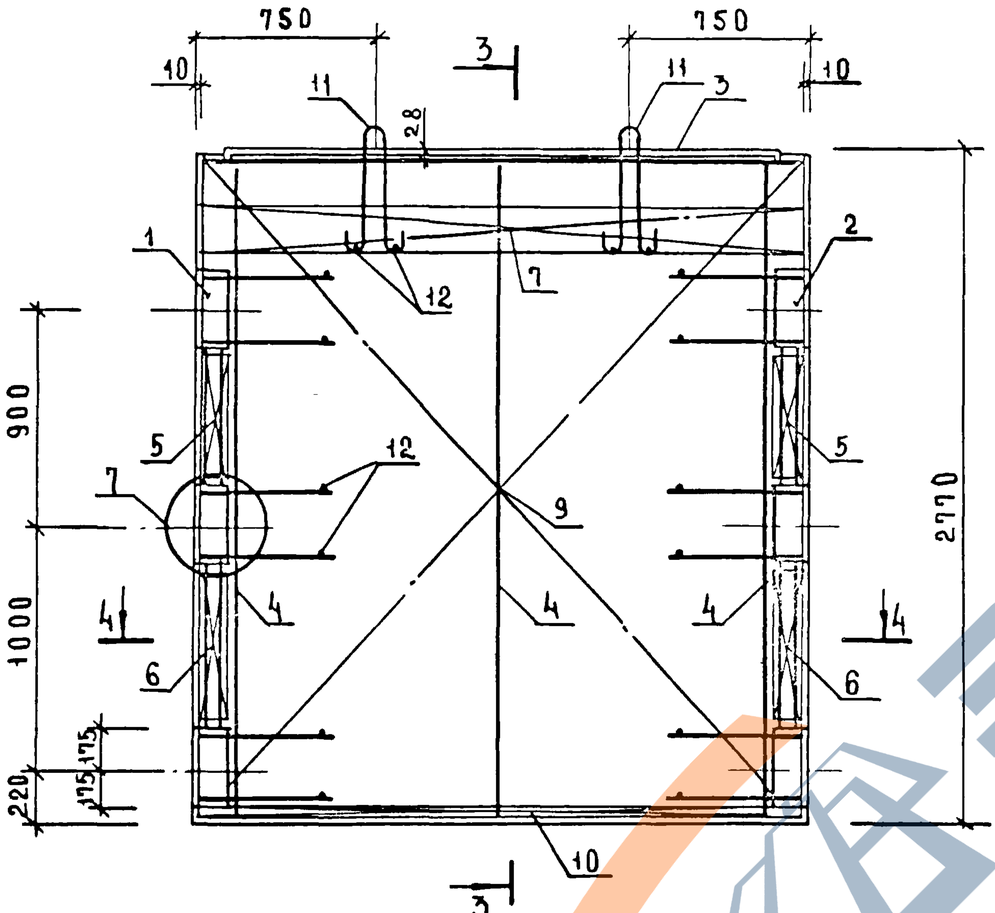

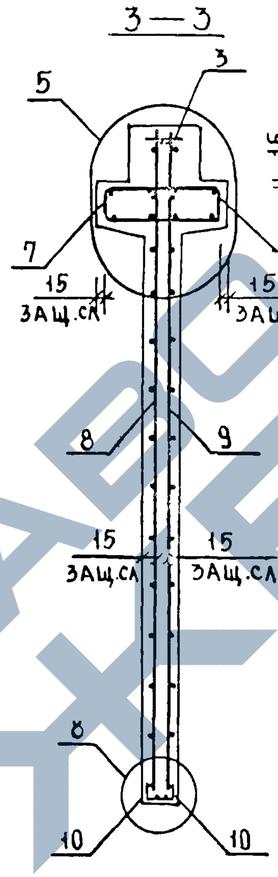

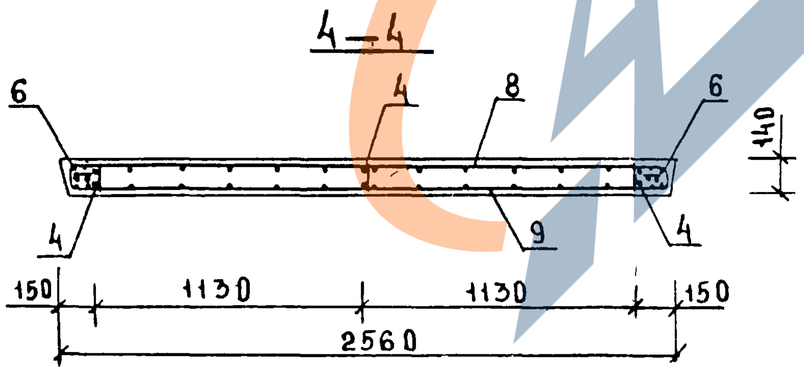

РИС. 4

ОСТАЛЬНОЕ СМ. РИС. 3

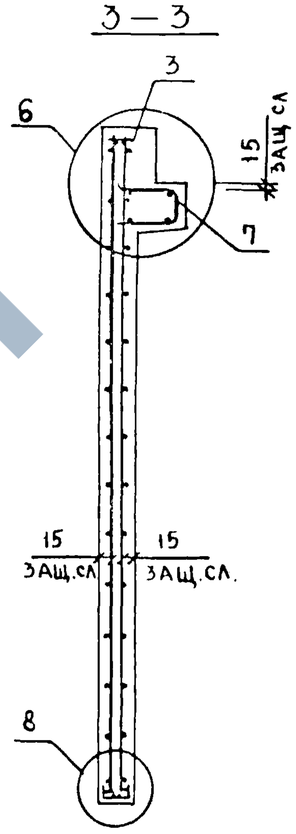

ИНВ.№ ПОДЛ.	ПОДПИСЬ И ДАТА	ВЗАМЕН ИНВ.№

ФОРМА	ЗОНА	ПОЗ	ОБОЗНАЧЕНИЕ	НАИМЕНОВАНИЕ	КОЛ.	ПРИМЕЧАНИЕ
				ДОКУМЕНТАЦИЯ		
А3			1.020-1/83 4-1 07СБ	СБОРОЧНЫЙ ЧЕРТЕЖ		
А3			1.020-1/83 4-1 00ВС	ВЫБОРКА СТАЛИ		
А3			1.020-1/83 4-1 00У	УЗЛЫ		
А3			1.020-1/83 4-1 00ТО	ТЕХНИЧЕСКОЕ ОПИСАНИЕ		
			ПЕРЕМЕННЫЕ ДАННЫЕ	ДЛЯ ИСПОЛНЕНИЙ:		
				1.020-1/83 4-1 07		
				2Д 56.28		
				СБОРОЧНЫЕ ЕДИНИЦЫ		
А3		1	1.020-1/83 4-2 01-01	ИЗД.ЗАКЛ. СБОРНОЕ СМН-2	1	
А3		2	1.020-1/83 4-2 01-02	ИЗД.ЗАКЛ. СБОРНОЕ СМН-3	1	
А4		3	1.020-1/83 4-2 02-06	КАРКАС УКР. СБ. СКР-7	1	
А4		4	1.020-1/83 4-2 36-01	КАРКАС ПЛОСКИЙ КР-2	5	
А4		5	1.020-1/83 4-2 40-01	КАРКАС ПЛОСКИЙ КР-25	2	
А4		6	1.020-1/83 4-2 40-02	КАРКАС ПЛОСКИЙ КР-26	2	
А4		7	1.020-1/83 4-2 51-12	КАРКАС ПЛОСКИЙ КР-45	2	
А4		8	1.020-1/83 4-2 09	СЕТКА С-13	I	
А4		9	1.020-1/83 4-2 09-01	СЕТКА С-14	I	
А4		10	1.020-1/83 4-2 53-03	СЕТКА С-99	2	
				ДЕТАЛИ		
А3		11	1.400-9 ВЫПУСК 1	ПЕТЛЯ УНИФ. УП1-14	2	
				СТ. ОТД. ГОСТ 5781-82		
БЧ		12	6.013.130	Ф6 А-Ш L=130	16	0.03КГ
				МАТЕРИАЛЫ		
				БЕТОН ТЯЖЕЛЫЙ М300		2.90М3
				1.020-1/83 4-1 07-01		
				IД 56.28		
				СБОРОЧНЫЕ ЕДИНИЦЫ		
А3		1	1.020-1/83 4-2 01-01	ИЗД.ЗАКЛ. СБОРНОЕ СМН-2	1	
А3		2	1.020-1/83 4-2 01-02	ИЗД.ЗАКЛ. СБОРНОЕ СМН-3	1	
А4		3	1.020-1/83 4-2 02-06	КАРКАС УКР. СБ. СКР-7	1	
А4		4	1.020-1/83 4-2 36-01	КАРКАС ПЛОСКИЙ КР-2	5	
А4		5	1.020-1/83 4-2 40-01	КАРКАС ПЛОСКИЙ КР-25	2	
А4		6	1.020-1/83 4-2 40-02	КАРКАС ПЛОСКИЙ КР-26	2	
А4		7	1.020-1/83 4-2 51-13	КАРКАС ПЛОСКИЙ КР-46	1	
А4		8	1.020-1/83 4-2 09	СЕТКА С-13	I	
А4		9	1.020-1/83 4-2 09-01	СЕТКА С-14	I	
А4		10	1.020-1/83 4-2 53-03	СЕТКА С-99	2	
				ДЕТАЛИ		
А3		11	1.400-9 ВЫПУСК 1	ПЕТЛЯ УНИФ. УП1-14	2	
				СТ. ОТД. ГОСТ 5781-82		
БЧ		12	6.013.130	Ф6 А-Ш L=130	16	0.03КГ
				МАТЕРИАЛЫ		
				БЕТОН ТЯЖЕЛЫЙ М300		2.52М3

НАЧ.ОТД.	Волынский		1.020-1/83. 4-1 07
Н.КОНТР.	Пригорев		
ГЛ.КОНСТР	Шац		
ГИП	Осина		ДИАФРАГМА ЖЕСТКОСТИ
РАЗРАБ.	Васильева		
ПРОВЕРИЛ	Острова		
ИСПОЛНИЛ	Носова		

СТАДИЯ	ЛИСТ	ЛИСТОВ
Р		1

ЦНИИЭП торгово-бытовых зданий и туристских комплексов

ЭПВЦ Киев ЗНИИЭП — ОПЕРАТОР ТЛП КОРТ — САВЧЕНКО

ВЗАМ ИНВ № — ПОДПИСЬ И ДАТА — ИНВ № ПОДЛ

ФОРМАТ А4

ФОРМА	ЗОНА	ПОЗ	ОБОЗНАЧЕНИЕ	НАИМЕНОВАНИЕ	КОЛ	ПРИМЕЧАНИЕ
				ДОКУМЕНТАЦИЯ		
А3			1.020-1/83 4-1 08СБ	СБОРОЧНЫЙ ЧЕРТЕЖ		
А3			1.020-1/83 4-1 00ВС	ВЫБОРКА СТАЛИ		
А3			1.020-1/83 4-1 00У	УЗЛЫ		
А3			1.020-1/83 4-1 00ТО	ТЕХНИЧЕСКОЕ ОПИСАНИЕ		
			ПЕРЕМЕННЫЕ ДАННЫЕ	ДЛЯ ИСПОЛНЕНИЙ:		
				1.020-1/83 4-1 08		
				2Д 12.33		
				СБОРОЧНЫЕ ЕДИНИЦЫ		
А		1	1.020-1/83 4-2 01-03	ИЗД.ЗАКЛ. СБОРНОЕ СМН-4	2	
А4		2	1.020-1/83 4-2 02	КАРКАС УКР. СБ. СКР-1	1	
А4		3	1.020-1/83 4-2 36-02	КАРКАС ПЛОСКИЙ КР-3	2	
А4		4	1.020-1/83 4-2 40-03	КАРКАС ПЛОСКИЙ КР-27	4	
А4		5	1.020-1/83 4-2 51	КАРКАС ПЛОСКИЙ КР-33	2	
А4		6	1.020-1/83 4-2 10	СЕТКА С-15	1	
А4		7	1.020-1/83 4-2 10-01	СЕТКА С-16	1	
А4		8	1.020-1/83 4-2 53	СЕТКА С-96	2	
				ДЕТАЛИ		
А3		9	1.400-9 ВЫПУСК 1	ПЕТЛЯ УНИФ. УП1-5	2	
				СТ. ОТД. ГОСТ 5781-82		
БЧ		10	6.013.130	Ф6 А-Ш L=130	16	0.03КГ
				МАТЕРИАЛЫ		
				БЕТОН ТЯЖЕЛЫЙ М300		0.70М3
				1.020-1/83 4-1 08-01		
				IД I2.33		
				СБОРОЧНЫЕ ЕДИНИЦЫ		
А		1	1.020-1/83 4-2 01-03	ИЗД.ЗАКЛ. СБОРНОЕ СМН-4	2	
А4		2	1.020-1/83 4-2 02	КАРКАС УКР. СБ. СКР-1	1	
А4		3	1.020-1/83 4-2 36-02	КАРКАС ПЛОСКИЙ КР-3	2	
А4		4	1.020-1/83 4-2 40-03	КАРКАС ПЛОСКИЙ КР-27	4	
А4		5	1.020-1/83 4-2 51-01	КАРКАС ПЛОСКИЙ КР-34	1	
А4		6	1.020-1/83 4-2 10	СЕТКА С-15	1	
А4		7	1.020-1/83 4-2 10-01	СЕТКА С-16	1	
А4		8	1.020-1/83 4-2 53	СЕТКА С-96	2	
				ДЕТАЛИ		
А3		9	1.400-9 ВЫПУСК 1	ПЕТЛЯ УНИФ. УП1-5	2	
				СТ. ОТД. ГОСТ 5781-82		
БЧ		10	6.013.130	Ф6 А-Ш L=130	16	0.03КГ
				МАТЕРИАЛЫ		
				БЕТОН ТЯЖЕЛЫЙ М300		0.62М3

НАЧ.ОТД.	Волынский		1.020-1/83. 4-1 08
Н.КОНТР	Пригорев		
ГЛ.КОНСТР	Шац		
ГИП	Острова		ДИАФРАГМА ЖЕСТКОСТИ
РАЗРАБ.	Носова		
ПРОВЕРИЛ	Осина		
ИСПОЛНИЛ	Васильева		

СТАДИЯ	ЛИСТ	ЛИСТОВ
Р		I

ЦНИИЭП торгово-бытовых зданий и туристских комплексов

19858 20

ФОРМАТ А4

ЗАВОД ЖБИ

Рис. 1

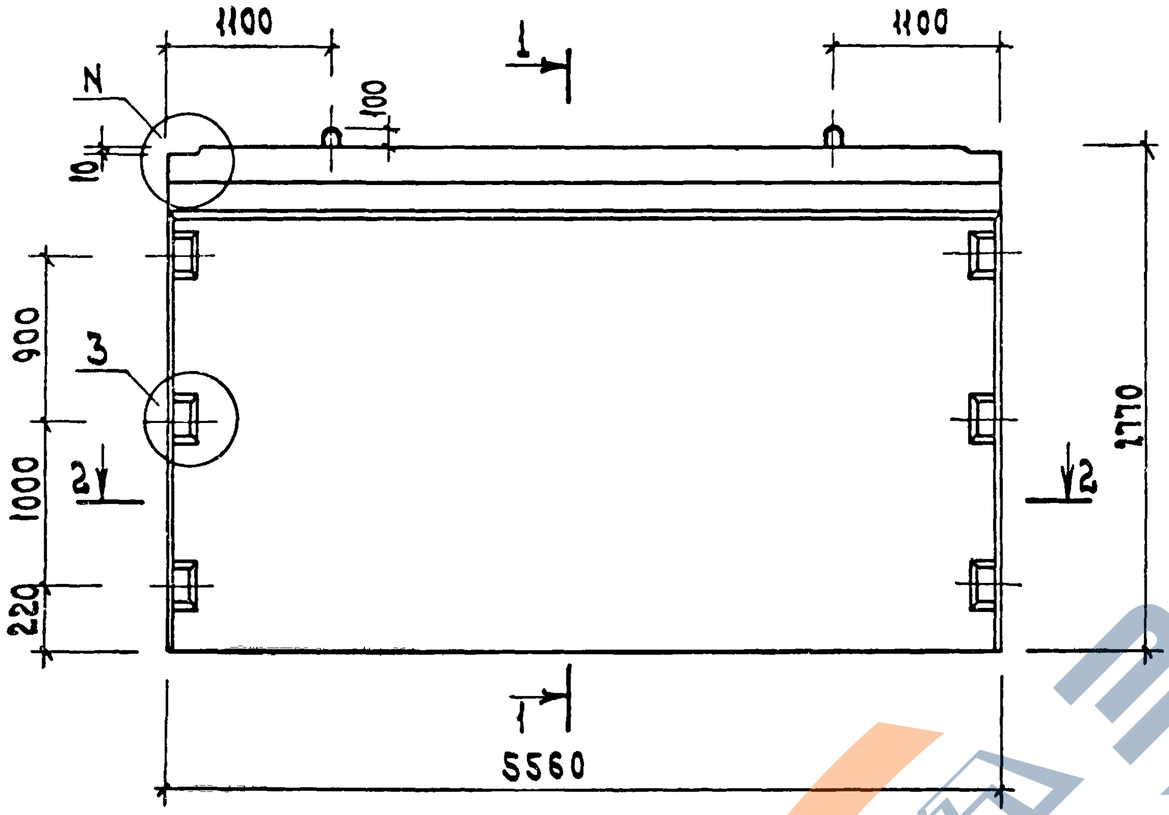

2—2

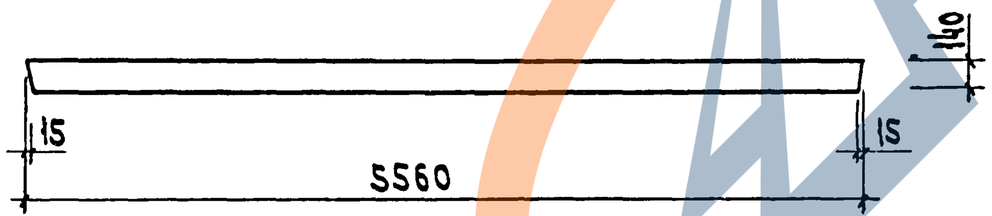

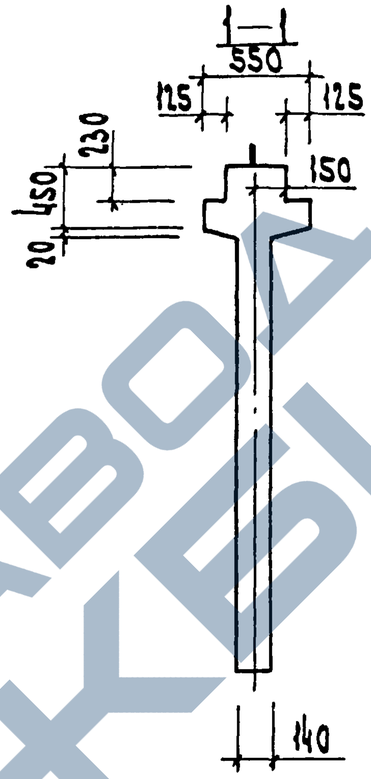

Рис. 2
остальное см. рис. 1

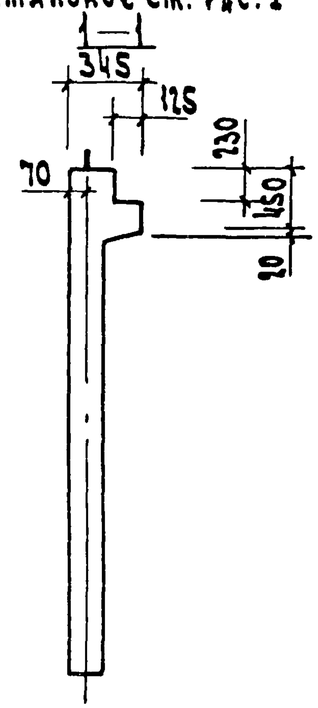

Обозначение	Марка	Рис.	N	Масса кг
1.020-1 | 83.4-1 07	2Д 56.28	1,3	1	7250
-01	1Д 56.28	2,4	2	6300

Нач. отд.	Волынский		
Гл. констр.	Шац		
Н. контр.	Лукина		
ГИП	Острова		
ГИП	Осина		
Проверил	Носова		
Разработ.	Васильева		

1.020-1 \| 83.4-1 07СБ

Диафрагма жесткости
Сборочный чертеж

Стадия	Масса	Масшт.
Р	СМ ТАБЛ	
Лист 1	Листов 2	

ЦНИИЭП торгово-бытовых зданий и туристских комплексов

Инв. N подл. | Подп. и дата | Взам. инв. N

19858 21

ФОРМАТ А3

РИС. 3

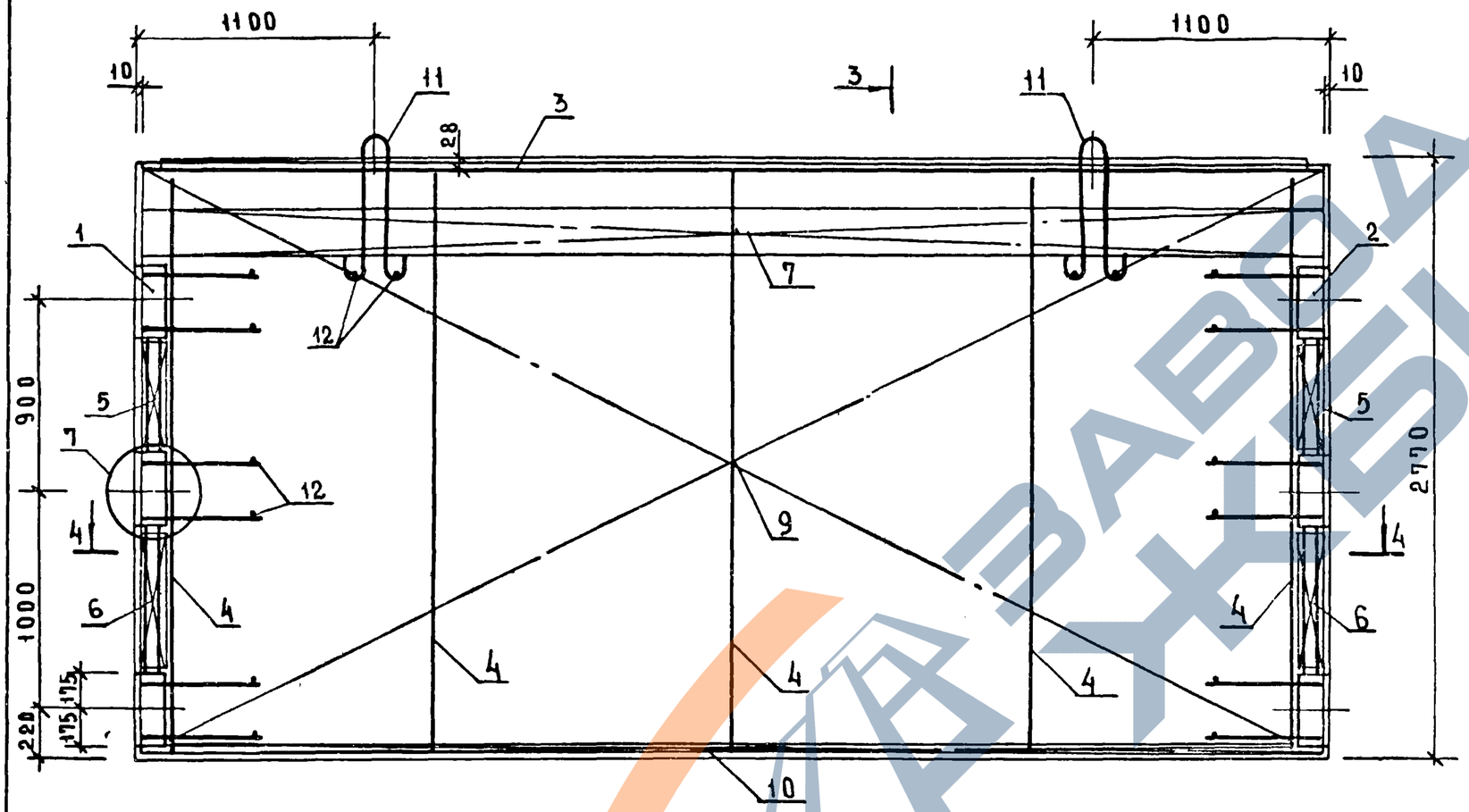

РИС. 4

ОСТАЛЬНОЕ СМ. РИС.3

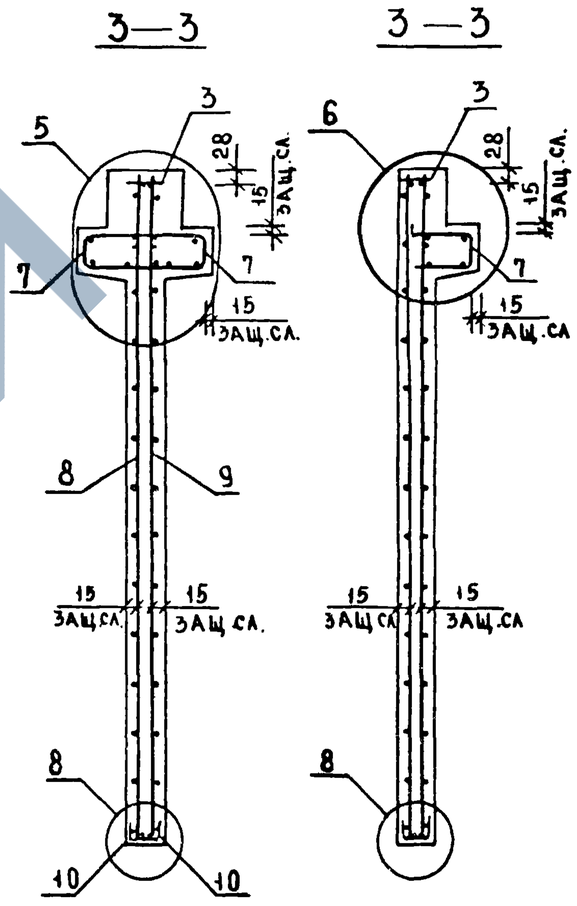

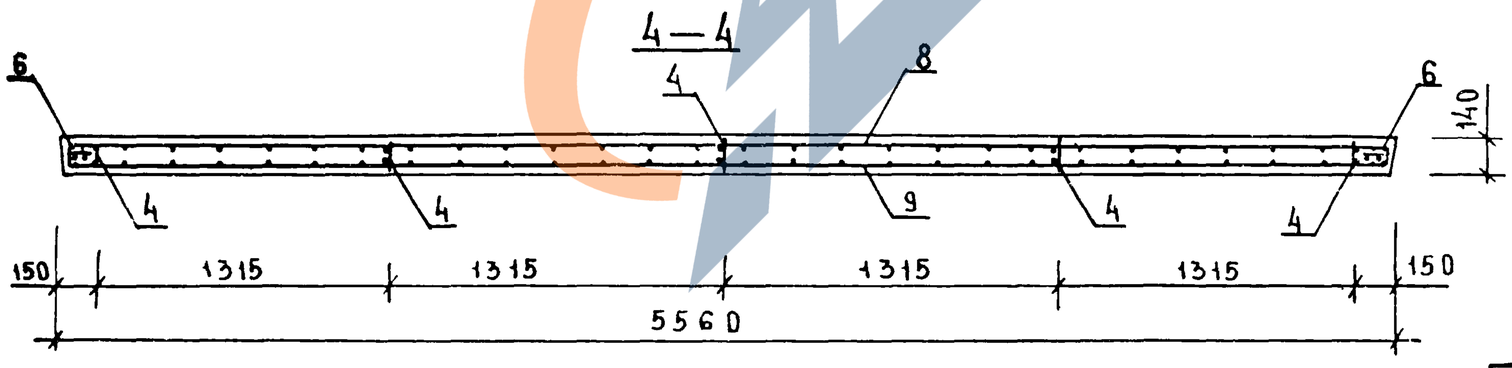

ИНВ № ПОДЛ | ПОДПИСЬ И ДАТА | ВЗАМЕН ИНВ №

1.020-1/83.4-107СБ

ЛИСТ 2

19858 22

ФОРМАТ А3

Рис. 1

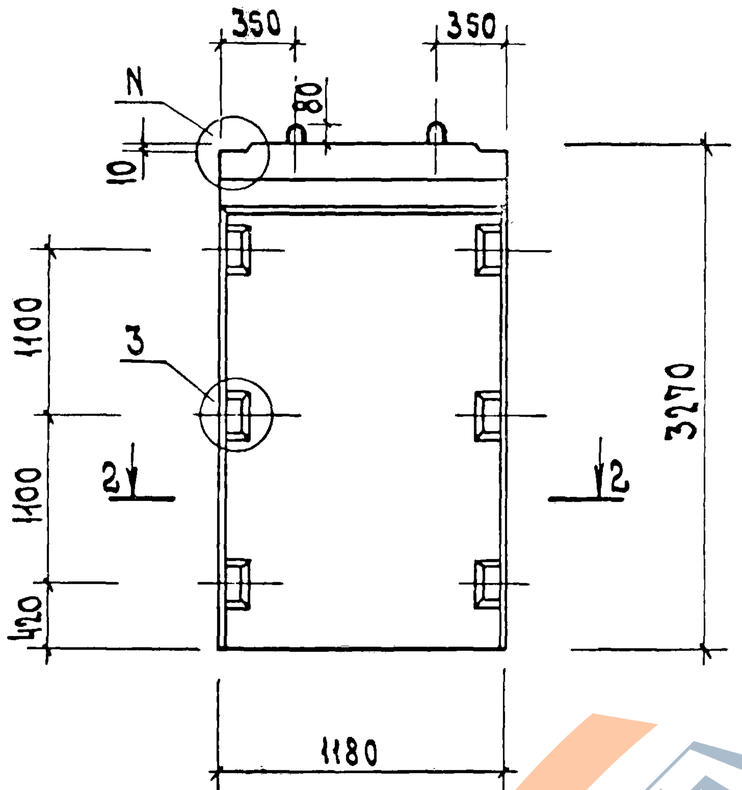

2—2

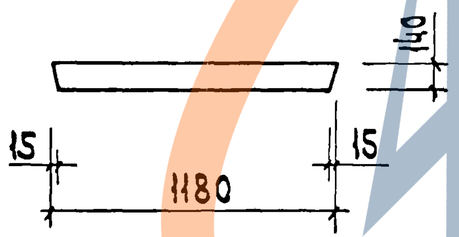

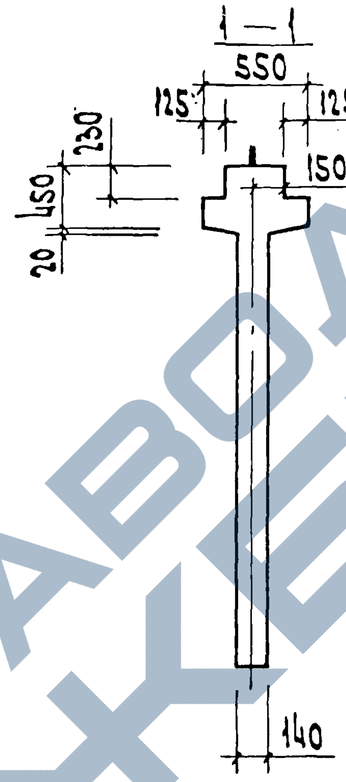

Рис. 2
остальное см. рис. 1

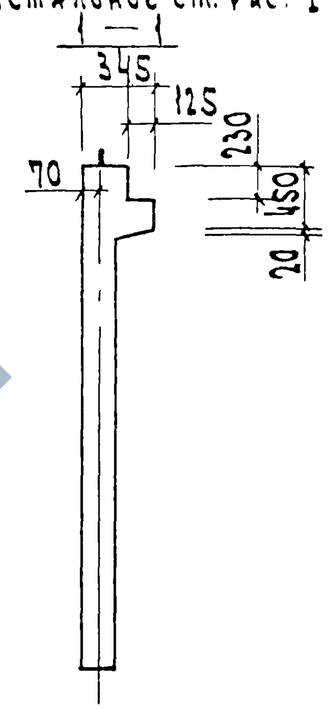

Обозначение	Марка	Рис.	N	Масса кг
1.020-1/83.4-1 08	2Д 12.33	1,3	1	1750
-01	1Д 12.33	2,4	2	1550

			1.020-1/83.4-1 08 СБ
Нач.отд.	Волынский		Диафрагма жесткости. Сборочный чертеж
Гл.конст.	ЦДЦ		
Н.контр.	Лукина		
ГИП	Острова		
ГИП	Осина		
Провер.	Носова		
Разраб.	Васильева		

Стадия	Масса	Масшт.
Р	см. табл.	
Лист 1	Листов 2	

ЦНИИЭП торгово-бытовых зданий и туристских комплексов

Инв. N подл. | Подп. и дата | Взам. инв. N

19858 23

Формат А3

https://zavodjbi.com/

РИС 3

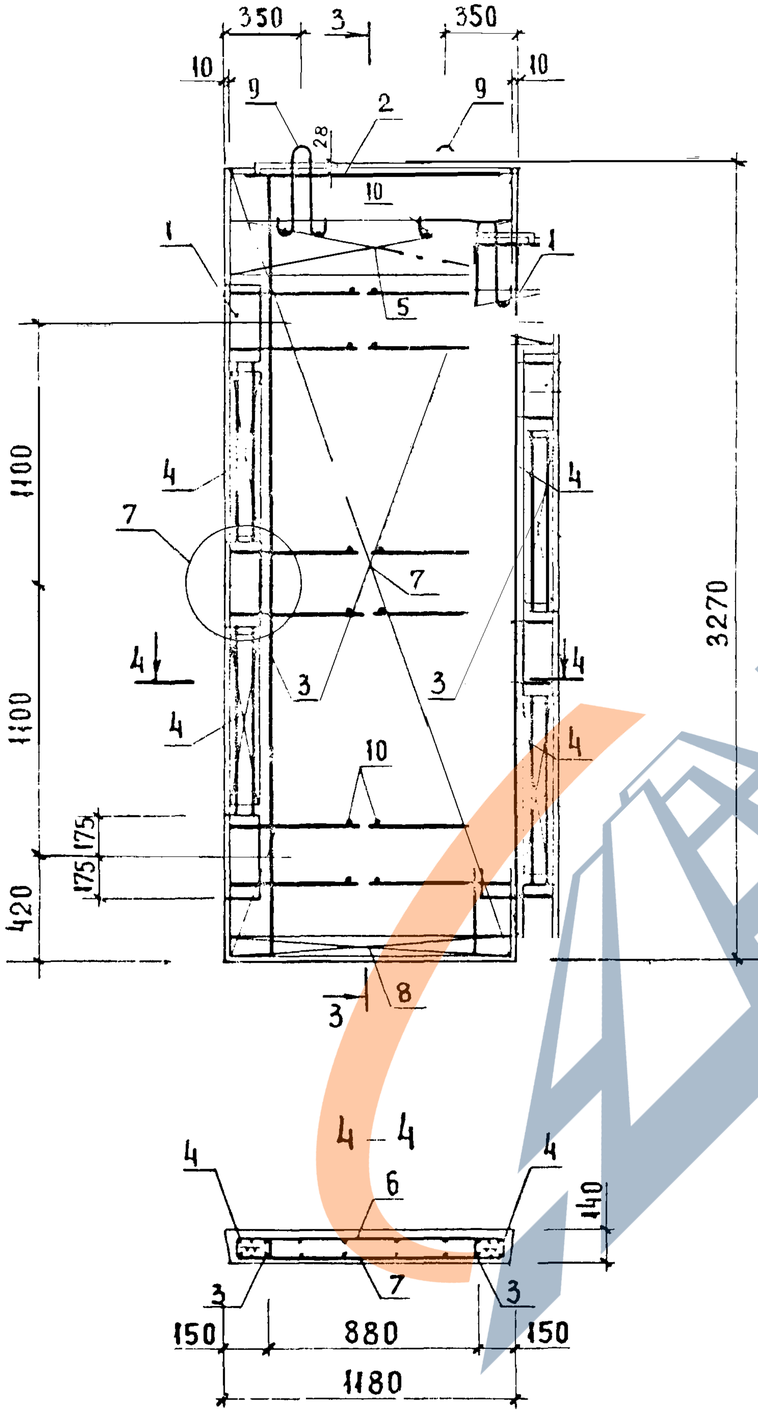

3 – 3

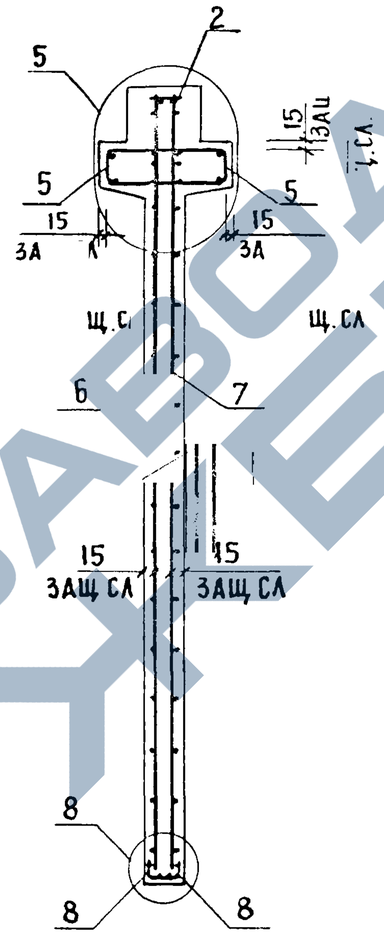

РИС 4

ОСТАЛЬНОЕ СМ РИС.3

3 – 3

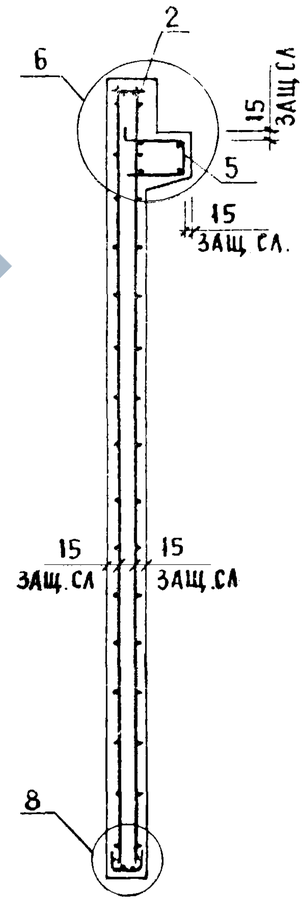

Инв. № подл. | Подпись и дата | Взамен инв. №

1.020-1/83.4-1 08СБ

Лист 2

19858 24

Формат А3

САВЧЕНКО

ОПЕРАТОР ТЛП КОРТ

ЭПВЦ Киев ЗНИИЭП

ФОРМАТ	ЗОНА	ПОЗ	ОБОЗНАЧЕНИЕ	НАИМЕНОВАНИЕ	КОЛ.	ПРИМЕЧАНИЕ
				ДОКУМЕНТАЦИЯ		
А3			1.020-1/83 4-1 09СБ	СБОРОЧНЫЙ ЧЕРТЕЖ		
А3			1.020-1/83 4-1 00ВС	ВЫБОРКА СТАЛИ		
А3			1.020-1/83 4-1 00У	УЗЛЫ		
А3			1.020-1/83 4-1 00ТО	ТЕХНИЧЕСКОЕ ОПИСАНИЕ		
				ПЕРЕМЕННЫЕ ДАННЫЕ ДЛЯ ИСПОЛНЕНИЙ:		
				1.020-1/83 4-1 09		
				2Д 26.33		
				СБОРОЧНЫЕ ЕДИНИЦЫ		
А3	1		1.020-1/83 4-2 01-03	ИЗД.ЗАКЛ. СБОРНОЕ СМН-4	2	
А4	2		1.020-1/83 4-2 02-03	КАРКАС УКР. СБ. СКР-4	1	
А4	3		1.020-1/83 4-2 36-02	КАРКАС ПЛОСКИЙ КР-3	3	
А4	4		1.020-1/83 4-2 40-03	КАРКАС ПЛОСКИЙ КР-27	4	
А4	5		1.020-1/83 4-2 51-06	КАРКАС ПЛОСКИЙ КР-39	2	
А4	6		1.020-1/83 4-2 11	СЕТКА С-17	1	
А4	7		1.020-1/83 4-2 11-01	СЕТКА С-18	1	
А4	8		1.020-1/83 4-2 53-01	СЕТКА С-97	2	
				ДЕТАЛИ		
А3	9		1.400-9 ВЫПУСК 1	ПЕТЛЯ УНИФ. УП1-9	2	
				СТ. ОТД. ГОСТ 5781-82		
ВЧ	10		6.013.130	Ф6 А-Ш L=130	16	0.03КГ
				МАТЕРИАЛЫ		
				БЕТОН ТЯЖЕЛЫЙ М300		1.51М3
				1.020-1/83 4-1 09-01		
				1Д 26.33		
				СБОРОЧНЫЕ ЕДИНИЦЫ		
А3	1		1.020-1/83 4-2 01-03	ИЗД.ЗАКЛ. СБОРНОЕ СМН-4	2	
А4	2		1.020-1/83 4-2 02-03	КАРКАС УКР. СБ. СКР-4	1	
А4	3		1.020-1/83 4-2 36-02	КАРКАС ПЛОСКИЙ КР-3	3	
А4	4		1.020-1/83 4-2 40-03	КАРКАС ПЛОСКИЙ КР-27	4	
А4	5		1.020-1/83 4-2 51-07	КАРКАС ПЛОСКИЙ КР-40	1	
А4	6		1.020-1/83 4-2 11	СЕТКА С-17	1	
А4	7		1.020-1/83 4-2 11-01	СЕТКА С-18	1	
А4	8		1.020-1/83 4-2 53-01	СЕТКА С-97	2	
				ДЕТАЛИ		
А3	9		1.400-9 ВЫПУСК 1	ПЕТЛЯ УНИФ. УП1-9	2	
				СТ. ОТД. ГОСТ 5781-82		
БЧ	10		6.013.130	Ф6 А-Ш L=130	16	0.03КГ
				МАТЕРИАЛЫ		
				БЕТОН ТЯЖЕЛЫЙ М300		1.34М3

ВЗАМ ИНВ № | ПОДПИСЬ И ДАТА | ИНВ № ПОДЛ

НАЧ ОТД	Волынский	
Н КОНТР	Пригорев	
ГЛ КОНСТР	Шац	
ГИП	Острова	
РАЗРАБ	Носова	
ПРОВЕРИЛ	Осина	
ИСПОЛНИЛ	Васильева	

1.020-1/83. 4-1 09

ДИАФРАГМА ЖЕСТКОСТИ

СТАДИЯ	ЛИСТ	ЛИСТОВ
Р		I

ЦНИИЭП торгово-бытовых зданий и туристских комплексов

ОПЕРАТОР ТЛП КОРТ

ЭПВЦ Киев ЗНИИЭП

ФОРМАТ	ЗОНА	ПОЗ	ОБОЗНАЧЕНИЕ	НАИМЕНОВАНИЕ	КОЛ.	ПРИМЕЧАНИЕ
				ДОКУМЕНТАЦИЯ		
А3			1.020-1/83 4-1 10СБ	СБОРОЧНЫЙ ЧЕРТЕЖ		
А3			1.020-1/83 4-1 00ВС	ВЫБОРКА СТАЛИ		
А3			1.020-1/83 4-1 00У	УЗЛЫ		
А3			1.020-1/83 4-1 00ТО	ТЕХНИЧЕСКОЕ ОПИСАНИЕ		
				ПЕРЕМЕННЫЕ ДАННЫЕ ДЛЯ ИСПОЛНЕНИЙ:		
				1.020-1/83 4-1 10		
				2Д 30.33		
				СБОРОЧНЫЕ ЕДИНИЦЫ		
А	1		1.020-1/83 4-2 01-03	ИЗД.ЗАКЛ. СБОРНОЕ СМН-4	2	
А4	2		1.020-1/83 4-2 02-04	КАРКАС УКР. СБ. СКР-5	1	
А4	3		1.020-1/83 4-2 36-02	КАРКАС ПЛОСКИЙ КР-3	3	
А4	4		1.020-1/83 4-2 40-03	КАРКАС ПЛОСКИЙ КР-27	4	
А4	5		1.020-1/83 4-2 51-08	КАРКАС ПЛОСКИЙ КР-41	2	
А4	6		1.020-1/83 4-2 12	СЕТКА С-19	1	
А4	7		1.020-1/83 4-2 12-01	СЕТКА С-20	1	
А4	8		1.020-1/83 4-2 53-02	СЕТКА С-98	2	
				ДЕТАЛИ		
А3	9		1.400-9 ВЫПУСК 1	ПЕТЛЯ УНИФ. УП1-11	2	
				СТ. ОТД. ГОСТ 5781-82		
БЧ	10		6.013.130	Ф6 А-Ш L=130	16	0.03КГ
				МАТЕРИАЛЫ		
				БЕТОН ТЯЖЕЛЫЙ М300		1.76М3
				1.020-1/83 4-1 10-01		
				1Д 30.33		
				СБОРОЧНЫЕ ЕДИНИЦЫ		
А	1		1.020-1/83 4-2 01-03	ИЗД.ЗАКЛ. СБОРНОЕ СМН-4	2	
А4	2		1.020-1/83 4-2 02-04	КАРКАС УКР. СБ. СКР-5	1	
А4	3		1.020-1/83 4-2 36-02	КАРКАС ПЛОСКИЙ КР-3	3	
А4	4		1.020-1/83 4-2 40-03	КАРКАС ПЛОСКИЙ КР-27	4	
А4	5		1.020-1/83 4-2 51-09	КАРКАС ПЛОСКИЙ КР-42	1	
А4	6		1.020-1/83 4-2 12	СЕТКА С-19	1	
А4	7		1.020-1/83 4-2 12-01	СЕТКА С-20	1	
А4	8		1.020-1/83 4-2 53-02	СЕТКА С-98	2	
				ДЕТАЛИ		
А3	9		1.400-9 ВЫПУСК 1	ПЕТЛЯ УНИФ. УП1-11	2	
				СТ. ОТД. ГОСТ 5781-82		
БЧ	10		6.013.130	Ф6 А-Ш L=130	16	0.03КГ
				МАТЕРИАЛЫ		
				БЕТОН ТЯЖЕЛЫЙ М300		1.56М3

ВЗАМ ИНВ № | ПОДПИСЬ И ДАТА | ИНВ № ПОДЛ

НАЧ ОТД	Волынский	
Н КОНТР	Пригорев	
ГЛ КОНСТР	Шац	
ГИП	Осина	
РАЗРАБ	Васильева	
ПРОВЕРИЛ	Острова	
ИСПОЛНИЛ	Носова	

1.020-1/83. 4-1 10

ДИАФРАГМА ЖЕСТКОСТИ

СТАДИЯ	ЛИСТ	ЛИСТОВ
Р		I

ЦНИИЭП торгово-бытовых зданий и туристских комплексов

https://zavodjbi.com/

Рис. 1

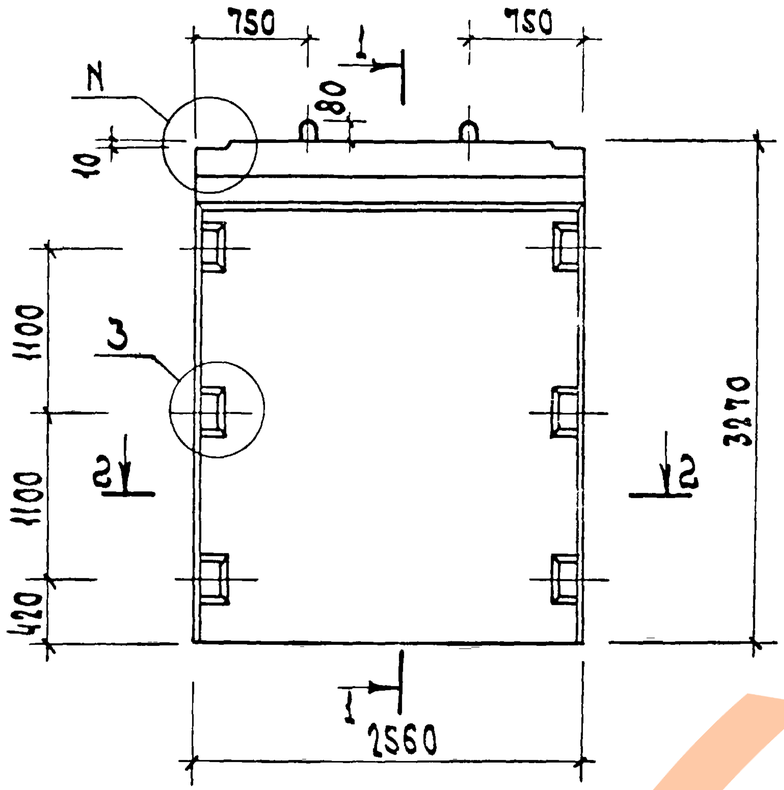

2 — 2

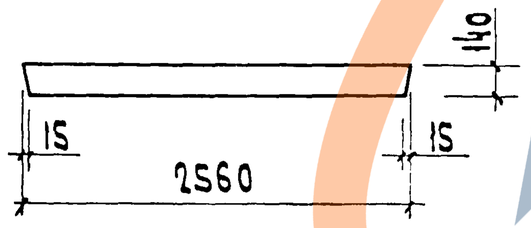

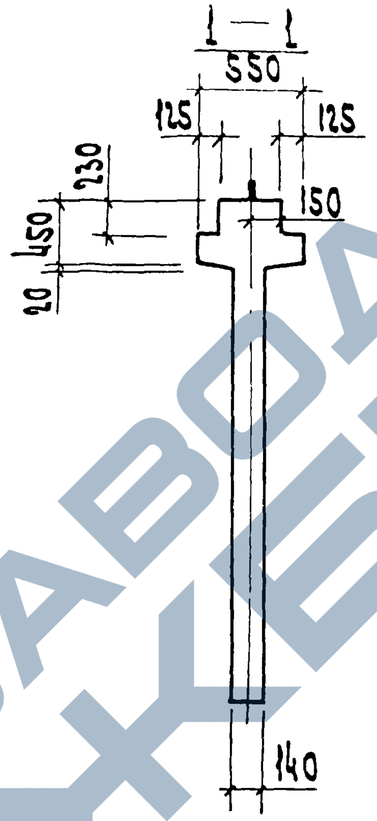

Рис. 2

Остальное см. рис 1

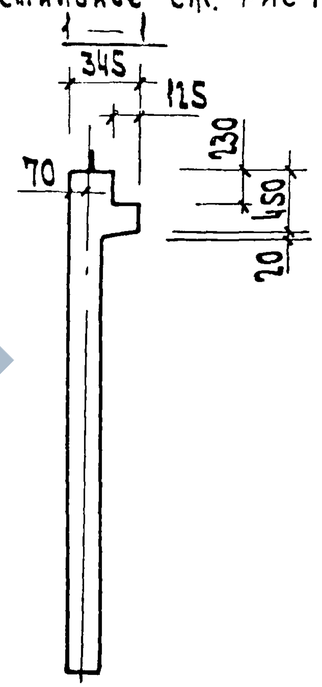

Обозначение	Марка	Рис.	N	Масса кг
1.020-1 | 83. 4-1 09	2Д 26.33	1,3	1	3780
-01	1Д 26.33	2,4	2	3350

Инв. N подл. | Подп. и дата | Взам. инв. N			
Нач. отд.	Волынский		
Гл. конс.	Щ Д Ц		
Н. контр.	Лучкина		
ГИП	Острова		
ГИП	Асина		
Провер.	Носова		
Разраб.	Васильева		

1.020-1 \| 83. 4-1 09 СБ

Диафрагма жесткости
Сборочный чертеж

Стадия	Масса	Масштаб
Р	см. табл.	

Лист 1 Листов 2

ЦНИИЭП торгово-бытовых зданий и туристских комплексов

https://zavodjbi.com/

РИС. 3

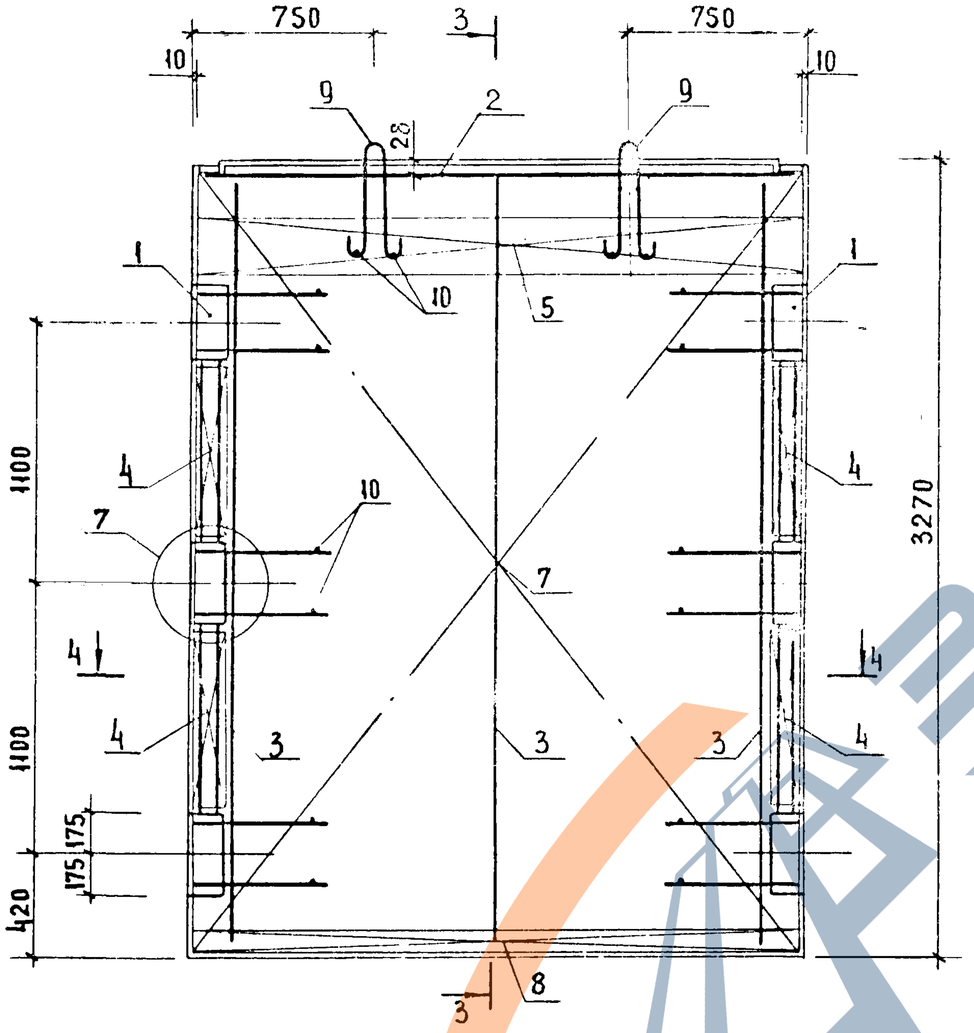

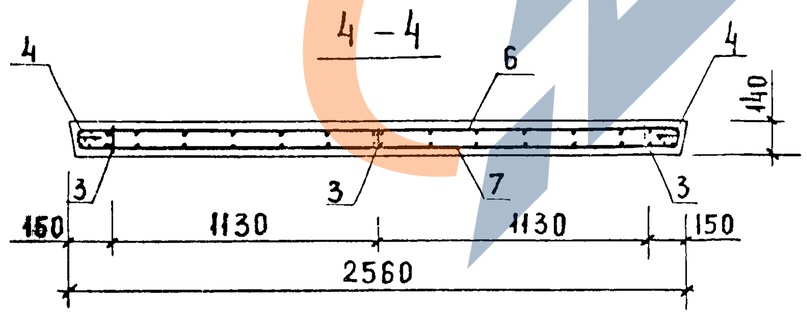

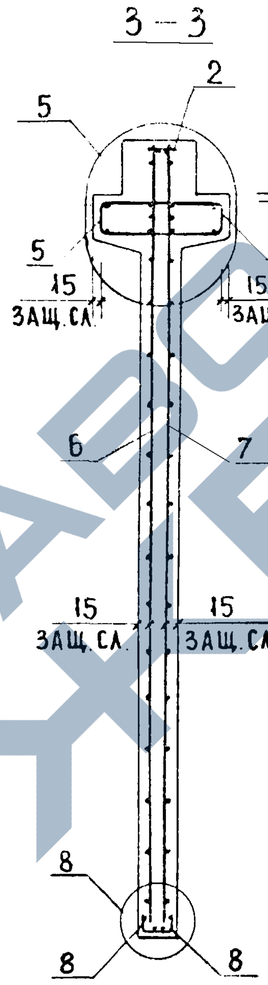

РИС. 4

ОСТАЛЬНОЕ СМ РИС. 3

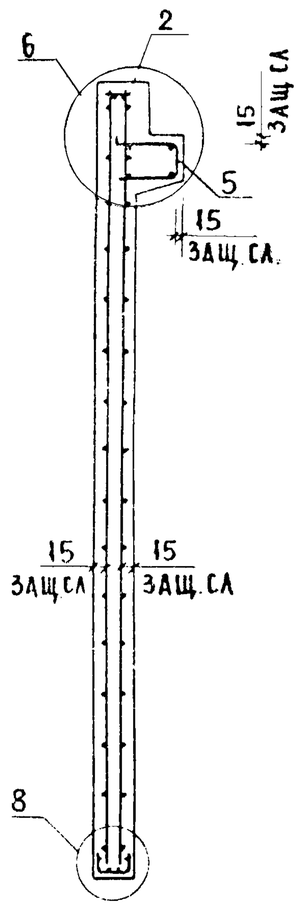

ИНВ.№ ПОДЛ.	ПОДПИСЬ И ДАТА	ВЗАМЕН ИНВ.№

1.020-1/83.4-1 09СБ	ЛИСТ 2

19858 27

ЗАВОД ЖБИ

https://zavodjbi.com/

РИС. 1

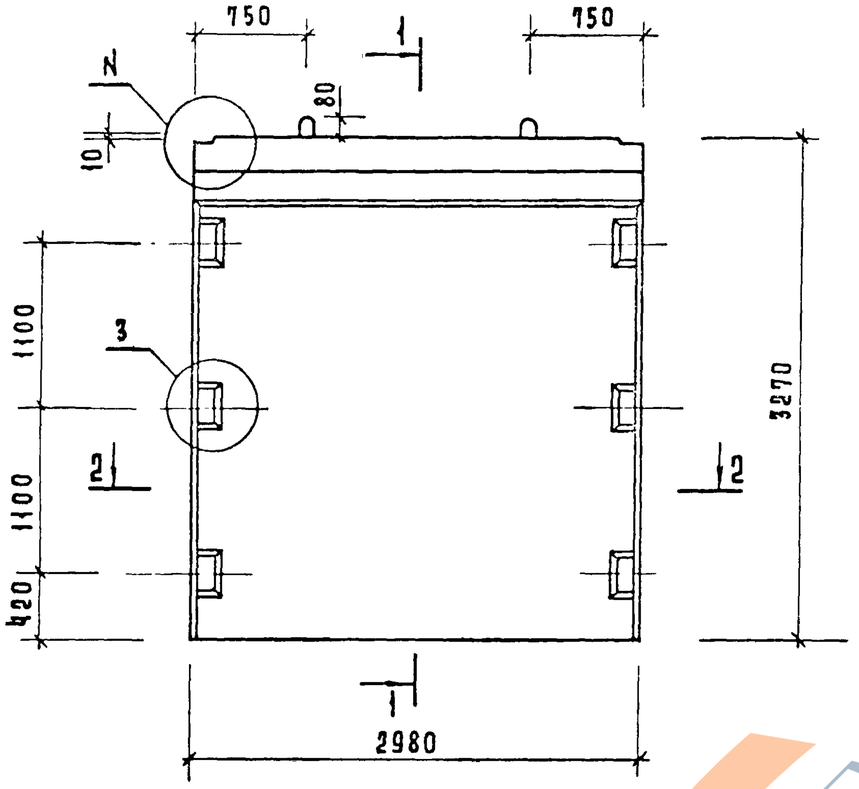

2 — 2

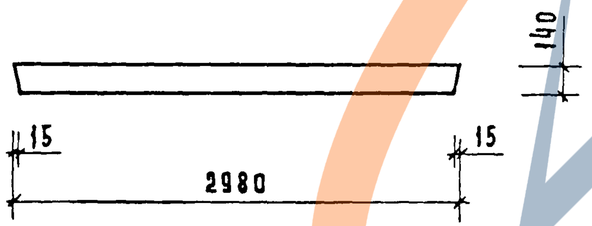

РИС. 2

ОСТАЛЬНОЕ СМ. РИС. 1

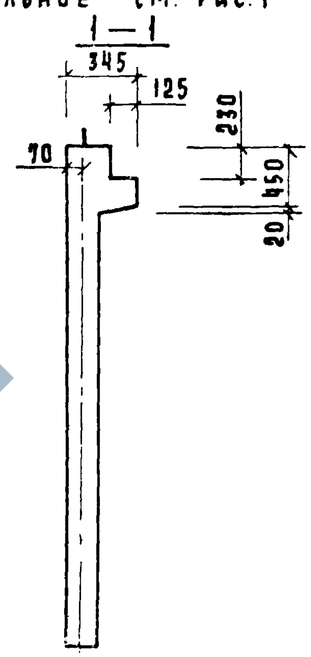

Обозначение	Марка	Рис.	N	Масса кг
1.020-1/83.4-1 10	2Д 30.33	1,3	1	4400
-01	1Д 30.33	2,4	2	3900

Инв. N подл.	Подпись и дата	Взамен. инв. N

Нач. отд.	Волынский	
Н. контр.	Лукина	
Гл. конс.	Шац	
ГИП	Острова	
ГИП	Осина	
Провер.	Носова	
Разраб.	Васильева	

1.020-1/83.4-1 10 СБ

Диафрагма жесткости
Сборочный чертеж

Стадия	Масса	Масштаб
Р	См. табл.	
Лист 1	Листов 2	

ЦНИИЭП торгово-бытовых зданий и туристских комплексов

19858 28

Формат А3

https://zavodjbi.com/

https://zavodjbi.com/

РИС. 3

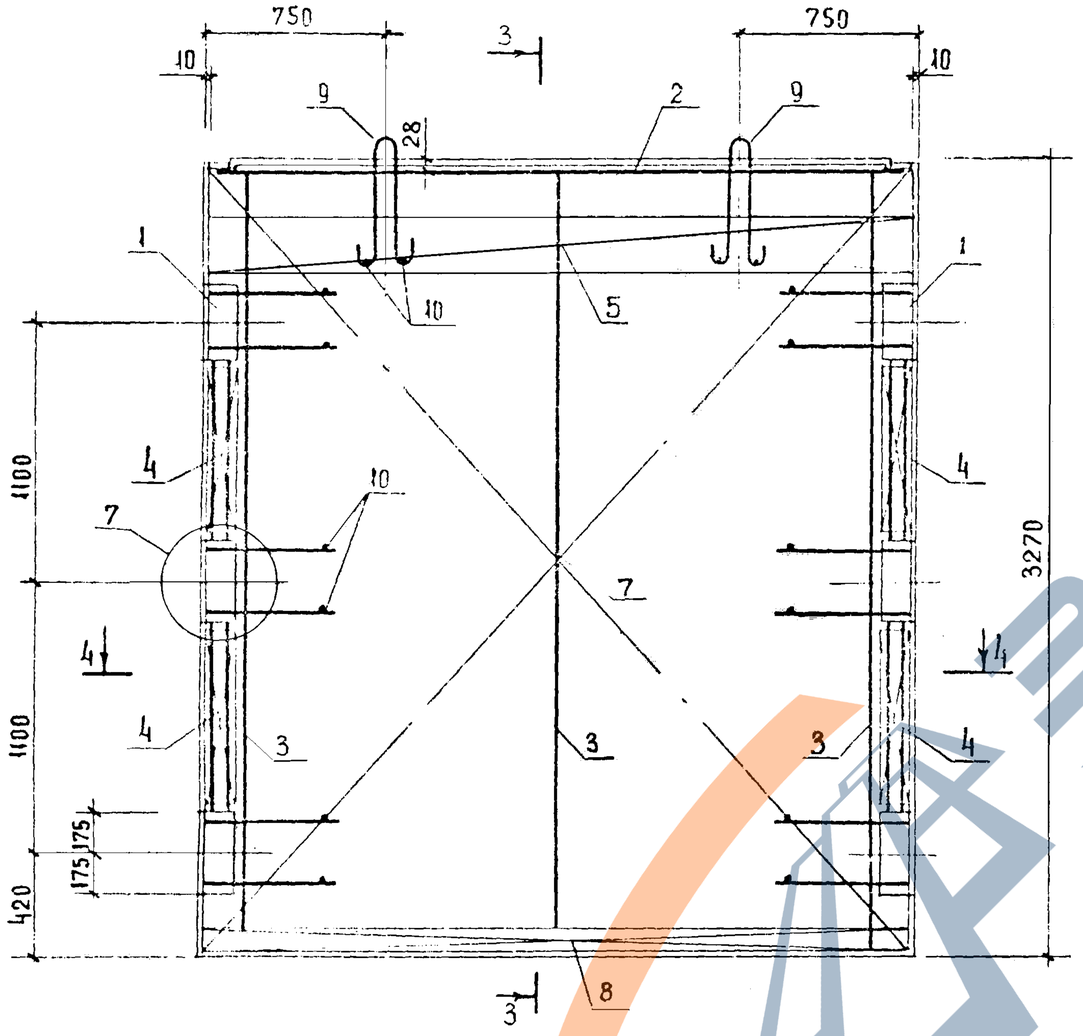

3 - 3

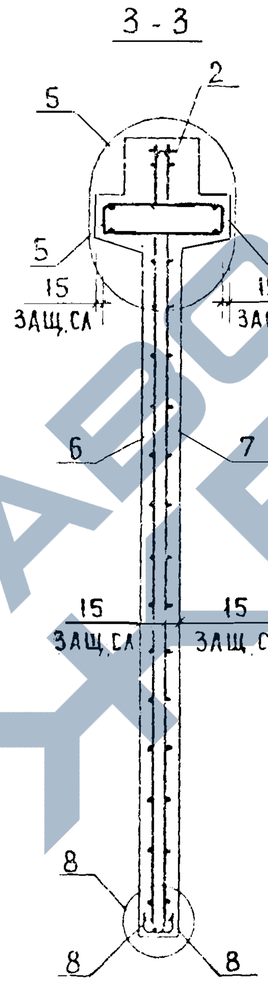

РИС. 4

ОСТАЛЬНОЕ СМ. РИС. 3

3 - 3

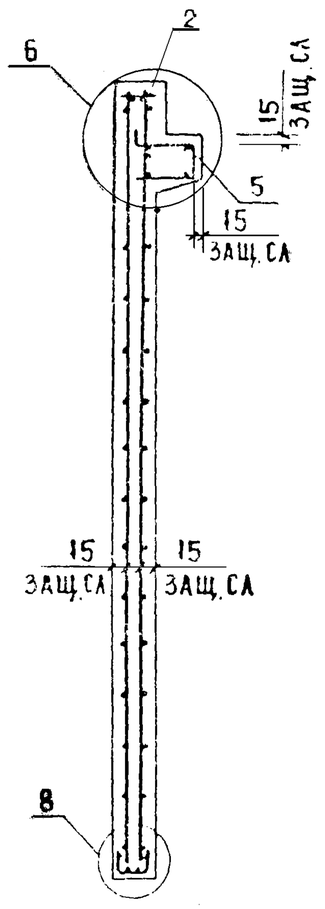

4 — 4

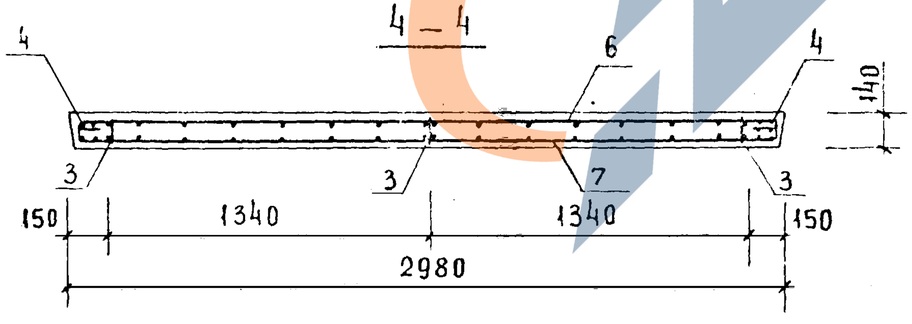

Инв. N подл.	Подпись и дата	Взамен инв.N

1.020-1/83. 4-1 10 СБ

Лист 2

19858 29 ФОРМАТ А3

https://zavodjbi.com/

ФОРМАТ	ЗОНА	ПОЗ	ОБОЗНАЧЕНИЕ	НАИМЕНОВАНИЕ	КОЛ	ПРИМЕЧАНИЕ
				ДОКУМЕНТАЦИЯ		
А3			1.020-1/83 4-1 11СБ	СБОРОЧНЫЙ ЧЕРТЕЖ		
А3			1.020-1/83 4-1 00ВС	ВЫБОРКА СТАЛИ		
А3			1.020-1/83 4-1 00У	УЗЛЫ		
А3			1.020-1/83 4-1 00ТО	ТЕХНИЧЕСКОЕ ОПИСАНИЕ		
				ПЕРЕМЕННЫЕ ДАННЫЕ ДЛЯ ИСПОЛНЕНИЙ:		
				1.020-1/83 4-1 11		
				2Д 56.33		
				СБОРОЧНЫЕ ЕДИНИЦЫ		
А3	1		1.020-1/83 4-2 01-03	ИЗД.ЗАКЛ. СБОРНОЕ СМН-4	2	
А4	2		1.020-1/83 4-2 02-06	КАРКАС УКР. СБ. СКР-7	1	
А4	3		1.020-1/83 4-2 36-02	КАРКАС ПЛОСКИЙ КР-3	5	
А4	4		1.020-1/83 4-2 40-03	КАРКАС ПЛОСКИЙ КР-27	4	
А4	5		1.020-1/83 4-2 51-12	КАРКАС ПЛОСКИЙ КР-45	2	
А4	6		1.020-1/83 4-2 13	СЕТКА С-21	1	
А4	7		1.020-1/83 4-2 13-01	СЕТКА С-22	1	
А4	8		1.020-1/83 4-2 53-03	СЕТКА С-99	2	
				ДЕТАЛИ		
А4	9		1.020-1/83 4-2 63	ПЕТЛЯ СТРОП. СПВ-7	2	
				СТ. ОТД. ГОСТ 5781-82		
ВЧ	10		6.013.130	Ф6 А-Ш L=130	16	0.03КГ
				МАТЕРИАЛЫ		
				БЕТОН ТЯЖЕЛЫЙ М300		3.29М3
				1.020-1/83 4-1 11-01		
				ІД 56.33		
				СБОРОЧНЫЕ ЕДИНИЦЫ		
А3	1		1.020-1/83 4-2 01-03	ИЗД.ЗАКЛ. СБОРНОЕ СМН-4	2	
А4	2		1.020-1/83 4-2 02-06	КАРКАС УКР. СБ. СКР-7	1	
А4	3		1.020-1/83 4-2 36-02	КАРКАС ПЛОСКИЙ КР-3	5	
А4	4		1.020-1/83 4-2 40-03	К КАРКАС ПЛОСКИЙ КР-27	4	
А4	5		1.020-1/83 4-2 51-13	КАРКАС ПЛОСКИЙ КР-46	1	
А4	6		1.020-1/83 4-2 13	СЕТКА С-21	1	
А4	7		1.020-1/83 4-2 13-01	СЕТКА С-22	1	
А4	8		1.020-1/83 4-2 53-03	СЕТКА С-99	2	
				ДЕТАЛИ		
А4	9		1.020-1/83 4-2 63	ПЕТЛЯ СТРОП. СПВ-7	2	
				СТ. ОТД. ГОСТ 5781-82		
ВЧ	10		6.013.130	Ф6 А-Ш L=130	16	0.03КГ
				МАТЕРИАЛЫ		
				БЕТОН ТЯЖЕЛЫЙ М300		2.92М3

ЭПВЦ КиевЗНИИЭП
ОПЕРАТОР ТЛП КОРТ
САВЧЕНКО

НАЧ.ОТД	Вольнский	
Н.КОНТР	Пригорев	
ГЛ.КОНСТР	Шац	
ГИП	Острова	
РАЗРАБ	Носова	
ПРОВЕРИЛ	Осина	
ИСПОЛНИЛ	Васильева	

1.020-1/83.4-1 11

ДИАФРАГМА ЖЕСТКОСТИ

СТАДИЯ	ЛИСТ	ЛИСТОВ
Р		1

ЦНИИЭП торгово-бытовых зданий и туристских комплексов

ВЗАМ.ИНВ.№ | ПОДПИСЬ И ДАТА | ИНВ.№ ПОДЛ

ФОРМАТ А4

ЭПВЦ Киев ЗНИИЭП
ОПЕРАТОР ТЛП КОРТ

ВЗАМ.ИНВ.№ | ПОДПИСЬ И ДАТА | ИНВ.№ ПОДЛ

ЛИСТ

19858 30

ФОРМАТ А

https://zavodjbi.com/

РИС. 1

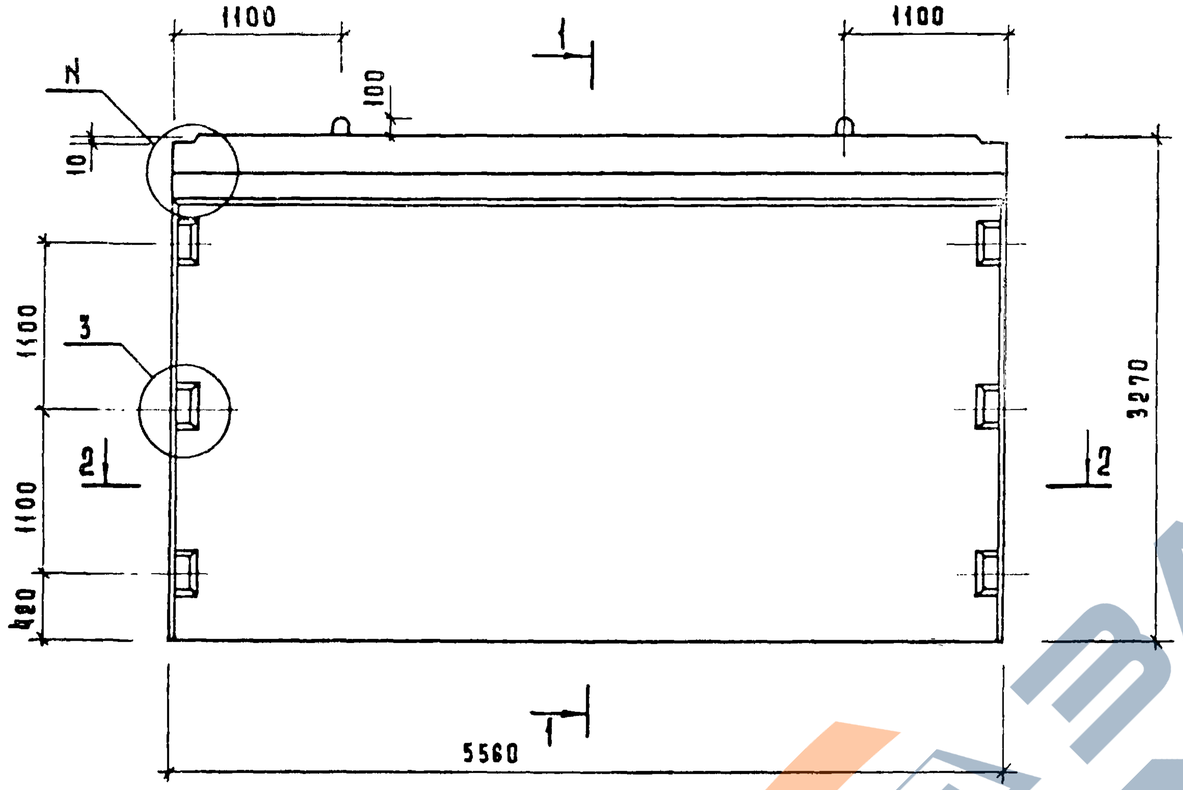

2 – 2

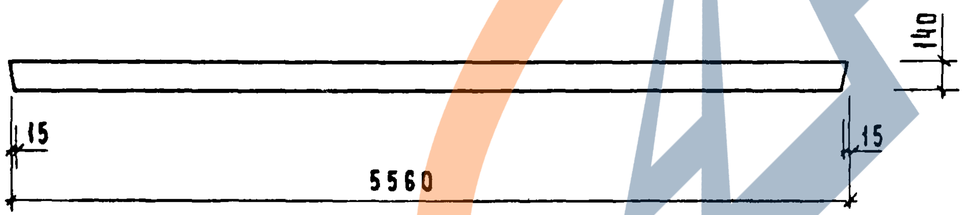

1 – 1

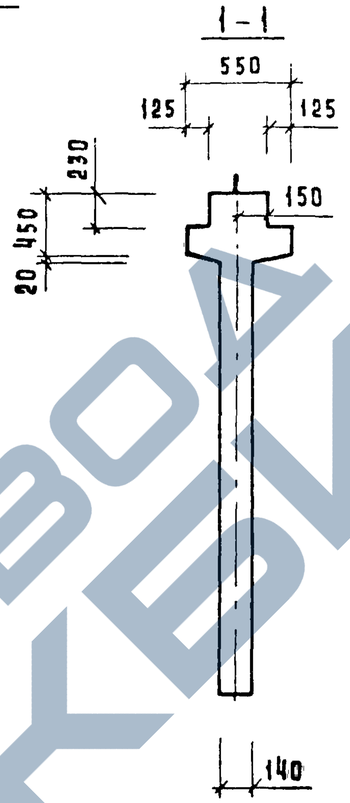

РИС 2

ОСТАЛЬНОЕ СМ. РИС. 1

1 – 1

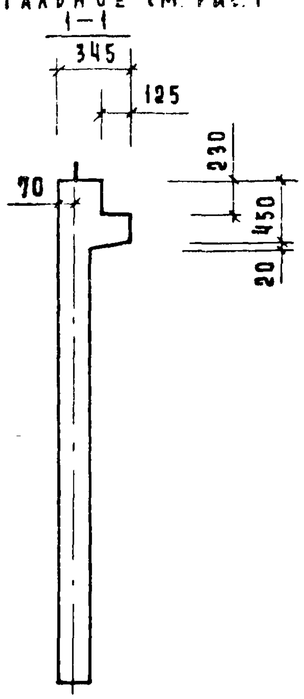

ОБОЗНАЧЕНИЕ	МАРКА	РИС.	N	МАССА КГ
1.020-1/83.4-1 11	2Д 56.33	1,3	1	8230
-01	1Д 56.33	2,4	2	7300

Нач. отд.	Волынский	
Н. контр.	Лукина	
Гл. конс.	Шац	
ГИП	Острова	
ГИП	Осина	
Провер.	Носова	
Разраб.	Васильева	

1.020-1/83.4-1 11 СБ

Диафрагма жесткости
Сборочный чертеж

Стадия	Масса	Масштаб
Р	СМ. ТАБЛ.	
Лист 1	Листов 2	

ЦНИИЭП торгово-бытовых зданий и туристских комплексов

Инв. N подл. | Подпись и дата | Взам. инв. N

19858 31

ФОРМАТ А3

https://zavodjbi.com/

Рис. 3

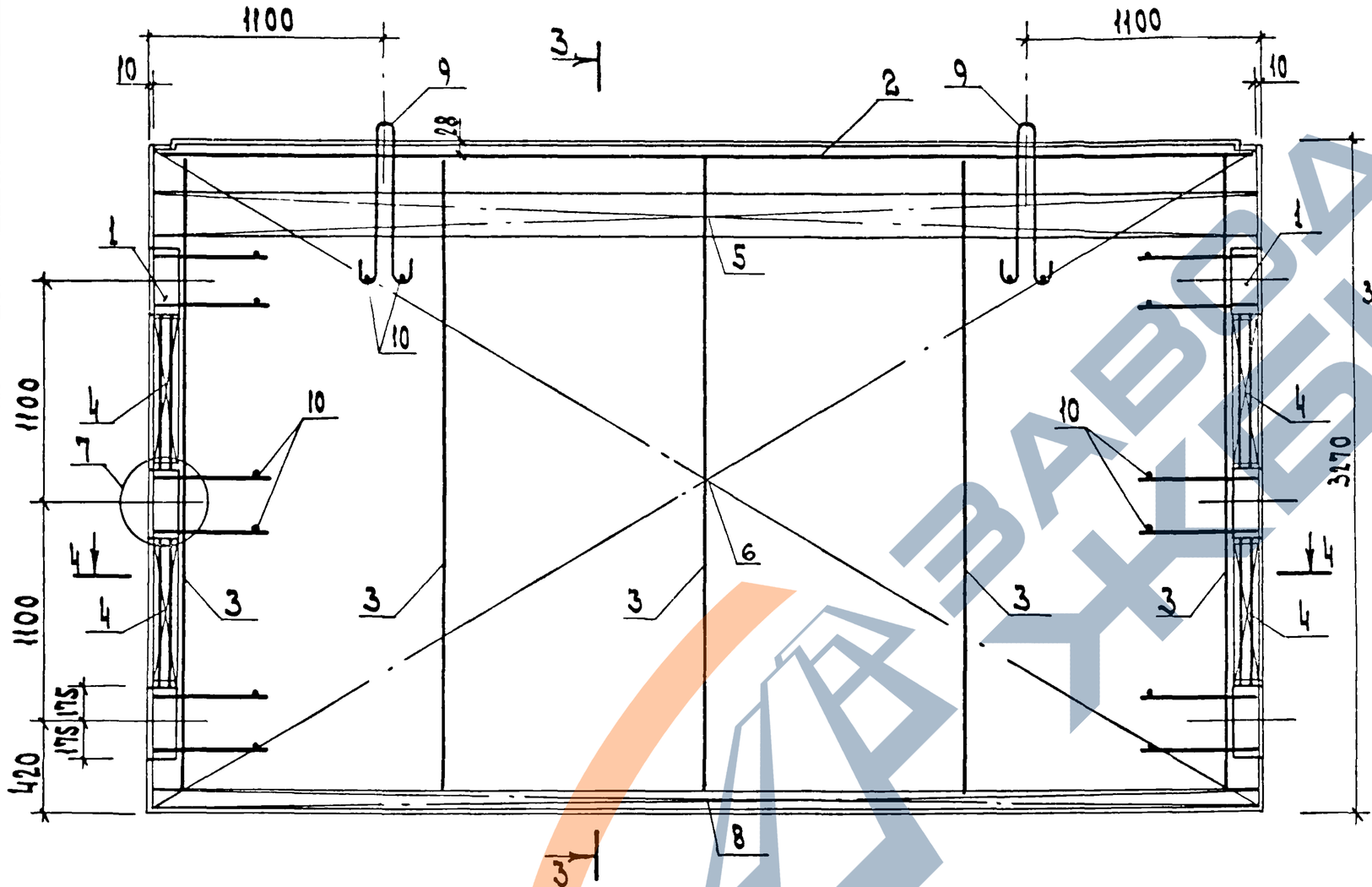

Рис. 4

остальное см. рис.3

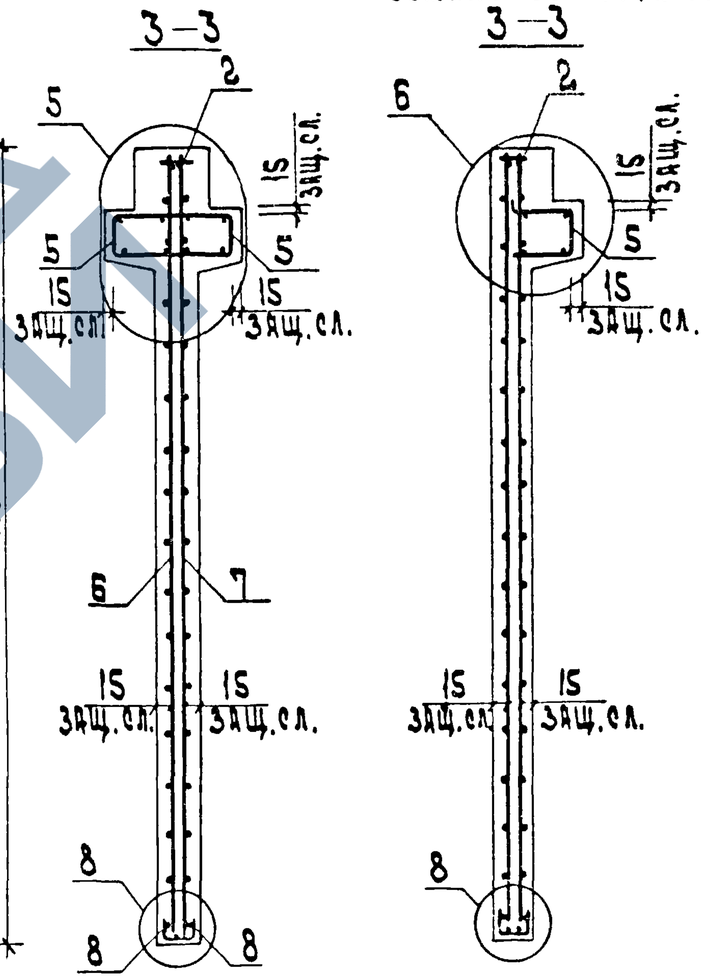

Инв.№ подл. | Подп. и дата | Взам. инв.№

1.020-1/83. 4-1 11 СБ

Лист 2

Формат А3

САВЧЕНКО

ОПЕРАТОР ТЛП КОРТ

ЭПВЦ КиевЗНИИЭП

ФОРМАТ	ЗОНА	ПОЗ	ОБОЗНАЧЕНИЕ	НАИМЕНОВАНИЕ	КОЛ	ПРИМЕЧАНИЕ
				ДОКУМЕНТАЦИЯ		
А3			1.020-1/83 4-1 12СБ	СБОРОЧНЫЙ ЧЕРТЕЖ		
А3			1.020-1/83 4-1 00ВС	ВЫБОРКА СТАЛИ		
А3			1.020-1/83 4-1 00У	УЗЛЫ		
А3			1.020-1/83 4-1 00ТО	ТЕХНИЧЕСКОЕ ОПИСАНИЕ		
				ПЕРЕМЕННЫЕ ДАННЫЕ ДЛЯ ИСПОЛНЕНИЙ:		
				1.020-1/83 4-1 12		
				2ДП 26.28		
				СБОРОЧНЫЕ ЕДИНИЦЫ		
А3	1		1.020-1/83 4-2 01-01	ИЗД.ЗАКЛ. СБОРНОЕ СМН-2	1	
А3	2		1.020-1/83 4-2 01-02	ИЗД.ЗАКЛ. СБОРНОЕ СМН-3	1	
А4	3		1.020-1/83 4-2 02-03	КАРКАС УКР. СБ. СКР-4	1	
А4	4		1.020-1/83 4-2 36-01	КАРКАС ПЛОСКИЙ КР-2	2	
А4	5		1.020-1/83 4-2 36-06	КАРКАС ПЛОСКИЙ КР-7	2	
А4	6		1.020-1/83 4-2 40-01	КАРКАС ПЛОСКИЙ КР-25	2	
А4	7		1.020-1/83 4-2 40-02	КАРКАС ПЛОСКИЙ КР-26	2	
А4	8		1.020-1/83 4-2 51-06	КАРКАС ПЛОСКИЙ КР-39	2	
А4	9		1.020-1/83 4-2 14	СЕТКА С-23	1	
А4	10		1.020-1/83 4-2 14-01	СЕТКА С-24	1	
А4	11		1.020-1/83 4-2 14-02	СЕТКА С-25	1	
А4	12		1.020-1/83 4-2 14-03	СЕТКА С-26	1	
А4	13		1.020-1/83 4-2 53-04	СЕТКА С-100	4	
А4	14		1.020-1/83 4-2 43	СЕТКА С-107	2	
				ДЕТАЛИ		
А3	15		1.400-9 ВЫПУСК 1	ПЕТЛЯ УНИФ. УП1-7	2	
А4	16		1.020-1/83 4-2 57	СТЕРЖЕНЬ ГНУТЫЙ СГ	6	
				СТ. ОТД. ГОСТ 5781-82		
БЧ	17		6.013.130	Ф6 А-Ш L=130	36	0.03КГ
БЧ	18		25.013.2720	Ф25 А-Ш L=2720	4	10.5КГ
				МАТЕРИАЛЫ		
				БЕТОН ТЯЖЕЛЫЙ М300		0.94М3
				1.020-1/83 4-1 12-01		
				1ДП 26.28		
				СБОРОЧНЫЕ ЕДИНИЦЫ		
А3	1		1.020-1/83 4-2 01-01	ИЗД.ЗАКЛ. СБОРНОЕ СМН-2	1	
А3	2		1.020-1/83 4-2 01-02	ИЗД.ЗАКЛ. СБОРНОЕ СМН-3	1	
А4	3		1.020-1/83 4-2 02-03	КАРКАС УКР. СБ. СКР-4	1	
А4	4		1.020-1/83 4-2 36-01	КАРКАС ПЛОСКИЙ КР-2	2	
А4	5		1.020-1/83 4-2 36-06	КАРКАС ПЛОСКИЙ КР-7	2	
А4	6		1.020-1/83 4-2 40-01	КАРКАС ПЛОСКИЙ КР-25	2	
А4	7		1.020-1/83 4-2 40-02	КАРКАС ПЛОСКИЙ КР-26	2	
А4	8		1.020-1/83 4-2 51-07	КАРКАС ПЛОСКИЙ КР-40	1	
А4	9		1.020-1/83 4-2 14	СЕТКА С-23	1	

ВЗАМ. ИНВ. №

ПОДПИСЬ И ДАТА

ИНВ. № ПОДЛ.

НАЧ.ОТД	Волынский	
Н.КОНТР	Григорев	
ГЛ.КОНСТР	Шацу	
ГИП	Осина	
РАЗРАБ	Васильева	
ПРОВЕРИЛ	Острова	
ИСПОЛНИЛ	Носова	

1.020-1/83.4-1 12

ДИАФРАГМА ЖЕСТКОСТИ

СТАДИЯ	ЛИСТ	ЛИСТОВ
Р	1	2

ЦНИИЭП торгово-бытовых зданий и туристских комплексов

ФОРМАТ А4

САВЧЕНКО

ОПЕРАТОР ТЛП КОРТ

ЭПВЦ Киев ЗНИИЭП

ФОРМАТ	ЗОНА	ПОЗ	ОБОЗНАЧЕНИЕ	НАИМЕНОВАНИЕ	КОЛ	ПРИМЕЧАНИЕ
А4	10		1.020-1/83 4-2 14-01	СЕТКА С-24	1	
А4	11		1.020-1/83 4-2 14-02	СЕТКА С-25	1	
А4	12		1.020-1/83 4-2 14-03	СЕТКА С-26	1	
А4	13		1.020-1/83 4-2 53-04	СЕТКА С-100	4	
А4	14		1.020-1/83 4-2 43	СЕТКА С-107	2	
				ДЕТАЛИ		
А3	15		1.400-9 ВЫПУСК 1	ПЕТЛЯ УНИФ. УП1-7	2	
А4	16		1.020-1/83 4-2 57	СТЕРЖЕНЬ ГНУТЫЙ СГ	6	
				СТ. ОТД. ГОСТ 5781-82		
БЧ	17		6.013.130	Ф6 А-Ш L=130	36	0.03КГ
БЧ	18		25.013.2720	Ф25 А-Ш L=2720	4	10.5КГ
				МАТЕРИАЛЫ		
				БЕТОН ТЯЖЕЛЫЙ М300		0.77М3

ВЗАМ. ИНВ. №

ПОДПИСЬ И ДАТА

ИНВ. № ПОДЛ.

1.020-1/83.4-1 12

ЛИСТ 2

РИС. 1

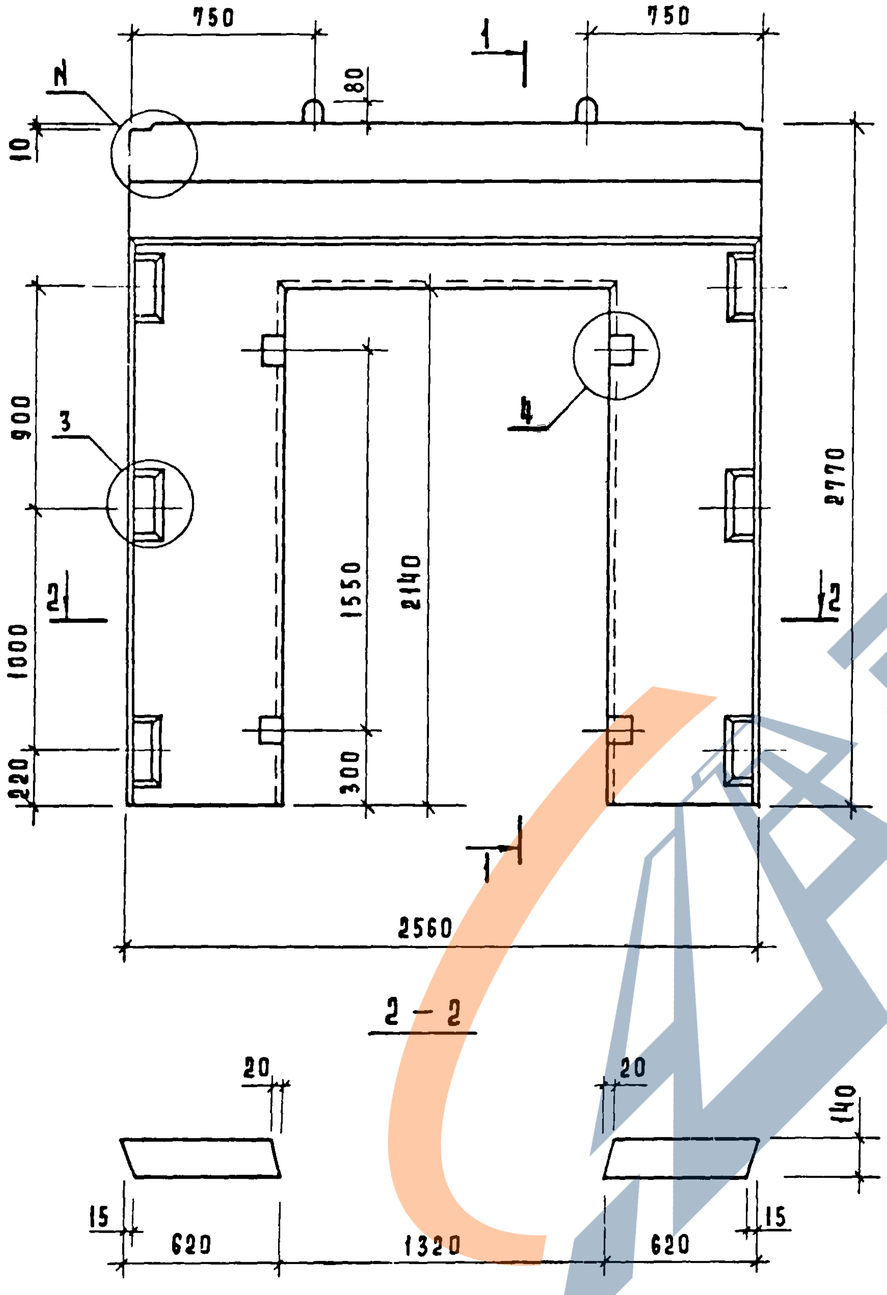

2 – 2

1 – 1

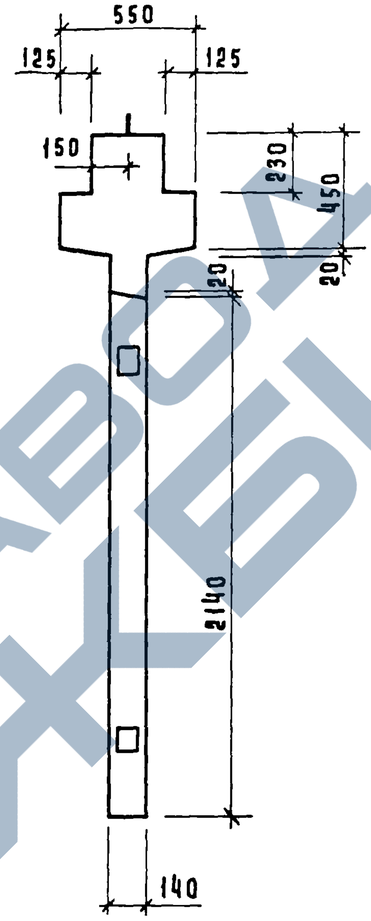

РИС. 2

ОСТАЛЬНОЕ СМ. РИС. 1

1 – 1

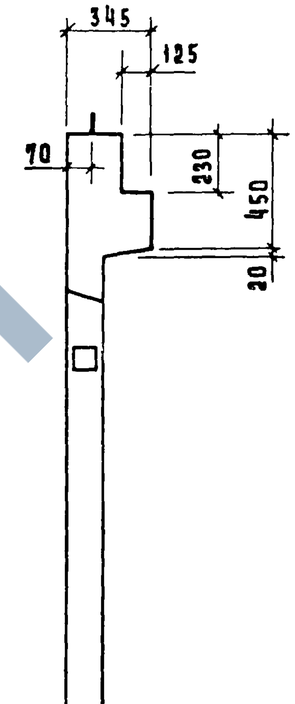

Обозначение	Марка	Рис	N	Масса кг
1 020 - 1/83 4-1 12	2ДП 26. 28	1,3	1	2350
- 01	1ДП 26. 28	2,4	2	1930

Нач. отд.	Волынский	
Н. контр.	Лукина	
Гл. конс.	Шац	
ГИП	Острова	
ГИП	Осина	
Провер.	Носова	
Разраб	Васильева	

1.020-1/83. 4-1 12 СБ

Диафрагма жесткости

Сборочный чертеж

Стадия	Масса	Масштаб
Р	см. табл.	
Лист 1	Листов 2	

ЦНИИЭП торгово-бытовых зданий и туристских комплексов

Инв. N подл. | Подпись и дата | Взам. инв. N

Рис. 3

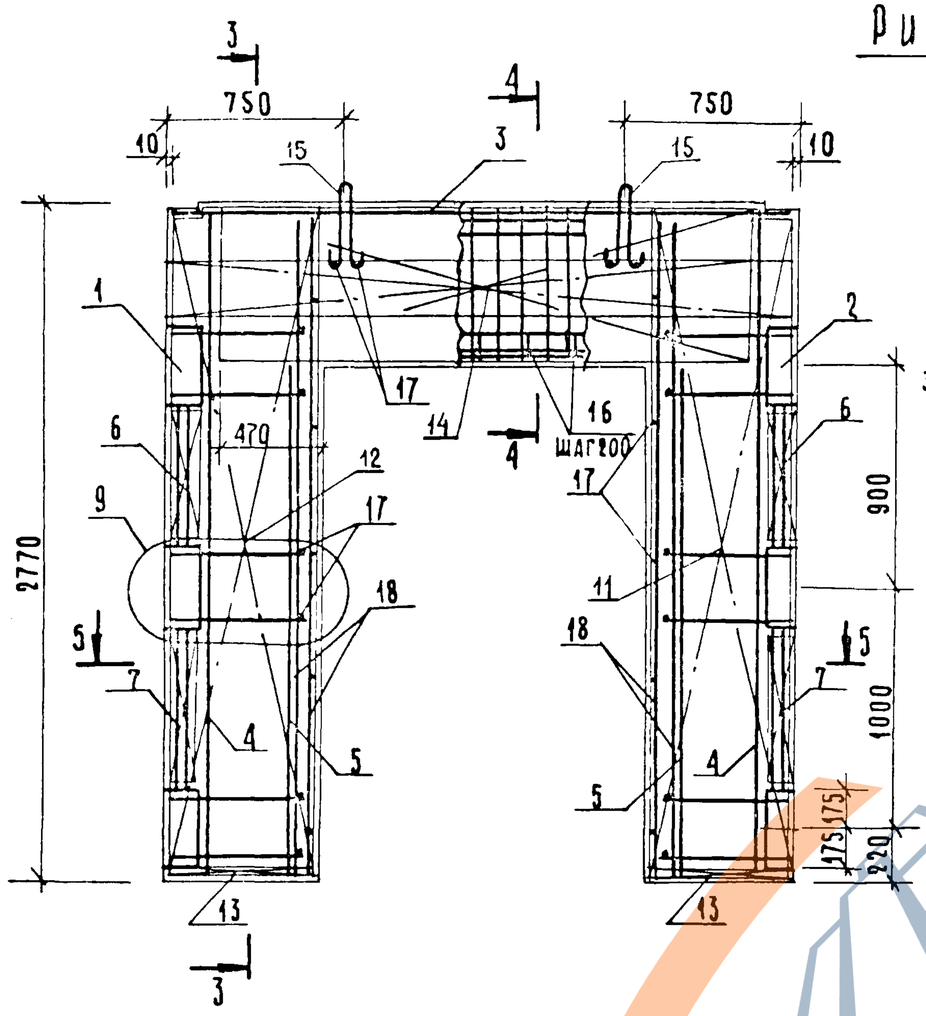

Рис. 4

ОСТАЛЬНОЕ СМ. РИС. 3

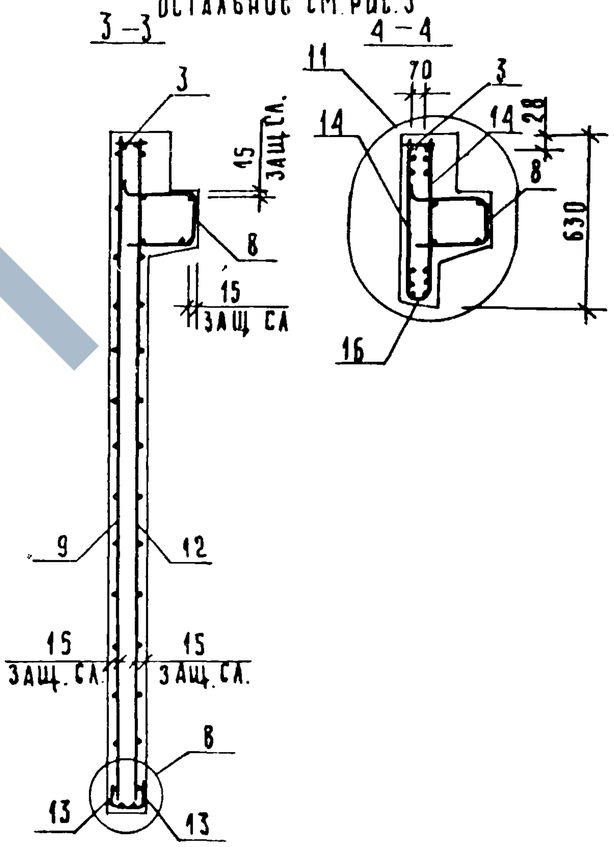

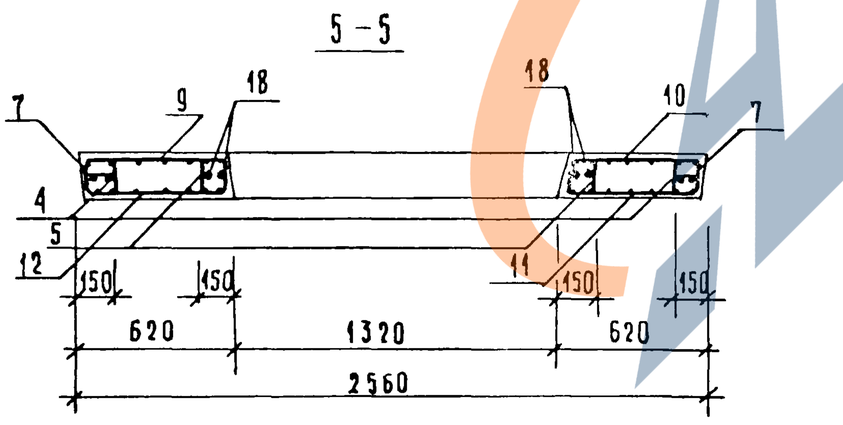

Сетку поз. 14 приварить к каркасу поз 3 электродуговой сваркой (см узлы 10, 11).

Поз. 16 приваривается к хомутам сетки поз. 14 через 200 на длине проема (см узлы 10,11)

Инв. № подл. | Подпись и дата | Взам. инв. №

1.020-1/83.4-1 12СБ	Лист 2

ФОРМАТ	ЗОНА	ПОЗ	ОБОЗНАЧЕНИЕ	НАИМЕНОВАНИЕ	КОЛ	ПРИМЕЧАНИЕ
				ДОКУМЕНТАЦИЯ		
А3			1.020-1/83 4-1 13СБ	СБОРОЧНЫЙ ЧЕРТЕЖ		
А3			1.020-1/83 4-1 00ВС	ВЫБОРКА СТАЛИ		
А3			1.020-1/83 4-1 00У	УЗЛЫ		
А3			1.020-1/83 4-1 00ТО	ТЕХНИЧЕСКОЕ ОПИСАНИЕ		
				ПЕРЕМЕННЫЕ ДАННЫЕ ДЛЯ ИСПОЛНЕНИЙ:		
				1.020-1/83 4-1 13		
				2ДП 26.33		
				СБОРОЧНЫЕ ЕДИНИЦЫ		
А3	1		1.020-1/83 4-2 01-03	ИЗД.ЗАКЛ. СБОРНОЕ СМН-4	2	
А4	2		1.020-1/83 4-2 02-03	КАРКАС УКР. СБ. СКР-4	1	
А4	3		1.020-1/83 4-2 36-02	КАРКАС ПЛОСКИЙ КР-3	2	
А4	4		1.020-1/83 4-2 36-06	КАРКАС ПЛОСКИЙ КР-7	2	
А4	5		1.020-1/83 4-2 38	КАРКАС ПЛОСКИЙ КР-16	5	
А4	6		1.020-1/83 4-2 40-03	КАРКАС ПЛОСКИЙ КР-27	4	
А4	7		1.020-1/83 4-2 41	КАРКАС ПЛОСКИЙ КР-29	1	
А4	8		1.020-1/83 4-2 51-06	КАРКАС ПЛОСКИЙ КР-39	2	
А4	9		1.020-1/83 4-2 15	СЕТКА С-27	1	
А4	10		1.020-1/83 4-2 15-01	СЕТКА С-28	1	
А4	11		1.020-1/83 4-2 15-02	СЕТКА С-29	1	
А4	12		1.020-1/83 4-2 15-03	СЕТКА С-30	1	
А4	13		1.020-1/83 4-2 53-04	СЕТКА С-100	4	
А4	14		1.020-1/83 4-2 44	СЕТКА С-108	2	
				ДЕТАЛИ		
А3	15		1.400-9 ВЫПУСК 1	ПЕТЛЯ УНИФ. УП1-7 СТ. ОТД. ГОСТ 5781-82	2	
БЧ	16		6.013.130	Ф6 А-Ш L=130	26	0.03КГ
БЧ	17		25.013.2720	Ф25 А-Ш L=2720	4	10.5КГ
				МАТЕРИАЛЫ		
				БЕТОН ТЯЖЕЛЫЙ М300		1.17М3
				1.020-1/83 4-1 13-01		
				1ДП 26.33		
				СБОРОЧНЫЕ ЕДИНИЦЫ		
А3	1		1.020-1/83 4-2 01-03	ИЗД.ЗАКЛ. СБОРНОЕ СМН-4	2	
А4	2		1.020-1/83 4-2 02-03	КАРКАС УКР. СБ. СКР-4	1	
А4	3		1.020-1/83 4-2 36-02	КАРКАС ПЛОСКИЙ КР-3	2	
А4	4		1.020-1/83 4-2 36-06	КАРКАС ПЛОСКИЙ КР-7	2	
А4	5		1.020-1/83 4-2 38	КАРКАС ПЛОСКИЙ КР-16	5	
А4	6		1.020-1/83 4-2 40-03	КАРКАС ПЛОСКИЙ КР-27	4	
А4	7		1.020-1/83 4-2 41	КАРКАС ПЛОСКИЙ КР-29	1	
А4	8		1.020-1/83 4-2 51-07	КАРКАС ПЛОСКИЙ КР-40	1	
А4	9		1.020-1/83 4-2 15	СЕТКА С-27	1	
А4	10		1.020-1/83 4-2 15-01	СЕТКА С-28	1	
А4	11		1.020-1/83 4-2 15-02	СЕТКА С-29	1	
А4	12		1.020-1/83 4-2 15-03	СЕТКА С-30	1	
А4	13		1.020-1/83 4-2 53-04	СЕТКА С-100	4	
А4	14		1.020-1/83 4-2 44	СЕТКА С-108	2	
				ДЕТАЛИ		
А3	15		1.400-9 ВЫПУСК 1	ПЕТЛЯ УНИФ. УП1-7 СТ. ОТД. ГОСТ 5781-82	2	
БЧ	16		6.013.130	Ф6 А-Ш L=130	26	0.03КГ
БЧ	17		25.013.2720	Ф25 А-Ш L=2720	4	10.5КГ
				МАТЕРИАЛЫ		
				БЕТОН ТЯЖЕЛЫЙ М300		0.95М3

САВЧЕНКО

ОПЕРАТОР ТЛП КОРТ

ЭПВЦ КиевЗНИИЭП

ВЗАМ. ИНВ №

ПОДПИСЬ И ДАТА

ИНВ № ПОДЛ

НАЧ.ОТД.	Волынский	
Н.КОНТР.	Пригорев	
ГЛ.КОНСТР.	Шац	
ГИП	Острова	
РАЗРАБ.	Носова	
ПРОВЕРИЛ	Васильева	
ИСПОЛНИЛ	Лукина	

1.020-1/83.4-1 13

ДИАФРАГМА ЖЕСТКОСТИ

СТАДИЯ	ЛИСТ	ЛИСТОВ
Р	1	2

ЦНИИЭП торгово-бытовых зданий и туристских комплексов

ФОРМАТ А4

САВЧЕНКО

ОПЕРАТОР ТЛП КОРТ

ЭПВЦ Киев ЗНИИЭП

ВЗАМ ИНВ №

ПОДПИСЬ И ДАТА

ИНВ №ПОДЛ

1.020-1/83.4-1 13

ЛИСТ 2

19858 36

ФОРМАТ А4

https://zavodpi.com/

https://zavodjbi.com/

РИС.1

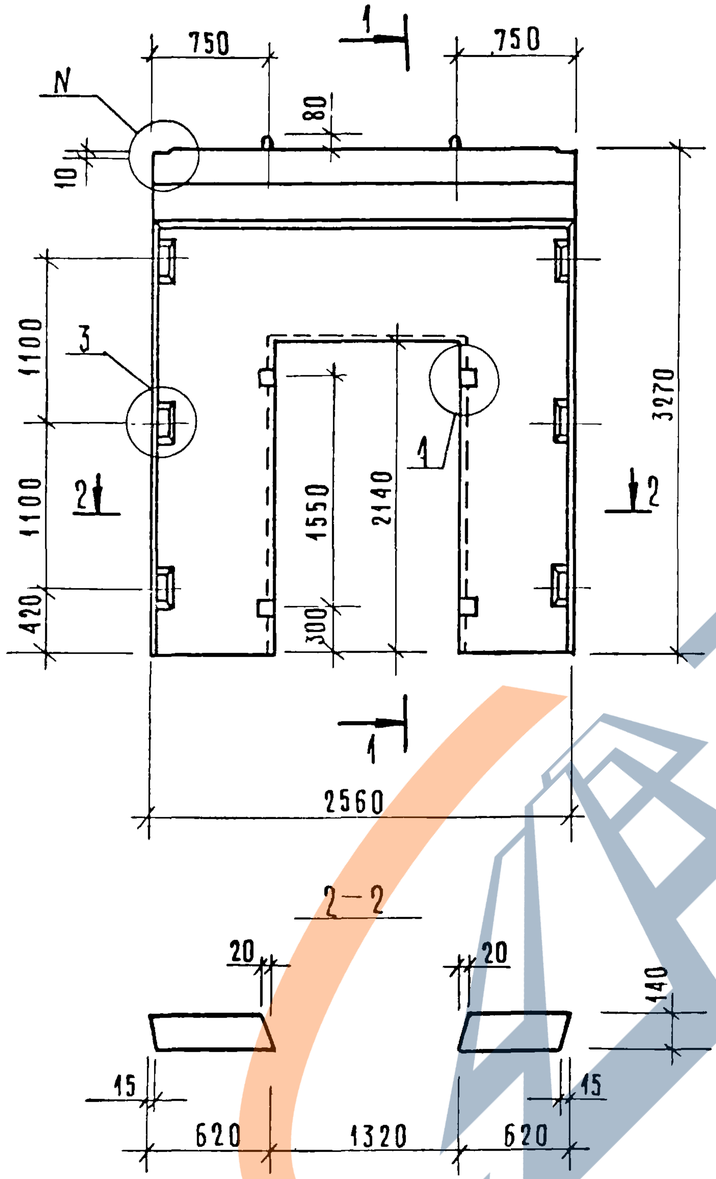

РИС.2

ОСТАЛЬНОЕ СМ. РИС.1

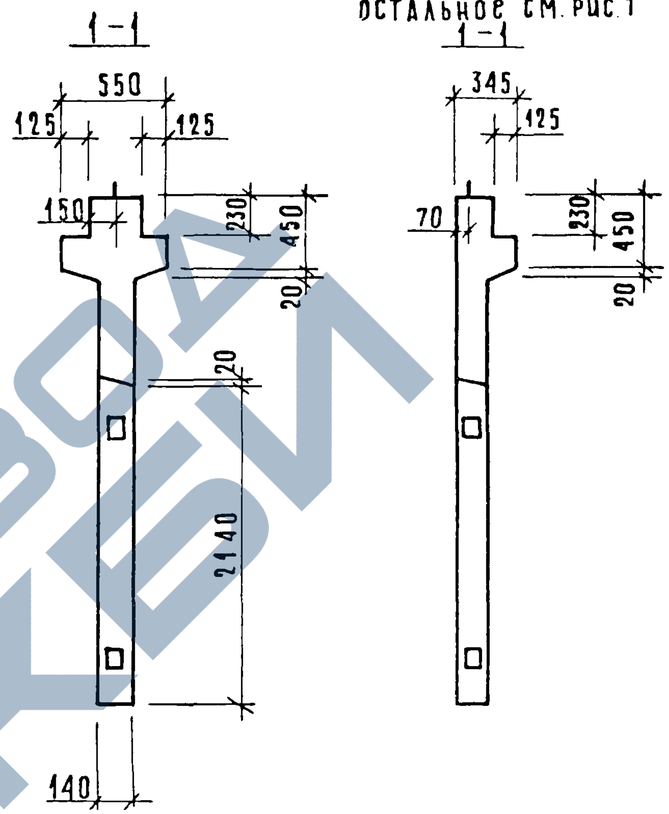

ОБОЗНАЧЕНИЕ	МАРКА	РИС	N	МАССА КГ
1.020-1/83. 4-1 13	2ДП26.33	1,3	1	2930
-01	1ДП26.33	2,4	2	2380

Нач.отд.	Волынский		
Гл.констр	Шац		
Н.контр.	Лукина		
ГИП	Острова		
ГИП	Осина		
Проверил	Носова		
Разраб	Васильева		

1.020-1/83. 4-1 13СБ

ДИАФРАГМА ЖЕСТКОСТИ
СБОРОЧНЫЙ ЧЕРТЕЖ

Стадия	Масса	Масштаб
	см. табл.	
Лист 1	Листов 2	

ЦНИИЭП ТОРГОВО БЫТОВЫХ ЗДАНИЙ И ТУРИСТСКИХ КОМПЛЕКСОВ

Инв.№ подл. | Подпись и дата | Взам.инв.№

19858 37 ФОРМАТ А3

https://zavodjbi.com/

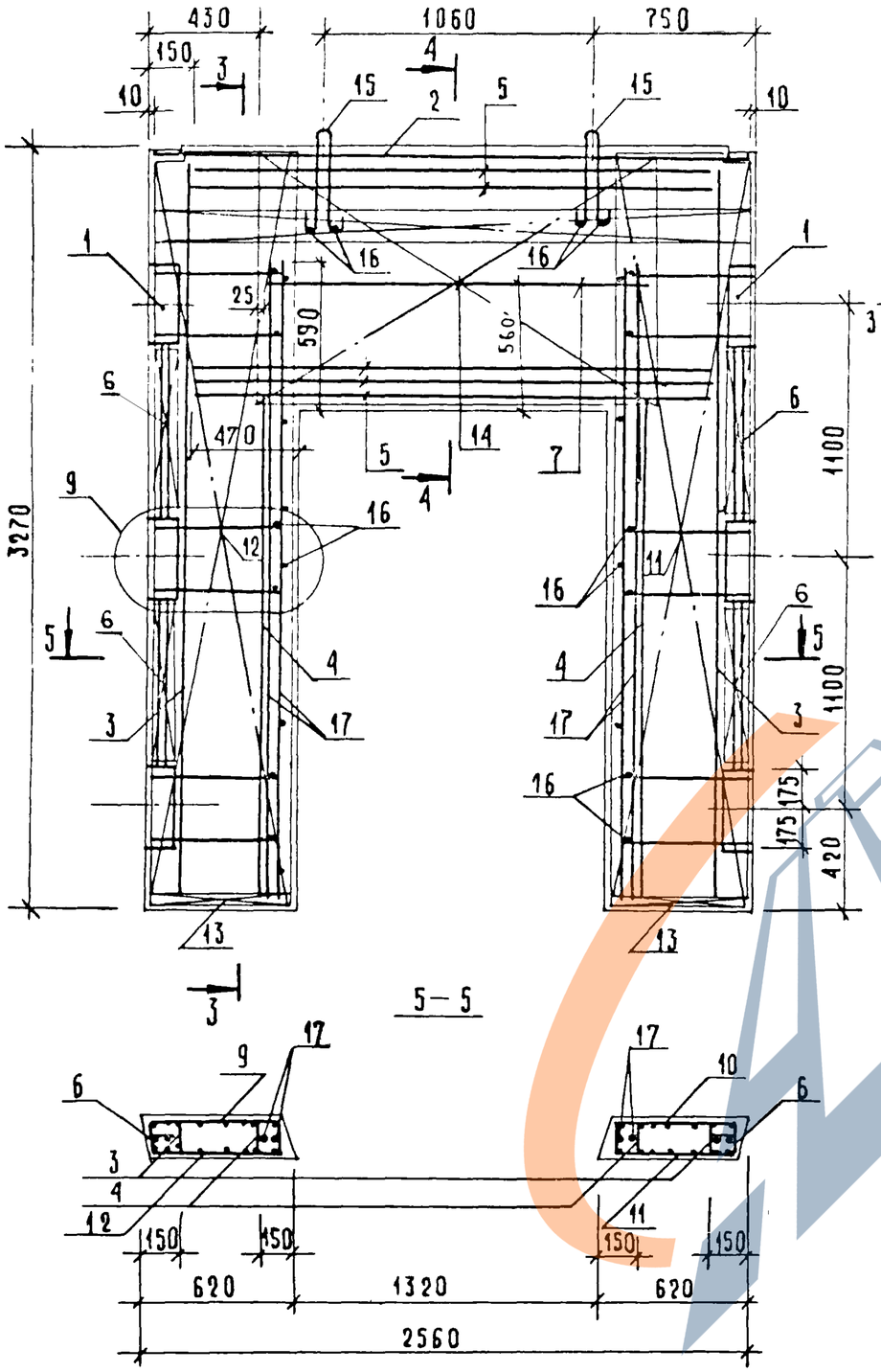

Рис 3

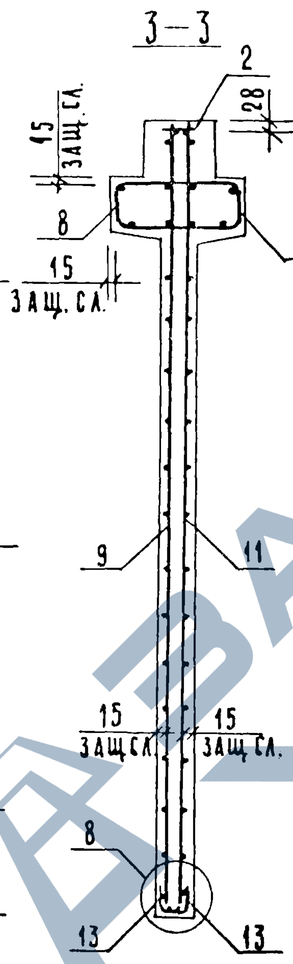

Рис 4

ОСТАЛЬНОЕ СМ. РИС. 3

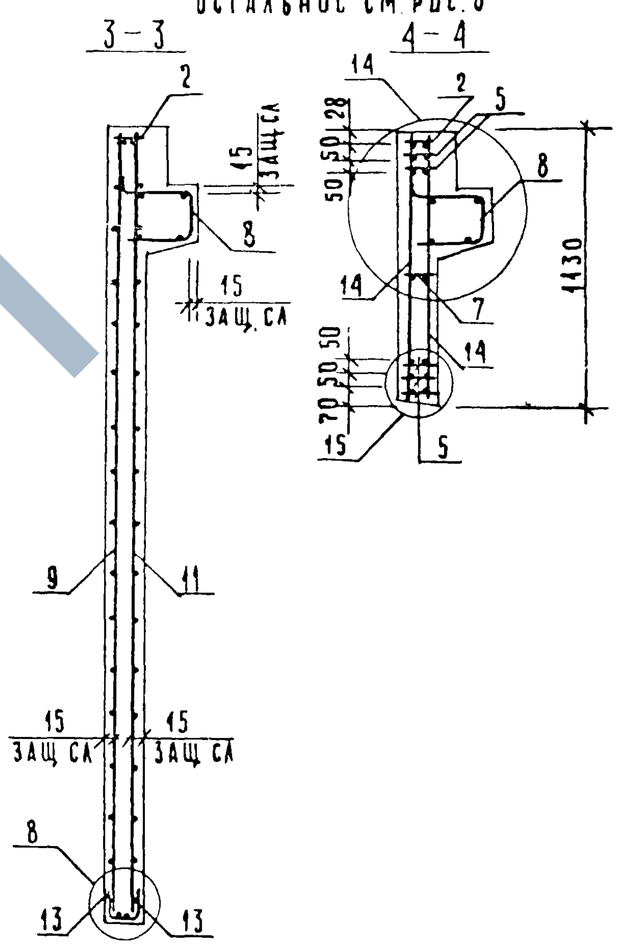

Сетку поз. 14 приварить к каркасу поз 2 и нижнему каркасу поз. 5 электродуговой сваркой у каждого хомута (см. узлы 13, 14, 15)

Инв. № подл.	Подпись и дата	Взамен инв. №

1.020-1/83.4-1 13 СБ

Лист 2

Формат А3

ФОРМАТ	ЗОНА	ПОЗ	ОБОЗНАЧЕНИЕ	НАИМЕНОВАНИЕ	КОЛ.	ПРИМЕЧАНИЕ
				ДОКУМЕНТАЦИЯ		
А3			1.020-1/83 4-1 14СБ	СБОРОЧНЫЙ ЧЕРТЕЖ		
А3			1.020-1/83 4-1 00ВС	ВЫБОРКА СТАЛИ		
А3			1.020-1/83 4-1 00У	УЗЛЫ		
А3			1.020-1/83 4-1 00ТО	ТЕХНИЧЕСКОЕ ОПИСАНИЕ		
				ПЕРЕМЕННЫЕ ДАННЫЕ ДЛЯ ИСПОЛНЕНИЙ:		
				1.020-1/83 4-1 14		
				2ДП 30.33		
				СБОРОЧНЫЕ ЕДИНИЦЫ		
А3	1		1.020-1/83 4-2 01-03	ИЗД.ЗАКЛ. СБОРНОЕ СМН-4	2	
А4	2		1.020-1/83 4-2 02-04	КАРКАС УКР. СБ. СКР-5	1	
А4	3		1.020-1/83 4-2 36-02	КАРКАС ПЛОСКИЙ КР-3	2	
А4	4		1.020-1/83 4-2 36-06	КАРКАС ПЛОСКИЙ КР-7	2	
А4	5		1.020-1/83 4-2 38	КАРКАС ПЛОСКИЙ КР-16	5	
А4	6		1.020-1/83 4-2 40-03	КАРКАС ПЛОСКИЙ КР-27	4	
А4	7		1.020-1/83 4-2 41	КАРКАС ПЛОСКИЙ КР-29	1	
А4	8		1.020-1/83 4-2 51-08	КАРКАС ПЛОСКИЙ КР-41	2	
А4	9		1.020-1/83 4-2 16	СЕТКА С-31	1	
А4	10		1.020-1/83 4-2 16-01	СЕТКА С-32	1	
А4	11		1.020-1/83 4-2 16-02	СЕТКА С-33	1	
А4	12		1.020-1/83 4-2 16-03	СЕТКА С-34	1	
А4	13		1.020-1/83 4-2 53-05	СЕТКА С-101	4	
А4	14		1.020-1/83 4-2 44	СЕТКА С-108	2	
				ДЕТАЛИ		
А3	15		1.400-9 ВЫПУСК 1	ПЕТЛЯ УНИФ. УП1-11 СТ. ОТД. ГОСТ 5781-82	2	
ВЧ	16		6.013.130	Ф6 А-III L=130	26	0.03КГ
ВЧ	17		25.013.2720	Ф25 А-III L=2720	4	10.5КГ
				МАТЕРИАЛЫ		
				БЕТОН ТЯЖЕЛЫЙ М300		1.35М3
				1.020-1/83 4-1 14-01		
				1ДП 30.33		
				СБОРОЧНЫЕ ЕДИНИЦЫ		
А3	1		1.020-1/83 4-2 01-03	ИЗД.ЗАКЛ. СБОРНОЕ СМН-4	2	
А4	2		1.020-1/83 4-2 02-04	КАРКАС УКР. СБ. СКР-5	1	
А4	3		1.020-1/83 4-2 36-02	КАРКАС ПЛОСКИЙ КР-3	2	
А4	4		1.020-1/83 4-2 36-06	КАРКАС ПЛОСКИЙ КР-7	2	
А4	5		1.020-1/83 4-2 38	КАРКАС ПЛОСКИЙ КР-16	5	
А4	6		1.020-1/83 4-2 40-03	КАРКАС ПЛОСКИЙ КР-27	4	
А4	7		1.020-1/33 4-2 41	КАРКАС ПЛОСКИЙ КР-29	1	
А4	8		1.020-1/83 4-2 51-09	КАРКАС ПЛОСКИЙ КР-42	1	
А4	9		1.020-1/83 4-2 16	СЕТКА С-31	1	
А4	10		1.020-1/83 4-2 16-01	СЕТКА С-32	1	
А4	11		1.020-1/83 4-2 16-02	СЕТКА С-33	1	
А4	12		1.020-1/83 4-2 16-03	СЕТКА С-34	1	
А4	13		1.020-1/83 4-2 53-05	СЕТКА С-101	4	
А4	14		1.020-1/83 4-2 44	СЕТКА С-108	2	
				ДЕТАЛИ		
А3	15		1.400-9 ВЫПУСК 1	ПЕТЛЯ УНИФ. УП1-11 СТ. ОТД. ГОСТ 5781-82	2	
ВЧ	16		6.013.130	Ф6 А-III L=130	26	0.03КГ
ВЧ	17		25.013.2720	Ф25 А-III L=2720	4	10.5КГ
				МАТЕРИАЛЫ		
				БЕТОН ТЯЖЕЛЫЙ М300		1.15М3

ОПЕРАТОР САВЧЕНКО
ТЛП КОРТ
ЭПВЦ КиевЗНИИЭП

ВЗАМ. ИНВ №
ПОДПИСЬ И ДАТА
ИНВ № ПОДЛ

НАЧ.ОТД.	Волынский	
Н.КОНТР.	Пригорев	
ГЛ.КОНСТР.	Шац	
ГИП	Осина	
РАЗРАБ.	Васильева	
ПРОВЕРИЛ	Острова	
ИСПОЛНИЛ	Носова	

1.020-1/83.4-1 14

ДИАФРАГМА ЖЕСТКОСТИ

СТАДИЯ	ЛИСТ	ЛИСТОВ
Р	1	2

ЦНИИЭП торгово-бытовых зданий и туристских комплексов

ФОРМАТ А4

1.020-1/83.4-1 14

ЛИСТ 2

19858 39

ФОРМАТ А4

РИС.1

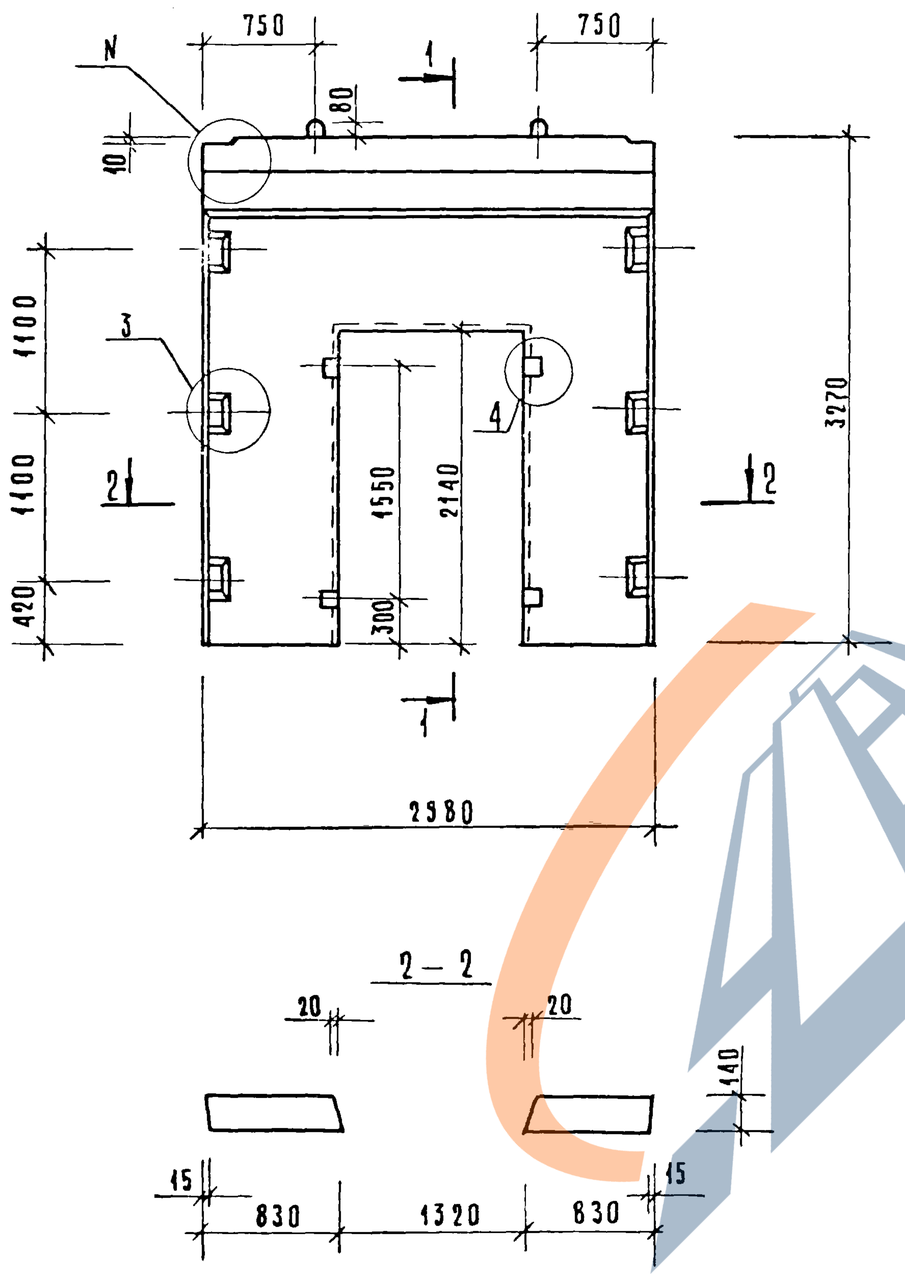

1 – 1

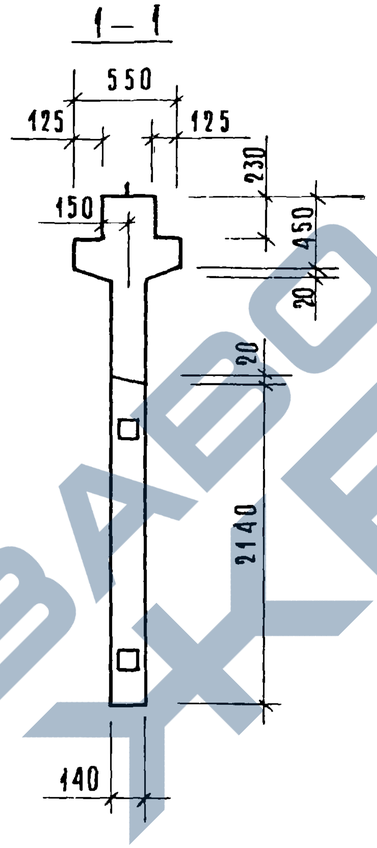

РИС.2

ОСТАЛЬНОЕ СМ РИС.1

1 – 1

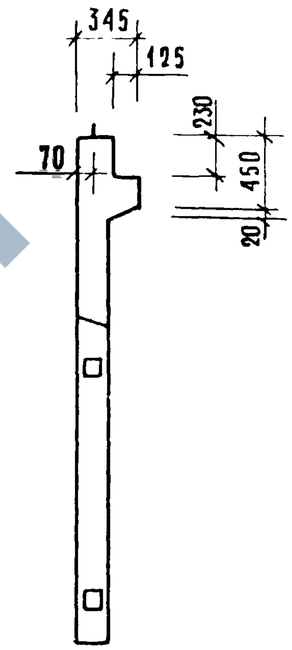

2 – 2

ОБОЗНАЧЕНИЕ	МАРКА	РИС.	N	МАССА КГ
1.020-1/83. 4-1 14	2ДП 30.33	1,3	1	3380
–01	1ДП 30.33	2,4	2	2880

Нач. отд.	Волынский	
Гл. конст	Шац	
Н. контр.	Лукина	
ГИП	Острова	
ГИП	Осина	
Проверил	Носова	
Разработ	Васильева	

1.020-1/83. 4-1 14СБ

Диафрагма жесткости
Сборочный чертеж

Стадия	Масса	Масштаб
Р	см. табл.	
Лист 1	Листов 2	

ЦНИИЭП торгово-бытовых зданий и туристских комплексов

Инв. № подл. | Подпись и дата | Взам. инв. №

19858 40

https://zavodjbi.com/

Рис. 3

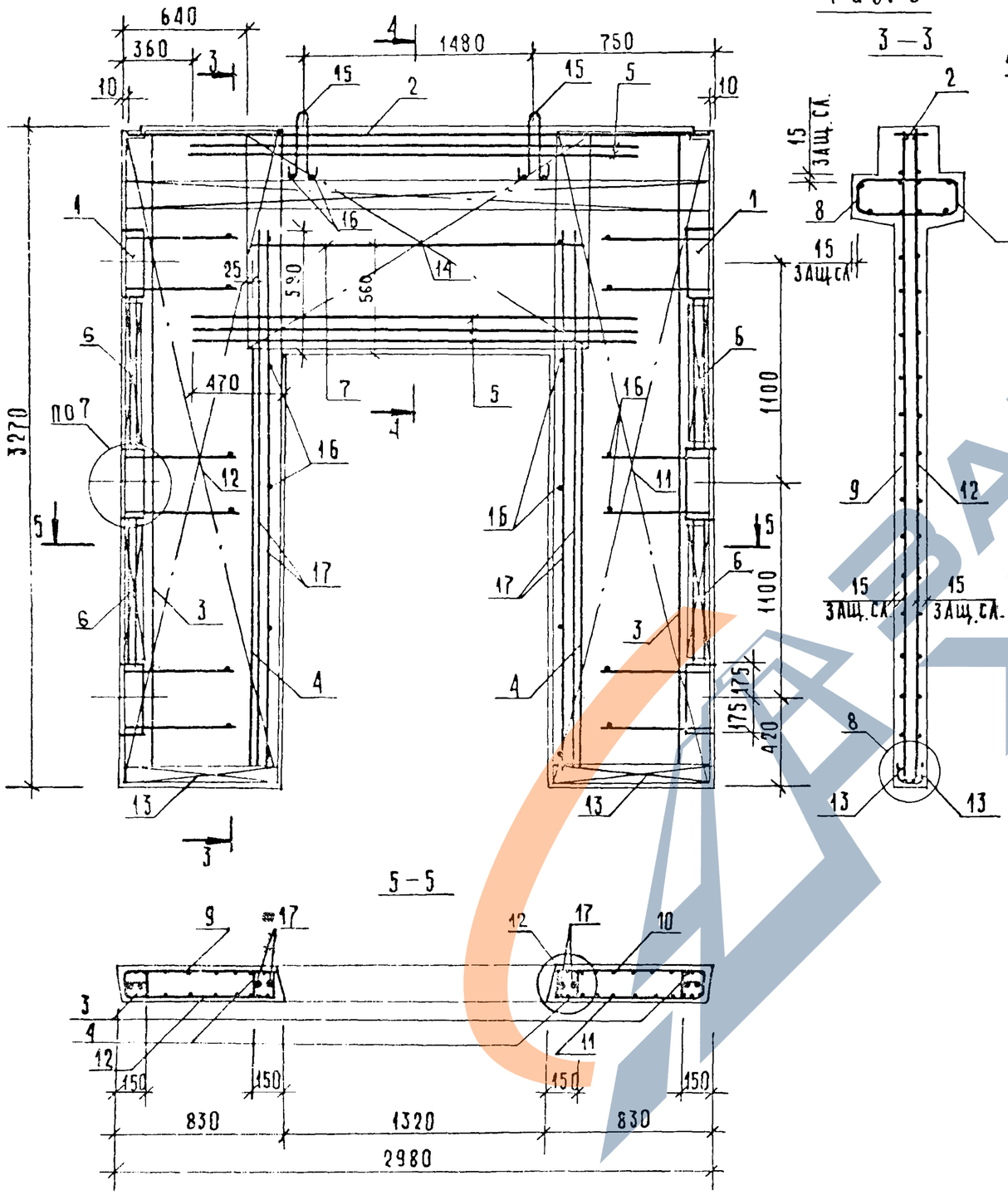

Рис. 4

остальное см. рис. 3

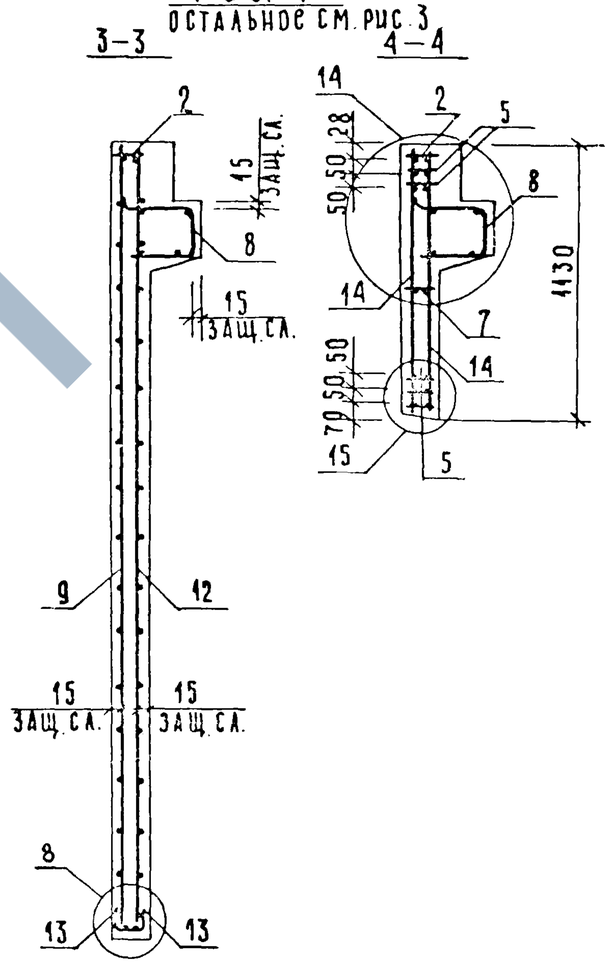

Сетку поз 14 приварить к каркасу поз. 2 и нижнему каркасу поз. 5 электродуговой сваркой у каждого хомута (см узлы 13, 14, 15)

Инв. № подл.	Подпись и дата	Взам. инв. №

1.020-1/83.4-1 14СБ	Лист 2

19858 41 Формат А3

САВЧЕНКО

ОПЕРАТОР ТЛП КОРТ

ЭПВЦ КиевЗНИИЭП

ФОРМАТ	ЗОНА	ПОЗ	ОБОЗНАЧЕНИЕ	НАИМЕНОВАНИЕ	КОЛ	ПРИМЕЧАНИЕ
				ДОКУМЕНТАЦИЯ		
А3			1.020-1/83 4-1 15СБ	СБОРОЧНЫЙ ЧЕРТЕЖ		
А3			1.020-1/83 4-1 00ВС	ВЫБОРКА СТАЛИ		
А3			1.020-1/83 4-1 00У	УЗЛЫ		
А3			1.020-1/83 4-1 00ТС	ТЕХНИЧЕСКОЕ ОПИСАНИЕ		
				ПЕРЕМЕННЫЕ ДАННЫЕ ДЛЯ ИСПОЛНЕНИЙ:		
				1.020-1/83 4-1 15		
				2ДП 56.33		
				СБОРОЧНЫЕ ЕДИНИЦЫ		
А3	1		1.020-1/83 4-2 01-03	ИЗД.ЗАКЛ. СБОРНОЕ СМН-4	2	
А4	2		1.020-1/83 4-2 02-06	КАРКАС УКР. СБ. СКР-7	1	
А4	3		1.020-1/83 4-2 36-02	КАРКАС ПЛОСКИЙ КР-3	4	
А4	4		1.020-1/83 4-2 36-06	КАРКАС ПЛОСКИЙ КР-7	2	
А4	5		1.020-1/83 4-2 38	КАРКАС ПЛОСКИЙ КР-16	5	
А4	6		1.020-1/83 4-2 40-03	КАРКАС ПЛОСКИЙ КР-27	4	
А4	7		1.020-1/83 4-2 41	КАРКАС ПЛОСКИЙ КР-29	1	
А4	8		1.020-1/83 4-2 51-12	КАРКАС ПЛОСКИЙ КР-45	2	
А4	9		1.020-1/83 4-2 17	СЕТКА С-35	1	
А4	10		1.020-1/83 4-2 17-01	СЕТКА С-36	1	
А4	11		1.020-1/83 4-2 17-02	СЕТКА С-37	1	
А4	12		1.020-1/83 4-2 17-03	СЕТКА С-38	1	
А4	13		1.020-1/83 4-2 53-06	СЕТКА С-102	4	
А4	14		1.020-1/83 4-2 44	СЕТКА С-108	2	
				ДЕТАЛИ		
А3	15		1.400-9 ВЫПУСК 1	ПЕТЛЯ УНИФ. УП1-14 СТ. ОТД. ГОСТ 5781-82	2	
БЧ	16		6.013.130	Ф6 А-Ш L=130	26	0.03КГ
БЧ	17		25.013.2720	Ф25 А-Ш L=2720	4	10.5КГ
				МАТЕРИАЛЫ		
				БЕТОН ТЯЖЕЛЫЙ М300		2.89М3
				1.020-1/83.4-1 15-01		
				1ДП 56.33		
				СБОРОЧНЫЕ ЕДИНИЦЫ		
А3	1		1.020-1/83 4-2 01-03	ИЗД.ЗАКЛ. СБОРНОЕ СМН-4	2	
А4	2		1.020-1/83 4-2 02-06	КАРКАС УКР. СБ. СКР-7	1	
А4	3		1.020-1/83 4-2 36-02	КАРКАС ПЛОСКИЙ КР-3	4	
А4	4		1.020-1/83 4-2 36-06	КАРКАС ПЛОСКИЙ КР-7	2	
А4	5		1.020-1/83 4-2 38	КАРКАС ПЛОСКИЙ КР-16	5	
А4	6		1.020-1/83 4-2 40-03	КАРКАС ПЛОСКИЙ КР-27	4	
А4	7		1.020-1/83 4-2 41	КАРКАС ПЛОСКИЙ КР-29	1	
А4	8		1.020-1/83 4-2 51-13	КАРКАС ПЛОСКИЙ КР-46	1	
А4	9		1.020-1/83 4-2 17	СЕТКА С-35	1	
А4	10		1.020-1/83 4-2 17-01	СЕТКА С-36	1	

ВЗАМ ИНВ №

ПОДПИСЬ И ДАТА

ИНВ № ПОДЛ

НАЧ ОТД	Волынский	
Н КОНТР	Григорев	
ГЛ КОНСТР	Шац	
ГИП	Острова	
РАЗРАБ	Носова	
ПРОВЕРИЛ	Осина	
ИСПОЛНИЛ	Васильева	

1.020-1/83.4-1 15

ДИАФРАГМА ЖЕСТКОСТИ

СТАДИЯ	ЛИСТ	ЛИСТОВ
Р	1	2

ЦНИИЭП торгово-бытовых зданий и туристских комплексов

САВЧЕНКО

ОПЕРАТОР ТЛП КОРТ

ЭПВЦ КиевЗНИИЭП

ФОРМАТ	ЗОНА	ПОЗ	ОБОЗНАЧЕНИЕ	НАИМЕНОВАНИЕ	КОЛ	ПРИМЕЧАНИЕ
А4	11		1.020-1/83 4-2 17-02	СЕТКА С-37	1	
А4	12		1.020-1/83 4-2 17-03	СЕТКА С-38	1	
А4	13		1.020-1/83 4-2 53-06	СЕТКА С-102	4	
А4	14		1.020-1/83 4-2 44	СЕТКА С-108	2	
				ДЕТАЛИ		
А3	15		1.400-9 ВЫПУСК 1	ПЕТЛЯ УНИФ. УП1-14 СТ. ОТД. ГОСТ 5781-82	2	
БЧ	16		6.013.130	Ф6 А-Ш L=130	26	0.03КГ
БЧ	17		25.013.2720	Ф25 А-Ш L=2720	4	10.5КГ
				МАТЕРИАЛЫ		
				БЕТОН ТЯЖЕЛЫЙ М300		2.52М3

ВЗАМ ИНВ №

ПОДПИСЬ И ДАТА

ИНВ № ПОДЛ

1.020-1/83.4-1 15

ЛИСТ 2

19858 4.2

ЗАВОДЖБИ

РИС.1

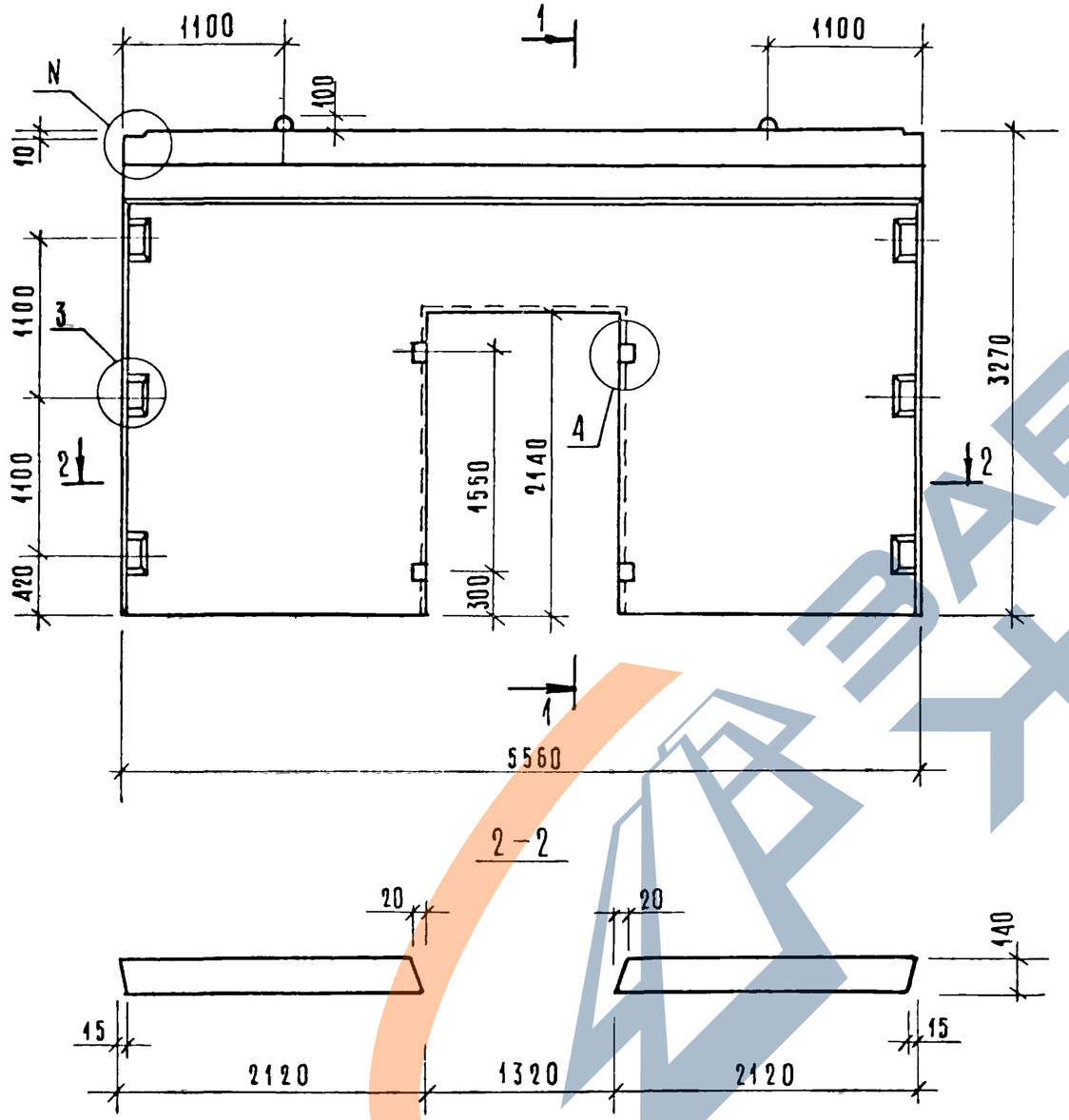

1-1

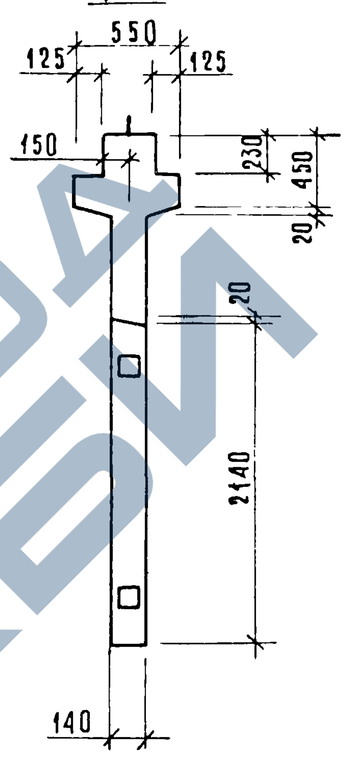

РИС.2

ОСТАЛЬНОЕ СМ РИС1

1-1

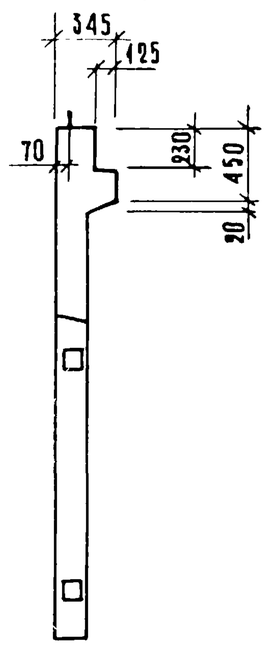

2-2

ОБОЗНАЧЕНИЕ	МАРКА	РИС.	N	МАССА КГ
1.020-1/83. 4-1 15	2ДП 56.33	1,3	1	7230
—01	1ДП 56.33	2,4	2	6300

НАЧ.ОТД.	ВОЛЫНСКИЙ		
ГА.КОНСТР.	ШАЦ		
Н.КОНТР.	ЛУКИНА		
ГИП	ОСТРОВА		
ГИП	ОСИНА		
ПРОВЕРИЛ	ВАСИЛЬЕВА		
РАЗРАБОТ	НОСОВА		

1.020-1/83. 4-1 15СБ

ДИАФРАГМА ЖЕСТКОСТИ

СБОРОЧНЫЙ ЧЕРТЕЖ.

СТАДИЯ	МАССА	МАСШТАБ
Р	СМ ТАБЛ	
ЛИСТ 1	ЛИСТОВ 2	

ЦНИИЭП ТОРГОВО-БЫТОВЫХ ЗДАНИЙ И ТУРИСТСКИХ КОМПЛЕКСОВ

Инв.№ подл. | Подпись и дата | Взам.инв.№

19858 43 ФОРМАТ А3

Рис. 3

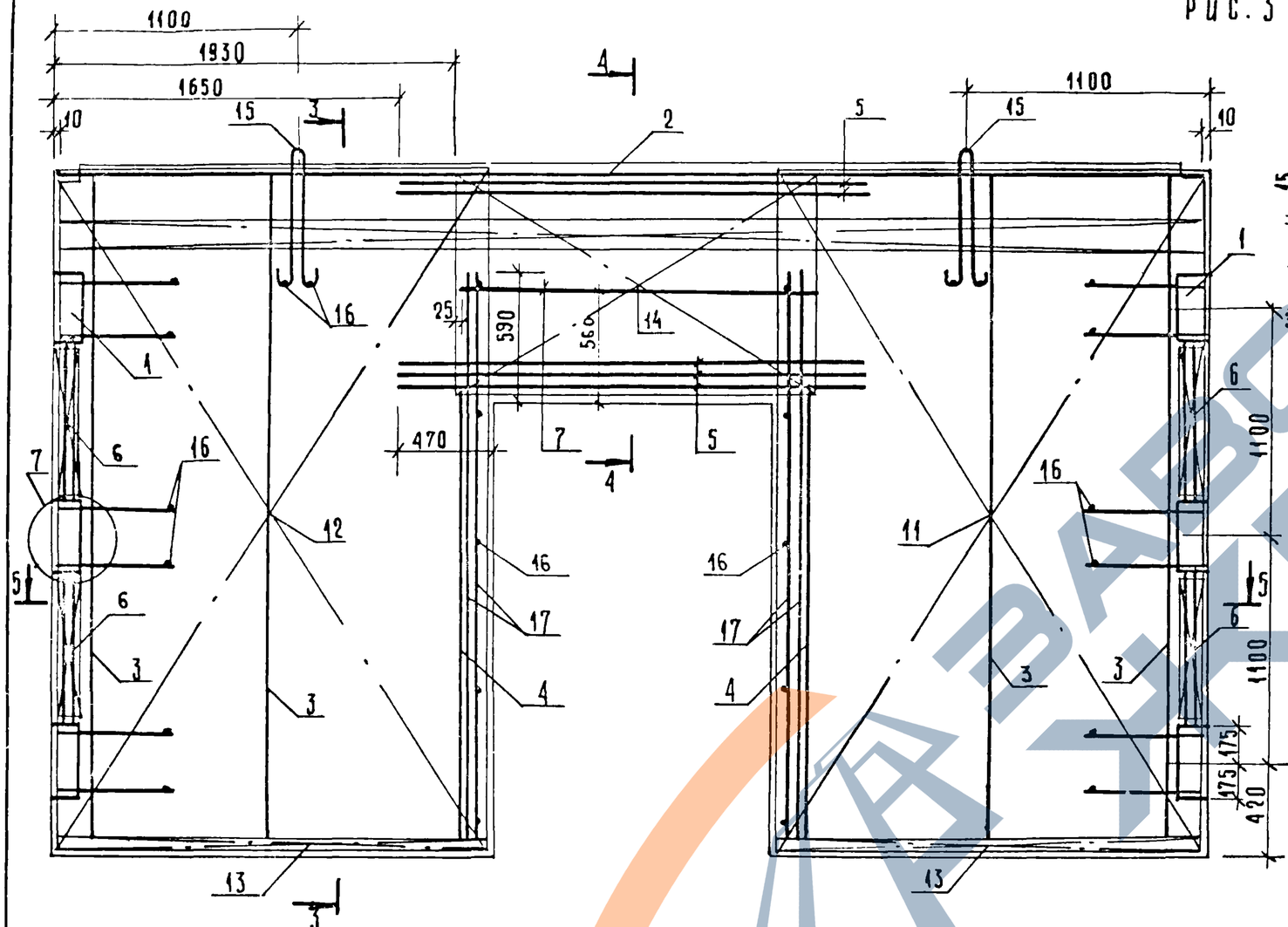

Рис. 4

ОСТАЛЬНОЕ СМ. РИС. 3

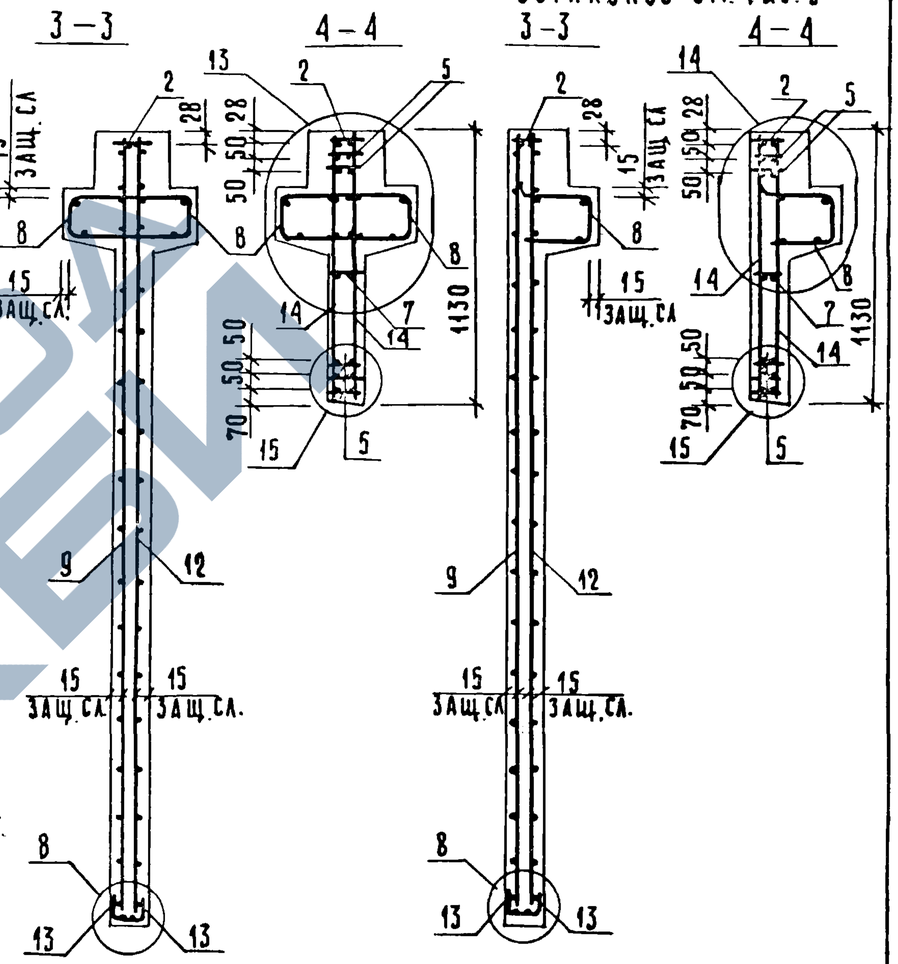

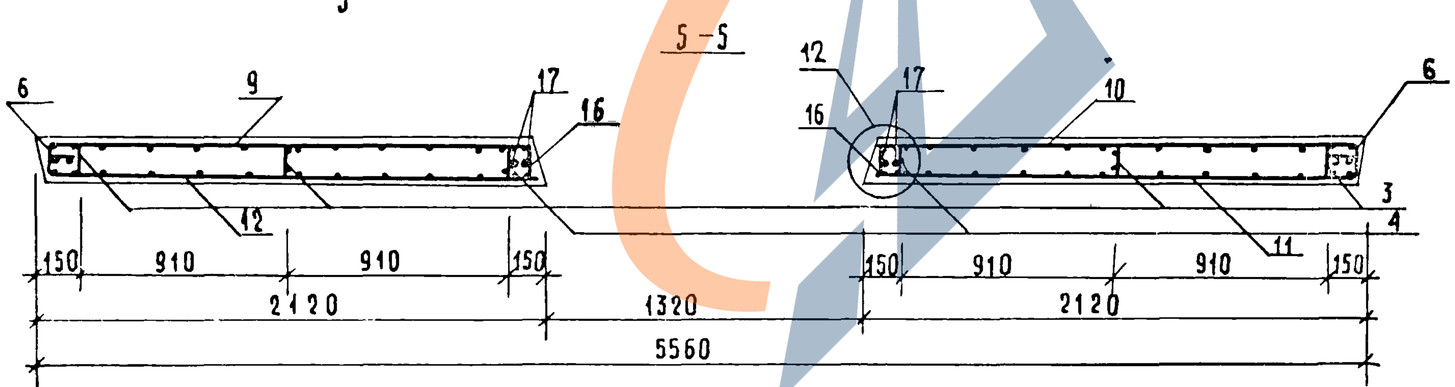

Сетку поз. 14 приварить к каркасу поз. 2 и нижнему каркасу поз. 5 электродуговой сваркой у каждого хомута (см. узлы 13,14,15)

Инв. № подл. | Подпись и дата | Взамен инв. №

1.020-1/83.4-1 15 СБ	Лист 2

19858 44

ФОРМАТ А3

ФОРМАТ	ЗОНА	ПОЗ	ОБОЗНАЧЕНИЕ	НАИМЕНОВАНИЕ	КОЛ	ПРИМЕЧАНИЕ
				ДОКУМЕНТАЦИЯ		
А3			1.020-1/83 4-1 16СБ	СБОРОЧНЫЙ ЧЕРТЕЖ		
А3			1.020-1/83 4-1 00ВС	ВЫБОРКА СТАЛИ		
А3			1.020-1/83 4-1 00У	УЗЛЫ		
А3			1.020-1/83 4-1 00ТО	ТЕХНИЧЕСКОЕ ОПИСАНИЕ		
				ПЕРЕМЕННЫЕ ДАННЫЕ ДЛЯ ИСПОЛНЕНИЙ:		
				1.020-1/83 4-1 16		
				2ДПК 56.28		
				СБОРОЧНЫЕ ЕДИНИЦЫ		
А3	1		1.020-1/83 4-2 01-01	ИЗД.ЗАКЛ. СБОРНОЕ СМН-2	1	
А3	2		1.020-1/83 4-2 01-02	ИЗД.ЗАКЛ. СБОРНОЕ СМН-3	1	
А4	3		1.020-1/83 4-2 02-06	КАРКАС УКР. СБ. СКР-7	1	
А4	4		1.020-1/83 4-2 36-01	КАРКАС ПЛОСКИЙ КР-2	4	
А4	5		1.020-1/83 4-2 36-06	КАРКАС ПЛОСКИЙ КР-7	2	
А4	6		1.020-1/83 4-2 40-01	КАРКАС ПЛОСКИЙ КР-25	2	
А4	7		1.020-1/83 4-2 40-02	КАРКАС ПЛОСКИЙ КР-26	2	
А4	8		1.020-1/83 4-2 51-12	КАРКАС ПЛОСКИЙ КР-45	2	
А4	9		1.020-1/83 4-2 14	СЕТКА С-23	1	
А4	10		1.020-1/83 4-2 14-03	СЕТКА С-26	1	
А4	11		1.020-1/83 4-2 18-01	СЕТКА С-40	1	
А4	12		1.020-1/83 4-2 18-02	СЕТКА С-41	1	
А4	13		1.020-1/83 4-2 53-04	СЕТКА С-100	2	
А4	14		1.020-1/83 4-2 53-07	СЕТКА С-103	2	
А4	15		1.020-1/83 4-2 43	СЕТКА С-107	2	
				ДЕТАЛИ		
А3	16		1.400-9 ВЫПУСК 1	ПЕТЛЯ УНИФ. УП1-14	2	
А4	17		1.020-1/83 4-2 57	СТЕРЖЕНЬ ГНУТЫЙ СГ	6	
				СТ. ОТД. ГОСТ 5781-82		
БЧ	18		6.013.130	Ф6 А-Ш L=130	36	0.03КГ
БЧ	19		25.013.2720	Ф25 А-Ш L=2720	4	10.5КГ
				МАТЕРИАЛЫ		
				БЕТОН ТЯЖЕЛЫЙ М300		2.50М3
				1.020-1/83 4-1 16-01		
				1ДПК 56.28-Л		
				СБОРОЧНЫЕ ЕДИНИЦЫ		
А3	1		1.020-1/83 4-2 01-01	ИЗД.ЗАКЛ. СБОРНОЕ СМН-2	1	
А3	2		1.020-1/83 4-2 01-02	ИЗД.ЗАКЛ. СБОРНОЕ СМН-3	1	
А4	3		1.020-1/83 4-2 02-06	КАРКАС УКР. СБ. СКР-7	1	
А4	4		1.020-1/83 4-2 36-01	КАРКАС ПЛОСКИЙ КР-2	4	
А4	5		1.020-1/83 4-2 36-06	КАРКАС ПЛОСКИЙ КР-7	2	
А4	6		1.020-1/83 4-2 40-01	КАРКАС ПЛОСКИЙ КР-25	2	
А4	7		1.020-1/83 4-2 40-02	КАРКАС ПЛОСКИЙ КР-26	2	
А4	8		1.020-1/83 4-2 51-13	КАРКАС ПЛОСКИЙ КР-46	1	

ЭПВЦ КиевЗНИИЭП | ОПЕРАТОР ТЛП КОРТ САВЧЕНКО | ВЗАМ ИНВ № | ПОДПИСЬ И ДАТА | ИНВ № ПОДЛ

НАЧ ОТД	Вольынский	
Н КОНТР	Пригорев	
ГЛ КОНСТР	Шац	
ГИП	Осина	
РАЗРАБ	Васильева	
ПРОВЕРИЛ	Острова	
ИСПОЛНИЛ	Носова	

1.020-1/83. 4-1 16

ДИАФРАГМА ЖЕСТКОСТИ

СТАДИЯ	ЛИСТ	ЛИСТОВ
Р	1	2

ЦНИИЭП торгово-бытовых зданий и туристских комплексов

ФОРМАТ А4

ФОРМАТ	ЗОНА	ПОЗ	ОБОЗНАЧЕНИЕ	НАИМЕНОВАНИЕ	КОЛ	ПРИМЕЧАНИЕ
А4		9	1.020-1/83 4-2 14	СЕТКА С-23	1	
А4		10	1.020-1/83 4-2 14-03	СЕТКА С-26	1	
А4		11	1.020-1/83 4-2 18-01	СЕТКА С-40	1	
А4		12	1.020-1/83 4-2 18-02	СЕТКА С-41	1	
А4		13	1.020-1/83 4-2 53-04	СЕТКА С-100	2	
А4		14	1.020-1/83 4-2 53-07	СЕТКА С-103	2	
А4		15	1.020-1/83 4-2 43	СЕТКА С-107	2	
				ДЕТАЛИ		
А3		16	1.400-9 ВЫПУСК 1	ПЕТЛЯ УНИФ. УП1-14	2	
А4		17	1.020-1/83 4-2 57	СТЕРЖЕНЬ ГНУТЫЙ СГ	6	
				СТ. ОТД. ГОСТ 5781-82		
БЧ		18	6.013.130	Ф6 А-Ш L=130	36	0.03КГ
БЧ		19	25.013.2720	Ф25 А-Ш L=2720	4	10.5КГ
				МАТЕРИАЛЫ		
				БЕТОН ТЯЖЕЛЫЙ М300		2.13М3

ЭПВЦ КиевЗНИИЭП | ОПЕРАТОР ТЛП КОРТ САВЧЕНКО | ВЗАМ ИНВ № | ПОДПИСЬ И ДАТА | ИНВ № ПОДЛ

1.020-1/83. 4-1 16

Лит 2

19858 45

ФОРМАТ А4

https://zavodjbi.com/

https://zavodjbi.com/

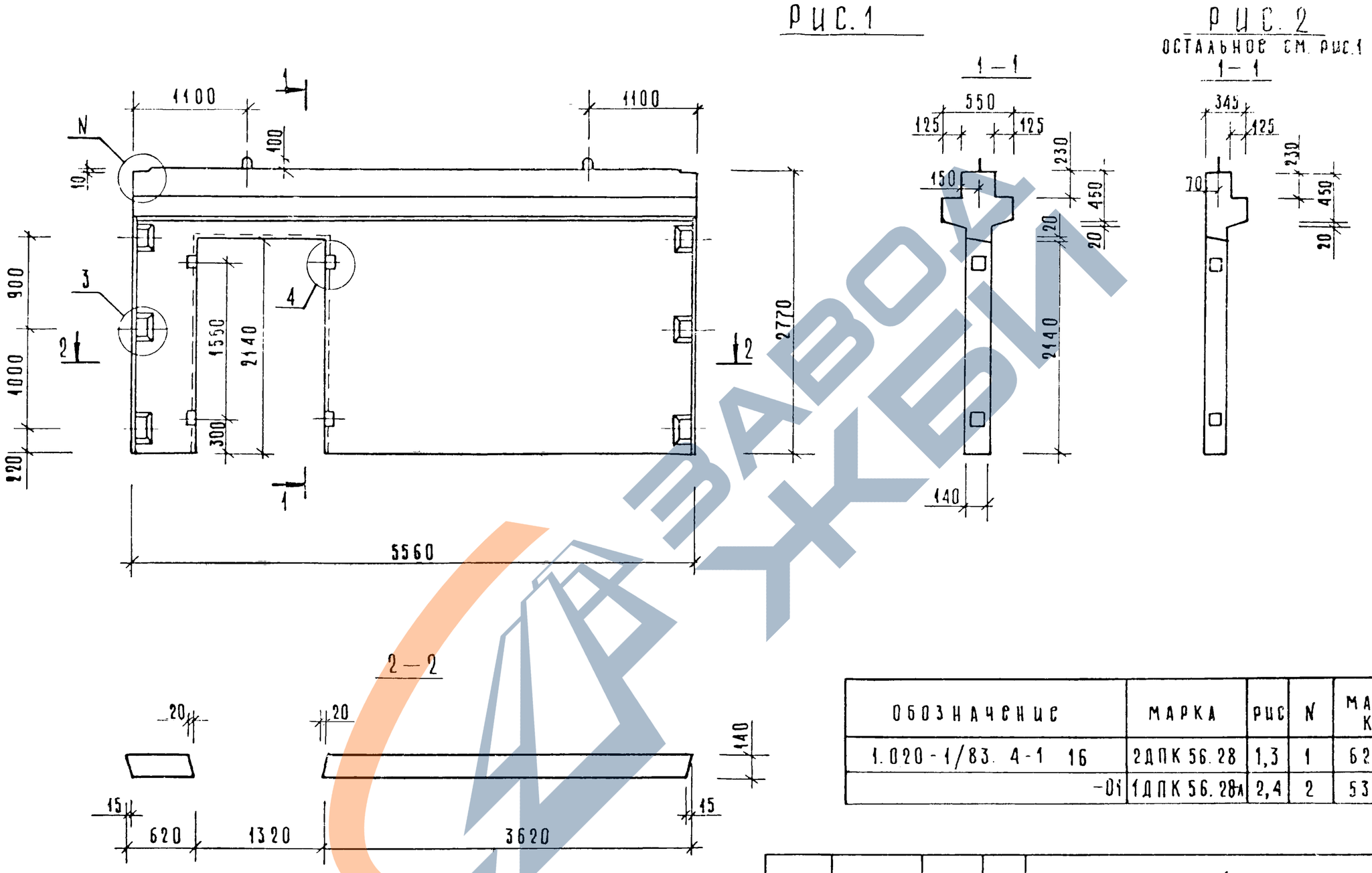

ОБОЗНАЧЕНИЕ	МАРКА	РИС	N	МАССА КГ
1.020-1/83. 4-1 16	2ДПК 56.28	1,3	1	6250
-01	1ДПК 56.28а	2,4	2	5330

Нач.отд.	Волынский		
Гл.констр.	Шац		
Н.контр.	Лукина		
ГИП	Острова		
ГИП	Осина		
Проверил	Носова		
Разработ.	Васильева		

1.020-1/83. 4-1 16СБ

Диафрагма жесткости
Сборочный чертеж

Стадия	Масса	Масштаб
Р	см. табл.	

Лист 1 | Листов 2

ЦНИИЭП торгово-бытовых зданий и туристских комплексов

Инв № подл. | Подпись и дата | Взам. инв №

19858 46

ФОРМАТ А3

https://zavodjbi.com/

Рис.3

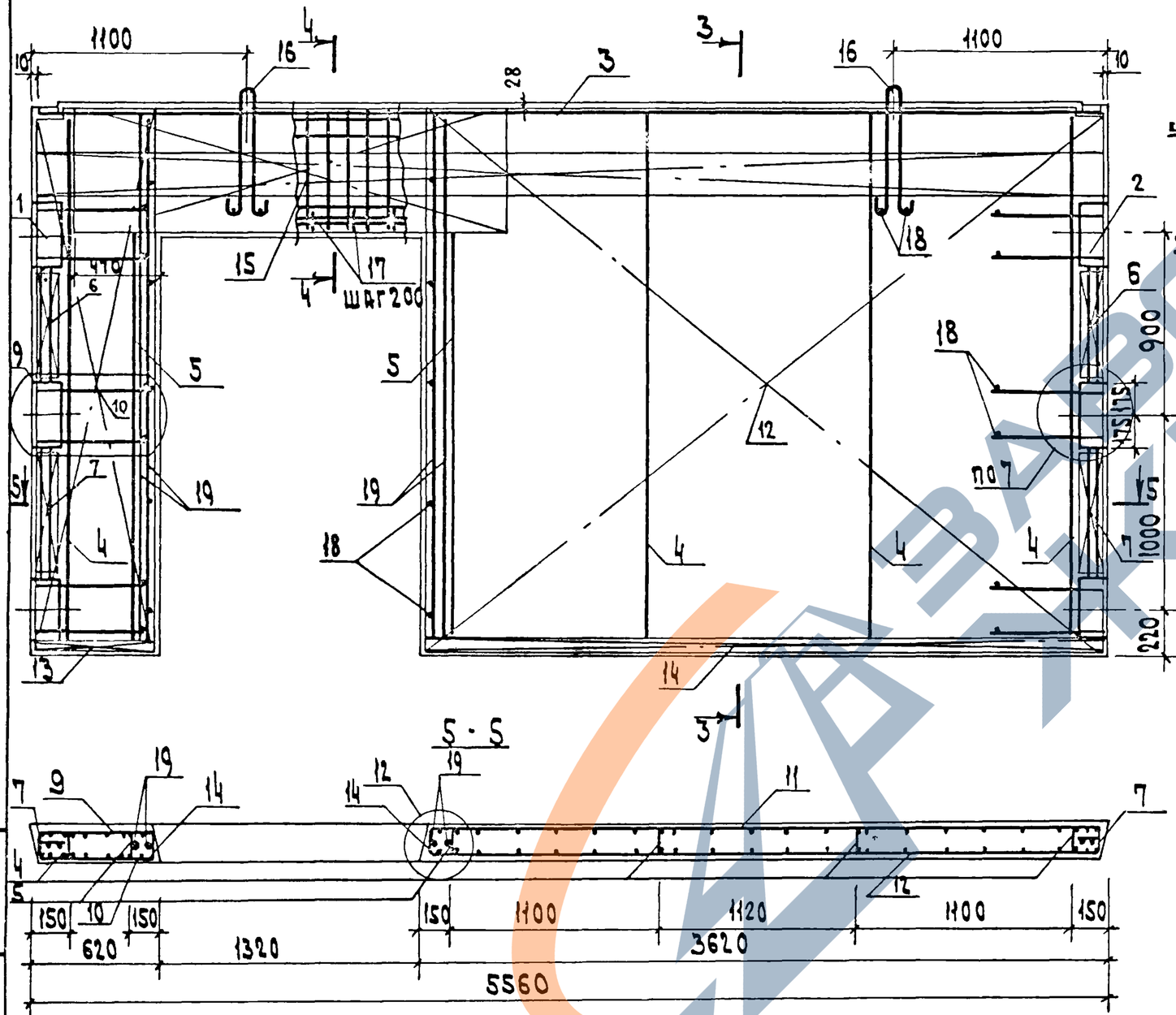

Рис.4

остальное см. рис.3

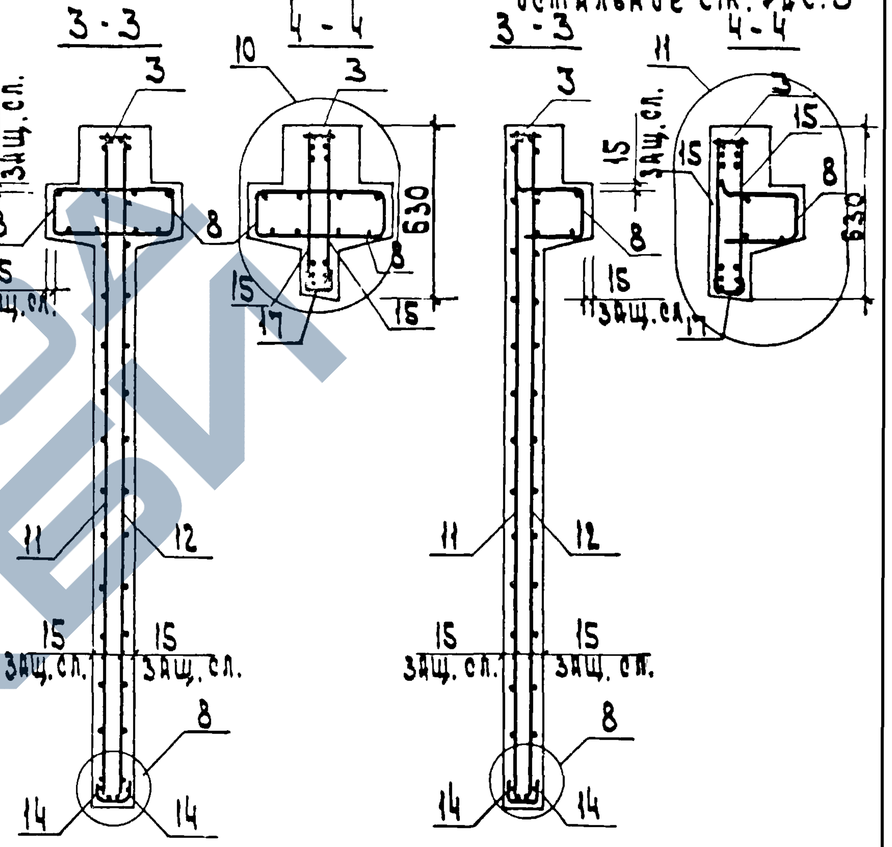

Сетку поз. 15 приварить к каркасу поз.3 электродуговой сваркой (см. узлы 10, 11).

Поз. 17 привариваются к хомутам сетки поз. 15 через 200 мм на длине проема (см. узлы 10, 11)

Инв.№ подл. | Подп. и дата | Взам. инв.№

1.020-1/83.4-1 16 СБ	Лист 2

19858 47

САВЧЕНКО

ЭПВЦ КиевЗНИИЭП | ОПЕРАТОР ТЛП КОРТ

ФОРМАТ	ЗОНА	ПОЗ	ОБОЗНАЧЕНИЕ	НАИМЕНОВАНИЕ	КОЛ	ПРИМЕЧАНИЕ
				ДОКУМЕНТАЦИЯ		
А3			1.020-1/83 4-1 17СБ	СБОРОЧНЫЙ ЧЕРТЕЖ		
А3			1.020-1/83 4-1 00ВС	ВЫБОРКА СТАЛИ		
А3			1.020-1/83 4-1 00У	УЗЛЫ		
А3			1.020-1/83 4-1 00ТО	ТЕХНИЧЕСКОЕ ОПИСАНИЕ		
				СБОРОЧНЫЕ ЕДИНИЦЫ		
А3	1		1.020-1/83 4-2 01-01	ИЗД.ЗАКЛ. СБОРНОЕ СМН-2	1	
А3	2		1.020-1/83 4-2 01-02	ИЗД.ЗАКЛ. СБОРНОЕ СМН-3	1	
А4	3		1.020-1/83 4-2 02-06	КАРКАС УКР. СБ. СКР-7	1	
А4	4		1.020-1/83 4-2 36-01	КАРКАС ПЛОСКИЙ КР-2	4	
А4	5		1.020-1/83 4-2 36-06	КАРКАС ПЛОСКИЙ КР-7	2	
А4	6		1.020-1/83 4-2 40-01	КАРКАС ПЛОСКИЙ КР-25	2	
А4	7		1.020-1/83 4-2 40-02	КАРКАС ПЛОСКИЙ КР-26	2	
А4	8		1.020-1/83 4-2 51-13	КАРКАС ПЛОСКИЙ КР-46	1	
А4	9		1.020-1/83 4-2 14-01	СЕТКА С-24	1	
А4	10		1.020-1/83 4-2 14-02	СЕТКА С-25	1	
А4	11		1.020-1/83 4-2 18	СЕТКА С-39	1	
А4	12		1.020-1/83 4-2 18-03	СЕТКА С-42	1	
А4	13		1.020-1/83 4-2 53-04	СЕТКА С-100	2	
А4	14		1.020-1/83 4-2 53-07	СЕТКА С-103	2	
А4	15		1.020-1/83 4-2 43	СЕТКА С-107	2	
				ДЕТАЛИ		
А3	16		1.400-9 ВЫПУСК 1	ПЕТЛЯ УНИФ. УП1-14	2	
А4	17		1.020-1/83 4-2 57	СТЕРЖЕНЬ ГНУТЫЙ СГ СТ. ОТД. ГОСТ 5781-82	6	
БЧ	18		6.013.130	Ф6 А-Ш L=130	36	0.03КГ
БЧ	19		25.013.2720	Ф25 А-Ш L=2720	4	10.5КГ
				МАТЕРИАЛЫ		
				БЕТОН ТЯЖЕЛЫЙ М300		2.13М3

ВЗАМ ИНВ № | ПОДПИСЬ И ДАТА | ИНВ № ПОДЛ

НАЧ.ОТД.	Волынский	
Н.КОНТР	Григорев	
ГЛ.КОНСТР	Шац	
ГИП	Острова	
РАЗРАБ.	Носова	
ПРОВЕРИЛ	Осина	
ИСПОЛНИЛ	Васильева	

1.020-1/83.4-1 17

ДИАФРАГМА ЖЕСТКОСТИ
1ДПК 56.28-П

СТАДИЯ	ЛИСТ	ЛИСТОВ
Р		I

ЦНИИЭП торгово-бытовых зданий и туристских комплексов

ФОРМАТ А4

ЭПВЦ КиевЗНИИЭП | ОПЕРАТОР ТЛП КОРТ

ФОРМАТ	ЗОНА	ПОЗ	ОБОЗНАЧЕНИЕ	НАИМЕНОВАНИЕ	КОЛ	ПРИМЕЧАНИЕ

ВЗАМ ИНВ № | ПОДПИСЬ И ДАТА | ИНВ № ПОДЛ

ЛИСТ

19858 48

ФОРМАТ А4

ЗАВОДЖБИ

https://zavodjbi.com/

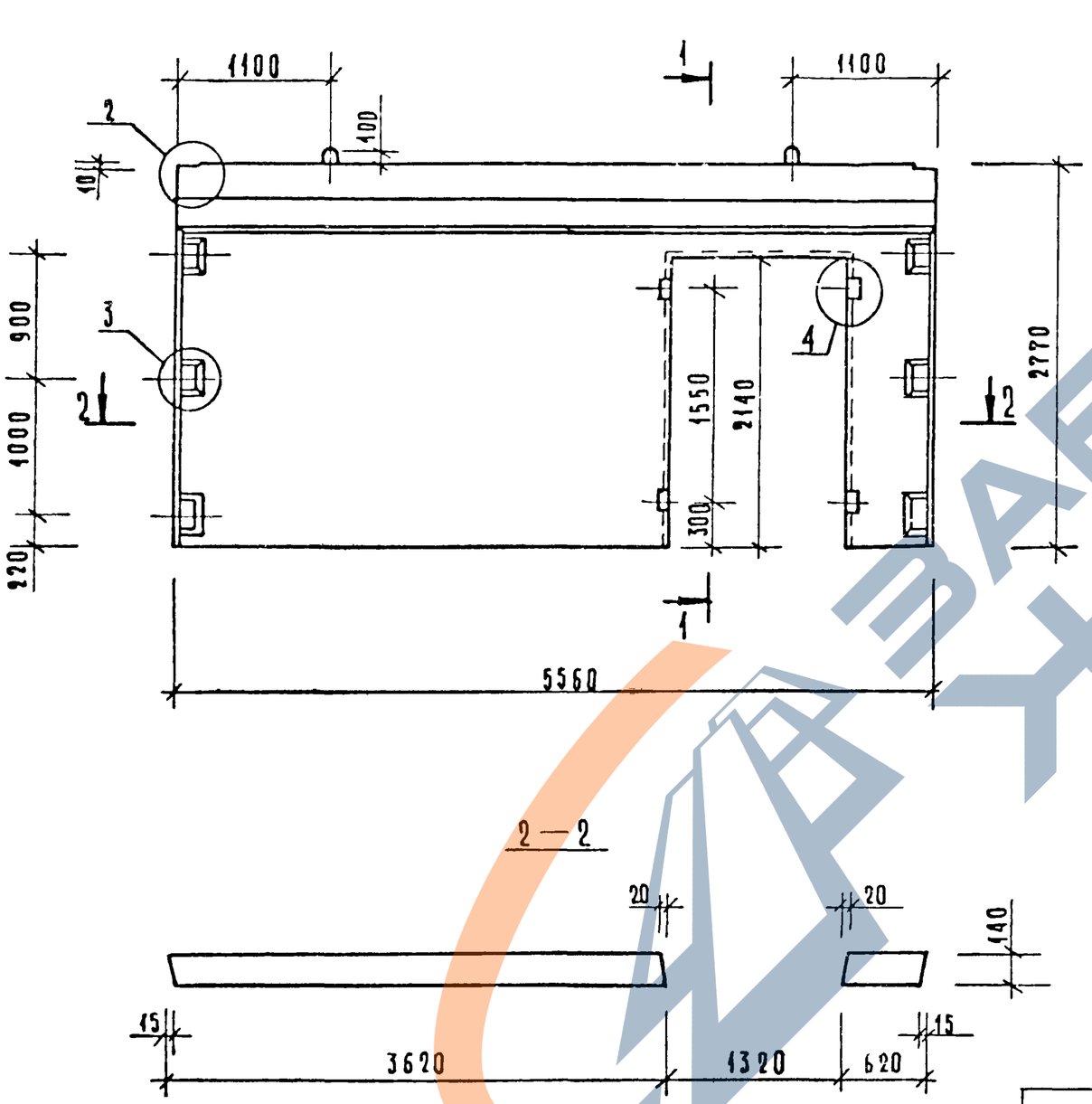

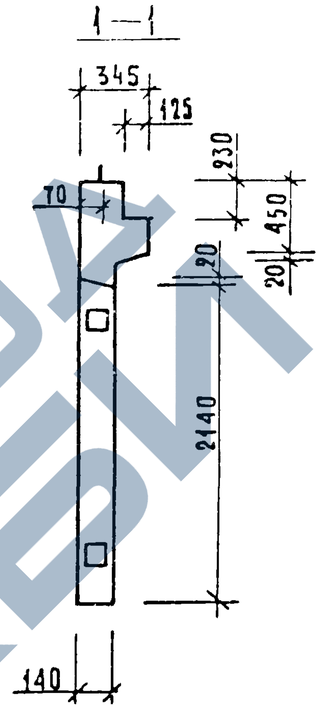

Нач отд.	Волынский		
Гл. констр.	Шац		
Н. контр.	Лукина		
ГИП	Острова		
ГИП	Осина		
Проверил	Носова		
Разработ.	Васильева		

1.020-1/83. 4-1 17СБ

Диафрагма жесткости 1ДПК 56.28 п
Сборочный чертеж

Стадия	Масса	Масштаб
Р	5330кг	
Лист 1	Листов 2	

ЦНИИЭП торгово-бытовых зданий и туристских комплексов

Инв. № подл. | Подпись и дата | Взам. инв. №

19858 49

Формат А3

https://zavodjbi.com/

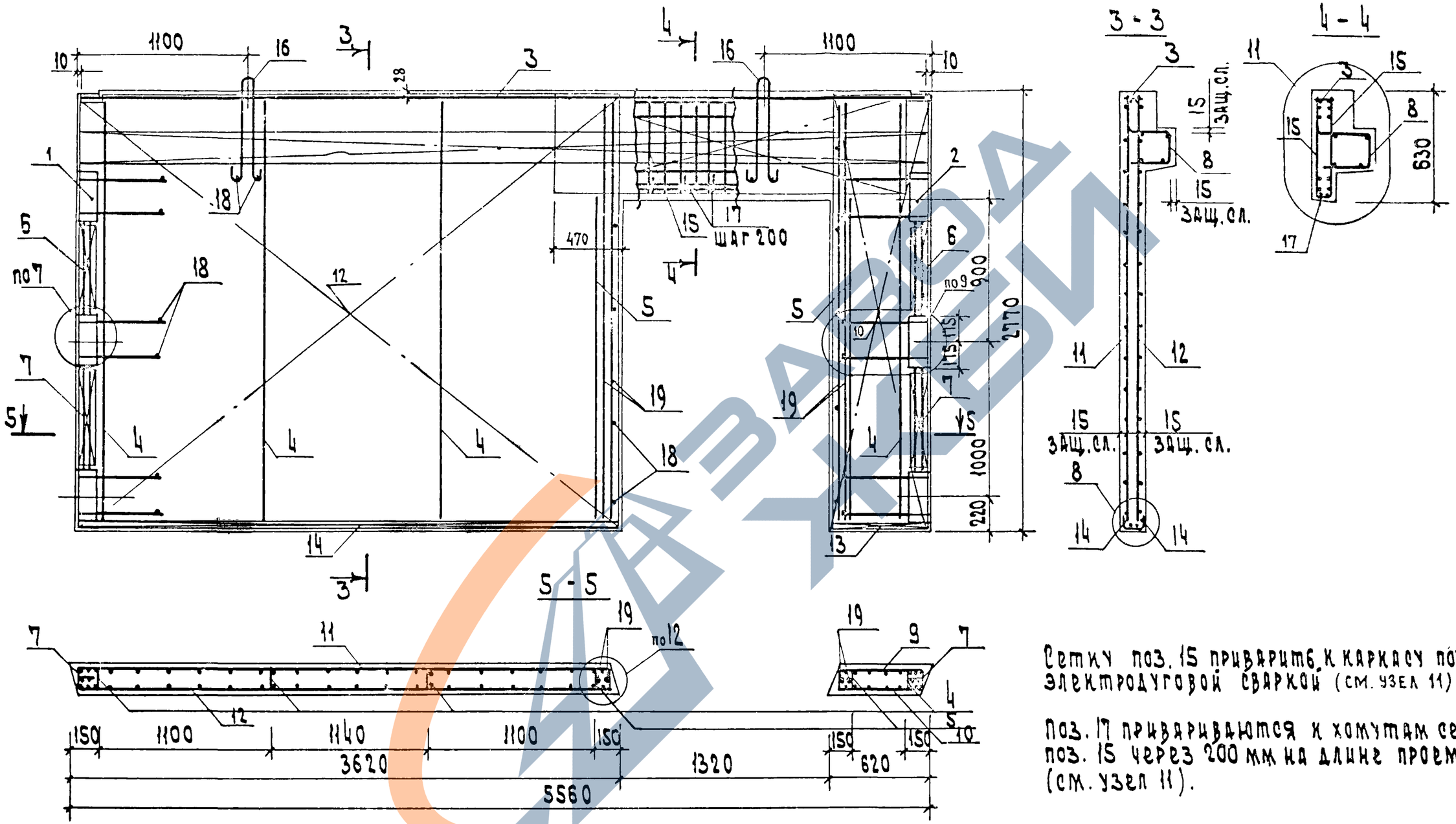

Сетку поз. 15 приварить к каркасу поз. 3 электродуговой сваркой (см. узел 11).

Поз. 17 привариваются к хомутам сетки поз. 15 через 200 мм на длине проема (см. узел 11).

1.020-1/83. 4-1 17СБ	Лист 2

19858 50 Формат А3

Инв. № подл. | Подп. и дата | Взам. инв. №

САВЧЕНКО

ОПЕРАТОР ТЛП КОРТ

ЭПВЦ КиевЗНИИЭП

ФОРМАТ	ЗОНА	ПОЗ	ОБОЗНАЧЕНИЕ	НАИМЕНОВАНИЕ	КОЛ	ПРИМЕЧАНИЕ
				ДОКУМЕНТАЦИЯ		
А3			1.020-1/83 4-1 18СБ	СБОРОЧНЫЙ ЧЕРТЕЖ		
А3			1.020-1/83 4-1 00ВС	ВЫБОРКА СТАЛИ		
А3			1.020-1/83 4-1 00У	УЗЛЫ		
А3			1.020-1/83 4-1 00ТО	ТЕХНИЧЕСКОЕ ОПИСАНИЕ		
				ПЕРЕМЕННЫЕ ДАННЫЕ ДЛЯ ИСПОЛНЕНИЙ:		
				1.020-1/83 4-1 18		
				2ДПК 56.33		
				СБОРОЧНЫЕ ЕДИНИЦЫ		
А3	1		1.020-1/83 4-2 01-03	ИЗД.ЗАКЛ. СБОРНОЕ СМН-4	2	
А4	2		1.020-1/83 4-2 02-06	КАРКАС УКР. СБ. СКР-7	1	
А4	3		1.020-1/83 4-2 36-02	КАРКАС ПЛОСКИЙ КР-3	4	
А4	4		1.020-1/83 4-2 36-06	КАРКАС ПЛОСКИЙ КР-7	2	
А4	5		1.020-1/83 4-2 38	КАРКАС ПЛОСКИЙ КР-16	5	
А4	6		1.020-1/83 4-2 40-03	КАРКАС ПЛОСКИЙ КР-27	4	
А4	7		1.020-1/83 4-2 41	КАРКАС ПЛОСКИЙ КР-29	1	
А4	8		1.020-1/83 4-2 51-12	КАРКАС ПЛОСКИЙ КР-45	2	
А4	9		1.020-1/83 4-2 15	СЕТКА С-27	1	
А4	10		1.020-1/83 4-2 15-03	СЕТКА С-30	1	
А4	11		1.020-1/83 4-2 19-01	СЕТКА С-44	1	
А4	12		1.020-1/83 4-2 19-02	СЕТКА С-45	1	
А4	13		1.020-1/83 4-2 53-04	СЕТКА С-100	2	
А4	14		1.020-1/83 4-2 53-07	СЕТКА С-103	2	
А4	15		1.020-1/83 4-2 44	СЕТКА С-108	2	
				ДЕТАЛИ		
А3	16		1.400-9 ВЫПУСК 1	ПЕТЛЯ УНИФ. УП1-14	2	
				СТ. ОТД. ГОСТ 5781-82		
БЧ	17		6.013.130	Ф6 А-Ш L=130	26	0.03КГ
БЧ	18		25.013.2720	Ф25 А-Ш L=2720	4	10.5КГ
				МАТЕРИАЛЫ		
				БЕТОН ТЯЖЕЛЫЙ М300		2.89М3
				1.020-1/83 4-1 18-01		
				1ДПК 56.33-Л		
				СБОРОЧНЫЕ ЕДИНИЦЫ		
А3	1		1.020-1/83 4-2 01-03	ИЗД.ЗАКЛ. СБОРНОЕ СМН-4	2	
А4	2		1.020-1/83 4-2 02-06	КАРКАС УКР. СБ. СКР-7	1	
А4	3		1.020-1/83 4-2 36-02	КАРКАС ПЛОСКИЙ КР-3	4	
А4	4		1.020-1/83 4-2 36-06	КАРКАС ПЛОСКИЙ КР-7	2	
А4	5		1.020-1/83 4-2 38	КАРКАС ПЛОСКИЙ КР-16	5	
А4	6		1.020-1/83 4-2 40-03	КАРКАС ПЛОСКИЙ КР-27	4	
А4	7		1.020-1/83 4-2 41	КАРКАС ПЛОСКИЙ КР-29	1	
А4	8		1.020-1/83 4-2 51-13	КАРКАС ПЛОСКИЙ КР-46	1	
А4	9		1.020-1/83 4-2 15	СЕТКА С-27	1	

ВЗАМ ИНВ №

ПОДПИСЬ И ДАТА

ИНВ № ПОДЛ

НАЧ ОТД	Волынский	
Н КОНТР	Пригорев	
ГЛ КОНСТР	Шац	
ГИП	Осина	
РАЗРАБ	Васильева	
ПРОВЕРИЛ	Острова	
ИСПОЛНИЛ	Носова	

1.020-1/83.4-1 18

ДИАФРАГМА ЖЕСТКОСТИ

СТАДИЯ	ЛИСТ	ЛИСТОВ
Р	I	2

ЦНИИЭП торгово-бытовых зданий и туристских комплексов

ФОРМАТ А4

САВЧЕНКО

ОПЕРАТОР ТЛП КОРТ

ЭПВЦ КиевЗНИИЭП

ФОРМАТ	ЗОНА	ПОЗ	ОБОЗНАЧЕНИЕ	НАИМЕНОВАНИЕ	КОЛ	ПРИМЕЧАНИЕ
А4		10	1.020-1/83 4-2 15-03	СЕТКА С-30	1	
А4		11	1.020-1/83 4-2 19-01	СЕТКА С-44	1	
А4		12	1.020-1/83 4-2 19-02	СЕТКА С-45	1	
А4		13	1.020-1/83 4-2 53-04	СЕТКА С-100	2	
А4		14	1.020-1/83 4-2 53-07	СЕТКА С-103	2	
А4		15	1.020-1/83 4-2 44	СЕТКА С-108	2	
				ДЕТАЛИ		
А3		16	1.400-9 ВЫПУСК 1	ПЕТЛЯ УНИФ. УП1-14	2	
				СТ. ОТД. ГОСТ 5781-82		
БЧ		17	6.013.130	Ф6 А-Ш L=130	26	0.03КГ
БЧ		18	25.013.2720	Ф25 А-Ш L=2720	4	10.5КГ
				МАТЕРИАЛЫ		
				БЕТОН ТЯЖЕЛЫЙ М300		2.5М3

ВЗАМ ИНВ №

ПОДПИСЬ И ДАТА

ИНВ № ПОДЛ

1.020-1/83.4-1 18

ЛИСТ 2

ФОРМАТ А4

РИС.1

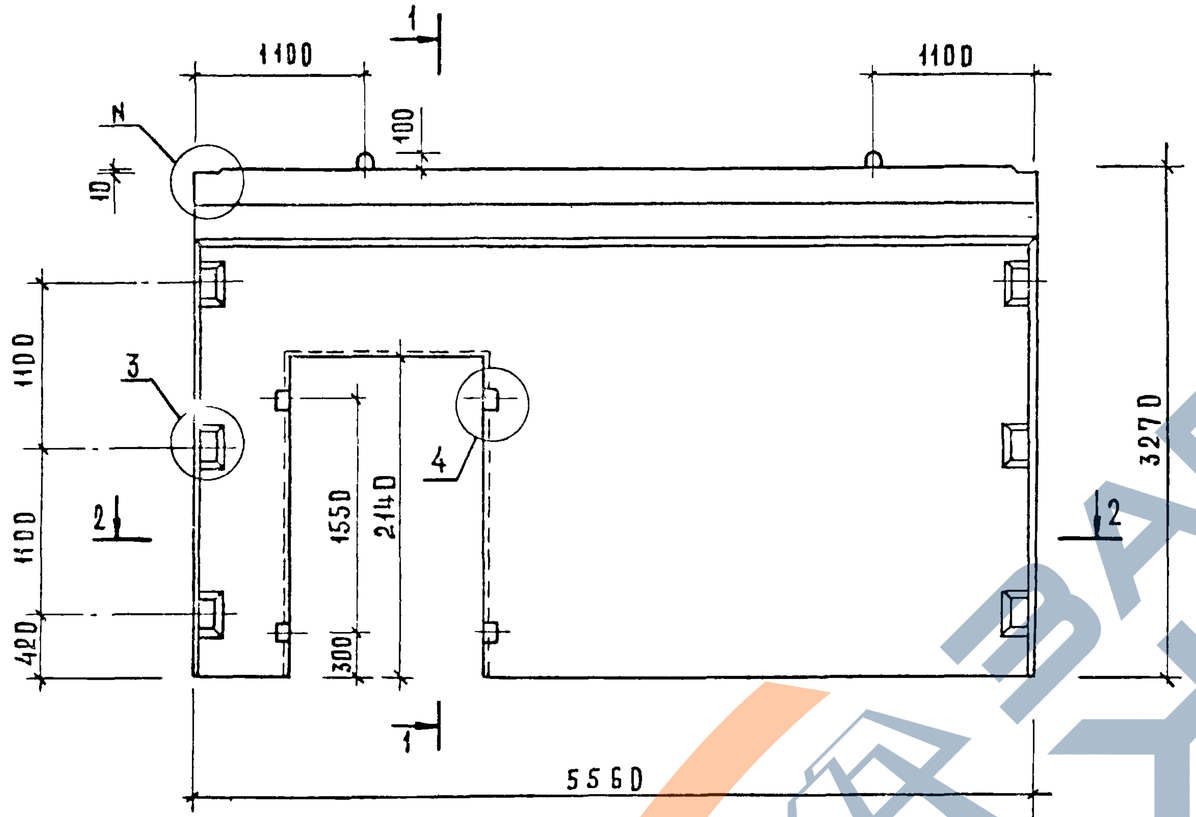

1 – 1

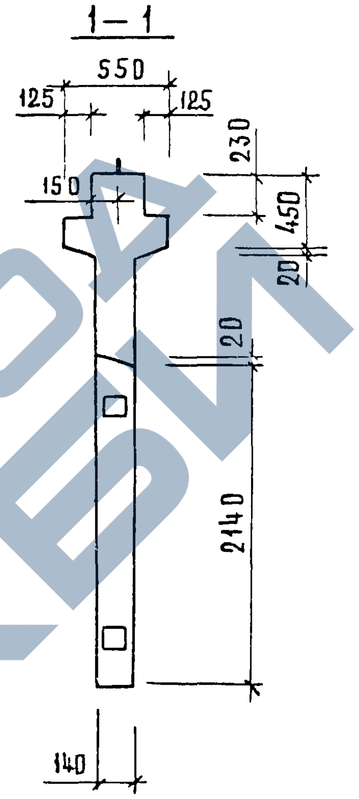

РИС.2

ОСТАЛЬНОЕ СМ. РИС. 1

1 – 1

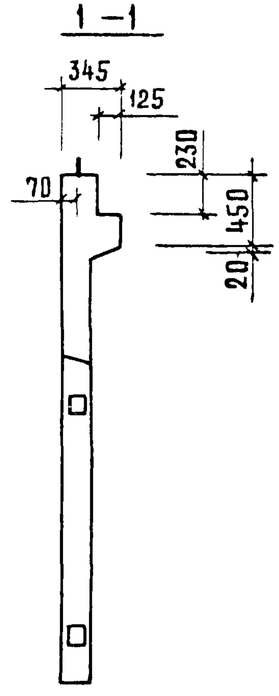

2 – 2

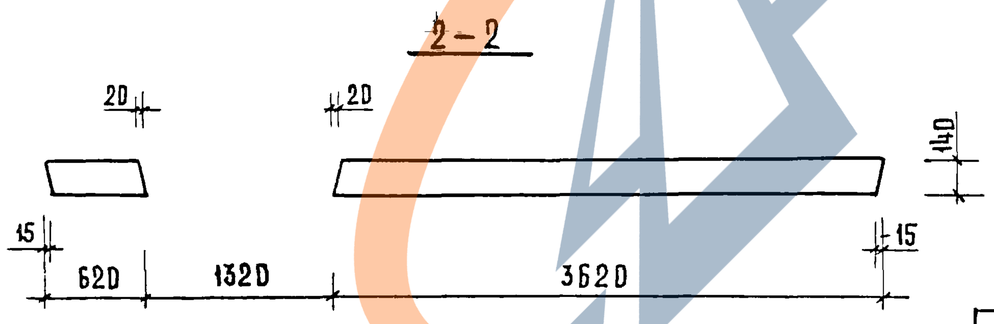

ОБОЗНАЧЕНИЕ	МАРКА	РИС.	N	МАССА КГ
1.020-1/83.4-1 18	2ДПК56.33	1,3	1	7230
-01	1ДПК56.33-Л	2,4	2	6300

НАЧ. ОТД.	ВОЛЫНСКИЙ	
ГЛ. КОНСТР.	ШАЦ	
Н. КОНТР.	ЛУКИНА	
РИП	ОСТРОВА	
РИП	ОСИНА	
ПРОВЕРИЛ	НОСОВА	
РАЗРАБОТ.	ВАСИЛЬЕВА	

1.020-1/83.4-1 18СБ

Диафрагма жесткости
Сборочный чертеж

СТАДИЯ	МАССА	МАСШТАБ
Р	СМ. ТАБЛ.	
ЛИСТ 1	ЛИСТОВ 2	

ЦНИИЭП торговых зданий и туристских комплексов

ИНВ N ПОДЛ | ПОДПИСЬ И ДАТА | ВЗАМЕН ИНВ N

19858 52

ФОРМАТ А3

РИС. 3

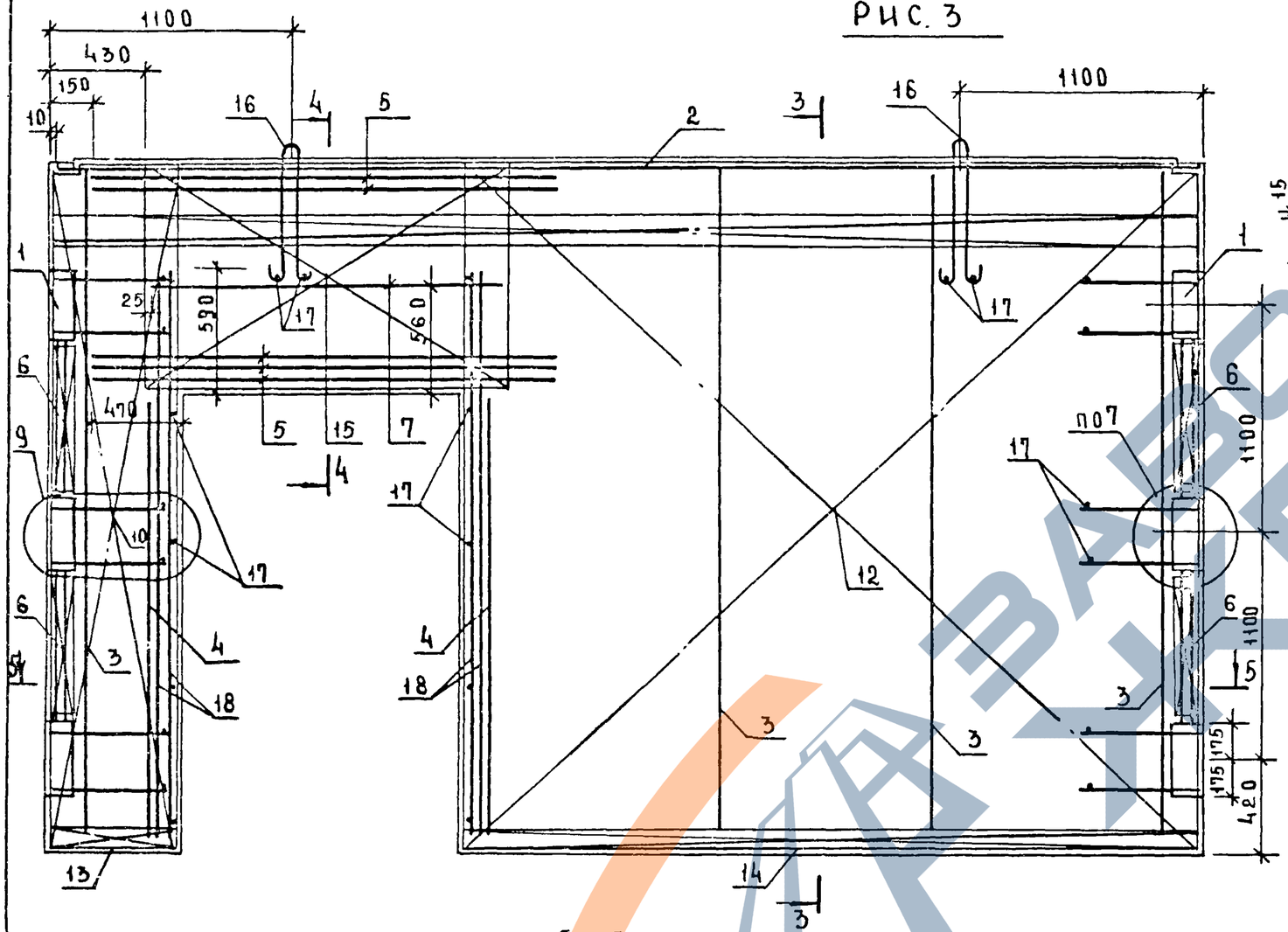

РИС. 4

ОСТАЛЬНОЕ СМ. РИС. 3

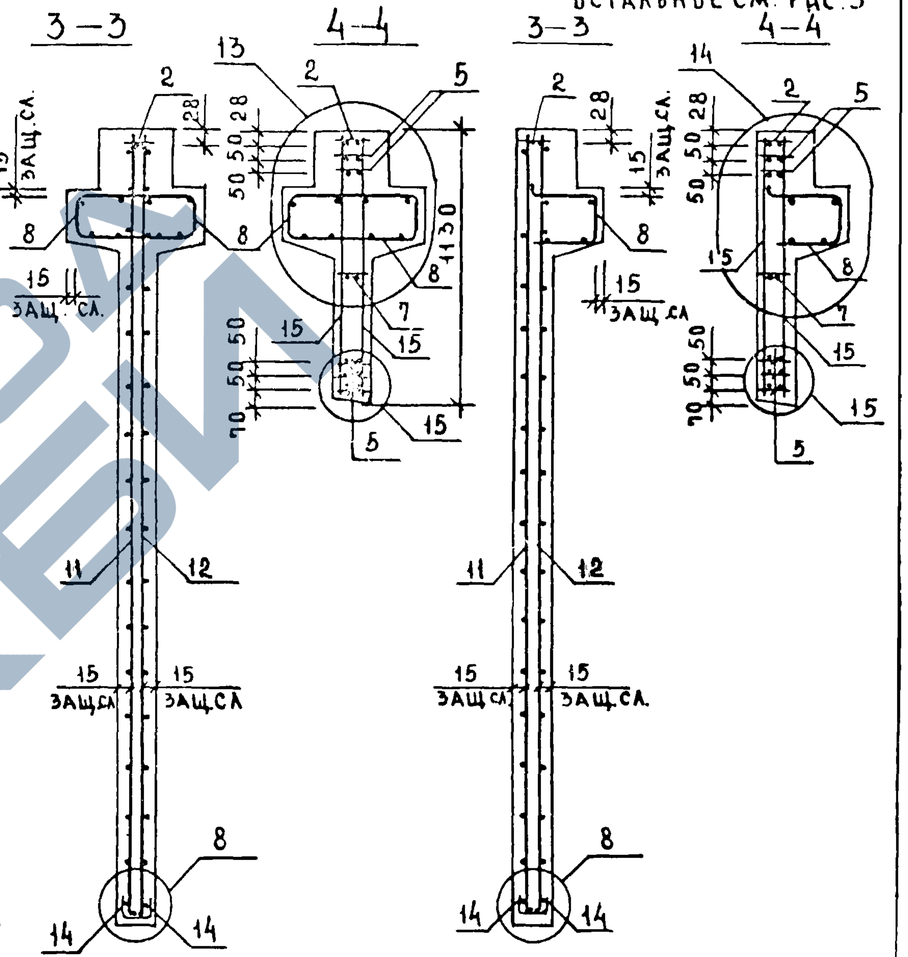

5–5

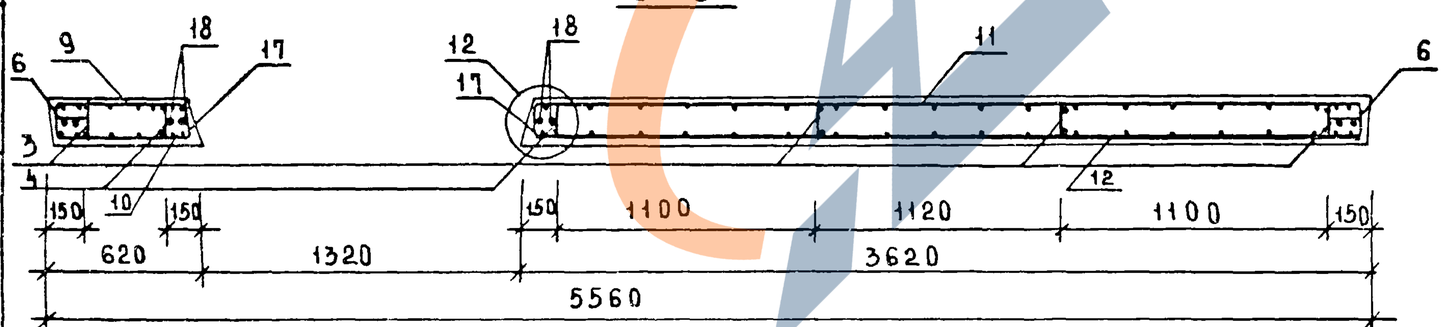

Сетку поз 15 приварить к каркасу поз 2 и нижнему каркасу поз 6 электродуговой сваркой у каждого хомута (см узлы 13, 14, 15)

1.020-1/83.4-1 18СБ	Лист 2

ИНВ № ПОДЛ. | ПОДПИСЬ И ДАТА | ВЗАМ. ИНВ. №

ФОРМАТ	ЗОНА	ПОЗ	ОБОЗНАЧЕНИЕ	НАИМЕНОВАНИЕ	КОЛ	ПРИМЕЧАНИЕ
				ДОКУМЕНТАЦИЯ		
А3			1.020-1/83 4-1 19СБ	СБОРОЧНЫЙ ЧЕРТЕЖ		
А3			1.020-1/83 4-1 00ВС	ВЫБОРКА СТАЛИ		
А3			1.020-1/83 4-1 00У	УЗЛЫ		
А3			1.020-1/83 4-1 00ТО	ТЕХНИЧЕСКОЕ ОПИСАНИЕ		
				СБОРОЧНЫЕ ЕДИНИЦЫ		
А3	1		1.020-1/83 4-2 01-03	ИЗД.ЗАКЛ. СБОРНОЕ СМН-4	2	
А4	2		1.020-1/83 4-2 02-06	КАРКАС УКР. СБ. СКР-7	1	
А4	3		1.020-1/83 4-2 36-02	КАРКАС ПЛОСКИЙ КР-3	4	
А4	4		1.020-1/83 4-2 36-06	КАРКАС ПЛОСКИЙ КР-7	2	
А4	5		1.020-1/83 4-2 38	КАРКАС ПЛОСКИЙ КР-16	5	
А4	6		1.020-1/83 4-2 40-03	КАРКАС ПЛОСКИЙ КР-27	4	
А4	7		1.020-1/83 4-2 41	КАРКАС ПЛОСКИЙ КР-29	1	
А4	8		1.020-1/83 4-2 51-13	КАРКАС ПЛОСКИЙ КР-46	1	
А4	9		1.020-1/83 4-2 16-01	СЕТКА С-28	1	
А4	10		1.020-1/83 4-2 16-02	СЕТКА С-29	1	
А4	11		1.020-1/83 4-2 19	СЕТКА С-43	1	
А4	12		1.020-1/83 4-2 19-03	СЕТКА С-46	1	
А4	13		1.020-1/83 4-2 53-04	СЕТКА С-100	2	
А4	14		1.020-1/83 4-2 53-07	СЕТКА С-103	2	
А4	15		1.020-1/83 4-2 44	СЕТКА С-108	2	
				ДЕТАЛИ		
А3	16		1.400-9 ВЫПУСК 1	ПЕТЛЯ УНИФ. УП1-14 СТ. ОТД. ГОСТ 5781-82	2	
БЧ	17		6.013.130	Ф6 А-Ш L=130	26	0.03КГ
БЧ	18		25.013.2720	Ф25 А-Ш L=2720	4	10.5КГ
				МАТЕРИАЛЫ		
				БЕТОН ТЯЖЕЛЫЙ М300		2,5М3

ОПЕРАТОР ТЛП КОРТ

ЭПВЦ КиевЗНИИЭП

ВЗАМ ИНВ №

ПОДПИСЬ И ДАТА

ИНВ № ПОДЛ

НАЧ ОТД	Волынский	
Н КОНТР	Григорьев	
ГЛ КОНСТР	Шац	
ГИП	Острова	
РАЗРАБ	Носова	
ПРОВЕРИЛ	Осина	
ИСПОЛНИЛ	Васильева	

1.020-1/83.4-1 19

ДИАФРАГМА ЖЕСТКОСТИ
1ДПК 56.33-П

СТАДИЯ	ЛИСТ	ЛИСТОВ
Р		I

ЦНИИЭП торгово-бытовых зданий и туристских комплексов

ОПЕРАТОР ТЛП КОРТ

ЭПВЦ Киев ЗНИИЭП

ВЗАМ ИНВ №

ПОДПИСЬ И ДАТА

ИНВ № ПОДЛ

ЛИСТ

1985.8 54

ЗАВОДЖБИ

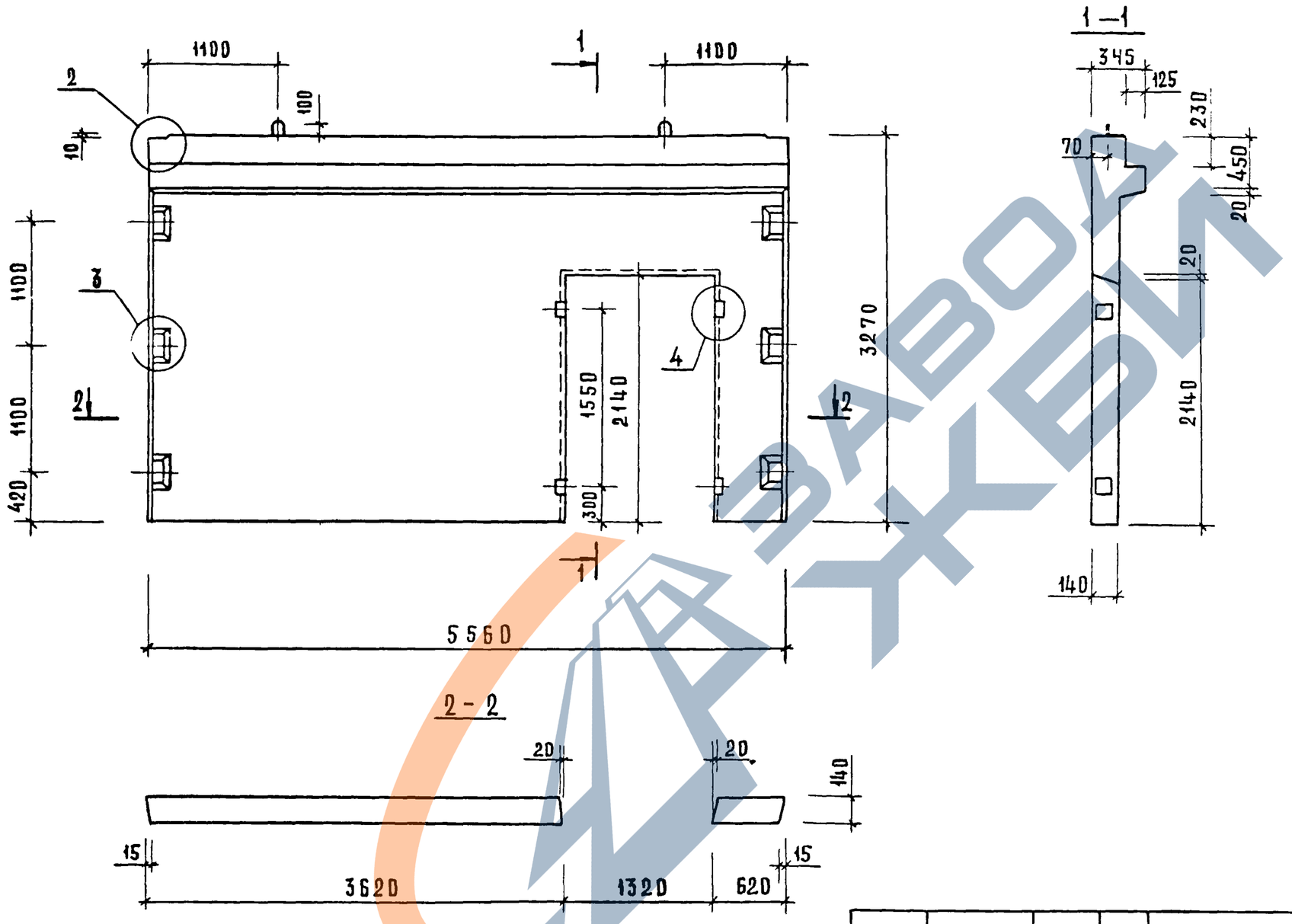

				1.020-1/83. 4-1 19СБ			
НАЧ. ОТД.	ВОЛЫНСКИЙ			ДИАФРАГМА ЖЕСТКОСТИ 1ДПК 56.33-П СБОРОЧНЫЙ ЧЕРТЕЖ	СТАДИЯ	МАССА	МАСШТАБ
ГЛ. КОНСТР.	ШАЦ				Р	6300кг	
Н. КОНТР.	ЛУКИНА				ЛИСТ 1	ЛИСТОВ 2	
ГИП	ОСТРОВА				ЦНИИЭП ТОРГОВО-БЫТОВЫХ ЗДАНИЙ И ТУРИСТСКИХ КОМПЛЕКСОВ		
ГИП	ОСИНА						
ПРОВЕРИЛ	НОСОВА						
РАЗРАБОТ.	ВАСИЛЬЕВА						

ИНВ. N ПОДЛ. | ПОДПИСЬ И ДАТА | ВЗАМЕН ИНВ. N

19858 55

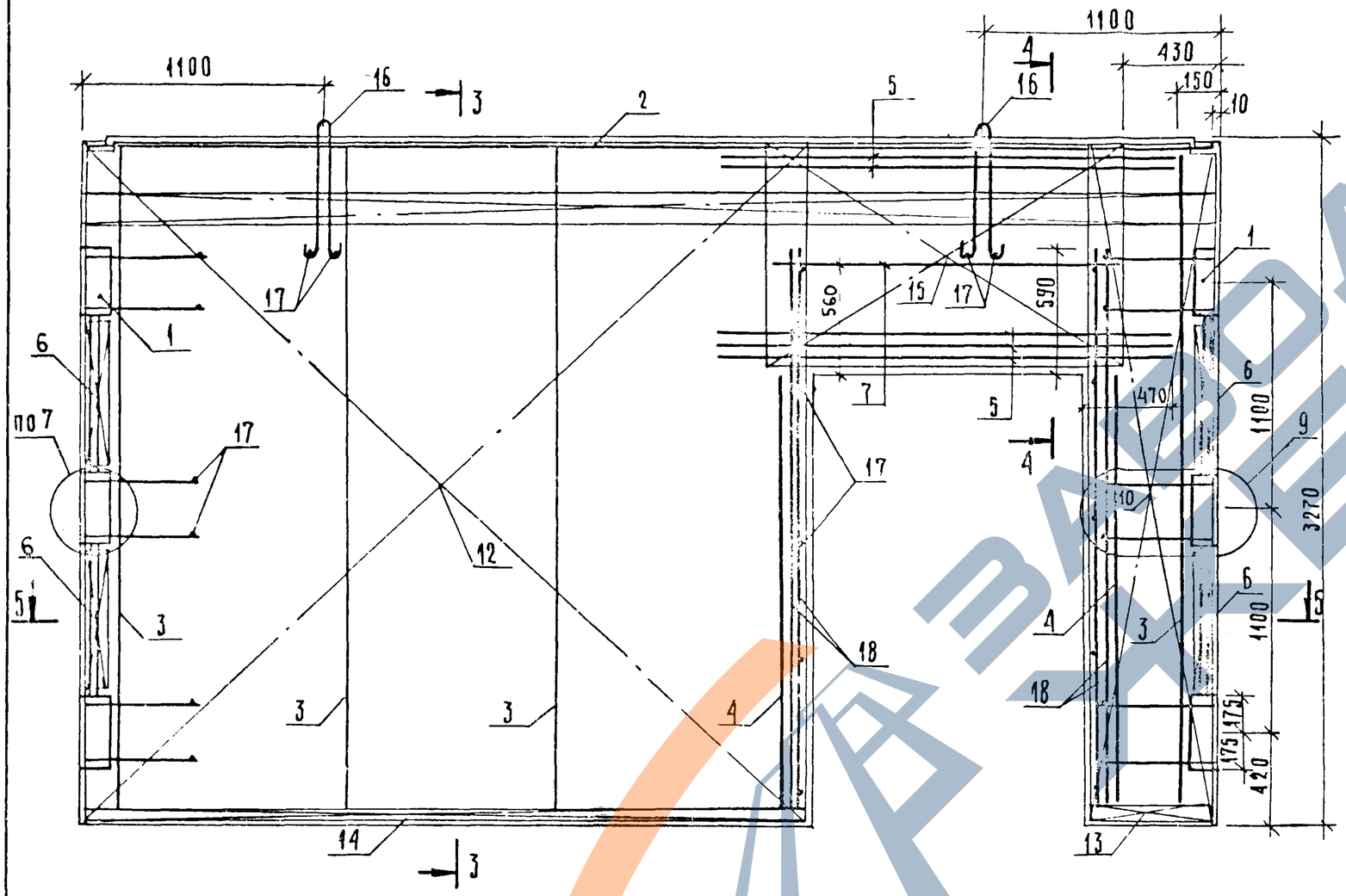

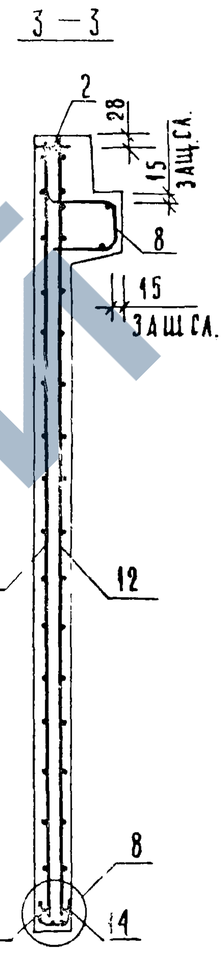

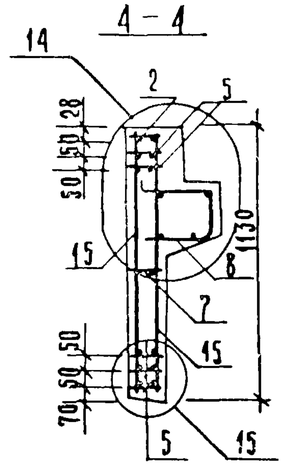

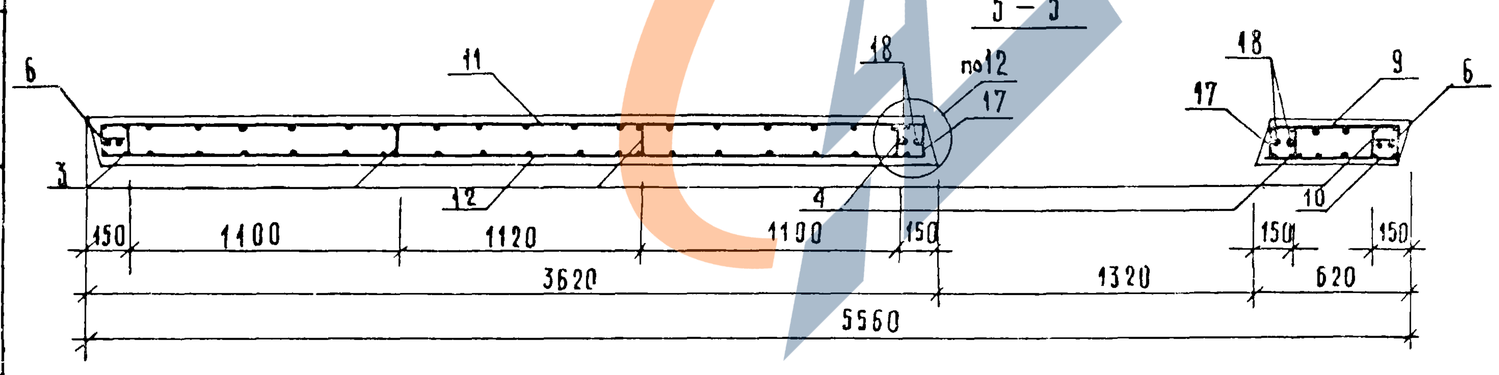

Сетку поз 15 приварить к каркасу поз 2 и нижнему каркасу поз 5 электродуговой сваркой у каждого хомута (см узлы 14, 15).

Инв № подл | Подпись и дата | Взам инв №

1.020-1/83.4-1 19СБ	Лист 2

19858 56 ФОРМАТ А3

ФОРМАТ	ЗОНА	ПОЗ	ОБОЗНАЧЕНИЕ	НАИМЕНОВАНИЕ	КОЛ.	ПРИМЕЧАНИЕ
				ДОКУМЕНТАЦИЯ		
А3			1.020-1/83 4-1 20СБ	СБОРОЧНЫЙ ЧЕРТЕЖ		
А3			1.020-1/83 4-1 00ВС	ВЫБОРКА СТАЛИ		
А3			1.020-1/83 4-1 00У	УЗЛЫ		
А3			1.020-1/83 4-1 00ТО	ТЕХНИЧЕСКОЕ ОПИСАНИЕ		
			ПЕРЕМЕННЫЕ ДАННЫЕ	ДЛЯ ИСПОЛНЕНИЙ:		
				1.020-1/83 4-1 20		
				2Д 24.36		
				СБОРОЧНЫЕ ЕДИНИЦЫ		
А3	1		1.020-1/83 4-2 01-04	ИЗД.ЗАКЛ. СБОРНОЕ СМН-5	2	
А4	2		1.020-1/83 4-2 02-02	КАРКАС УКР. СБ. СКР-3	1	
А4	3		1.020-1/83 4-2 36-03	КАРКАС ПЛОСКИЙ КР-4	3	
А4	4		1.020-1/83 4-2 40-01	КАРКАС ПЛОСКИЙ КР-25	6	
А4	5		1.020-1/83 4-2 51-04	КАРКАС ПЛОСКИЙ КР-37	2	
А4	6		1.020-1/83 4-2 20	СЕТКА С-47	1	
А4	7		1.020-1/83 4-2 20-01	СЕТКА С-48	1	
А4	8		1.020-1/83 4-2 53-08	СЕТКА С-104	2	
А4	9		1.020-1/83 4-2 59	ПЕТЛЯ СТРОП. СПВ-2	2	
А4	10		1.020-1/83 4-2 69	ПЕТЛЯ СТРОП. СПГ-2	2	
				ДЕТАЛИ		
				СТ. ОТД. ГОСТ 5781-82		
БЧ	11		6.013.130	Ф6 А-Ш L=130	16	0.03КГ
БЧ	12		20.013.250	Ф20 А-Ш L=250	4	0.62КГ
				МАТЕРИАЛЫ		
				БЕТОН ТЯЖЕЛЫЙ М250		1.51М3
				1.020-1/83 4-1 20-01		
				ІД 24.36		
				СБОРОЧНЫЕ ЕДИНИЦЫ		
А3	1		1.020-1/83 4-2 01-04	ИЗД.ЗАКЛ. СБОРНОЕ СМН-5	2	
А4	2		1.020-1/83 4-2 02-02	КАРКАС УКР. СБ. СКР-3	1	
А4	3		1.020-1/83 4-2 36-03	КАРКАС ПЛОСКИЙ КР-4	3	
А4	4		1.020-1/83 4-2 40-01	КАРКАС ПЛОСКИЙ КР-25	6	
А4	5		1.020-1/83 4-2 51-05	КАРКАС ПЛОСКИЙ КР-38	1	
А4	6		1.020-1/83 4-2 20	СЕТКА С-47	1	
А4	7		1.020-1/83 4-2 20-01	СЕТКА С-48	1	
А4	8		1.020-1/83 4-2 53-08	СЕТКА С-104	2	
А4	9		1.020-1/83 4-2 64	ПЕТЛЯ СТРОП. СПВ-8	2	
А4	10		1.020-1/83 4-2 69	ПЕТЛЯ СТРОП. СПГ-2	2	
				ДЕТАЛИ		
				СТ. ОТД. ГОСТ 5781-82		
БЧ	11		6.013.130	Ф6 А-Ш L=130	16	0.03КГ
БЧ	12		20.013.250	Ф20 А-Ш L=250	4	0.62КГ
				МАТЕРИАЛЫ		
				БЕТОН ТЯЖЕЛЫЙ М250		1.35М3

САВЧЕНКО

ОПЕРАТОР ТЛП КОРТ

ЭПВЦ КиевЗНИИЭП

ВЗАМ ИНВ №

ПОДПИСЬ И ДАТА

ИНВ № ПОДЛ

НАЧ ОТД	Вольинский	
Н КОНТР	Григорев	
ГЛ КОНСТР	Шац	
ГИП	Острова	
РАЗРАБ	Носова	
ПРОВЕРИЛ	Осина	
ИСПОЛНИЛ	Васильева	

1.020-1/83.4-1 20

ДИАФРАГМА ЖЕСТКОСТИ

СТАДИЯ	ЛИСТ	ЛИСТОВ
Р	1	2

ЦНИИЭП торгово-бытовых зданий и туристских комплексов

ФОРМАТ А4

САВЧЕНКО

ОПЕРАТОР ТЛП КОРТ

ЭПВЦ КиевЗНИИЭП

ВЗАМ.ИНВ.№

ПОДПИСЬ И ДАТА

ИНВ.№ПОДЛ

1.020-1/83.4-1 20

ЛИСТ 2

19858 57

ФОРМАТ А4

https://zavodjbi.com/

РИС. 1

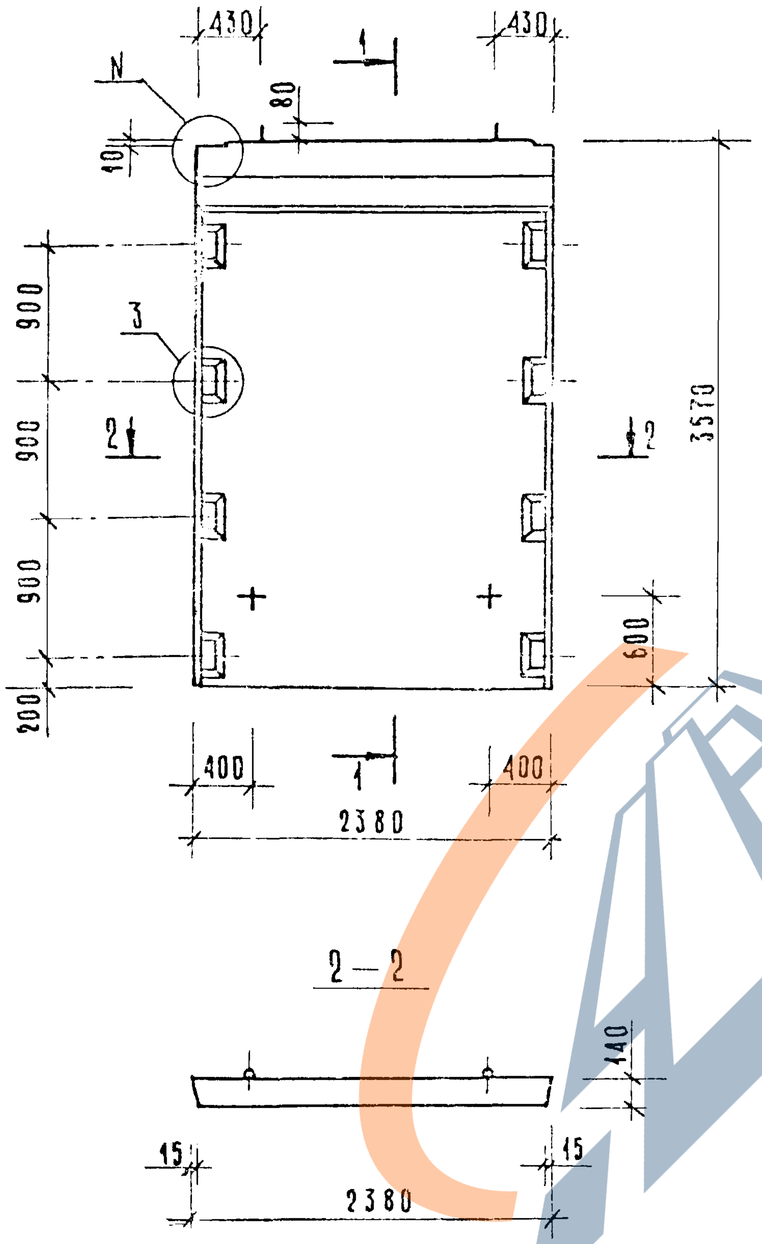

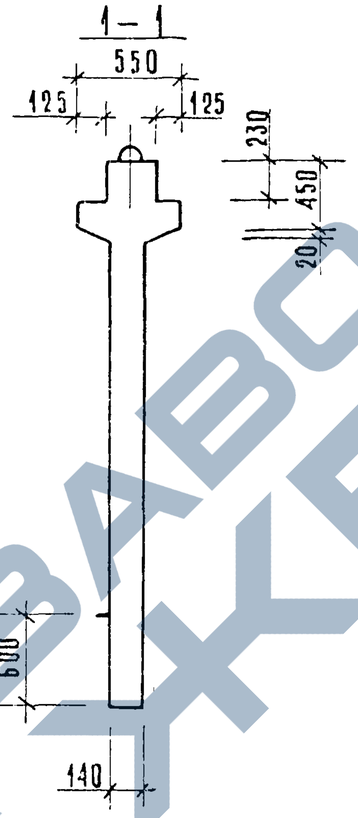

РИС. 2

ОСТАЛЬНОЕ СМ. РИС.1

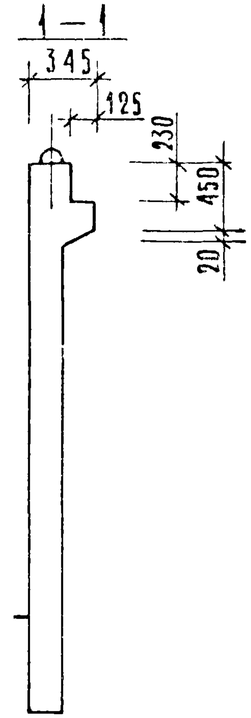

ОБОЗНАЧЕНИЕ	МАРКА	РИС	N	N,	МАССА КГ
1.020-1/83.4-1 20	2Д 24.36	1,3	1	19	3780
-01	1Д 24.36	2,4	2	20	3380

Нач. отд.	Волынский		
Гл. констр.	Шац		
Н. контр.	Аукина		
ГИП	Острова		
ГИП	Осина		
Проверил	Носова		
Разработ.	Васильева		

1.020-1/83.4-1 20 СБ

Диафрагма жесткости
Сборочный чертеж

Стадия	Масса	Масштаб
Р	См. табл.	
Лист 1	Листов 2	

ЦНИИЭП торгово-бытовых зданий и туристских комплексов

Инв. № подл. | Подпись и дата | Взам. инв. №

19858 58 ФОРМАТ А3

https://zavodjbi.com/

Рис. 3

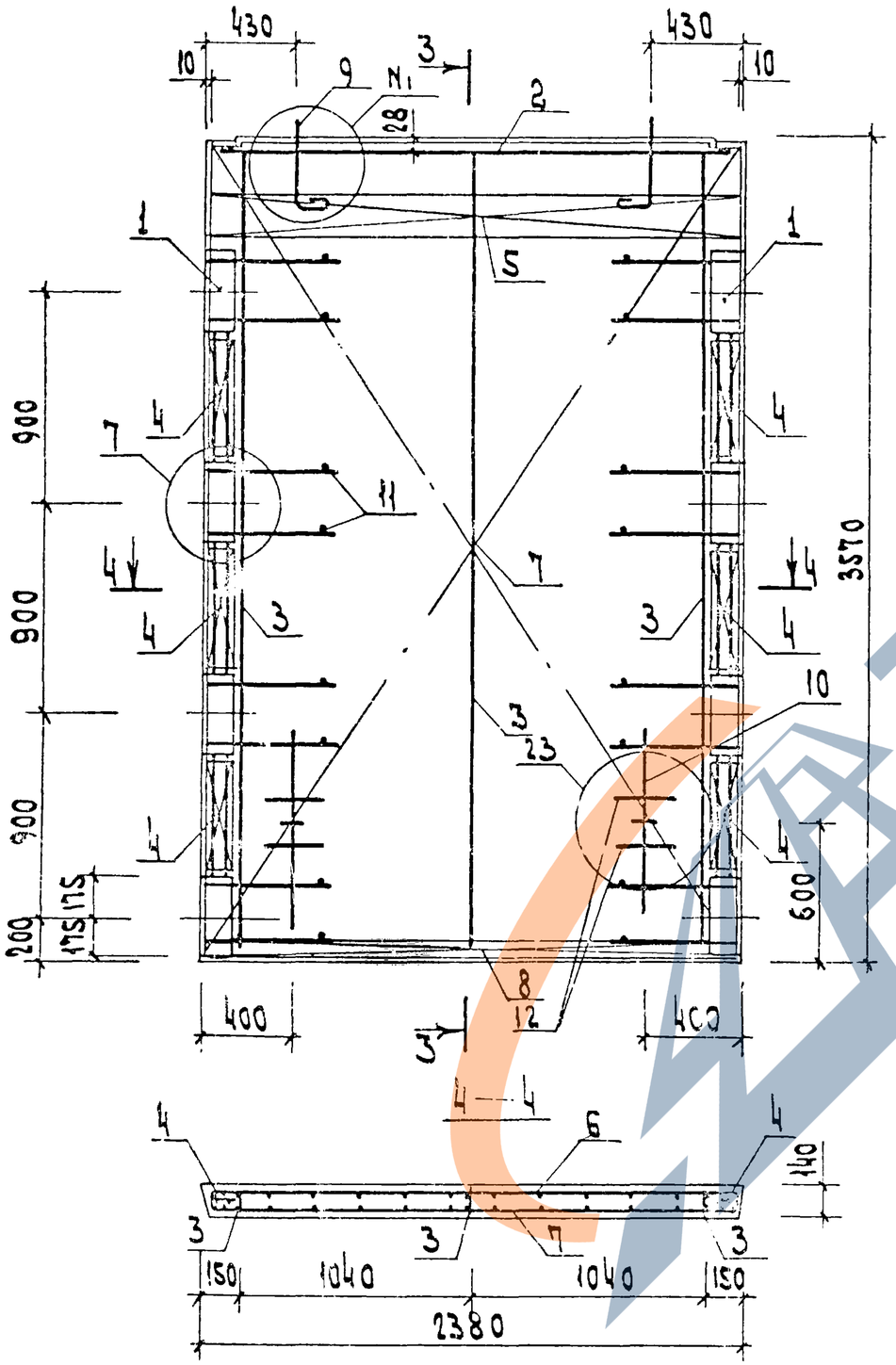

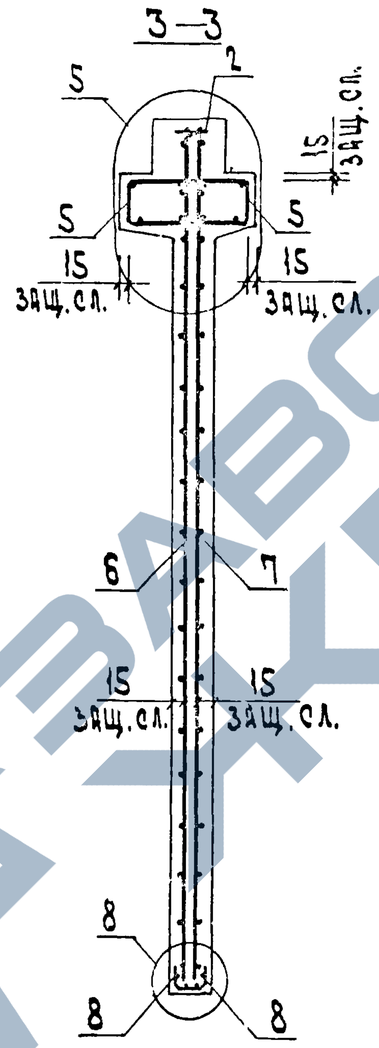

Рис. 4

остальное см. рис. 3

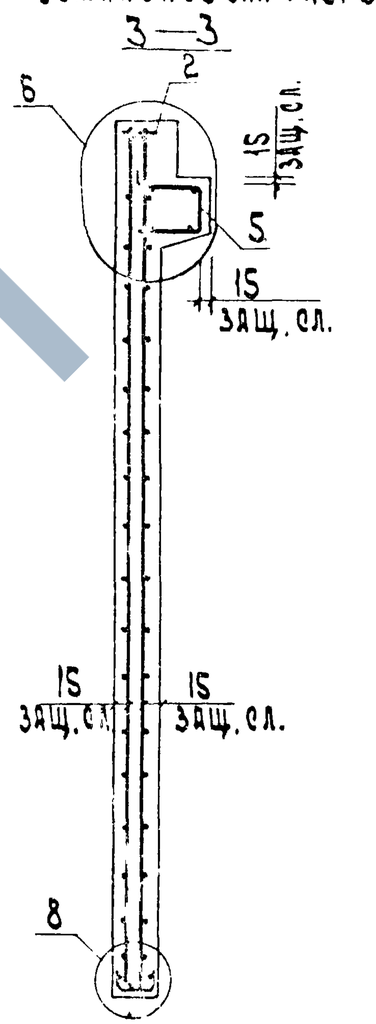

Инв.№ подл. | Подп. и дата | Взам. инв.№

1.020-1|83.4-1 20 СБ	Лист 2

19858 59

Формат А3

https://zavodjbi.com/

САВЧЕНКО

ОПЕРАТОР ТЛП КОРТ

ЭПВЦ КиевЗНИИЭП

ФОРМАТ	ЗОНА	ПОЗ	ОБОЗНАЧЕНИЕ	НАИМЕНОВАНИЕ	КОЛ	ПРИМЕЧАНИЕ
				ДОКУМЕНТАЦИЯ		
А3			1.020-1/83 4-1 21СБ	СБОРОЧНЫЙ ЧЕРТЕЖ		
А3			1.020-1/83 4-1 00ВС	ВЫБОРКА СТАЛИ		
А3			1.020-1/83 4-1 00У	УЗЛЫ		
А3			1.020-1/83 4-1 00ТО	ТЕХНИЧЕСКОЕ ОПИСАНИЕ		
				ПЕРЕМЕННЫЕ ДАННЫЕ ДЛЯ ИСПОЛНЕНИЙ:		
				1.020-1/83 4-1 21		
				2Д 26.36		
				СБОРОЧНЫЕ ЕДИНИЦЫ		
А3	1		1.020-1/83 4-2 01-04	ИЗД.ЗАКЛ. СБОРНОЕ СМН-5	2	
А4	2		1.020-1/83 4-2 02-03	КАРКАС УКР. СБ. СКР-4	1	
А4	3		1.020-1/83 4-2 36-03	КАРКАС ПЛОСКИЙ КР-4	3	
А4	4		1.020-1/83 4-2 40-01	КАРКАС ПЛОСКИЙ КР-25	6	
А4	5		1.020-1/83 4-2 51-06	КАРКАС ПЛОСКИЙ КР-39	2	
А4	6		1.020-1/83 4-2 21	СЕТКА С-49	1	
А4	7		1.020-1/83 4-2 21-01	СЕТКА С-50	1	
А4	8		1.020-1/83 4-2 53-01	СЕТКА С-97	2	
А4	9		1.020-1/83 4-2 60	ПЕТЛЯ СТРОП. СПВ-3	2	
А4	10		1.020-1/83 4-2 69	ПЕТЛЯ СТРОП. СПГ-2	2	
				ДЕТАЛИ		
				СТ. ОТД. ГОСТ 5781-82		
БЧ	11		6.013.130	Ф6 А-III L=130	16	0.03КГ
БЧ	12		20.013.250	Ф20 А-III L=250	4	0.62КГ
				МАТЕРИАЛЫ		
				БЕТОН ТЯЖЕЛЫЙ М250		1.62М3
				1.020-1/83 4-1 21-01		
				1Д 26.36		
				СБОРОЧНЫЕ ЕДИНИЦЫ		
А3	1		1.020-1/83 4-2 01-04	ИЗД.ЗАКЛ. СБОРНОЕ СМН-5	2	
А4	2		1.020-1/83 4-2 02-03	КАРКАС УКР. СБ. СКР-4	1	
А4	3		1.020-1/83 4-2 36-03	КАРКАС ПЛОСКИЙ КР-4	3	
А4	4		1.020-1/83 4-2 40-01	КАРКАС ПЛОСКИЙ КР-25	6	
А4	5		1.020-1/83 4-2 51-07	КАРКАС ПЛОСКИЙ КР-40	1	
А4	6		1.020-1/83 4-2 21	СЕТКА С-49	1	
А4	7		1.020-1/83 4-2 21-01	СЕТКА С-50	1	
А4	8		1.020-1/83 4-2 53-01	СЕТКА С-97	2	
А4	9		1.020-1/83 4-2 65	ПЕТЛЯ СТРОП. СПВ-9	2	
А4	10		1.020-1/83 4-2 69	ПЕТЛЯ СТРОП. СПГ-2	2	
				ДЕТАЛИ		
				СТ. ОТД. ГОСТ 5781-82		
БЧ	11		6.013.130	Ф6 А-III L=130	16	0.03КГ
БЧ	12		20.013.250	Ф20 А-III L=250	4	0.62КГ
				МАТЕРИАЛЫ		
				БЕТОН ТЯЖЕЛЫЙ М250		1.45М3

ВЗАМ. ИНВ №

ПОДПИСЬ И ДАТА

ИНВ. № ПОДЛ.

НАЧ.ОТД.	Вольнский	
Н.КОНТР.	Пригорев	
ГЛ.КОНСТР	Шац	
ГИП	Острова	
РАЗРАБ.	Косова	
ПРОВЕРИЛ	Осина	
ИСПОЛНИЛ	Васильева	

1.020-1/83.4-1 21

ДИАФРАГМА ЖЕСТКОСТИ

СТАДИЯ	ЛИСТ	ЛИСТОВ
Р	1	2

ЦНИИЭП торгово-бытовых зданий и туристских комплексов

ФОРМАТ А4

1.020-1/83.4-1 21

ЛИСТ 2

19858 60

ФОРМАТ А4

https://zavodjbi.com/

РИС.1

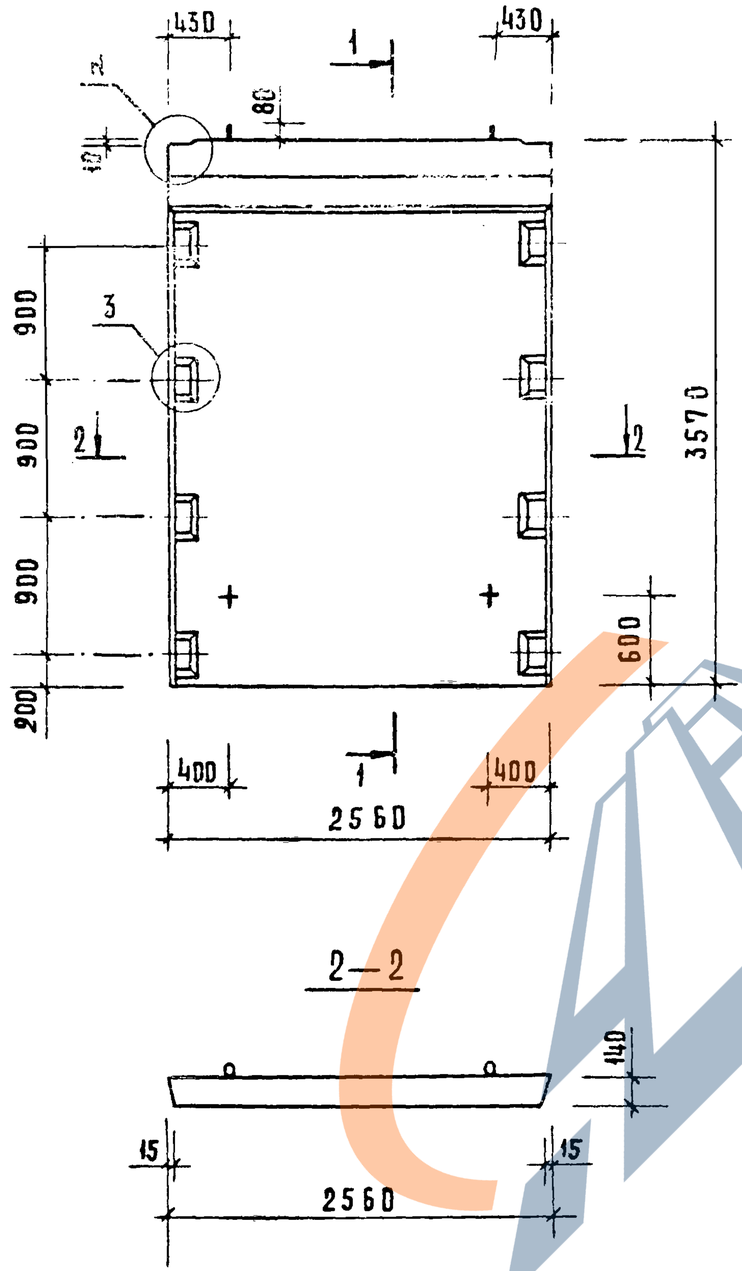

РИС.2

ОСТАЛЬНОЕ СМ. РИС.1

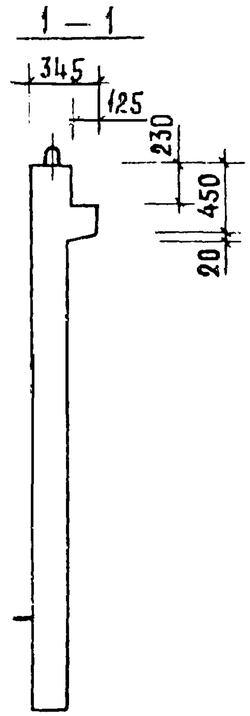

ОБОЗНАЧЕНИЕ	МАРКА	РИС	N	N,	МАССА КГ
1.020-1/83.4-1 21	2Д 26.36	1,3	1	19	4050
-01	1Д 26.36	2,4	2	20	3630

НАЧ ОТД.	ВОЛЫНСКИЙ	
ГА.КОНСТР.	ШАЦ	
Н.КОНТР.	КУКИНА	
ГИП	ОСТРОВА	
ГИП	ОСИНА	
ПРОВЕРИЛ	КОСОВА	
РАЗРАБОТ.	ВАСИЛЬЕВА	

1.020-1/83.4-1 21СБ

ДИАФРАГМА ЖЕСТКОСТИ
СБОРОЧНЫЙ ЧЕРТЕЖ

СТАДИЯ	МАССА	МАСШТАБ
Р	СМ. ТАБЛ.	
ЛИСТ 1	ЛИСТОВ 2	

ЦНИИЭП ТОРГОВО БЫТОВЫХ ЗДАНИЙ И ТУРИСТСКИХ КОМПЛЕКСОВ

ИНВ.№ ПОДЛ. | ПОДПИСЬ И ДАТА | ВЗАМЕН ИНВ.№

ФОРМАТ А3

https://zavodjbi.com/

Рис. 3

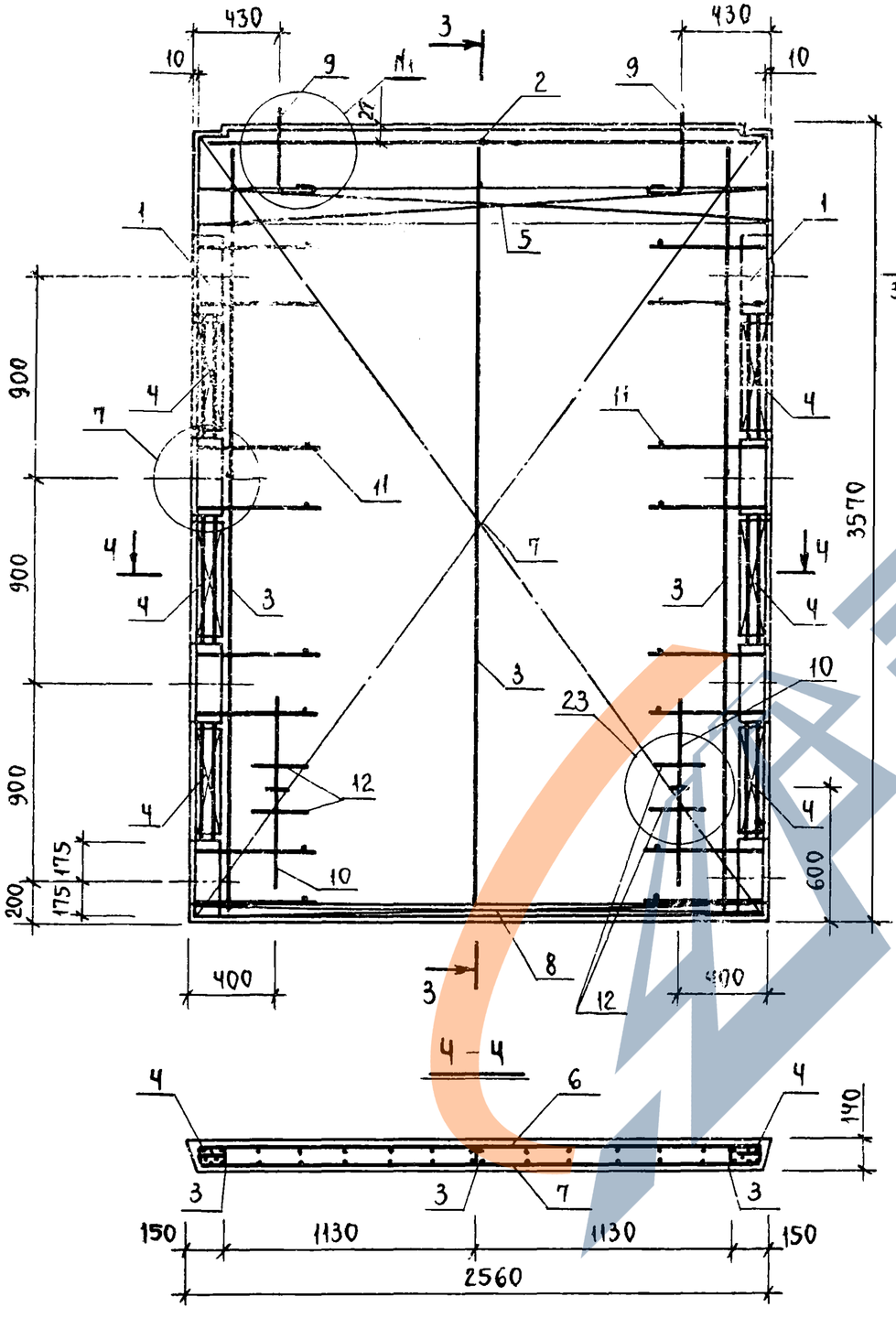

Рис. 4

ОСТАЛЬНОЕ СМ РИС. 3

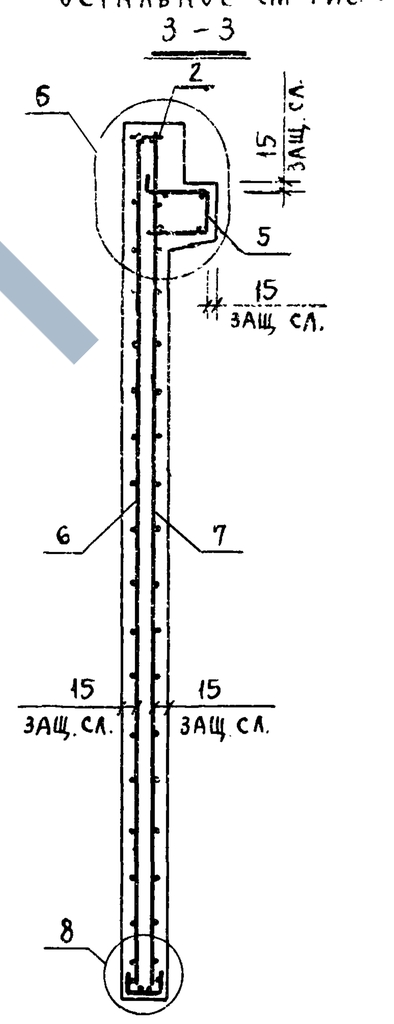

ЗАВОД ЖБИ

ИНВ. N ПОДЛ. | ПОДП. И ДАТА | ВЗАМ. ИНВ. N

1.020-1/83.4-1 21 СБ

Лист 2

19858 62

https://zavodjbi.com/

ФОРМАТ	ЗОНА	ПОЗ	ОБОЗНАЧЕНИЕ	НАИМЕНОВАНИЕ	КОЛ	ПРИМЕЧАНИЕ
				ДОКУМЕНТАЦИЯ		
А3			1.020-1/83 4-1 22СБ	СБОРОЧНЫЙ ЧЕРТЕЖ		
А3			1.020-1/83 4-1 00ВС	ВЫБОРКА СТАЛИ		
А3			1.020-1/83 4-1 00У	УЗЛЫ		
А3			1.020-1/83 4-1 00ТО	ТЕХНИЧЕСКОЕ ОПИСАНИЕ		
			ПЕРЕМЕННЫЕ ДАННЫЕ	ДЛЯ ИСПОЛНЕНИЙ:		
				1.020-1/83 4-1 22		
				2Д 30.36		
				СБОРОЧНЫЕ ЕДИНИЦЫ		
А3	1		1.020-1/83 4-2 01-04	ИЗД.ЗАКЛ. СБОРНОЕ СМН-5	2	
А4	2		1.020-1/83 4-2 02-04	КАРКАС УКР. СБ. СКР-5	1	
А4	3		1.020-1/83 4-2 36-03	КАРКАС ПЛОСКИЙ КР-4	3	
А4	4		1.020-1/83 4-2 40-01	КАРКАС ПЛОСКИЙ КР-25	6	
А4	5		1.020-1/83 4-2 52	КАРКАС ПЛОСКИЙ КР-32	2	
А4	6		1.020-1/83 4-2 50	КАРКАС ПЛОСКИЙ КР-31	2	
А4	7		1.020-1/83 4-2 51-08	КАРКАС ПЛОСКИЙ КР-41	2	
А4	8		1.020-1/83 4-2 22	СЕТКА С-51	1	
А4	9		1.020-1/83 4-2 22-01	СЕТКА С-52	1	
А4	10		1.020-1/83 4-2 53-02	СЕТКА С-98	2	
А4	11		1.020-1/83 4-2 60	ПЕТЛЯ СТРОП. СПВ-3	2	
А4	12		1.020-1/83 4-2 70	ПЕТЛЯ СТРОП. СПГ-3	2	
				ДЕТАЛИ		
				СТ. ОТД. ГОСТ 5781-82		
ВЧ	13		6.013.130	Ф6 А-III L=130	16	0.03КГ
БЧ	14		20.013.250	Ф20 А-III L=250	4	0.62КГ
				МАТЕРИАЛЫ		
				БЕТОН ТЯЖЕЛЫЙ М250		1.89М3
				1.020-1/83 4-1 22-01		
				1Д 30.36		
				СБОРОЧНЫЕ ЕДИНИЦЫ		
А3	1		1.020-1/83 4-2 01-04	ИЗД.ЗАКЛ. СБОРНОЕ СМН-5	2	
А4	2		1.020-1/83 4-2 02-04	КАРКАС УКР. СБ. СКР-5	1	
А4	3		1.020-1/83 4-2 36-03	КАРКАС ПЛОСКИЙ КР-4	3	
А4	4		1.020-1/83 4-2 40-01	КАРКАС ПЛОСКИЙ КР-25	6	
А4	5		1.020-1/83 4-2 52	КАРКАС ПЛОСКИЙ КР-32	2	
А4	6		1.020-1/83 4-2 50	КАРКАС ПЛОСКИЙ КР-31	2	
А4	7		1.020-1/83 4-2 51-09	КАРКАС ПЛОСКИЙ КР-42	1	
А4	8		1.020-1/83 4-2 22	СЕТКА С-51	1	
А4	9		1.020-1/83 4-2 22-01	СЕТКА С-52	1	
А4	10		1.020-1/83 4-2 53-02	СЕТКА С-98	2	
А4	11		1.020-1/83 4-2 65	ПЕТЛЯ СТРОП. СПВ-9	2	
А4	12		1.020-1/83 4-2 70	ПЕТЛЯ СТРОП. СПГ-3	2	
				ДЕТАЛИ		
				СТ. ОТД. ГОСТ 5781-82		
БЧ	13		6.013.130	Ф6 А-III L=130	16	0.03КГ
БЧ	14		20.013.250	Ф20 А-III L=250	4	0.62КГ
				МАТЕРИАЛЫ		
				БЕТОН ТЯЖЕЛЫЙ М250		1.69М3

ЭПВЦ КиевЗНИИЭП | ОПЕРАТОР ТЛП КОРТ | САВЧЕНКО

ВЗАМ ИНВ № | ПОДПИСЬ И ДАТА | ИНВ № ПОДЛ

НАЧ ОТД	Волынский		1.020-1/83.4-1 22
Н КОНТР	Пригорев		
ГЛ КОНСТР	Шац		
ГИП	Осина		ДИАФРАГМА ЖЕСТКОСТИ
РАЗРАБ	Васильева		
ПРОВЕРИЛ	Острова		
ИСПОЛНИЛ	Носова		

СТАДИЯ	ЛИСТ	ЛИСТОВ
Р	1	2

ЦНИИЭП торгово-бытовых зданий и туристских комплексов

ФОРМАТ А4

19858 63

https://zavodjbi.com/

РИС.1

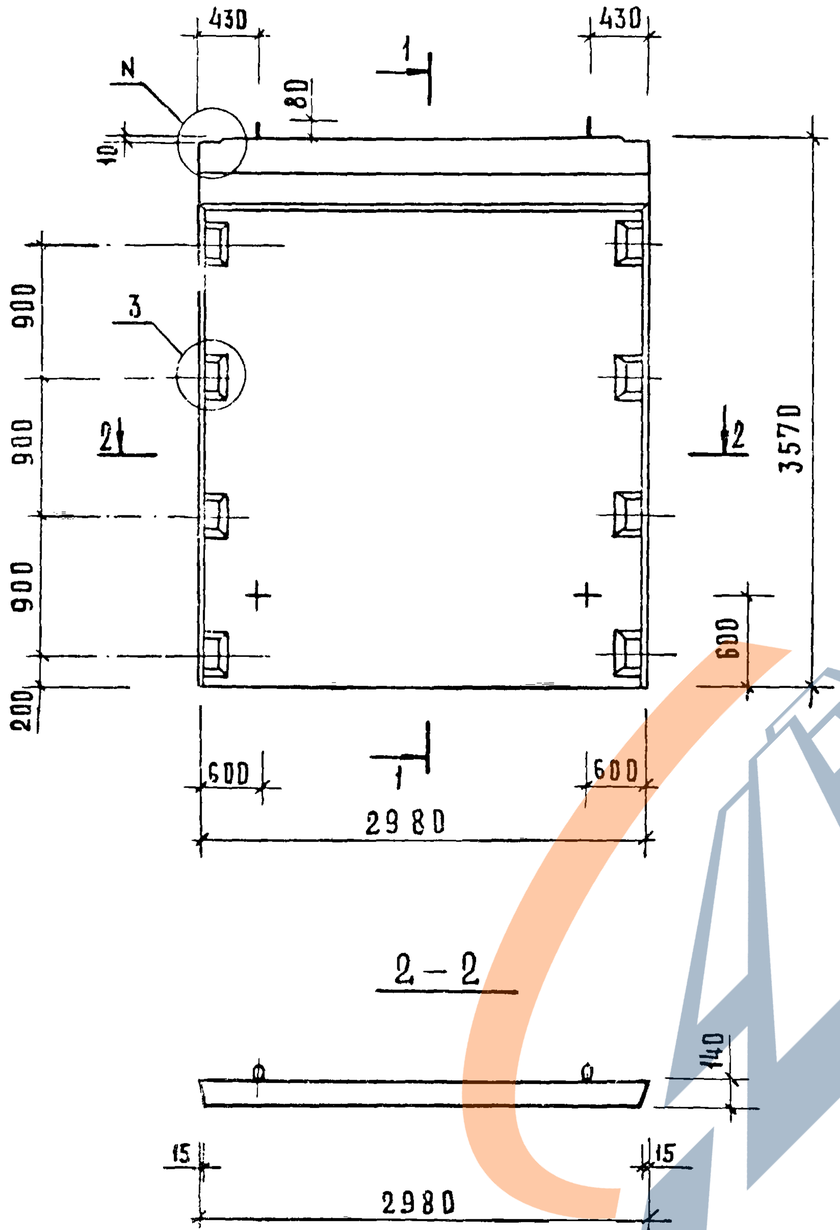

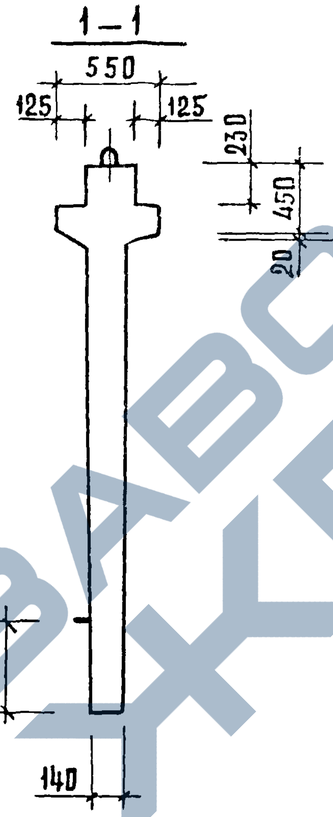

РИС.2

ОСТАЛЬНОЕ СМ. РИС.1

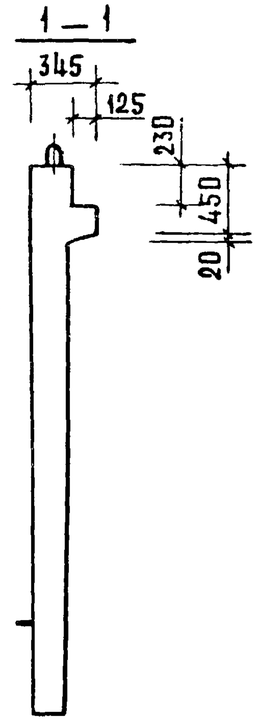

ОБОЗНАЧЕНИЕ	МАРКА	РИС	N	N,	МАССА КГ
1.020-1/83.4-1 22	2Д30.36	1,3	1	21	4730
-01	1Д30.36	2,4	2	22	4230

НАЧ. ОТД.	ВОЛЫНСКИЙ	
ГЛ. КОНСТР.	ШАЦ	
Н. КОНТР.	ЛУКИНА	
ГИП	ОСТРОВА	
ГИП	ОСИНА	
ПРОВЕРИЛ	НОСОВА	
РАЗРАБОТ.	ВАСИЛЬЕВА	

1.020-1/83.4-1 22СБ

ДИАФРАГМА ЖЕСТКОСТИ
СБОРОЧНЫЙ ЧЕРТЕЖ

СТАДИЯ	МАССА	МАСШТАБ
Р	СМ ТАБЛ.	
ЛИСТ 1	ЛИСТОВ 2	

ЦНИИЭП торгово-бытовых зданий и туристских комплексов

ИНВ.N ПОДЛ. | ПОДПИСЬ И ДАТА | ВЗАМЕН ИНВ.N

19858 64 ФОРМАТ А3

https://zavodjbi.com/

Рис. 3

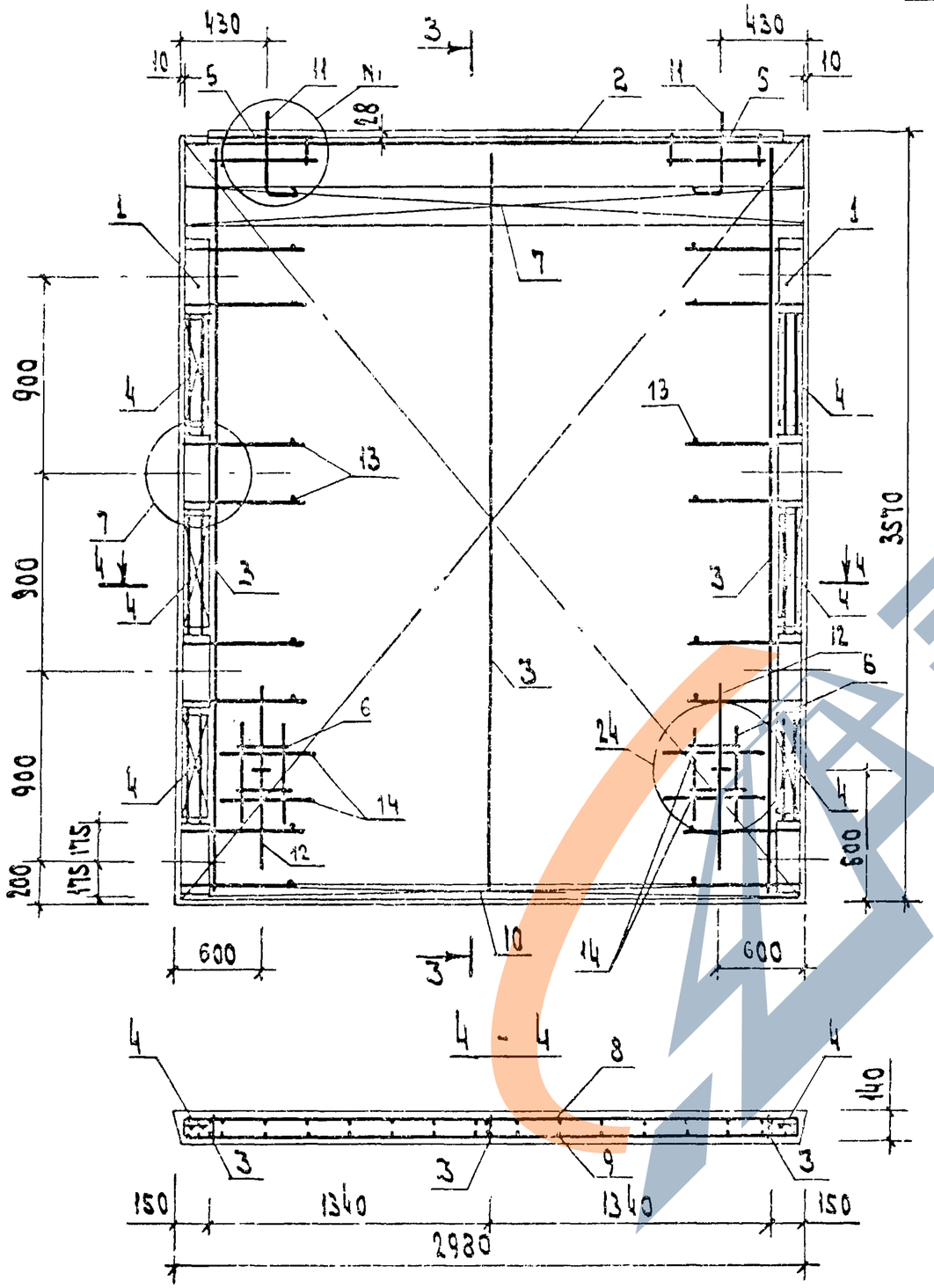

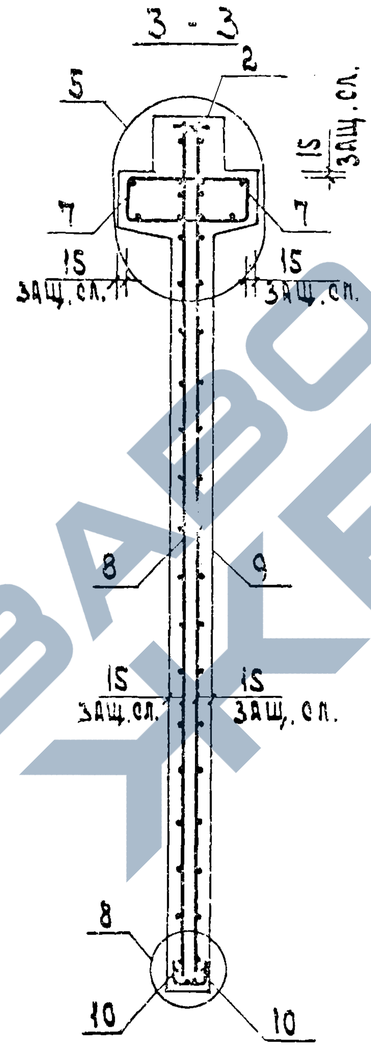

Рис. 4

остальное см. рис. 3

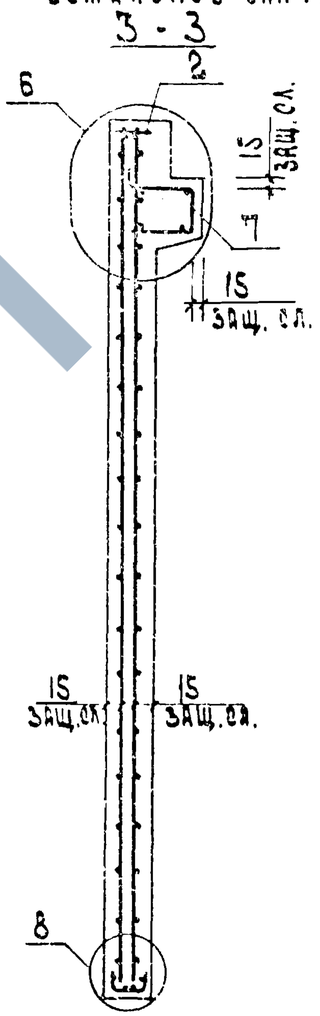

Инв.№ подл. | Подп. и дата | Взам. инв.№

1.020-1|83.4-1 2205

Альбом 2

ФОРМА	ЗОНА	ПОЗ	ОБОЗНАЧЕНИЕ	НАИМЕНОВАНИЕ	КОЛ	ПРИМЕЧАНИЕ
				ДОКУМЕНТАЦИЯ		
А3			1.020-1/83 4-1 23СБ	СБОРОЧНЫЙ ЧЕРТЕЖ		
А3			1.020-1/83 4-1 00ВС	ВЫБОРКА СТАЛИ		
А3			1.020-1/83 4-1 00У	УЗЛЫ		
А3			1.020-1/83 4-1 00ТО	ТЕХНИЧЕСКОЕ ОПИСАНИЕ		
			ПЕРЕМЕННЫЕ ДАННЫЕ	ДЛЯ ИСПОЛНЕНИЙ:		
				1.020-1/83 4-1 23		
				2Д 15.42		
				СБОРОЧНЫЕ ЕДИНИЦЫ		
А3	1		1.020-1/83 4-2 01-05	ИЗД.ЗАКЛ. СБОРНОЕ СМН-6	2	
А4	2		1.020-1/83 4-2 02-01	КАРКАС УКР. СБ. СКР-2	1	
А4	3		1.020-1/83 4-2 36-04	КАРКАС ПЛОСКИЙ КР-5	2	
А4	4		1.020-1/83 4-2 40	КАРКАС ПЛОСКИЙ КР-24	6	
А4	5		1.020-1/83 4-2 51-02	КАРКАС ПЛОСКИЙ КВ-35	2	
А4	6		1.020-1/83 4-2 23	СЕТКА С-53	1	
А4	7		1.020-1/83 4-2 23-01	СЕТКА С-54	1	
А4	8		1.020-1/83 4-2 53-09	СЕТКА С-105	2	
А4	9		1.020-1/83 4-2 58	ПЕТЛЯ СТРОП. СПВ-1	2	
А4	10		1.020-1/83 4-2 68	ПЕТЛЯ СТРОП. СПГ-1	2	
				ДЕТАЛИ		
				СТ. ОТД. ГОСТ 5781-82		
БЧ	11		6.013.130	Ф6 А-Ш L=130	16	0.03КГ
БЧ	12		20.013.250	Ф20 А-Ш L=250	4	0.62КГ
				МАТЕРИАЛЫ		
				БЕТОН ТЯЖЕЛЫЙ М250		1.06М3
				1.020-1/83 4-1 23-01		
				1Д 15.42		
				СБОРОЧНЫЕ ЕДИНИЦЫ		
А3	1		1.020-1/83 4-2 01-05	ИЗД.ЗАКЛ. СБОРНОЕ СМН-6	2	
А4	2		1.020-1/83 4-2 02-01	КАРКАС УКР. СБ. СКР-2	1	
А4	3		1.020-1/83 4-2 36-04	КАРКАС ПЛОСКИЙ КР-5	2	
А4	4		1.020-1/83 4-2 40	КАРКАС ПЛОСКИЙ КР-24	6	
А4	5		1.020-1/83 4-2 51-03	КАРКАС ПЛОСКИЙ КР-36	1	
А4	6		1.020-1/83 4-2 23	СЕТКА С-53	1	
А4	7		1.020-1/83 4-2 23-01	СЕТКА С-54	1	
А4	8		1.020-1/83 4-2 53-09	СЕТКА С-105	2	
А4	9		1.020-1/83 4-2 58	ПЕТЛЯ СТРОП. СПВ-1	2	
А4	10		1.020-1/83 4-2 68	ПЕТЛЯ СТРОП. СПГ-1	2	
				ДЕТАЛИ		
				СТ. ОТД. ГОСТ 5781-82		
БЧ	11		6.013.130	Ф6 А-Ш L=130	16	0.03КГ
БЧ	12		20.013.250	Ф20 А-Ш L=250	4	0.62КГ
				МАТЕРИАЛЫ		

ФОРМАТ	ЗОНА	ПОЗ	ОБОЗНАЧЕНИЕ	НАИМЕНОВАНИЕ	КОЛ	ПРИМЕЧАНИЕ
				БЕТОН ТЯЖЕЛЫЙ М250		0.96М3

САВЧЕНКО

ОПЕРАТОР ТЛП КОРТ

ЭПВЦ КиевЗНИИЭП

ВЗАМ. ИНВ №

ПОДПИСЬ И ДАТА

ИНВ № ПОДЛ

НАЧ.ОТД.	Вольынский	
Н.КОНТР.	Григорев	
ГЛ.КОНСТР.	Шац	
ГИП	Осина	
РАЗРАБ.	Васильева	
ПРОВЕРИЛ	Острова	
ИСПОЛНИЛ	Носова	

1.020-1/83.4-1 23

ДИАФРАГМА ЖЕСТКОСТИ

СТАДИЯ	ЛИСТ	ЛИСТОВ
Р	1	2

ЦНИИЭП торгово-бытовых зданий и туристских комплексов

ФОРМАТ А4

1.020-1/83.4-1 23

ЛИСТ 2

19858 66

ФОРМАТ А4

https://zavodjbi.com/

РИС.1

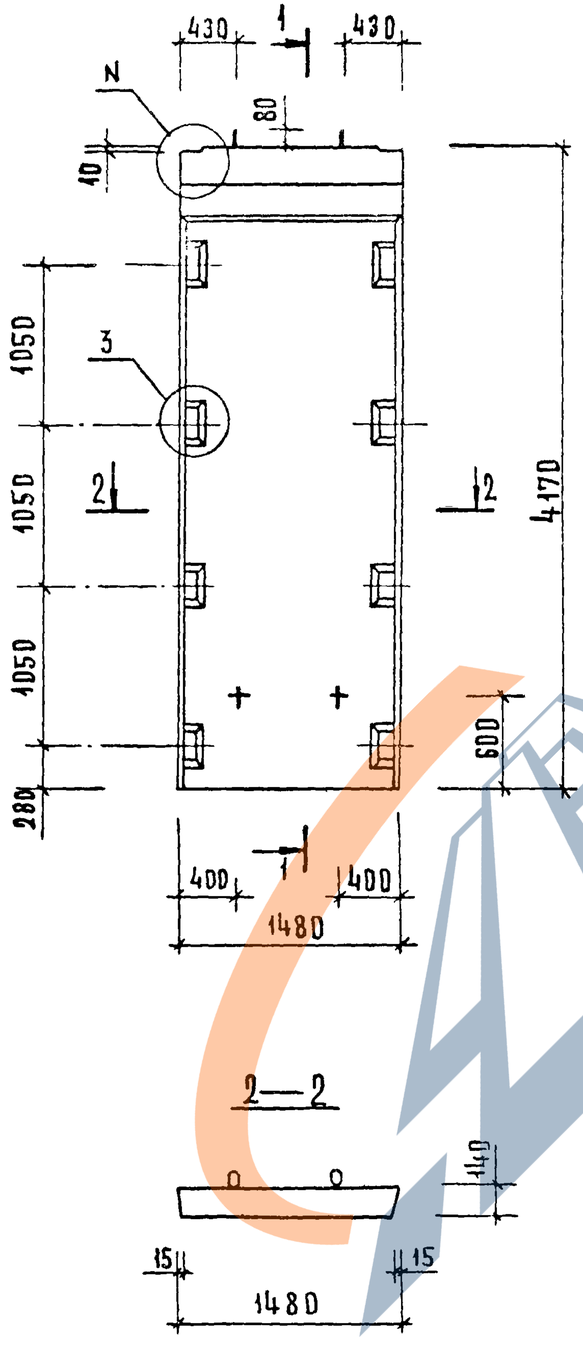

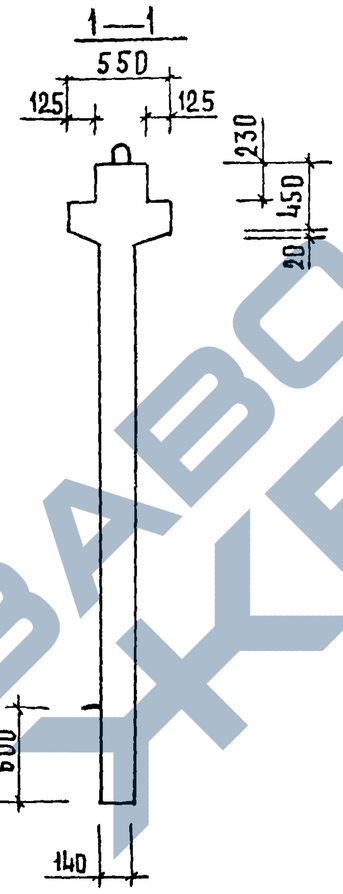

РИС.2

ОСТАЛЬНОЕ СМ. РИС.1

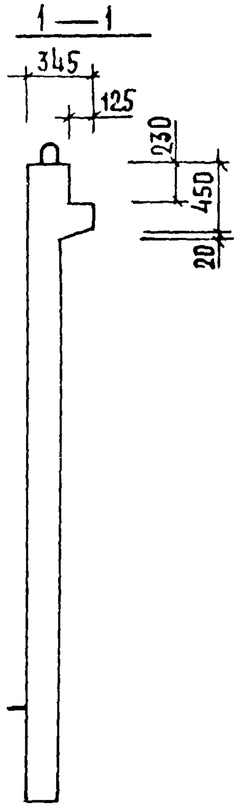

ОБОЗНАЧЕНИЕ	МАРКА	РИС.	N	N,	МАССА КГ
1.020-1/83. 4-1 23	2 Д 15.42	1,3	1	19	2650
-01	1 Д 15.42	2,4	2	20	2400

НАЧ.ОТД.	ВОЛЫНСКИЙ	
ГЛ.КОНСТР.	ШАЦ	
Н.КОНТР.	ЛУКИНА	
ГИП	ОСТРОВА	
ГИП	ОСИНА	
ПРОВЕРИЛ	НОСОВА	
РАЗРАБОТ	ВАСИЛЬЕВА	

1.020-1/83. 4-1 23СБ

ДИАФРАРМА ЖЕСТКОСТИ
СБОРОЧНЫЙ ЧЕРТЕЖ

СТАДИЯ	МАССА	МАСШТАБ
Р	СМ. ТАБЛ.	

ЛИСТ 1 ЛИСТОВ 2

ЦНИИЭП ТОРГОВО-БЫТОВЫХ ЗДАНИЙ И ТУРИСТСКИХ КОМПЛЕКСОВ

ИНВ.N ПОДЛ.	ПОДПИСЬ И ДАТА	ВЗАМЕН.ИНВ.N

19858 67

ФОРМАТ А3

https://zavodjbi.com/

https://zavodjbi.com/

Рис. 3

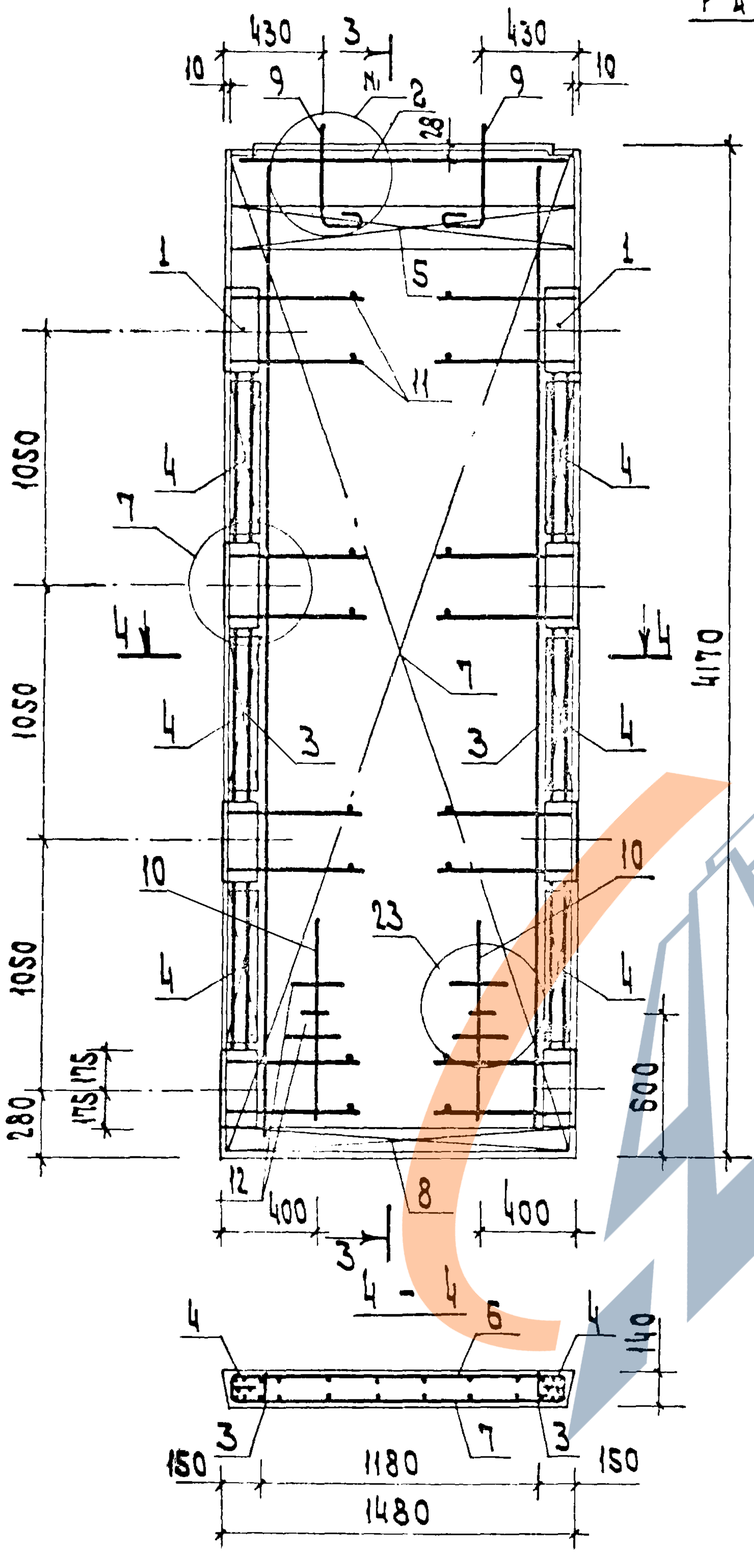

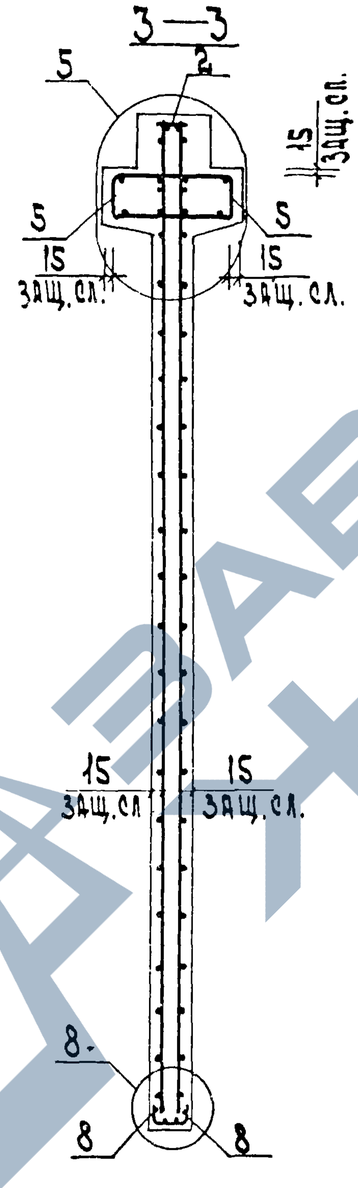

Рис. 4

остальное см. рис. 3

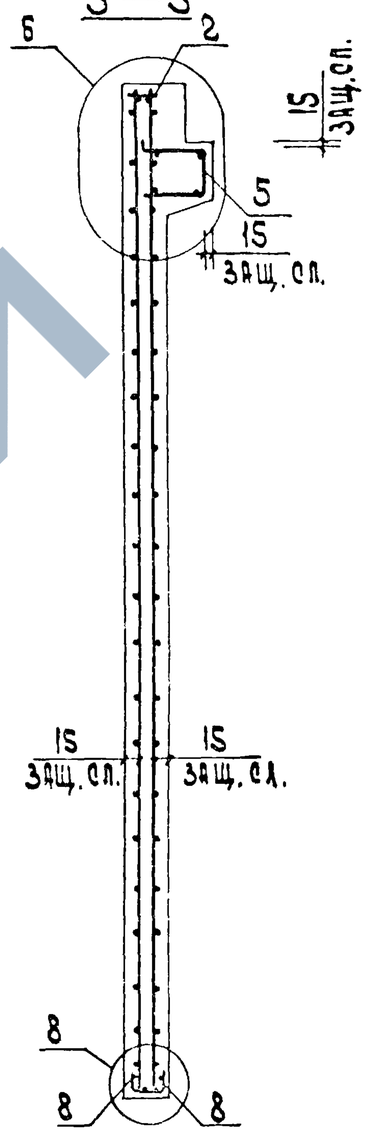

Инв.№ подл.	Подп. и дата	Взам. инв.№

1.020-1|83.4-1 23СБ

Лист 2

19858 68

https://zavodjbi.com/

ФОРМАТ	ЗОНА	ПОЗ	ОБОЗНАЧЕНИЕ	НАИМЕНОВАНИЕ	КОЛ	ПРИМЕЧАНИЕ
				ДОКУМЕНТАЦИЯ		
А3			1.020-1/83 4-1 24СБ	СБОРОЧНЫЙ ЧЕРТЕЖ		
А3			1.020-1/83 4-1 00ВС	ВЫБОРКА СТАЛИ		
А3			1.020-1/83 4-1 00У	УЗЛЫ		
А3			1.020-1/83 4-1 00ТО	ТЕХНИЧЕСКОЕ ОПИСАНИЕ		
			ПЕРЕМЕННЫЕ ДАННЫЕ	ДЛЯ ИСПОЛНЕНИЙ:		
				1.020-1/83 4-1 24		
				2Д 24.42		
				СБОРОЧНЫЕ ЕДИНИЦЫ		
А3	1		1.020-1/83 4-2 01-05	ИЗД.ЗАКЛ. СБОРНОЕ СМН-6	2	
А4	2		1.020-1/83 4-2 02-02	КАРКАС УКР. СБ. СКР-3	1	
А4	3		1.020-1/83 4-2 36-04	КАРКАС ПЛОСКИЙ КР-5	3	
А4	4		1.020-1/83 4-2 40	КАРКАС ПЛОСКИЙ КР-24	6	
А4	5		1.020-1/83 4-2 51-04	КАРКАС ПЛОСКИЙ КР-37	2	
А4	6		1.020-1/83 4-2 24	СЕТКА С-55	1	
А4	7		1.020-1/83 4-2 24-01	СЕТКА С-56	1	
А4	8		1.020-1/83 4-2 53-08	СЕТКА С-104	2	
А4	9		1.020-1/83 4-2 60	ПЕТЛЯ СТРОП. СПВ-3	2	
А4	10		1.020-1/83 4-2 69	ПЕТЛЯ СТРОП. СПГ-2	2	
				ДЕТАЛИ		
				СТ. ОТД. ГОСТ 5781-82		
БЧ	11		6.013.130	Ф6 А-III L=130	16	0.03КГ
БЧ	12		20.013.250	Ф20 А-III L=250	4	0.62КГ
				МАТЕРИАЛЫ		
				БЕТОН ТЯЖЕЛЫЙ М250		1.71М3
				1.020-1/83 4-1 24-01		
				1Д 24.42		
				СБОРОЧНЫЕ ЕДИНИЦЫ		
А3	1		1.020-1/83 4-2 01-05	ИЗД.ЗАКЛ. СБОРНОЕ СМН-6	2	
А4	2		1.020-1/83 4-2 02-02	КАРКАС УКР. СБ. СКР-3	1	
А4	3		1.020-1/83 4-2 36-04	КАРКАС ПЛОСКИЙ КР-5	3	
А4	4		1.020-1/83 4-2 40	КАРКАС ПЛОСКИЙ КР-24	6	
А4	5		1.020-1/83 4-2 51-05	КАРКАС ПЛОСКИЙ КР-38	1	
А4	6		1.020-1/83 4-2 24	СЕТКА С-55	1	
А4	7		1.020-1/83 4-2 24-01	СЕТКА С-56	1	
А4	8		1.020-1/83 4-2 53-08	СЕТКА С-104	2	
А4	9		1.020-1/83 4-2 65	ПЕТЛЯ СТРОП. СПВ-9	2	
А4	10		1.020-1/83 4-2 69	ПЕТЛЯ СТРОП. СПГ-2	2	
				ДЕТАЛИ		
				СТ. ОТД. ГОСТ 5781-82		
БЧ	11		6.013.130	Ф6 А-III L=130	16	0.03КГ
БЧ	12		20.013.250	Ф20 А-III L=250	4	0.62КГ
				МАТЕРИАЛЫ		
				БЕТОН ТЯЖЕЛЫЙ М250		1.55М3

САВЧЕНКО
ОПЕРАТОР ТЛП КОРТ
ЭПВЦ КиевЗНИИЭП
ВЗАМ ИНВ №
ПОДПИСЬ И ДАТА
ИНВ № ПОДЛ

НАЧ ОТД	Волынский	
Н КОНТР	Пригорев	
ГЛ КОНСТР	Шац	
ГИП	Осина	
РАЗРАБ	Васильева	
ПРОВЕРИЛ	Острова	
ИСПОЛНИЛ	Носова	

1.020-1/83.4-1 24

ДИАФРАГМА ЖЕСТКОСТИ

СТАДИЯ	ЛИСТ	ЛИСТОВ
Р	1	2

ЦНИИЭП торгово-бытовых зданий и туристских комплексов

1.020-1/83.4-1 24

ЛИСТ

РИС.1

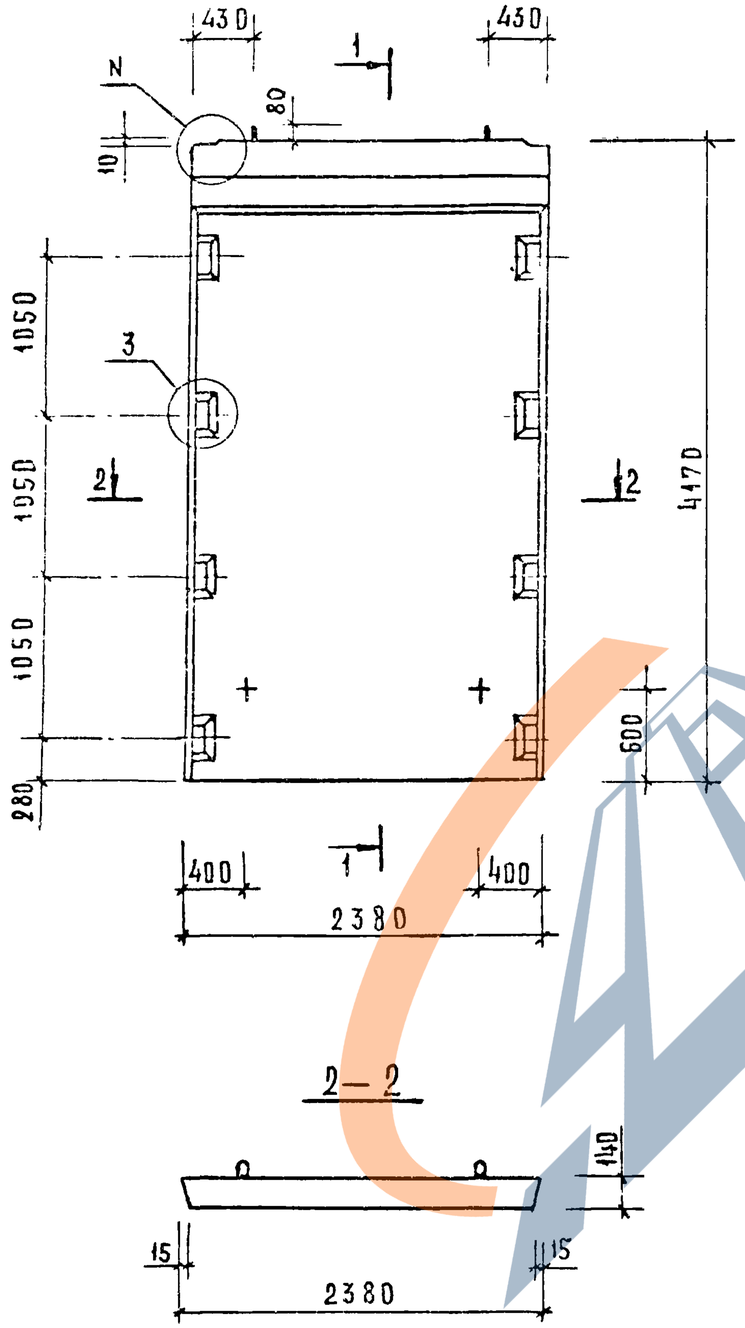

РИС.2

ОСТАЛЬНОЕ СМ. РИС.1

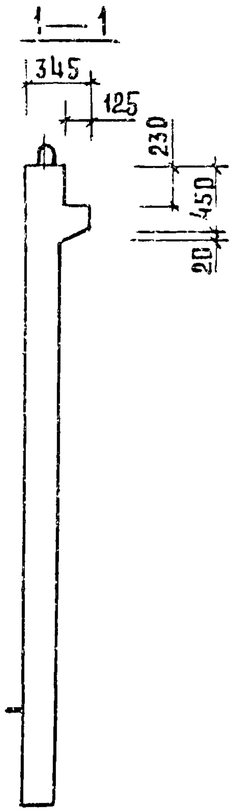

ОБОЗНАЧЕНИЕ	МАРКА	РИС.	N	N,	Масса кг
1.020-1/83.4-1 24	2Д 24.42	1,3	1	19	4280
-01	1Д 24.42	2,4	2	20	3880

НАЧ.ОТД.	Вольинский	
ГЛ.КОНСТР.	Шац	
Н.КОНТР.	Лукина	
ГИП	Острова	
ГИП	Осина	
ПРОВЕРИЛ	Носова	
РАЗРАБОТ.	Васильева	

1.020-1/83.4-1 24СБ

ДИАФРАГМА ЖЕСТКОСТИ
СБОРОЧНЫЙ ЧЕРТЕЖ

СТАДИЯ	МАССА	МАСШТАБ
Р	СМ ТАБЛ	
ЛИСТ 1	ЛИСТОВ 6	

ЦНИИЭП торгово-бытовых зданий и туристских комплексов

ИНВ.№ ПОДЛ. | ПОДПИСЬ И ДАТА | ВЗАМЕН ИНВ.№

19858 70 ФОРМАТ А3

https://zavodjbi.com/

Рис. 3

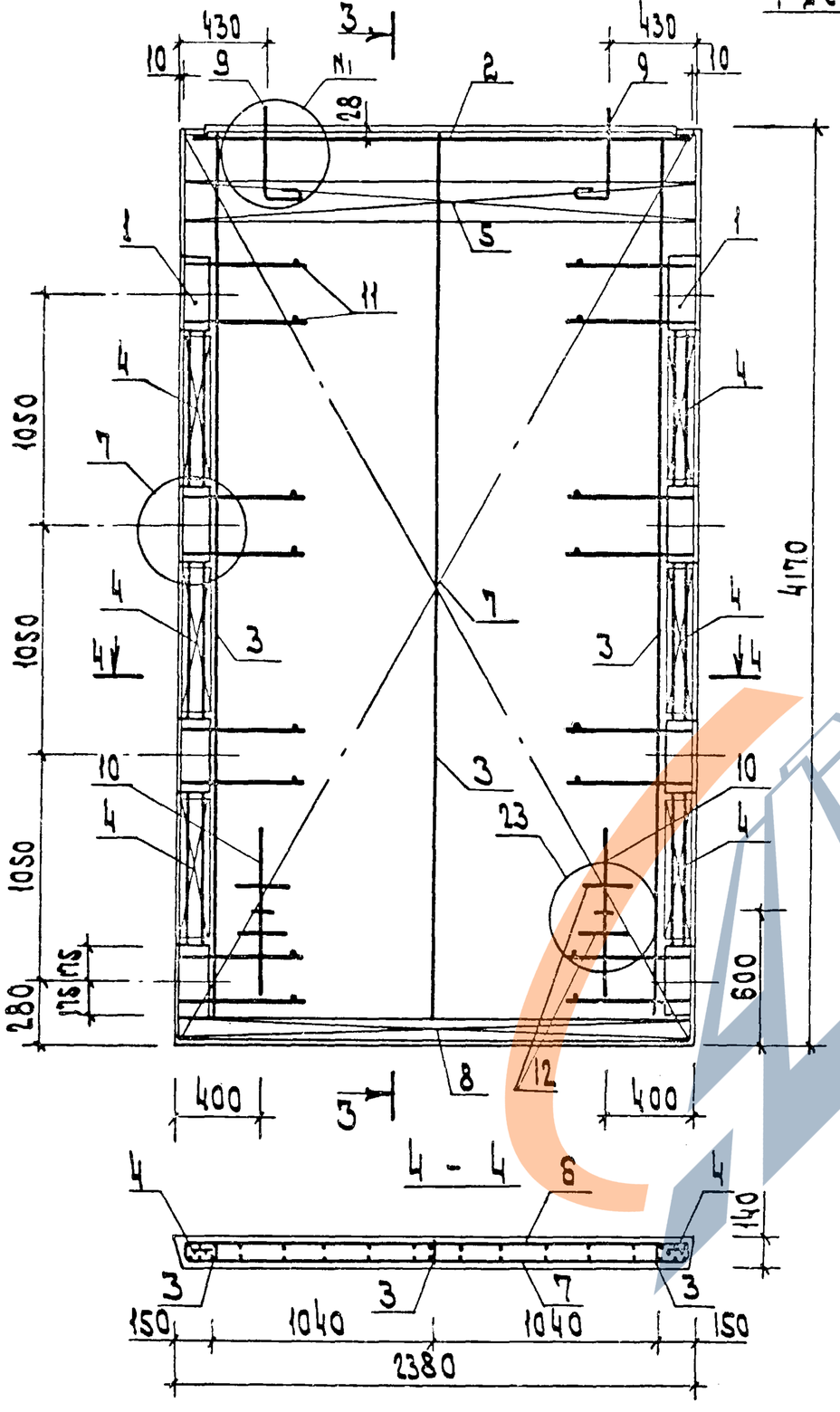

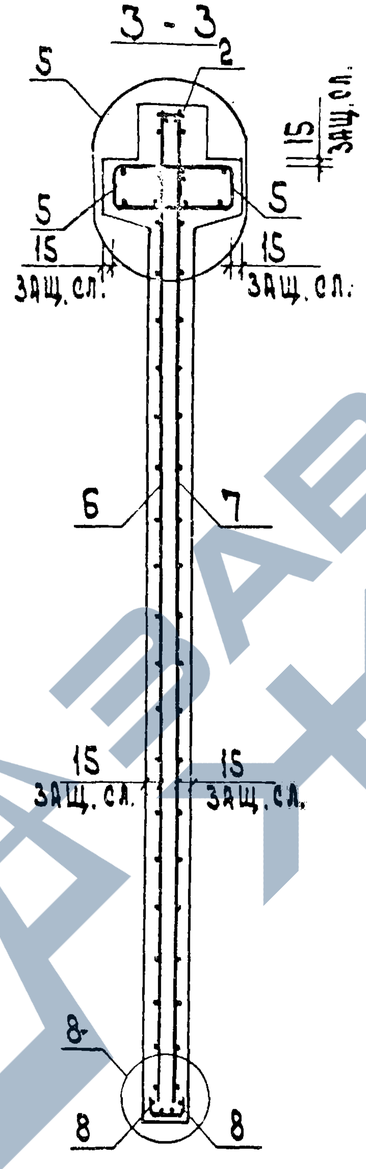

Рис. 4
остальное см. рис. 3

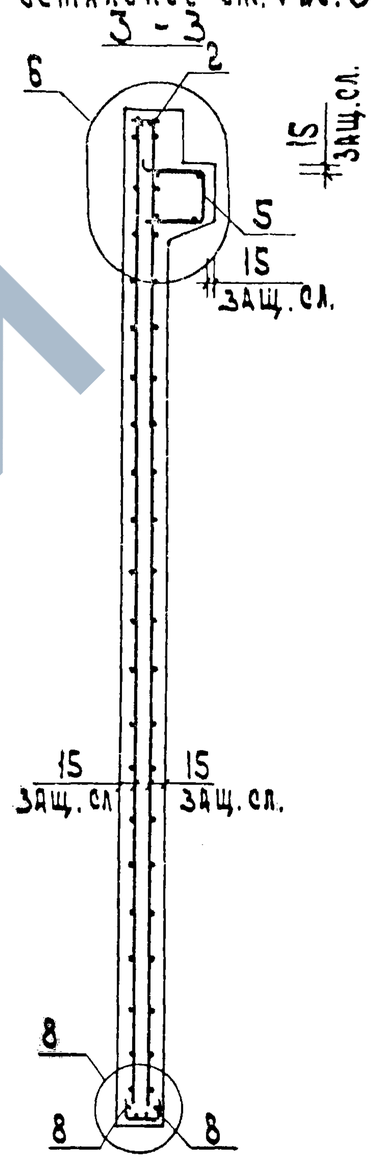

Инв. № подл.	Подп. и дата	Взам. инв. №

1.020-1/83.4-1 24 СБ	Лист 2

19858 71 ФОРМАТ А3

САВЧЕНКО

ОПЕРАТОР ТЛП КОРТ

ЭПВЦ Киев ЗНИИЭП

ФОРМАТ	ЗОНА	ПОЗ	ОБОЗНАЧЕНИЕ	НАИМЕНОВАНИЕ	КОЛ	ПРИМЕЧАНИЕ
				ДОКУМЕНТАЦИЯ		
А3			1.020-1/83 4-1 25СБ	СБОРОЧНЫЙ ЧЕРТЕЖ		
А3			1.020-1/83 4-1 00ВС	ВЫБОРКА СТАЛИ		
А3			1.020-1/83 4-1 00У	УЗЛЫ		
А3			1.020-1/83 4-1 00ТО	ТЕХНИЧЕСКОЕ ОПИСАНИЕ		
			ПЕРЕМЕННЫЕ ДАННЫЕ	ДЛЯ ИСПОЛНЕНИЙ:		
				1.020-1/83 4-1 25		
				2Д 26.42		
				СБОРОЧНЫЕ ЕДИНИЦЫ		
А3	1		1.020-1/83 4-2 01-05	ИЗД.ЗАКЛ. СБОРНОЕ СМН-6	2	
А4	2		1.020-1/83 4-2 02-03	КАРКАС УКР. СБ. СКР-4	1	
А4	3		1.020-1/83 4-2 36-04	КАРКАС ПЛОСКИЙ КР-5	3	
А4	4		1.020-1/83 4-2 40	КАРКАС ПЛОСКИЙ КР-24	6	
А4	5		1.020-1/83 4-2 51-06	КАРКАС ПЛОСКИЙ КР-39	2	
А4	6		1.020-1/83 4-2 25	СЕТКА С-57	1	
А4	7		1.020-1/83 4-2 25-01	СЕТКА С-58	1	
А4	8		1.020-1/83 4-2 53-01	СЕТКА С-97	2	
А4	9		1.020-1/83 4-2 60	ПЕТЛЯ СТРОП. СПВ-3	2	
А4	10		1.020-1/83 4-2 70	ПЕТЛЯ СТРОП. СПГ-3	2	
				ДЕТАЛИ		
				СТ. ОТД. ГОСТ 5781-82		
БЧ	11		6.013.130	Ф6 А-Ш L=130	16	0.03КГ
БЧ	12		20.013.250	Ф20 А-Ш L=250	4	0.62КГ
				МАТЕРИАЛЫ		
				БЕТОН ТЯЖЕЛЫЙ М250		1.84М3
				1.020-1/83 4-1 25-01		
				1Д 26.42		
				СБОРОЧНЫЕ ЕДИНИЦЫ		
А3	1		1.020-1/83 4-2 01-05	ИЗД.ЗАКЛ. СБОРНОЕ СМН-6	2	
А4	2		1.020-1/83 4-2 02-03	КАРКАС УКР. СБ. СКР-4	1	
А4	3		1.020-1/83 4-2 36-04	КАРКАС ПЛОСКИЙ КР-5	3	
А4	4		1.020-1/83 4-2 40	КАРКАС ПЛОСКИЙ КР-24	6	
А4	5		1.020-1/83 4-2 51-07	КАРКАС ПЛОСКИЙ КР-40	1	
А4	6		1.020-1/83 4-2 25	СЕТКА С-57	1	
А4	7		1.020-1/83 4-2 25-01	СЕТКА С-58	1	
А4	8		1.020-1/83 4-2 53-01	СЕТКА С-97	2	
А4	9		1.020-1/83 4-2 65	ПЕТЛЯ СТРОП. СПВ-9	2	
А4	10		1.020-1/83 4-2 70	ПЕТЛЯ СТРОП. СПГ-3	2	
				ДЕТАЛИ		
				СТ. ОТД. ГОСТ 5781-82		
БЧ	11		6.013.130	Ф6 А-Ш L=130	16	0.03КГ
БЧ	12		20.013.250	Ф20 А-Ш L=250	4	0.62КГ
				МАТЕРИАЛЫ		
				БЕТОН ТЯЖЕЛЫЙ М250		1.67М3

ВЗАМ ИНВ №

ПОДПИСЬ И ДАТА

ИНВ № ПОДЛ

НАЧ ОТД	Волынский	
Н КОНТР	Григорьев	
ГЛ КОНСТР	Шац	
ГИП	Острова	
РАЗРАБ	Носова	
ПРОВЕРИЛ	Осина	
ИСПОЛНИЛ	Васильева	

1.020-1/83.4-1 25

ДИАФРАГМА ЖЕСТКОСТИ

СТАДИЯ	ЛИСТ	ЛИСТОВ
Р	1	2

ЦНИИЭП торгово-бытовых зданий и туристских комплексов

1.020-1/83.4-1 25

ЛИСТ 2

19858 72

РИС.1

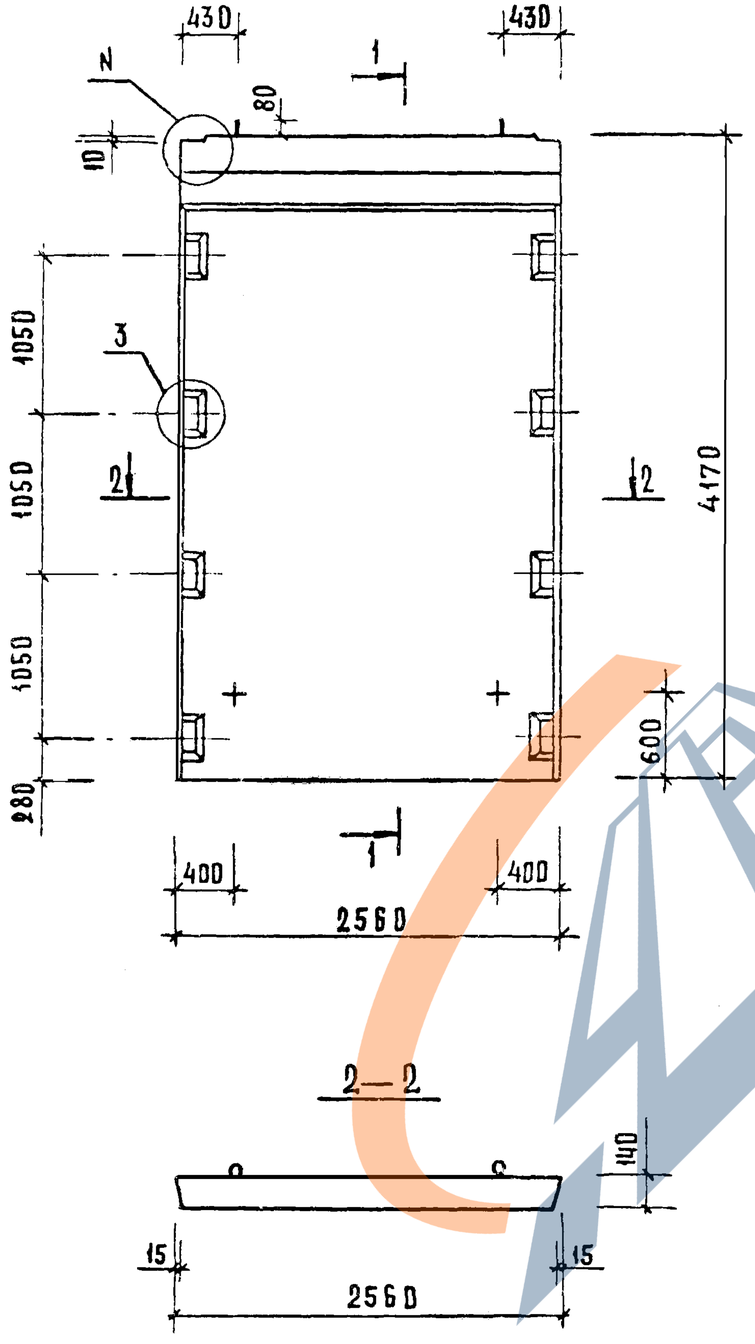

РИС.2

ОСТАЛЬНОЕ СМ. РИС.1

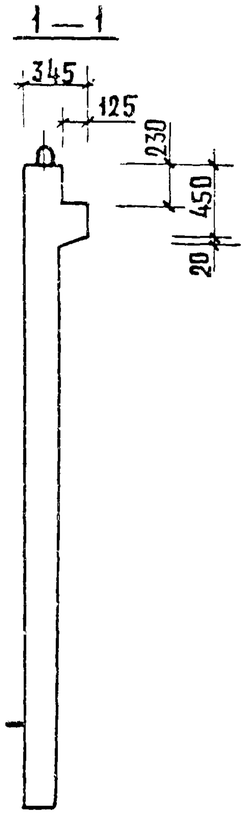

ОБОЗНАЧЕНИЕ	МАРКА	РИС.	N	N,	МАССА КГ
1.020-1/83.4-1 25	2Д 26.42	1,3	1	19	4590
-01	1Д 26.42	2,4	2	20	4180

НАЧ. ОТД.	ВОЛЫНСКИЙ		
ГА КОНСТ.	ШАЦ		
Н.КОНТР.	ЛУКИНА		
РИП	ОСТРОВА		
РИП	ОСИНА		
ПРОВЕРИЛ	НОСОВА		
РАЗРАБОТ	ВАСИЛЬЕВА		

1.020-1/83.4-1 25СБ

ДИАФРАГМА ЖЕСТКОСТИ
СБОРОЧНЫЙ ЧЕРТЕЖ

СТАДИЯ	МАССА	МАСШТАБ
Р	СМ. ТАБЛ.	
ЛИСТ 1	ЛИСТОВ 2	

ЦНИИЭП ТОРГОВО-БЫТОВЫХ ЗДАНИЙ ТУРИСТСКИХ КОМПЛЕКСОВ

ИНВ.N ПОДЛ. | ПОДПИСЬ И ДАТА | ЗЗАМЕН ИНВ.N

19858 73

ФОРМАТ А3

Рис. 3

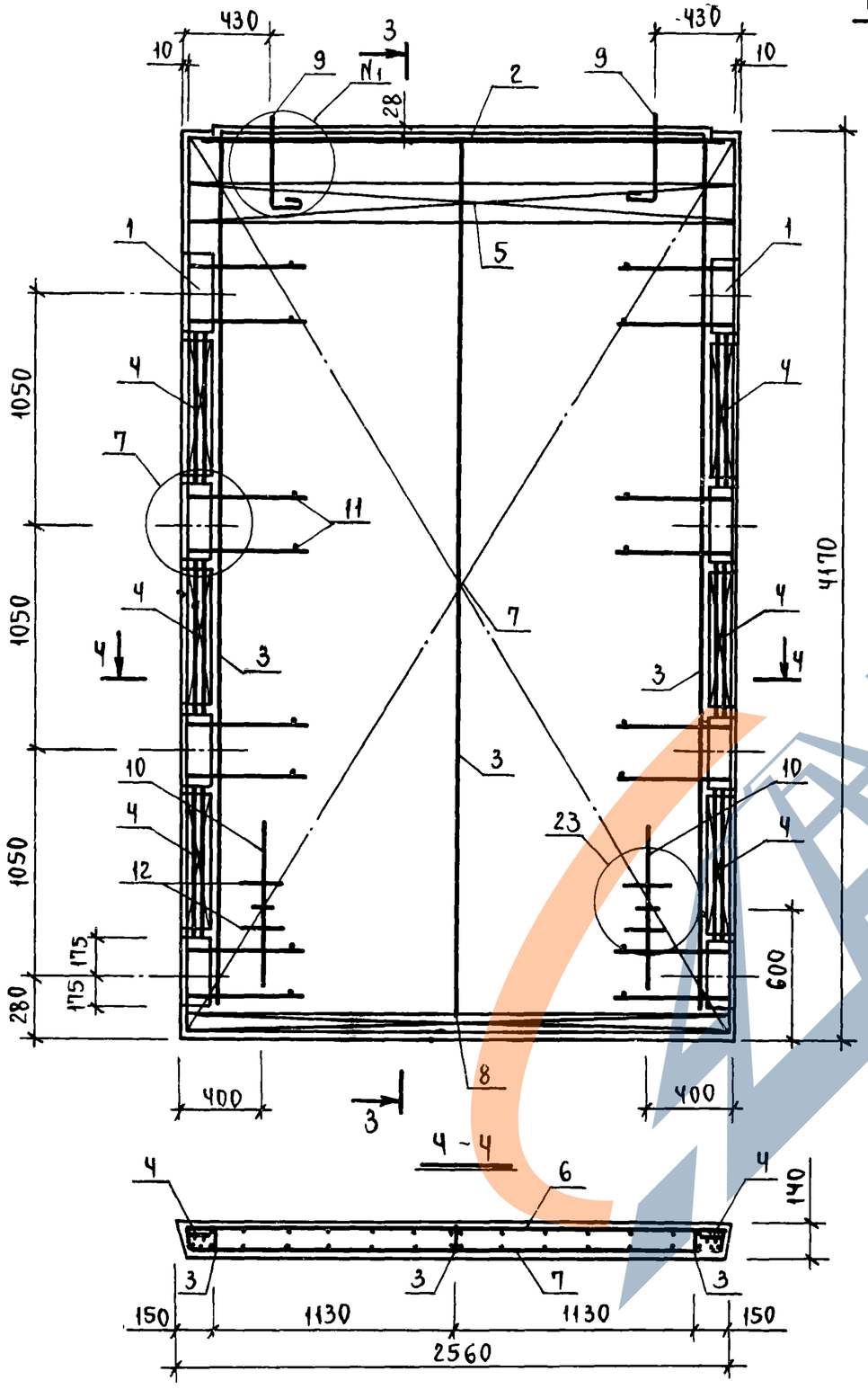

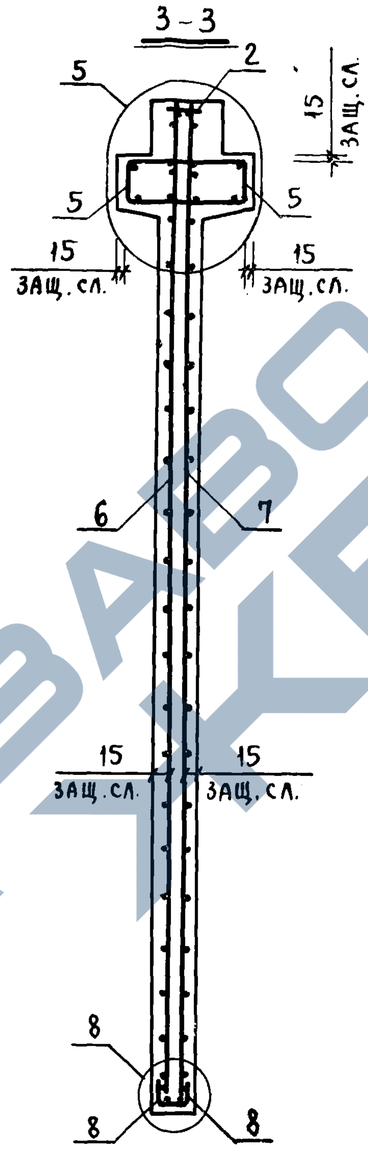

Рис. 4

ОСТАЛЬНОЕ СМ. РИС. 3

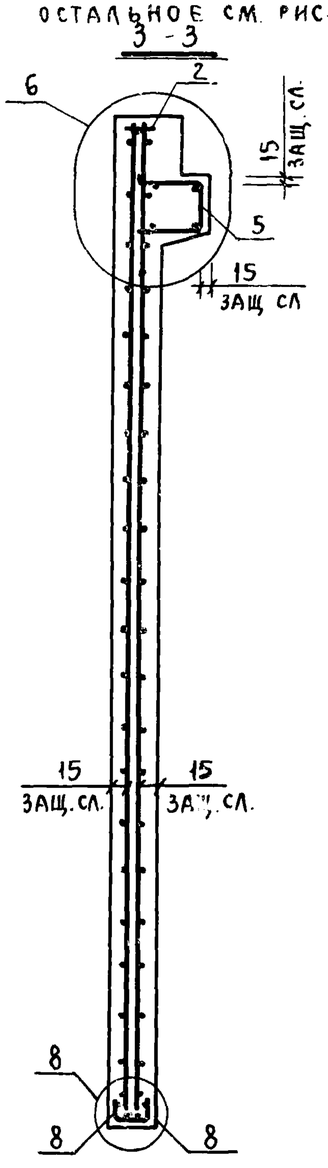

Инв. № подл. | Подпись и дата | Взам. инв. №

i 020-1/83.4-1 25СБ

Лист 2

ФОРМАТ	ЗОНА	ПОЗ	ОБОЗНАЧЕНИЕ	НАИМЕНОВАНИЕ	КОЛ	ПРИМЕЧАНИЕ
				ДОКУМЕНТАЦИЯ		
А3			1.020-1/83 4-1 26СБ	СБОРОЧНЫЙ ЧЕРТЕЖ		
А3			1.020-1/83 4-1 00ВС	ВЫБОРКА СТАЛИ		
А3			1.020-1/83 4-1 00У	УЗЛЫ		
А3			1.020-1/83 4-1 00ТО	ТЕХНИЧЕСКОЕ ОПИСАНИЕ		
			ПЕРЕМЕННЫЕ ДАННЫЕ	ДЛЯ ИСПОЛНЕНИЙ:		
				1.020-1/83 4-1 26		
				2Д 30.42		
				СБОРОЧНЫЕ ЕДИНИЦЫ		
А3	1		1.020-1/83 4-2 01-05	ИЗД.ЗАКЛ. СБОРНОЕ СМН-6	2	
А4	2		1.020-1/83 4-2 02-04	КАРКАС УКР. СБ. СКР-5	1	
А4	3		1.020-1/83 4-2 36-04	КАРКАС ПЛОСКИЙ КР-5	3	
А4	4		1.020-1/83 4-2 40	КАРКАС ПЛОСКИЙ КР-24	6	
А4	5		1.020-1/83 4-2 50	КАРКАС ПЛОСКИЙ КР-31	2	
А4	6		1.020-1/83 4-2 52	КАРКАС ПЛОСКИЙ КР-32	2	
А4	7		1.020-1/83 4-2 51-08	КАРКАС ПЛОСКИЙ КР-41	2	
А4	8		1.020-1/83 4-2 26	СЕТКА С-59	1	
А4	9		1.020-1/83 4-2 26-01	СЕТКА С-60	1	
А4	10		1.020-1/83 4-2 53-02	СЕТКА С-98	2	
А4	11		1.020-1/83 4-2 61	ПЕТЛЯ СТРОП. СПВ-4	2	
А4	12		1.020-1/83 4-2 70	ПЕТЛЯ СТРОП. СПГ-3	2	
				ДЕТАЛИ		
				СТ. ОТД. ГОСТ 5781-82		
БЧ	13		6.013.130	Ф6 А-III L=130	16	0.03КГ
БЧ	14		20.013.250	Ф20 А-III L=250	4	0.62КГ
				МАТЕРИАЛЫ		
				БЕТОН ТЯЖЕЛЫЙ М250		2.14М3
				1.020-1/83 4-1 26-01		
				ІД 30.42		
				СБОРОЧНЫЕ ЕДИНИЦЫ		
А3	1		1.020-1/83 4-2 01-05	ИЗД.ЗАКЛ. СБОРНОЕ СМН-6	2	
А4	2		1.020-1/83 4-2 02-04	КАРКАС УКР. СБ. СКР-5	1	
А4	3		1.020-1/83 4-2 36-04	КАРКАС ПЛОСКИЙ КР-5	3	
А4	4		1.020-1/83 4-2 40	КАРКАС ПЛОСКИЙ КР-24	6	
А4	5		1.020-1/83 4-2 50	КАРКАС ПЛОСКИЙ КР-31	2	
А4	6		1.020-1/83 4-2 52	КАРКАС ПЛОСКИЙ КР-32	2	
А4	7		1.020-1/83 4-2 51-09	КАРКАС ПЛОСКИЙ КР-42	1	
А4	8		1.020-1/83 4-2 26	СЕТКА С-59	1	
А4	9		1.020-1/83 4-2 26-01	СЕТКА С-60	1	
А4	10		1.020-1/83 4-2 53-02	СЕТКА С-98	2	
А3	11		1.020-1/83 4-2 66	ПЕТЛЯ СТРОП. СПВ-10	2	
А3	12		1.020-1/83 4-2 70	ПЕТЛЯ СТРОП. СПГ-3	2	
				ДЕТАЛИ		
БЧ	13		6.013.130	СТ. ОТД. ГОСТ 5781-82		
БЧ	14		20.013.250	Ф6 А-III L=130	16	0.03КГ
				Ф20 А-III L=250	4	0,62КГ
				МАТЕРИАЛЫ		
				БЕТОН ТЯЖЕЛЫЙ М250		1.94М3

САВЧЕНКО

ОПЕРАТОР ТПП КОРТ

ЭПВЦ КиевЗНИИЭП

ВЗАМ.ИНВ.№

ПОДПИСЬ И ДАТА

ИНВ.№ПОДЛ.

НАЧ.ОТД.	[illegible]	
Н.КОНТР.	[illegible]	
ГЛ.КОНСТР.	[illegible]	
ГИП	[illegible]	
РАЗРАБ.	[illegible]	
ПРОВЕРИЛ	[illegible]	
ИСПОЛНИЛ	[illegible]	

1.020-1/83 4-1 26

ДИАФРАГМА ЖЕСТКОСТИ

СТАДИЯ	ЛИСТ	ЛИСТОВ
Р	1	2

ЦНИИЭП торгово-бытовых зданий и туристских комплексов

1.020-1/83.4-1 26

ЛИСТ 2

1985 75

https://zavodjbi.com/

РИС.1

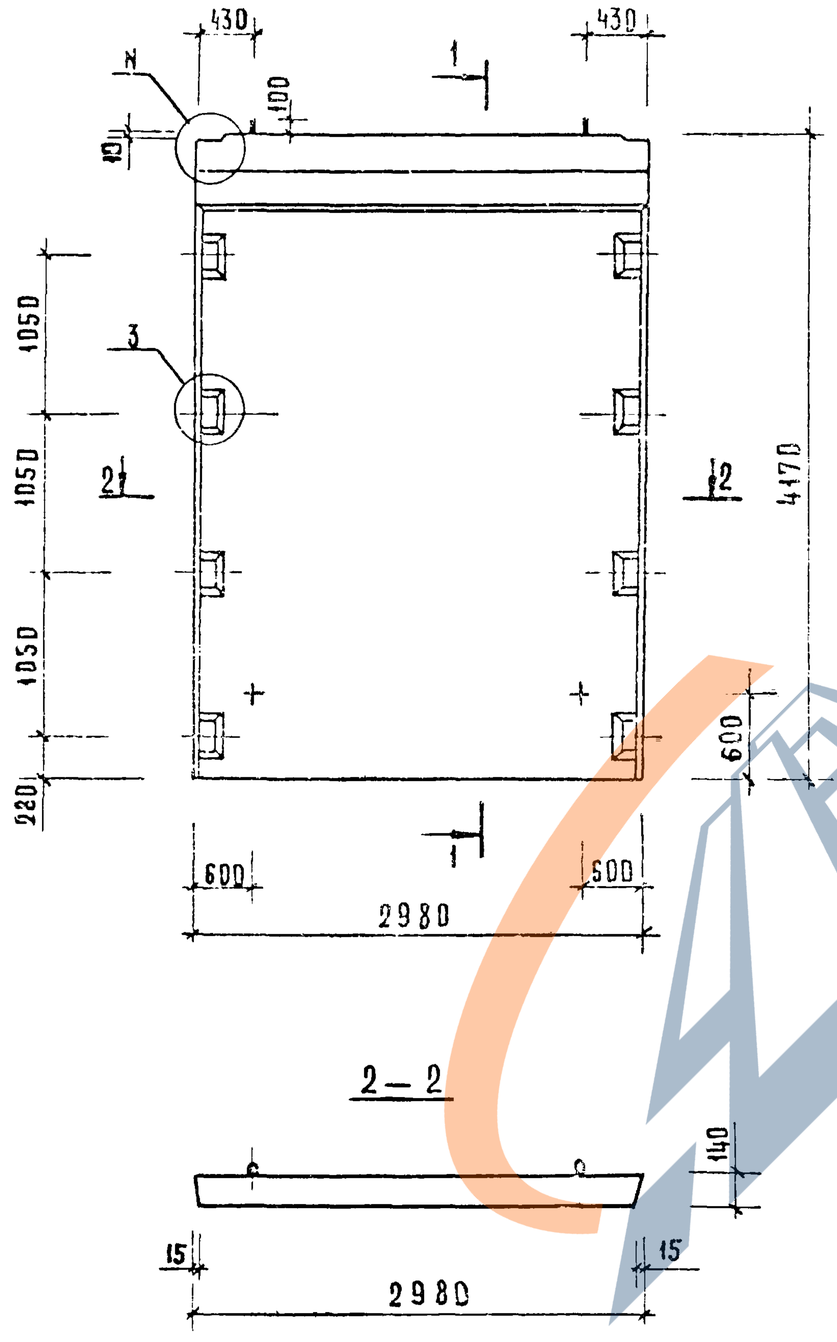

РИС.2

ОСТАЛЬНОЕ СМ. РИС.1

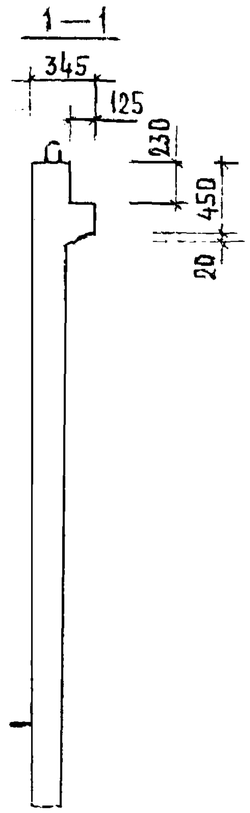

ОБОЗНАЧЕНИЕ	МАРКА	РИС	N	N,	МАССА КГ
1.020-1/83.4-1 26	2Д 30.42	1,3	1	21	5340
-01	1Д 30.42	2,4	2	22	4850

НАЧ.ОТД.	ВОЛЫНСКИЙ	
ГЛ.КОНСТР.	ШАЦ	
Н.КОНТР.	ЛУКИНА	
ГИП	ОСТРОВА	
ГИП	ОСИНА	
ПРОВЕРИЛ	НОСОВА	
РАЗРАБОТ.	ВАСИЛЬЕВА	

1.020-1/83.4-1 26СБ

ДИАФРАГМА ЖЕСТКОСТИ
СБОРОЧНЫЙ ЧЕРТЕЖ

СТАДИЯ	МАРКА	МАСШТАБ
Р	СМ. ТАБЛ.	
ЛИСТ 1	ЛИСТОВ 2	

ЦНИИЭП торгово-бытовых зданий и туристских комплексов

ИНВ.N ПОДЛ.	ПОДПИСЬ И ДАТА	ВЗАМЕН ИНВ.N

19858 76

https://zavodjbi.com/

Рис. 3

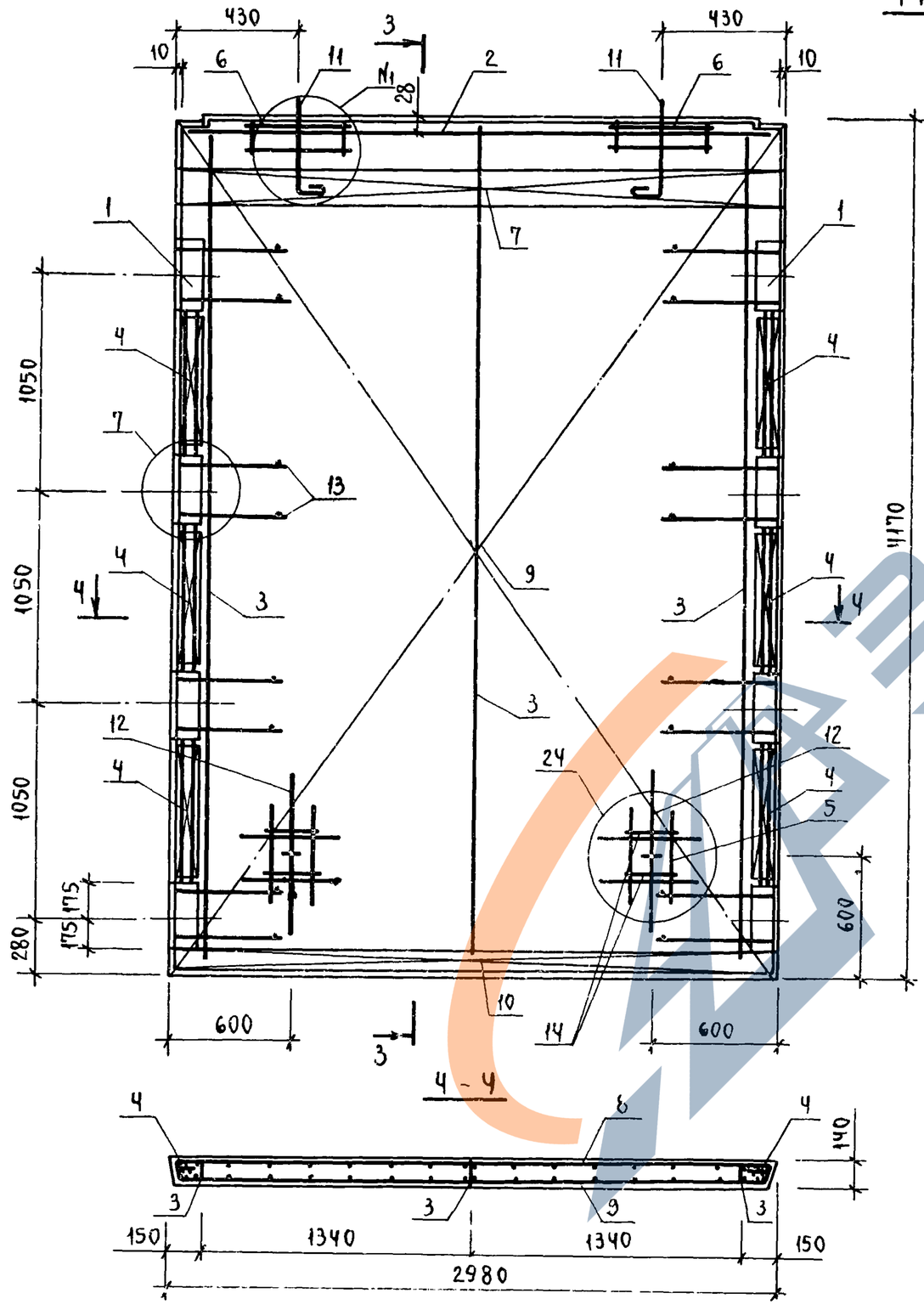

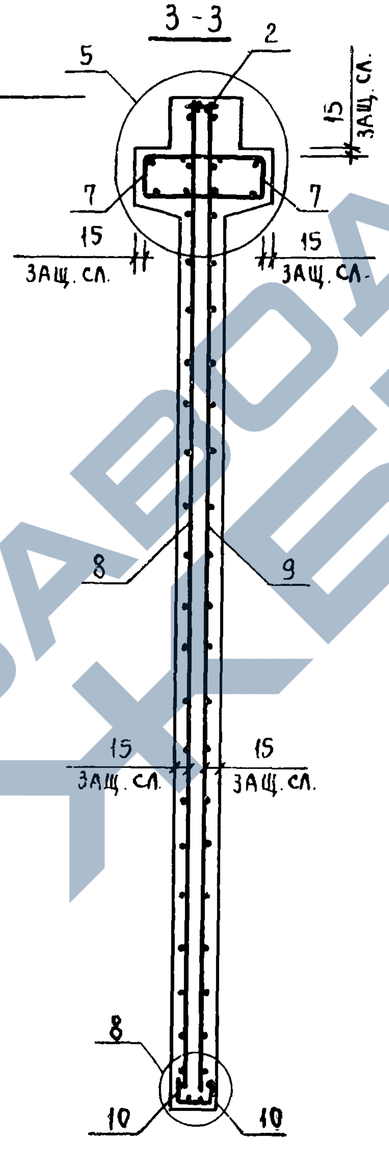

Рис. 4

ОСТАЛЬНОЕ СМ. РИС. 3

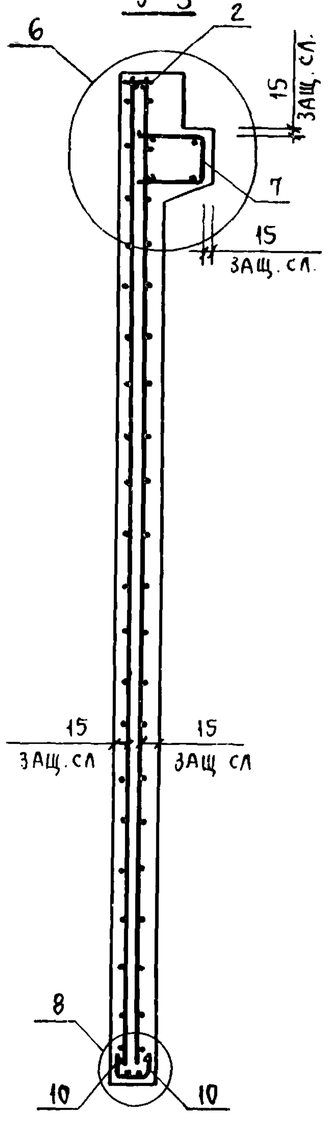

ИНВ. № ПОДЛ. | ПОДПИСЬ И ДАТА | ВЗАМ. ИНВ. №

1.020-1/83.4-1 26СБ

Лист 2

19858 77

ФОРМАТ	ЗОНА	ПОЗ	ОБОЗНАЧЕНИЕ	НАИМЕНОВАНИЕ	КОЛ	ПРИМЕЧАНИЕ
				ДОКУМЕНТАЦИЯ		
А3			1.020-1/83 4-1 27СБ	СБОРОЧНЫЙ ЧЕРТЕЖ		
А3			1.020-1/83 4-1 00ВС	ВЫБОРКА СТАЛИ		
А3			1.020-1/83 4-1 00У	УЗЛЫ		
А3			1.020-1/83 4-1 00ТО	ТЕХНИЧЕСКОЕ ОПИСАНИЕ		
				ПЕРЕМЕННЫЕ ДАННЫЕ ДЛЯ ИСПОЛНЕНИЙ:		
				1.020-1/83 4-1 27		
				2Д 24.48		
				СБОРОЧНЫЕ ЕДИНИЦЫ		
А3	1		1.020-1/83 4-2 01-06	ИЗД.ЗАКЛ. СБОРНОЕ СМН-7	2	
А4	2		1.020-1/83 4-2 02-02	КАРКАС УКР. СБ. СКР-3	1	
А4	3		1.020-1/83 4-2 36-05	КАРКАС ПЛОСКИЙ КР-6	3	
А4	4		1.020-1/83 4-2 40-04	КАРКАС ПЛОСКИЙ КР-28	8	
А4	5		1.020-1/83 4-2 50	КАРКАС ПЛОСКИЙ КР-31	2	
А4	6		1.020-1/83 4-2 52	КАРКАС ПЛОСКИЙ КР-32	2	
А4	7		1.020-1/83 4-2 51-04	КАРКАС ПЛОСКИЙ КР-37	2	
А4	8		1.020-1/83 4-2 27	СЕТКА С-61	1	
А4	9		1.020-1/83 4-2 27-01	СЕТКА С-62	1	
А4	10		1.020-1/83 4-2 53-08	СЕТКА С-104	2	
А4	11		1.020-1/83 4-2 60	ПЕТЛЯ СТРОП. СПВ-3	2	
А4	12		1.020-1/83 4-2 70	ПЕТЛЯ СТРОП. СПГ-3	2	
				ДЕТАЛИ		
				СТ. ОТД. ГОСТ 5781-82		
БЧ	13		6.013.130	Ф6 А-Ш L=130	20	0.03КГ
БЧ	14		20.013.250	Ф20 А-Ш L=250	4	0.62КГ
				МАТЕРИАЛЫ		
				БЕТОН ТЯЖЕЛЫЙ М250		1.91М3
				1.020-1/83 4-1 27-01		
				1Д 24.48		
				СБОРОЧНЫЕ ЕДИНИЦЫ		
А3	1		1.020-1/83 4-2 01-06	ИЗД.ЗАКЛ. СБОРНОЕ СМН-7	2	
А4	2		1.020-1/83 4-2 02-02	КАРКАС УКР. СБ. СКР-3	1	
А4	3		1.020-1/83 4-2 36-05	КАРКАС ПЛОСКИЙ КР-6	3	
А4	4		1.020-1/83 4-2 40-04	КАРКАС ПЛОСКИЙ КР-28	8	
А4	5		1.020-1/83 4-2 50	КАРКАС ПЛОСКИЙ КР-31	2	
А4	6		1.020-1/83 4-2 52	КАРКАС ПЛОСКИЙ КР-32	2	
А4	7		1.020-1/83 4-2 51-05	КАРКАС ПЛОСКИЙ КР-38	1	
А4	8		1.020-1/83 4-2 27	СЕТКА С-61	1	
А4	9		1.020-1/83 4-2 27-01	СЕТКА С-62	1	
А4	10		1.020-1/83 4-2 53-08	СЕТКА С-104	2	
А4	11		1.020-1/83 4-2 65	ПЕТЛЯ СТРОП. СПВ-9	2	
А4	12		1.020-1/83 4-2 70	ПЕТЛЯ СТРОП. СПГ-3	2	
				ДЕТАЛИ		
БЧ	13		6.013.130	СТ. ОТД. ГОСТ 5781-82 Ф6 А-Ш L=130	20	0.03КГ
БЧ	14		20.013.250	Ф20 А-Ш L=250	4	0.62КГ
				МАТЕРИАЛЫ		
				БЕТОН ТЯЖЕЛЫЙ М250		1.75М3

ЭПВЦ КиевЗНИИЭП
ОПЕРАТОР ТЛП КОРТ
САВЧЕНКО

ВЗАМ ИНВ №
ПОДПИСЬ И ДАТА
ИНВ №ПОДЛ

НАЧ ОТД	Вольінский	
Н КОНТР	Пригорев	
ГЛ КОНСТР	Шац	
ГИП	Острова	
РАЗРАБ	Васильева	
ПРОВЕРИЛ	Носова	
ИСПОЛНИЛ	Лукина	

1.020-1/83.4-1 27

ДИАФРАГМА ЖЕСТКОСТИ

СТАДИЯ	ЛИСТ	ЛИСТОВ
Р	1	2

ЦНИИЭП торгово-бытовых зданий и туристских комплексов

1.020-1/83.4-1 27

ЛИСТ 2

https://zavodjbi.com/

РИС 1

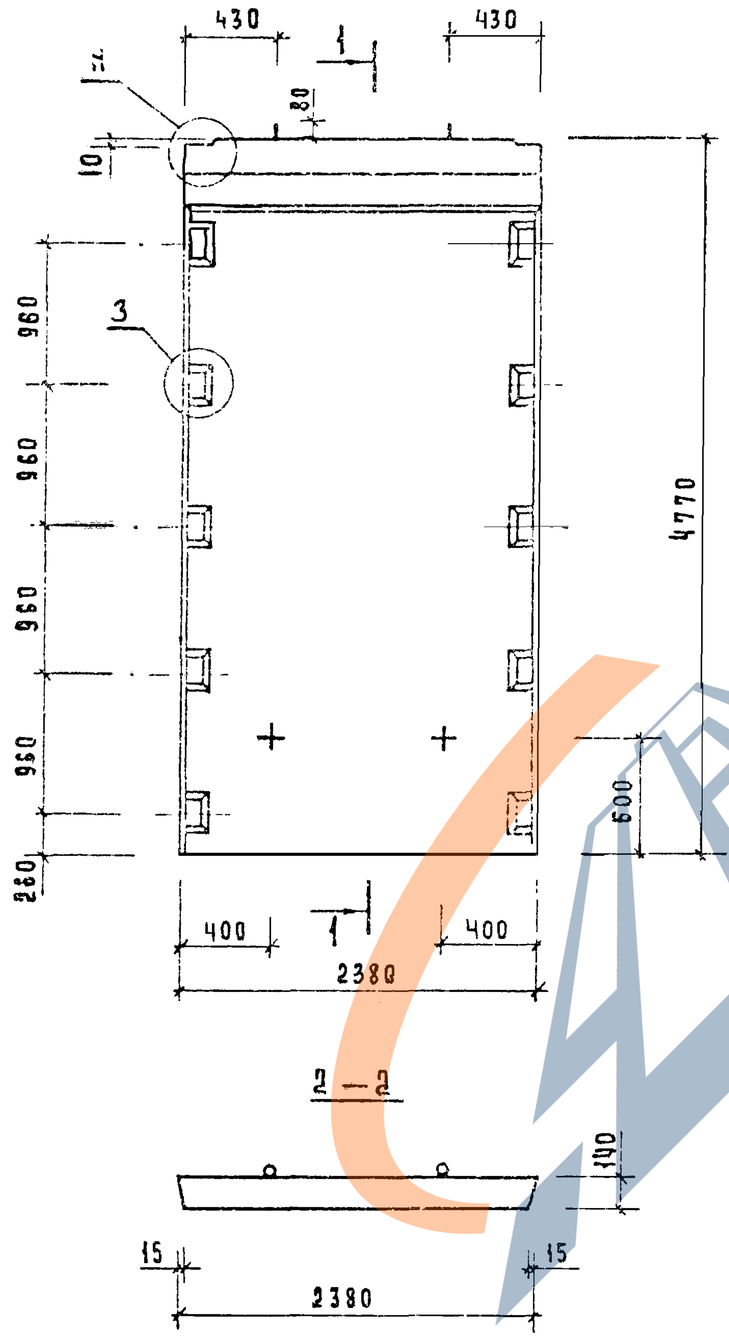

РИС.2

ОСТАЛЬНОЕ СМ РИС 1

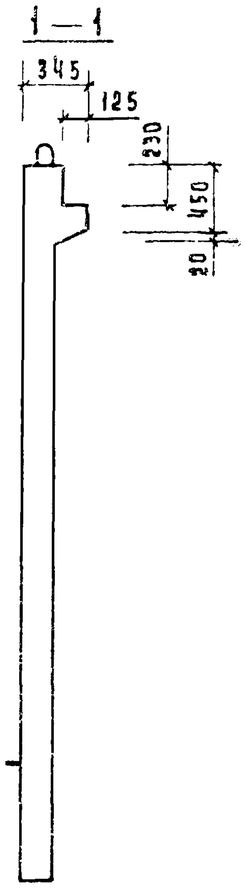

Обозначение	Марка	Рис	N	N_1	Масса кг
1.020-1/83.4-1 27	2 д 24.48	1,3	1	21	4780
-01	1 д 24.48	2,4	2	22	4380

Нач.отд.	Большинский	
Гл.конс.	Шац	
Н.контр.	Лукина	
ГИП	Острова	
ГИП	Осина	
Провер.	Носова	
Разраб	Васильева	

1020-1/83.4-1 27 СБ

Диафрагма жесткости
Сборочный. чертеж

Стадия	Масса	Масштаб
Р	СМ ТАБЛ	
Лист 1	Листов 2	

ЦНИИЭП торгово-бытовых зданий и туристских комплексов

Инв.N подл. | Подпись и дата | Взам.инв.N

19858 79

ФОРМАТ А3

https://zavodjbi.com/

Рис. 3

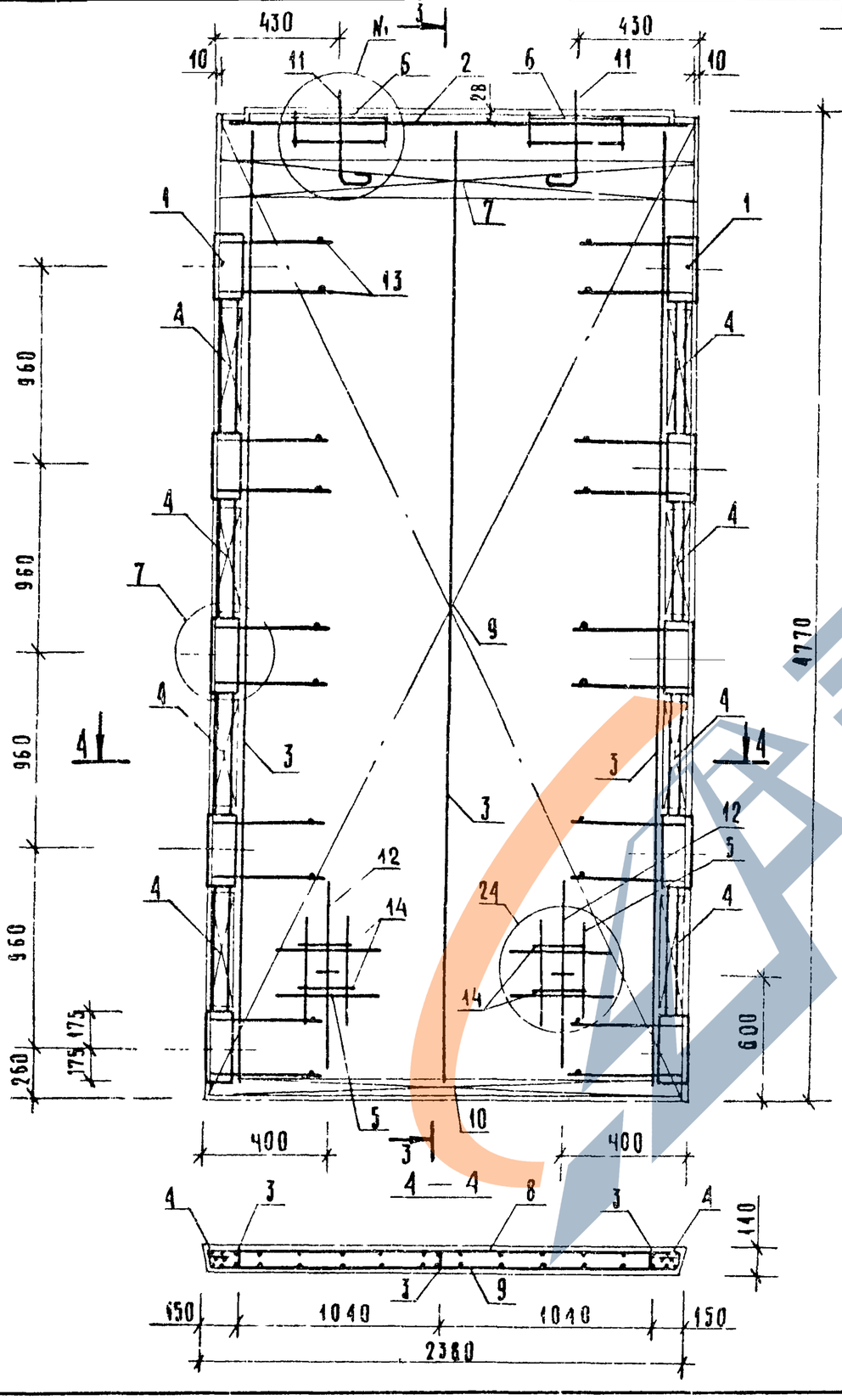

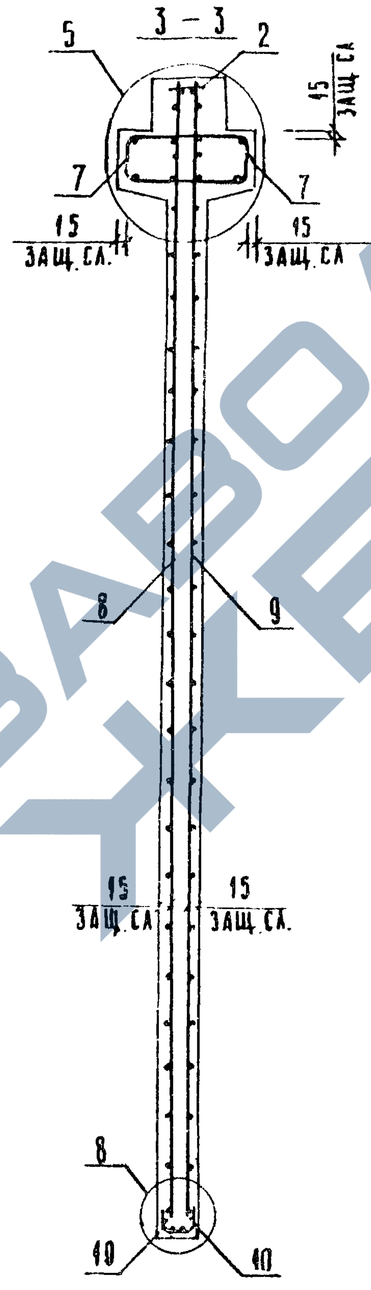

Рис. 4

ОСТАЛЬНОЕ СМ РИС 3

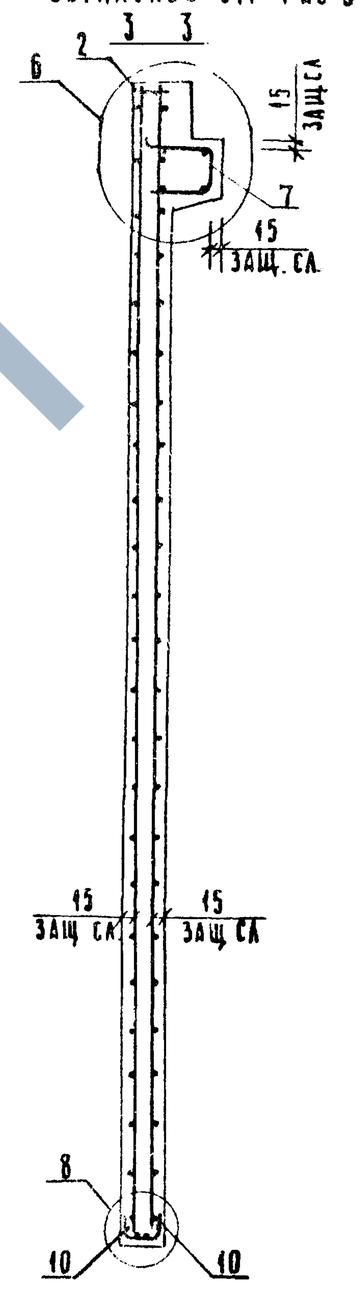

Инв. № подл. | Подпись и дата | Взам. инв. №

1.020-1/83.4-1 27СБ

Лист 2

19858 80 ФОРМАТ А3

САВЧЕНКО

ОПЕРАТОР ТЛП КОРТ

ЭПВЦ КиевЗНИИЭП

ФОРМАТ	ЗОНА	ПОЗ	ОБОЗНАЧЕНИЕ	НАИМЕНОВАНИЕ	КОЛ	ПРИМЕЧАНИЕ
				ДОКУМЕНТАЦИЯ		
А3			1.020-1/83 4-1 28СБ	СБОРОЧНЫЙ ЧЕРТЕЖ		
А3			1.020-1/83 4-1 00ВС	ВЫБОРКА СТАЛИ		
А3			1.020-1/83 4-1 00У	УЗЛЫ		
А3			1.020-1/83 4-1 00ТО	ТЕХНИЧЕСКОЕ ОПИСАНИЕ		
				ПЕРЕМЕННЫЕ ДАННЫЕ ДЛЯ ИСПОЛНЕНИЙ:		
				1.020-1/83 4-1 28		
				2Д 30.48		
				СБОРОЧНЫЕ ЕДИНИЦЫ		
А3	1		1.020-1/83 4-2 01-06	ИЗД.ЗАКЛ. СБОРНОЕ СМН-7	2	
А4	2		1.020-1/83 4-2 02-04	КАРКАС УКР. СБ. СКР-5	1	
А4	3		1.020-1/83 4-2 36-05	КАРКАС ПЛОСКИЙ КР-6	3	
А4	4		1.020-1/83 4-2 40-04	КАРКАС ПЛОСКИЙ КР-28	8	
А4	5		1.020-1/83 4-2 50	КАРКАС ПЛОСКИЙ КР-31	2	
А4	6		1.020-1/83 4-2 52	КАРКАС ПЛОСКИЙ КР-32	2	
А4	7		1.020-1/83 4-2 51-08	КАРКАС ПЛОСКИЙ КР-41	2	
А4	8		1.020-1/83 4-2 28	СЕТКА С-63	1	
А4	9		1.020-1/83 4-2 28-01	СЕТКА С-64	1	
А4	10		1.020-1/83 4-2 53-02	СЕТКА С-98	2	
А4	11		1.020-1/83 4-2 61	ПЕТЛЯ СТРОП. СПВ-4	2	
А4	12		1.020-1/83 4-2 71	ПЕТЛЯ СТРОП. СПГ-4	2	
				ДЕТАЛИ		
				СТ. ОТД. ГОСТ 5781-82		
БЧ	13		6.013.130	Ф6 А-III L=130	20	0.03КГ
БЧ	14		20.013.250	Ф20 А-III L=250	4	0.62КГ
				МАТЕРИАЛЫ		
				БЕТОН ТЯЖЕЛЫЙ М250		2.39М3
				1.020-1/83 4-1 28-01		
				1Д 30.48		
				СБОРОЧНЫЕ ЕДИНИЦЫ		
А3	1		1.020-1/83 4-2 01-06	ИЗД.ЗАКЛ. СБОРНОЕ СМН-7	2	
А4	2		1.020-1/83 4-2 02-04	КАРКАС УКР. СБ. СКР-5	1	
А4	3		1.020-1/83 4-2 36-05	КАРКАС ПЛОСКИЙ КР-6	3	
А4	4		1.020-1/83 4-2 40-04	КАРКАС ПЛОСКИЙ КР-28	8	
А4	5		1.020-1/83 4-2 50	КАРКАС ПЛОСКИЙ КР-31	2	
А4	6		1.020-1/83 4-2 52	КАРКАС ПЛОСКИЙ КР-32	2	
А4	7		1.020-1/83 4-2 51-09	КАРКАС ПЛОСКИЙ КР-42	1	
А4	8		1.020-1/83 4-2 28	СЕТКА С-63	1	
А4	9		1.020-1/83 4-2 28-01	СЕТКА С-64	1	
А4	10		1.020-1/83 4-2 53-02	СЕТКА С-98	2	
А4	11		1.020-1/83 4-2 66	ПЕТЛЯ СТРОП. СПВ-10	2	
А4	12		1.020-1/83 4-2 71	ПЕТЛЯ СТРОП. СПГ-4	2	
				ДЕТАЛИ		

ВЗАМ. ИНВ.№

ПОДПИСЬ И ДАТА

ИНВ.№ ПОДЛ.

НАЧ.ОТД	Волынский	
Н.КОНТР	Григорев	
ГЛ.КОНСТР	Шац	
ГИП	Осина	
РАЗРАБ.	Васильева	
ПРОВЕРИЛ	Острова	
ИСПОЛНИЛ	Носова	

1.020-1/83.4-1 28

ДИАФРАГМА ЖЕСТКОСТИ

СТАДИЯ	ЛИСТ	ЛИСТОВ
Р	1	2

ЦНИИЭП торгово-бытовых зданий и туристских комплексов

САВЧЕНКО

ОПЕРАТОР ТЛП КОРТ

ЭПВЦ Киев ЗНИИЭП

ФОРМАТ	ЗОНА	ПОЗ	ОБОЗНАЧЕНИЕ	НАИМЕНОВАНИЕ	КОЛ	ПРИМЕЧАНИЕ
				СТ. ОТД. ГОСТ 5781-82		
БЧ	13		6.013.130	Ф6 А-III L=130	20	0.03КГ
БЧ	14		20.013.250	Ф20 А-III L=250	4	0.62КГ
				МАТЕРИАЛЫ		
				БЕТОН ТЯЖЕЛЫЙ М250		2.19М3

ВЗАМ. ИНВ.№

ПОДПИСЬ И ДАТА

ИНВ.№ ПОДЛ.

1.020-1/83.4-1 28

ЛИСТ 2

198.58 81

РИС. 1

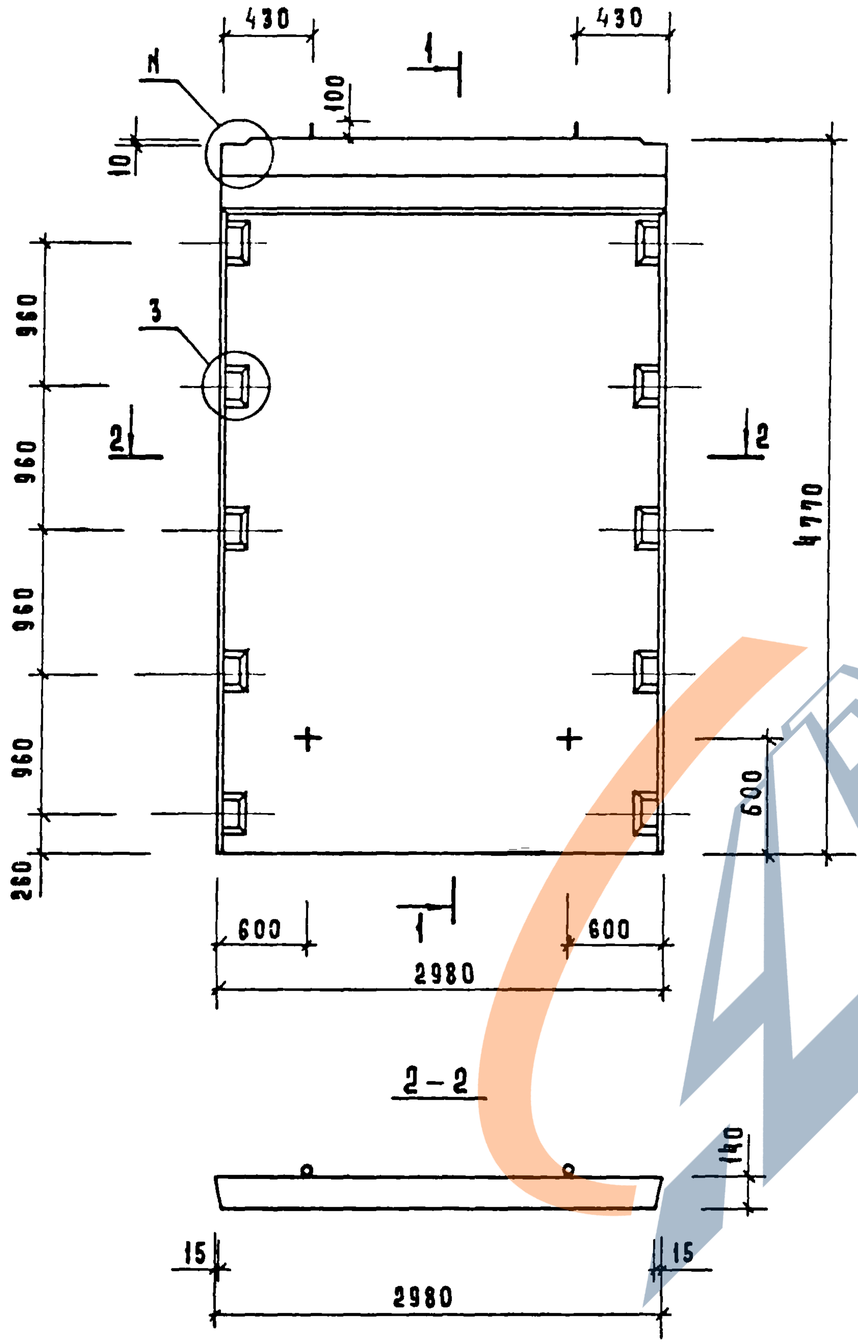

РИС. 2

ОСТАЛЬНОЕ СМ. РИС. 1

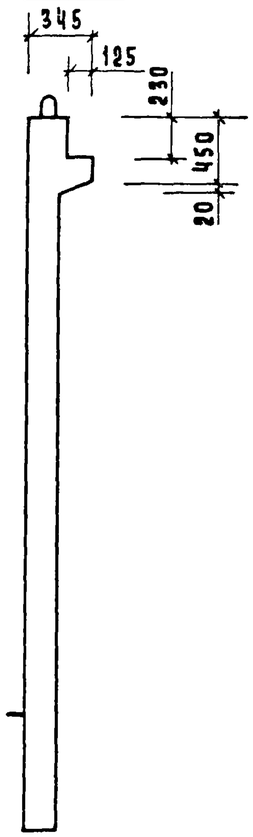

Обозначение	Марка	Рис	N	N1	Масса кг
1.020-1/83.4-1 28	2д 30.48	1,3	1	21	5980
-01	1д 30.48	2,4	2	22	5480

Нач.отд.	Волынский		
Гл.конс.	Шац		
Н.контр.	Лукина		
ГИП	Острова		
ГИП	Осина		
Провер.	Косова		
Разраб.	Васильева		

1.020-1/83.4-1 28 СБ

Диафрагма жесткости
Сборочный чертеж

Стадия	Масса	Масштаб
Р	СМ ТАБЛ	
Лист 1	Листов 2	

ЦНИИЭП торгово-бытовых зданий и туристских комплексов

Инв.№ подл. | Подпись и дата | Взам.инв.№

https://zavodjbi.com/

Рис. 3

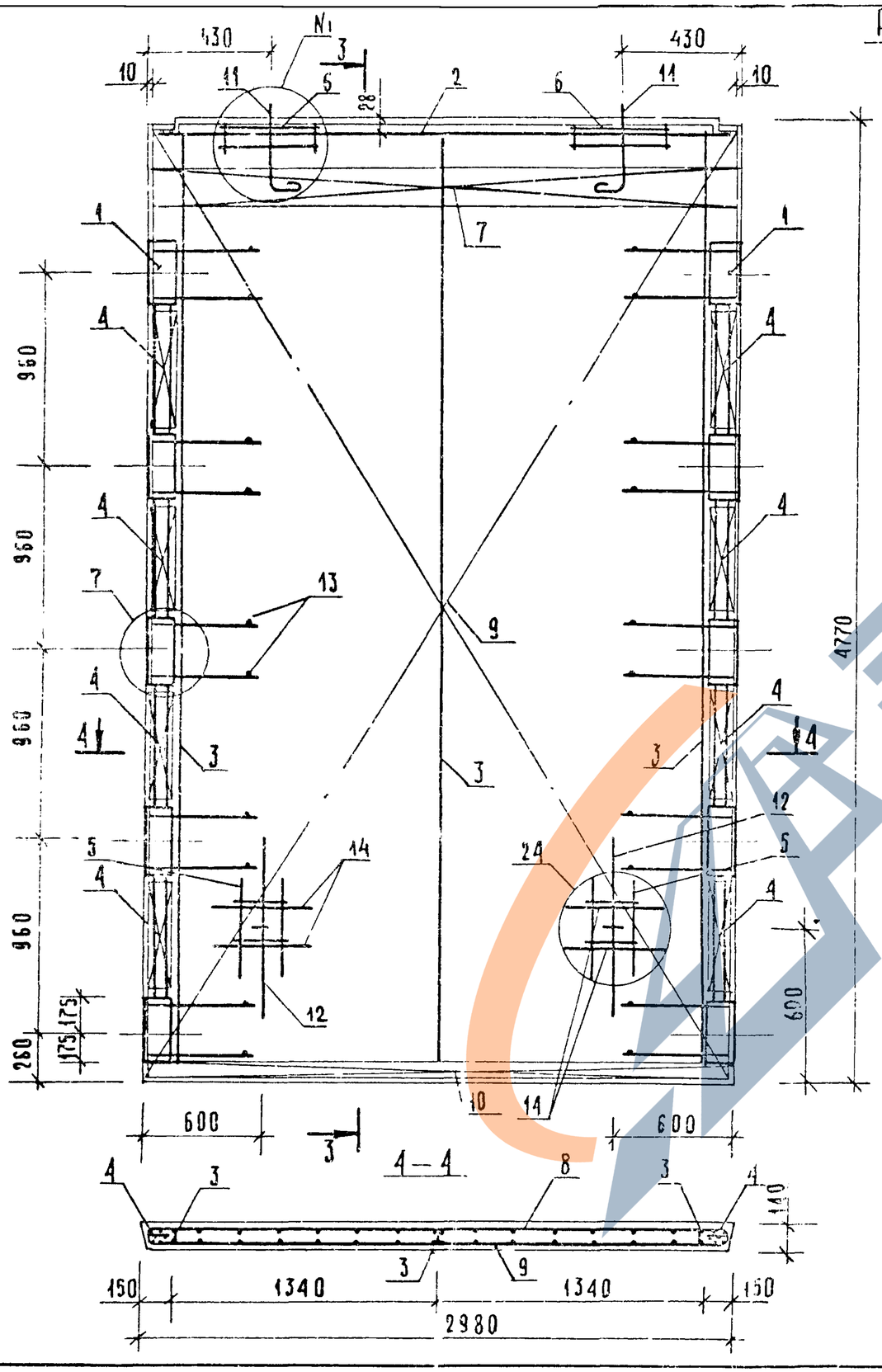

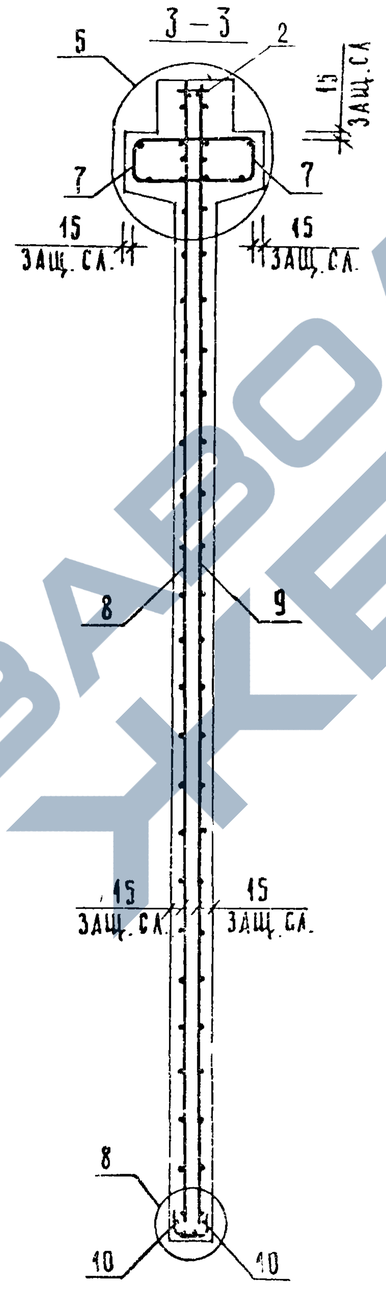

Рис 4

ОСТАЛЬНОЕ СМ. РИС 3

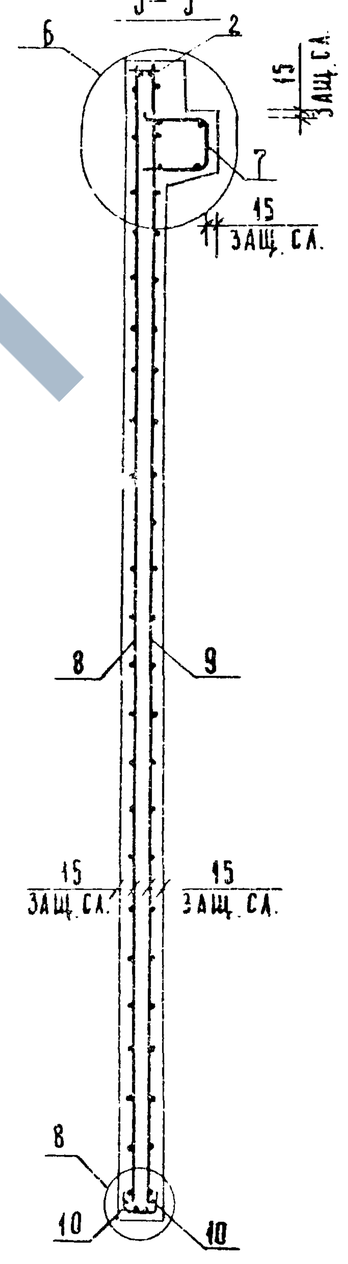

Инв. № подл. | Подпись и дата | Взамен инв. №

1.020-1/83.4-1 28СБ

Лист 2

19858 83

ФОРМАТ А3

ФОРМАТ	ЗОНА	ПОЗ	ОБОЗНАЧЕНИЕ	НАИМЕНОВАНИЕ	КОЛ	ПРИМЕЧАНИЕ
				ДОКУМЕНТАЦИЯ		
А3			1.020-1/83 4-1 29СБ	СБОРОЧНЫЙ ЧЕРТЕЖ		
А3			1.020-1/83 4-1 00ВС	ВЫБОРКА СТАЛИ		
А3			1.020-1/83 4-1 00У	УЗЛЫ		
А3			1.020-1/83 4-1 00ТС	ТЕХНИЧЕСКОЕ ОПИСАНИЕ		
			ПЕРЕМЕННЫЕ ДАННЫЕ	ДЛЯ ИСПОЛНЕНИЙ:		
				1.020-1/83 4-1 29		
				2Д 32.48		
				СБОРОЧНЫЕ ЕДИНИЦЫ		
А3	1		1.020-1/83 4-2 01-06	ИЗД.ЗАКЛ. СБОРНОЕ СМН-7	2	
А4	2		1.020-1/83 4-2 02-05	КАРКАС УКР. СБ. СКР-6	1	
А4	3		1.020-1/83 4-2 36-05	КАРКАС ПЛОСКИЙ КР-6	3	
А4	4		1.020-1/83 4-2 40-04	КАРКАС ПЛОСКИЙ КР-28	8	
А4	5		1.020-1/83 4-2 50	КАРКАС ПЛОСКИЙ КР-31	2	
А4	6		1.020-1/83 4-2 52	КАРКАС ПЛОСКИЙ КР-32	2	
А4	7		1.020-1/83 4-2 51-10	КАРКАС ПЛОСКИЙ КР-43	2	
А4	8		1.020-1/83 4-2 29	СЕТКА С-65	1	
А4	9		1.020-1/83 4-2 29-01	СЕТКА С-66	1	
А4	10		1.020-1/83 4-2 53-10	СЕТКА С-106	2	
А4	11		1.020-1/83 4-2 62	ПЕТЛЯ СТРОП. СПВ-5	2	
А4	12		1.020-1/83 4-2 71	ПЕТЛЯ СТРОП. СПГ-4	2	
				ДЕТАЛИ		
				СТ. ОТД. ГОСТ 5781-82		
БЧ	13		6.013.130	Ф6 А-III L=130	20	0.03КГ
БЧ	14		20.013.250	Ф20 А-III L=250	4	0.62КГ
				МАТЕРИАЛЫ		
				БЕТОН ТЯЖЕЛЫЙ М250		2.53М3
				1.020-1/83 4-1 29-01		
				1Д 32.48 —		
				СБОРОЧНЫЕ ЕДИНИЦЫ		
А3	1		1.020-1/83 4-2 01-06	ИЗД.ЗАКЛ. СБОРНОЕ СМН-7	2	
А4	2		1.020-1/83 4-2 02-05	КАРКАС УКР. СБ. СКР-6	1	
А4	3		1.020-1/83 4-2 36-05	КАРКАС ПЛОСКИЙ КР-6	3	
А4	4		1.020-1/83 4-2 40-04	КАРКАС ПЛОСКИЙ КР-28	8	
А4	5		1.020-1/83 4-2 50	КАРКАС ПЛОСКИЙ КР-31	2	
А4	6		1.020-1/83 4-2 52	КАРКАС ПЛОСКИЙ КР-32	2	
А4	7		1.020-1/83 4-2 51-11	КАРКАС ПЛОСКИЙ КР-44	1	
А4	8		1.020-1/83 4-2 29	СЕТКА С-65	1	
А4	9		1.020-1/83 4-2 29-01	СЕТКА С-66	1	
А4	10		1.020-1/83 4-2 53-10	СЕТКА С-106	2	
А4	11		1.020-1/83 4-2 67	ПЕТЛЯ СТРОП. СПВ-6	2	
А4	12		1.020-1/83 4-2 71	ПЕТЛЯ СТРОП. СПГ-4	2	
				ДЕТАЛИ		

САВЧЕНКО

ОПЕРАТОР ТЛП КОРТ

ЭПВЦ КиевЗНИИЭП

ВЗАМ ИНВ №

ПОДПИСЬ И ДАТА

ИНВ № ПОДЛ

НАЧ.ОТД	Волынский	
Н.КОНТР	Григорев	
ГЛ.КОНСТР	Шац	
ГИП	Острова	
РАЗРАБ.	Носова	
ПРОВЕРИЛ	Осина	
ИСПОЛНИЛ	Васильева	

1.020-1/83.4-1 29

ДИАФРАГМА ЖЕСТКОСТИ

СТАДИЯ	ЛИСТ	ЛИСТОВ
Р	I	2

ЦНИИЭП торгово-бытовых зданий и туристских комплексов

ФОРМАТ А4

САВЧЕНКО

ОПЕРАТОР ТЛП КОРТ

ЭПВЦ Киев ЗНИИЭП

ВЗАМ ИНВ №

ПОДПИСЬ И ДАТА

ИНВ №ПОДЛ

1.020-1/83.4-1 29

ЛИСТ 2

19858 84

ЗАВОДЖБИ

РИС. 1

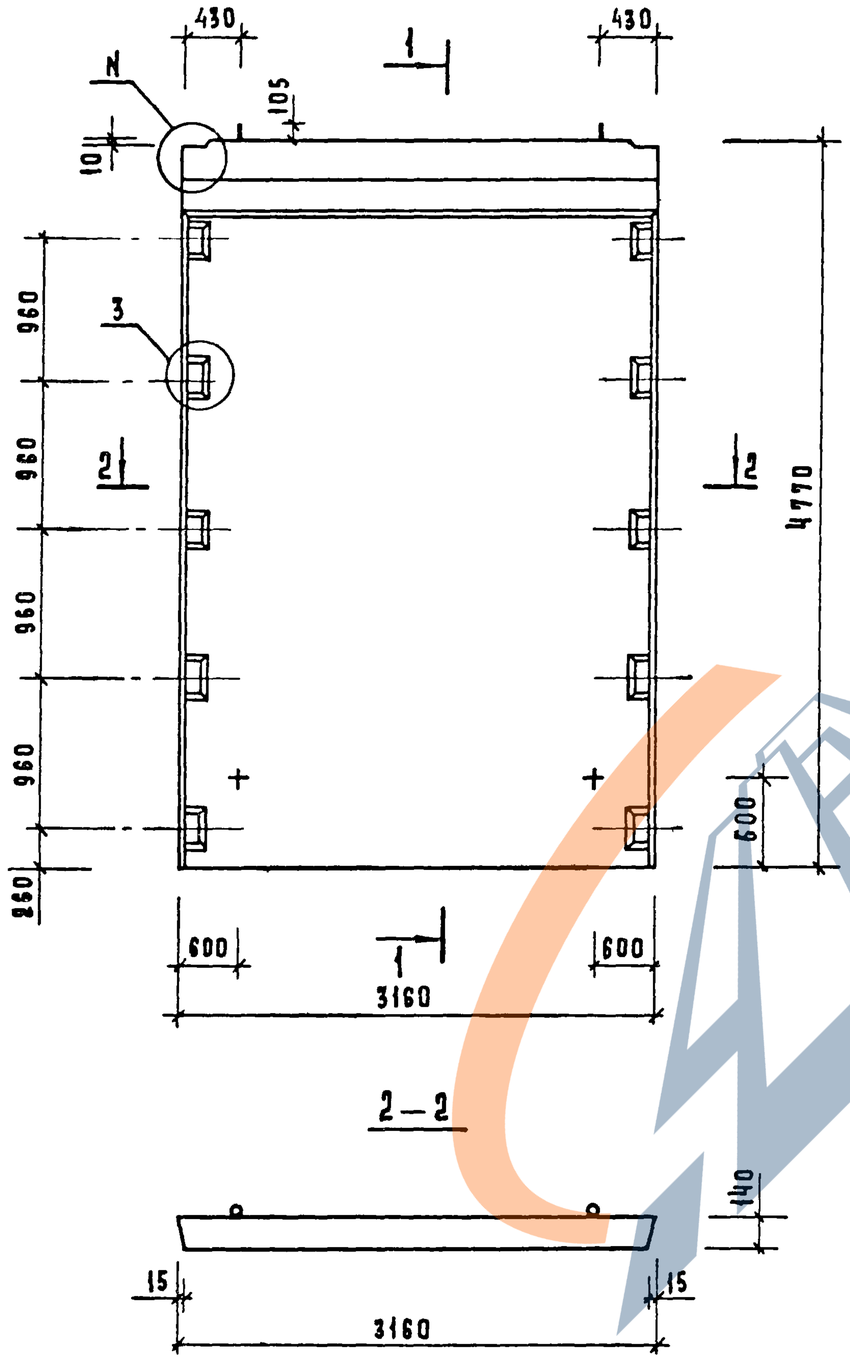

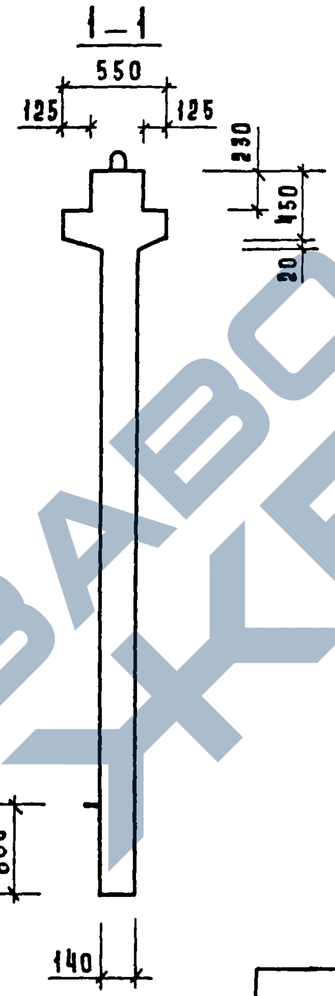

РИС. 2

ОСТАЛЬНОЕ СМ. РИС. 1

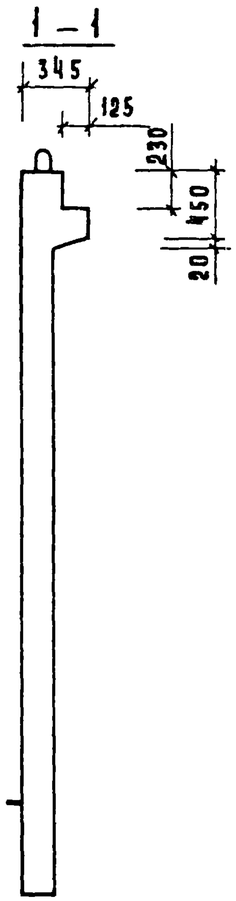

Обозначение	Марка	Рис	N	N1	Масса кг
1.020-1/83.4-1 29	2 Д 32.48	1,3	1	21	6330
-01	1 Д 32 48	2,4	2	22	5800

Нач. отд.	Волынский		
Гл. конст.	Шац		
Н. контр.	Лукина		
ГИП	Острова		
ГИП	Осина		
Провер.	Носова		
Разраб.	Васильева		

1.020-1/83.4-1 29 СБ

Диафрагма жесткости
Сборочный чертеж

Стадия	Масса	Масштаб
Р	СМ ТАБЛ.	
Лист 1	Листов 2	

ЦНИИЭП торгово-бытовых зданий и туристских комплексов

Инв. № подл. | Подпись и дата | Взам. инв. №

19858 85 ФОРМАТ А3

https://zavodjbi.com/

https://zavodjbi.com/

Рис. 3

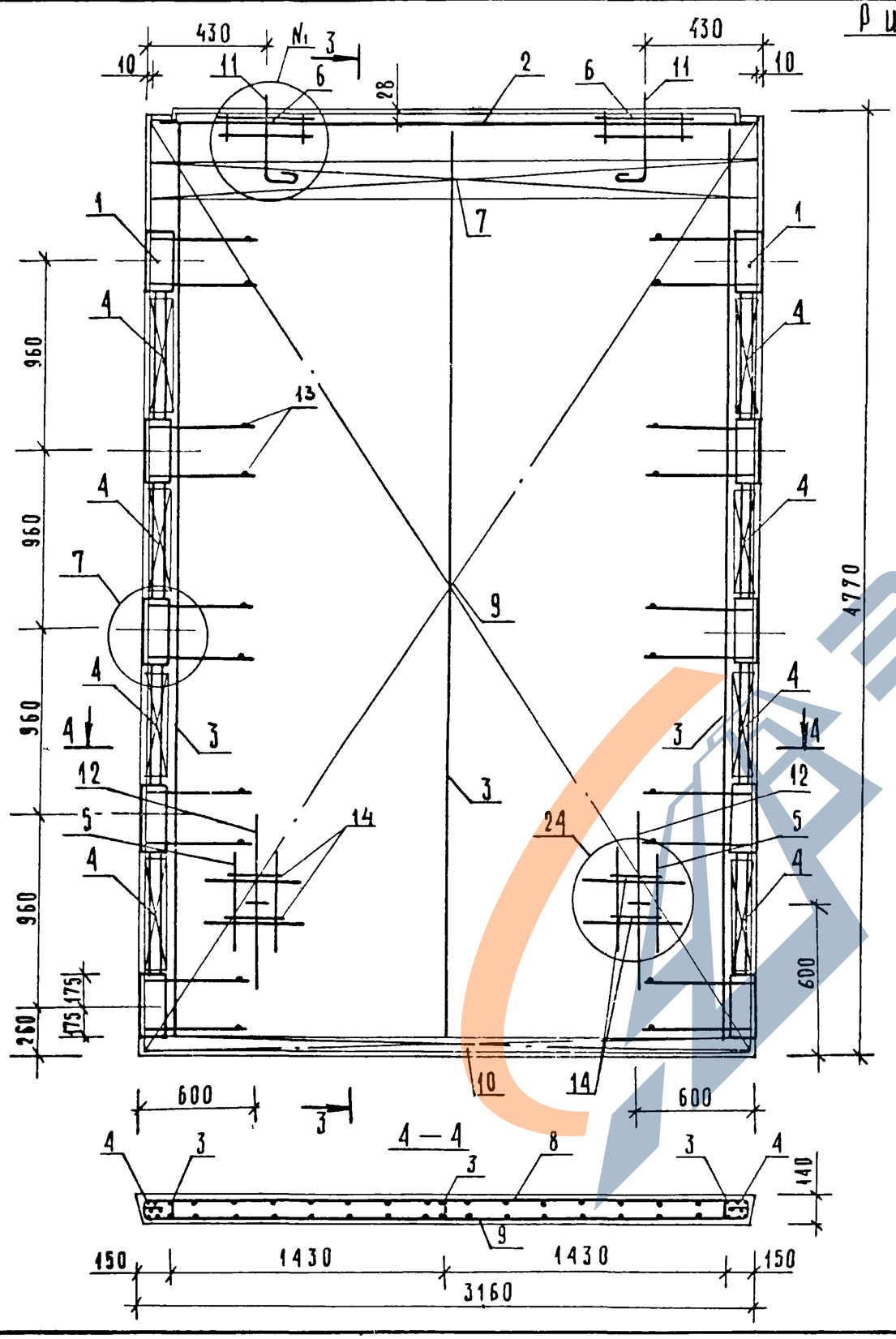

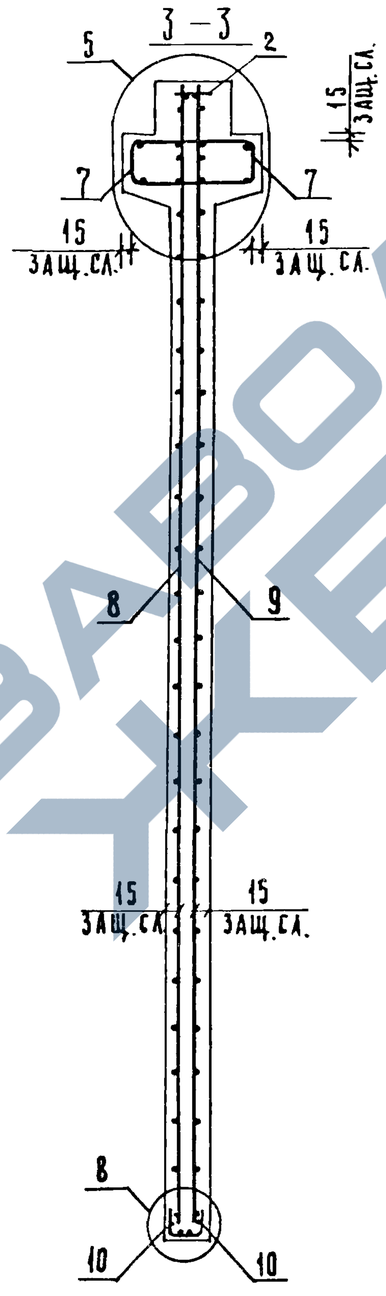

Рис. 4

ОСТАЛЬНОЕ СМ. РИС. 3

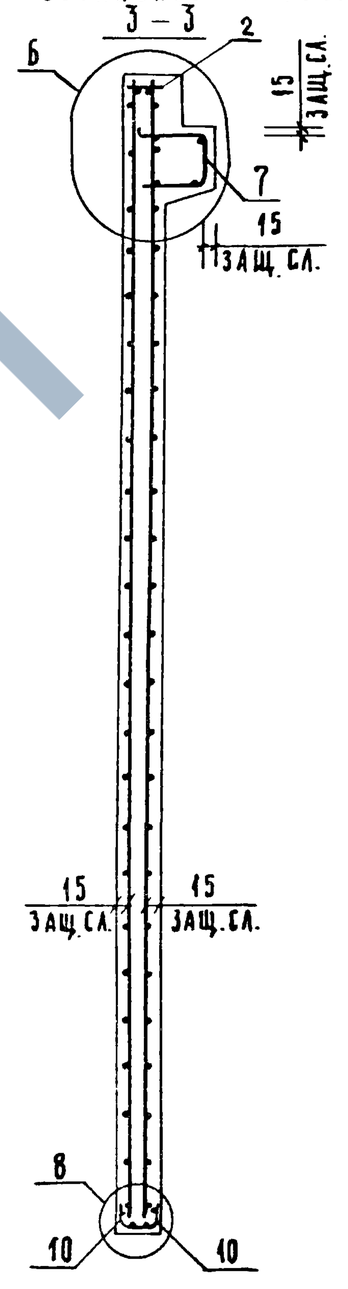

Инв. № подл. | Подпись и дата | Взам. инв. №

1.020-1/83.4-1 29СБ		Лист 2

19858 86 ФОРМАТ А3

https://zavodjbi.com/

ФОРМАТ	ЗОНА	ПОЗ	ОБОЗНАЧЕНИЕ	НАИМЕНОВАНИЕ	КОЛ.	ПРИМЕЧАНИЕ
				ДОКУМЕНТАЦИЯ		
А3			1.020-1/83 4-1 30СБ	СБОРОЧНЫЙ ЧЕРТЕЖ		
А3			1.020-1/83 4-1 00ВС	ВЫБОРКА СТАЛИ		
А3			1.020-1/83 4-1 00У	УЗЛЫ		
А3			1.020-1/83 4-1 00ТО	ТЕХНИЧЕСКОЕ ОПИСАНИЕ		
				ПЕРЕМЕННЫЕ ДАННЫЕ ДЛЯ ИСПОЛНЕНИЙ:		
				1.020-1/83 4-1 30		
				2ДП 26.36		
				СБОРОЧНЫЕ ЕДИНИЦЫ		
А3	1		1.020-1/83 4-2 01-04	ИЗД.ЗАКЛ. СБОРНОЕ СМН-5	2	
А4	2		1.020-1/83 4-2 02-03	КАРКАС УКР. СБ. СКР-4	1	
А4	3		1.020-1/83 4-2 36-03	КАРКАС ПЛОСКИЙ КР-4	2	
А4	4		1.020-1/83 4-2 36-06	КАРКАС ПЛОСКИЙ КР-7	2	
А4	5		1.020-1/83 4-2 38	КАРКАС ПЛОСКИЙ КР-16	5	
А4	6		1.020-1/83 4-2 40-01	КАРКАС ПЛОСКИЙ КР-25	6	
А4	7		1.020-1/83 4-2 41	КАРКАС ПЛОСКИЙ КР-29	1	
А4	8		1.020-1/83 4-2 51-06	КАРКАС ПЛОСКИЙ КР-39	2	
А4	9		1.020-1/83 4-2 30	СЕТКА С-67	1	
А4	10		1.020-1/83 4-2 30-01	СЕТКА С-68	1	
А4	11		1.020-1/83 4-2 30-02	СЕТКА С-69	1	
А4	12		1.020-1/83 4-2 30-03	СЕТКА С-70	1	
А4	13		1.020-1/83 4-2 53-04	СЕТКА С-100	4	
А4	14		1.020-1/83 4-2 45	СЕТКА С-109	2	
А4	15		1.020-1/83 4-2 59	ПЕТЛЯ СТРОП. СПВ-2	2	
А4	16		1.020-1/83 4-2 68	ПЕТЛЯ СТРОП. СПГ-1	2	
				ДЕТАЛИ		
				СТ. ОТД. ГОСТ 5781-82		
БЧ	17		6.013.130	Ф6 А-Ш L=130	28	0.03КГ
БЧ	18		20.013.250	Ф20 А-Ш L=250	4	0.62КГ
БЧ	19		25.013.2720	Ф25 А-Ш L=2720	4	10.5КГ
				МАТЕРИАЛЫ		
				БЕТОН ТЯЖЕЛЫЙ М250		1.26М3
				1.020-1/83 4-1 30-01		
				1ДП 26.36		
				СБОРОЧНЫЕ ЕДИНИЦЫ		
А3	1		1.020-1/83 4-2 01-04	ИЗД.ЗАКЛ. СБОРНОЕ СМН-5	2	
А4	2		1.020-1/83 4-2 02-03	КАРКАС УКР. СБ. СКР-4	1	
А4	3		1.020-1/83 4-2 36-03	КАРКАС ПЛОСКИЙ КР-4	2	
А4	4		1.020-1/83 4-2 36-06	КАРКАС ПЛОСКИЙ КР-7	2	
А4	5		1.020-1/83 4-2 38	КАРКАС ПЛОСКИЙ КР-16	5	
А4	6		1.020-1/83 4-2 40-01	КАРКАС ПЛОСКИЙ КР-25	6	
А4	7		1.020-1/83 4-2 41	КАРКАС ПЛОСКИЙ КР-29	1	
А4	8		1.020-1/83 4-2 51-07	КАРКАС ПЛОСКИЙ КР-40	1	

САВЧЕНКО

ОПЕРАТОР ТЛП КОРТ

ЭПВЦ Киев ЗНИИЭП

ВЗАМ.ИНВ.№

ПОДПИСЬ И ДАТА

ИНВ.№ ПОДЛ.

НАЧ.ОТД	Волынский	
Н.КОНТР	Пригорев	
ГЛ.КОНСТР	Шац	
ГИП	Осина	
РАЗРАБ	Васильева	
ПРОВЕРИЛ	Острова	
ИСПОЛНИЛ	Носова	

1.020-1/83.4-1 30

ДИАФРАГМА ЖЕСТКОСТИ

СТАДИЯ	ЛИСТ	ЛИСТОВ
Р	1	2

ЦНИИЭП торгово-бытовых зданий и туристских комплексов

САВЧЕНКО

ОПЕРАТОР ТЛП КОРТ

ЭПВЦ Киев ЗНИИЭП

ФОРМАТ	ЗОНА	ПОЗ	ОБОЗНАЧЕНИЕ	НАИМЕНОВАНИЕ	КОЛ.	ПРИМЕЧАНИЕ
А4		9	1.020-1/83 4-2 30	СЕТКА С-67	1	
А4		10	1.020-1/83 4-2 30-01	СЕТКА С-68	1	
А4		11	1.020-1/83 4-2 30-02	СЕТКА С-69	1	
А4		12	1.020-1/83 4-2 30-03	СЕТКА С-70	1	
А4		13	1.020-1/83 4-2 53-04	СЕТКА С-100	4	
А4		14	1.020-1/83 4-2 45	СЕТКА С-109	2	
А4		15	1.020-1/83 4-2 64	ПЕТЛЯ СТРОП. СПВ-8	2	
А4		16	1.020-1/83 4-2 68	ПЕТЛЯ СТРОП. СПГ-1	2	
				ДЕТАЛИ		
				СТ. ОТД. ГОСТ 5781-82		
БЧ		17	6.013.130	Ф6 А-Ш L=130	28	0.03КГ
БЧ		18	20.013.250	Ф20 А-Ш L=250	4	0.62КГ
БЧ		19	25.013.2720	Ф25 А-Ш L=2720	4	10.5КГ
				МАТЕРИАЛЫ		
				БЕТОН ТЯЖЕЛЫЙ М250		1.05М3

ВЗАМ.ИНВ.№

ПОДПИСЬ И ДАТА

ИНВ.№ ПОДЛ.

1.020-1/83.4-1 30

ЛИСТ 2

19858 87

ФОРМАТ А4

РИС. 1

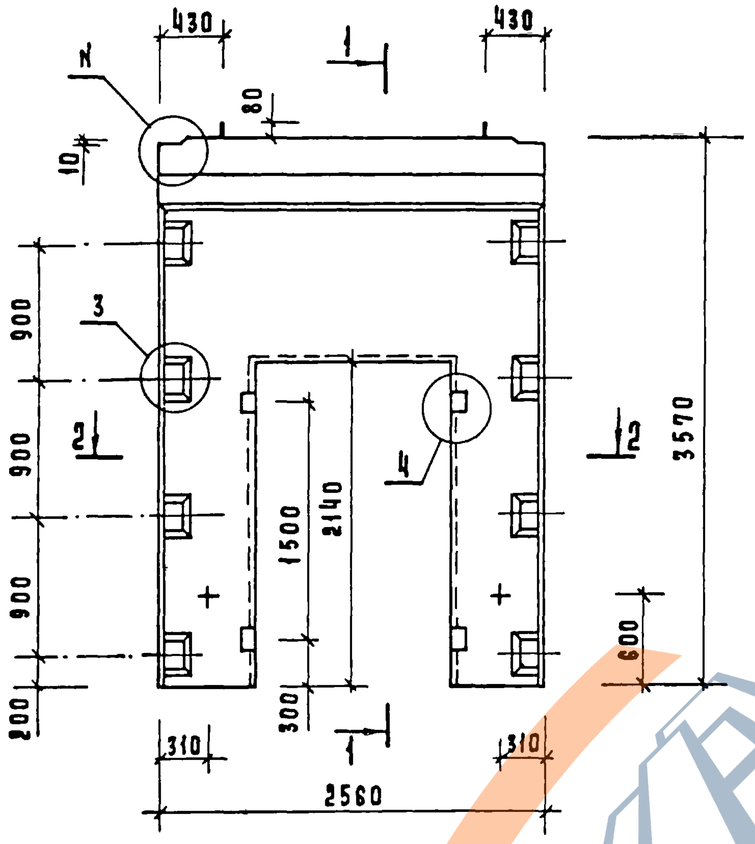

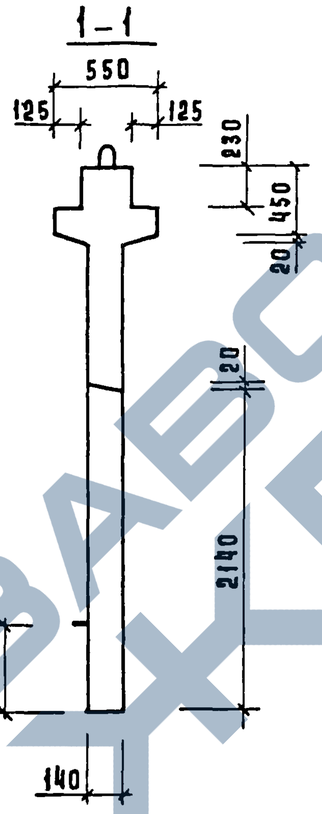

РИС. 2

ОСТАЛЬНОЕ СМ. РИС.1

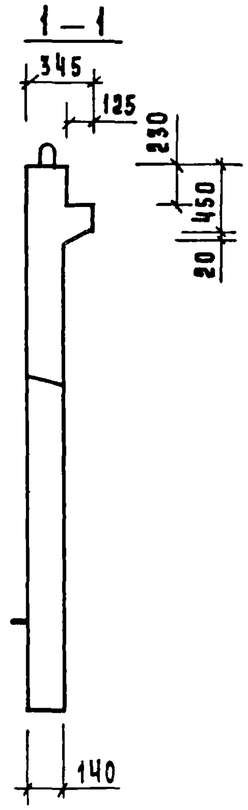

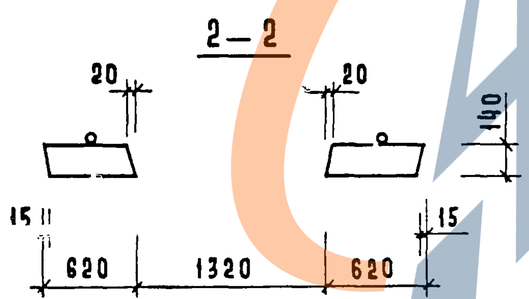

Обозначение	Марка	Рис.	N	N1	Масса кг
1.020-1/83. 4-1 30	2 ДП 26. 36	1, 3	1	25	3150
-01	1 ДП 26. 36	2, 4	2	26	2630

Нач. отд.	Волынский	
Гл. констр.	Шац	
Н. контр.	Лукина	
ГИП	Острова	
ГИП	Осина	
Провер.	Исаева	
Разраб.	Васильева	

1.020-1/83. 4-1 30 СБ

Диафрагма жесткости

Сборочный чертеж

Стадия	Масса	Масштаб
Р	См. табл.	
Лист 1	Листов 2	

ЦНИИЭП торгово-бытовых зданий и туристских комплексов

Инв.№ подл. | Подпись и дата | Взам. инв.№

19858 88

Формат А3

Рис. 3

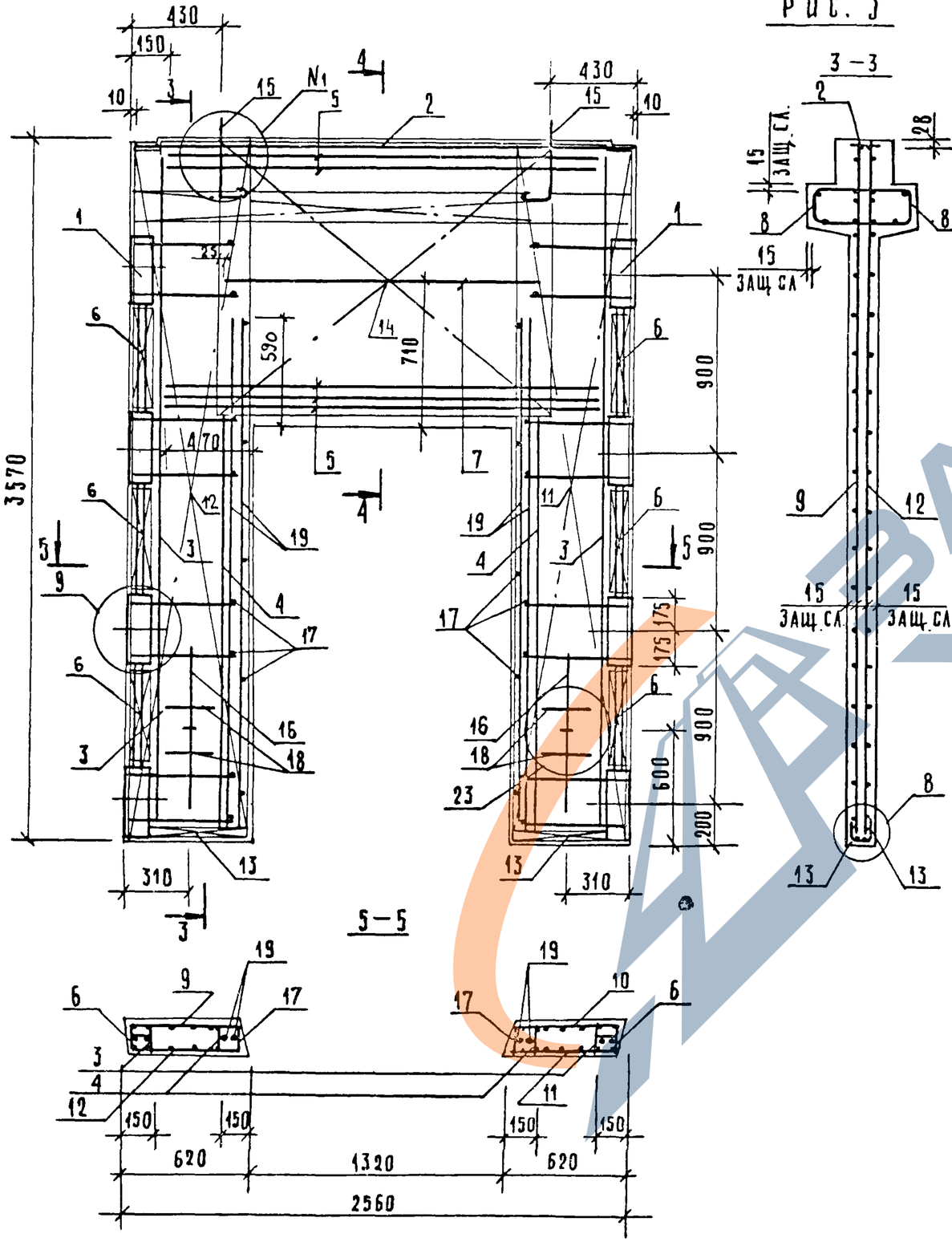

Рис. 4

ОСТАЛЬНОЕ СМ. РИС. 3

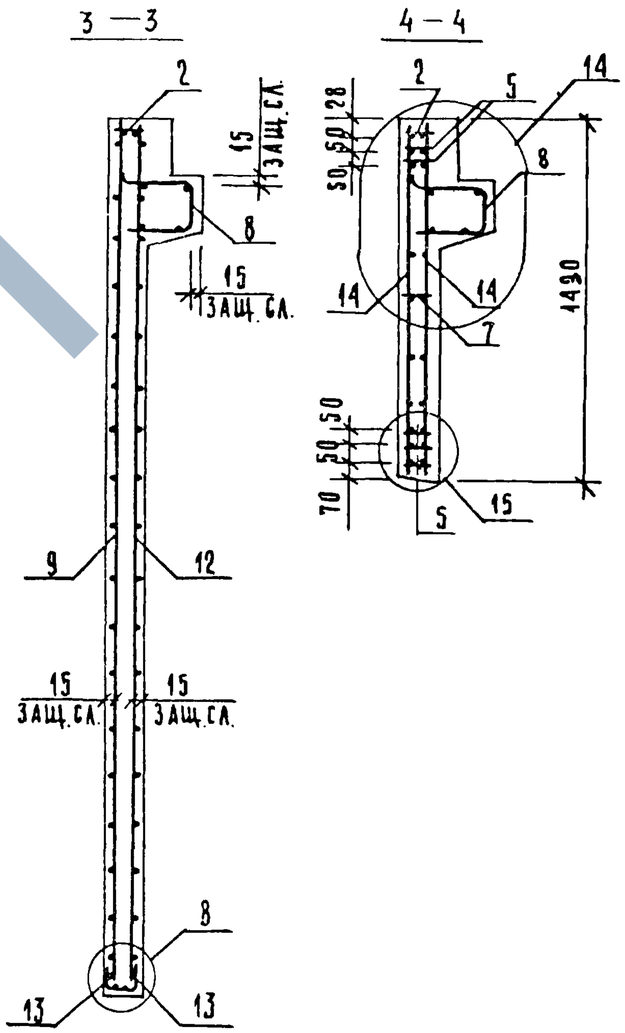

Сетку поз. 14 приварить к каркасу поз. 2 и нижнему каркасу поз. 5 электродуговой сваркой (см. узел 13, 14).

САВЧЕНКО

ОПЕРАТОР ТЛП КОРТ

ЭПВЦ КиевЗНИИЭП

ФОРМАТ	ЗОНА	ПОЗ	ОБОЗНАЧЕНИЕ	НАИМЕНОВАНИЕ	КОЛ.	ПРИМЕЧАНИЕ
				ДОКУМЕНТАЦИЯ		
А3			1.020-1/83 4-1 31СБ	СБОРОЧНЫЙ ЧЕРТЕЖ		
А3			1.020-1/83 4-1 00ВС	ВЫБОРКА СТАЛИ		
А3			1.020-1/83 4-1 00У	УЗЛЫ		
А3			1.020-1/83 4-1 00ТО	ТЕХНИЧЕСКОЕ ОПИСАНИЕ		
				ПЕРЕМЕННЫЕ ДАННЫЕ ДЛЯ ИСПОЛНЕНИЙ:		
				1.020-1/83 4-1 31		
				2ДП 30.36		
				СБОРОЧНЫЕ ЕДИНИЦЫ		
А3	1		1.020-1/83 4-2 01-04	ИЗД.ЗАКЛ. СБОРНОЕ СМН-5	2	
А4	2		1.020-1/83 4-2 02-04	КАРКАС УКР. СБ. СКР-5	1	
А4	3		1.020-1/83 4-2 36-03	КАРКАС ПЛОСКИЙ КР-4	2	
А4	4		1.020-1/83 4-2 36-06	КАРКАС ПЛОСКИЙ КР-7	2	
А4	5		1.020-1/83 4-2 38	КАРКАС ПЛОСКИЙ КР-16	5	
А4	6		1.020-1/83 4-2 40-01	КАРКАС ПЛОСКИЙ КР-25	6	
А4	7		1.020-1/83 4-2 41	КАРКАС ПЛОСКИЙ КР-29	1	
А4	8		1.020-1/83 4-2 51-08	КАРКАС ПЛОСКИЙ КР-41	2	
А4	9		1.020-1/83 4-2 31	СЕТКА С-71	1	
А4	10		1.020-1/83 4-2 31-01	СЕТКА С-72	1	
А4	11		1.020-1/83 4-2 31-02	СЕТКА С-73	1	
А4	12		1.020-1/83 4-2 31-03	СЕТКА С-74	1	
А4	13		1.020-1/83 4-2 53-05	СЕТКА С-101	4	
А4	14		1.020-1/83 4-2 45	СЕТКА С-109	2	
А4	15		1.020-1/83 4-2 60	ПЕТЛЯ СТРОП. СПВ-3	2	
А4	16		1.020-1/83 4-2 70	ПЕТЛЯ СТРОП. СПГ-3	2	
				ДЕТАЛИ		
				СТ. ОТД. ГОСТ 5781-82		
ВЧ	17		6.013.130	Ф6 А-Ш L=130	28	0.03КГ
ВЧ	18		20.013.250	Ф20 А-Ш L=250	4	0.62КГ
ВЧ	19		25.013.2720	Ф25 А-Ш L=2720	4	10.5КГ
				МАТЕРИАЛЫ		
				БЕТОН ТЯЖЕЛЫЙ М250		1.48М3
				1.020-1/83 4-1 31-01		
				1ДП 30.36		
				СБОРОЧНЫЕ ЕДИНИЦЫ		
А3	1		1.020-1/83 4-2 01-04	ИЗД.ЗАКЛ. СБОРНОЕ СМН-5	2	
А4	2		1.020-1/83 4-2 02-04	КАРКАС УКР. СБ. СКР-5	1	
А4	3		1.020-1/83 4-2 36-03	КАРКАС ПЛОСКИЙ КР-4	2	
А4	4		1.020-1/83 4-2 36-06	КАРКАС ПЛОСКИЙ КР-7	2	
А4	5		1.020-1/83 4-2 38	КАРКАС ПЛОСКИЙ КР-16	5	
А4	6		1.020-1/83 4-2 40-01	КАРКАС ПЛОСКИЙ КР-25	6	
А4	7		1.020-1/83 4-2 41	КАРКАС ПЛОСКИЙ КР-29	1	
А4	8		1.020-1/83 4-2 51-09	КАРКАС ПЛОСКИЙ КР-42	1	

ВЗАМ. ИНВ. №

ПОДПИСЬ И ДАТА

ИНВ. № ПОДЛ.

НАЧ.ОТД.	Волынский	
Н.КОНТР.	Пригорев	
ГЛ.КОНСТР	Шац	
ГИП	Острова	
РАЗРАБ.	Носова	
ПРОВЕРИЛ	Осина	
ИСПОЛНИЛ	Васильева	

1.020-1/83.4-1 31

ДИАФРАГМА ЖЕСТКОСТИ

СТАДИЯ	ЛИСТ	ЛИСТОВ
Р	1	2

ЦНИИЭП торгово-бытовых зданий и туристских комплексов

САВЧЕНКО

ОПЕРАТОР ТЛП КОРТ

ЭПВЦ КиевЗНИИЭП

ФОРМАТ	ЗОНА	ПОЗ	ОБОЗНАЧЕНИЕ	НАИМЕНОВАНИЕ	КОЛ	ПРИМЕЧАНИЕ
А4	9		1.020-1/83 4-2 31	СЕТКА С-71	1	
А4	10		1.020-1/83 4-2 31-01	СЕТКА С-72	1	
А4	11		1.020-1/83 4-2 31-02	СЕТКА С-73	1	
А4	12		1.020-1/83 4-2 31-03	СЕТКА С-74	1	
А4	13		1.020-1/83 4-2 53-05	СЕТКА С-101	4	
А4	14		1.020-1/83 4-2 45	СЕТКА С-109	2	
А4	15		1.020-1/83 4-2 65	ПЕТЛЯ СТРОП. СПВ-9	2	
А4	16		1.020-1/83 4-2 70	ПЕТЛЯ СТРОП. СПГ-3	2	
				ДЕТАЛИ		
				СТ. ОТД. ГОСТ 5781-82		
ВЧ	17		6.013.130	Ф6 А-Ш L=130	28	0.03КГ
ВЧ	18		20.013.250	Ф20 А-Ш L=250	4	0.62КГ
ВЧ	19		25.013.2720	Ф25 А-Ш L=2720	4	10.5КГ
				МАТЕРИАЛЫ		
				БЕТОН ТЯЖЕЛЫЙ М250		1.28М3

ВЗАМ. ИНВ. №

ПОДПИСЬ И ДАТА

ИНВ. № ПОДЛ.

1.020-1/83.4-1 31

ЛИСТ 2

ФОРМАТ А3

РИС. 1

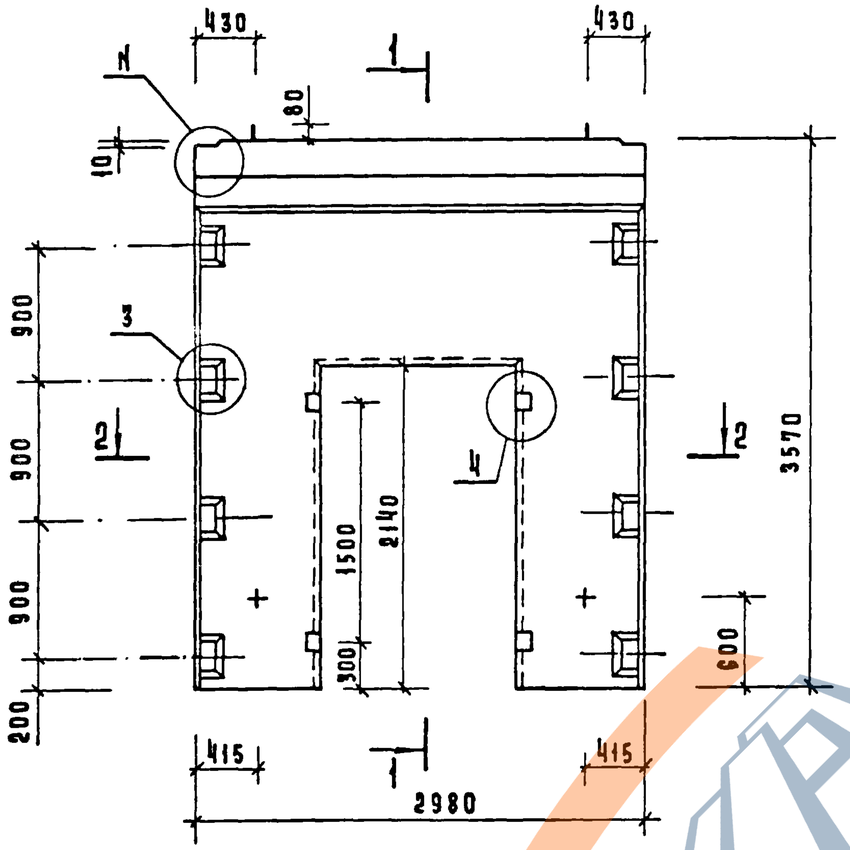

РИС. 2

ОСТАЛЬНОЕ СМ. РИС. 1

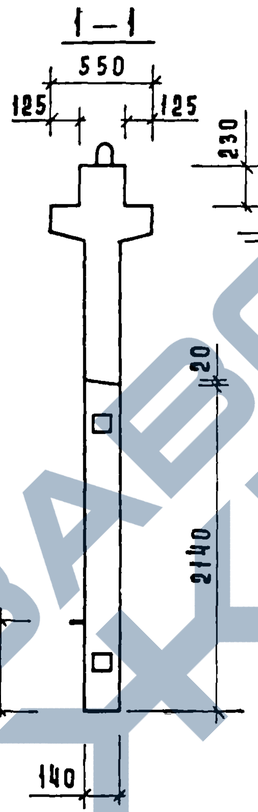

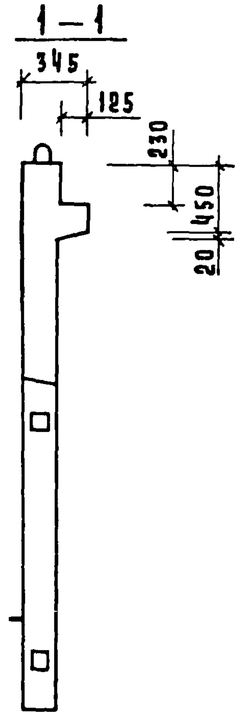

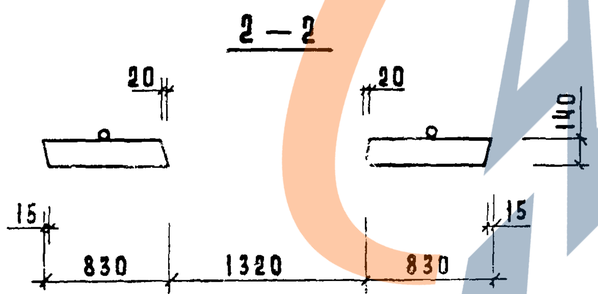

ОБОЗНАЧЕНИЕ	МАРКА	РИС	N	N_1	МАССА КГ
1.020-1/83. 4-1 31	2ДП 30. 36	1,3	1	25	3720
-01	1ДП 30. 36	2,4	2	26	3230

Нач. отд.	[illegible]		
Гл. конст.	Шац		
Н. контр.	Лукина		
ГИП	Острова		
ГИП	Осина		
Провер.	Носова		
Разраб.	Васильева		

1.020-1/83 4-1 31 СБ

ДИАФРАГМА ЖЕСТКОСТИ

СБОРОЧНЫЙ ЧЕРТЕЖ

СТАДИЯ	МАССА	МАСШТАБ
Р	СМ ТАБЛ.	

Лист 1 Листов 2

ЦНИИЭП торгово-бытовых и туристских комплексов

Инв. N подл. | Подпись и дата | Взам. инв. N

19858 91

Формат А3

РИС. 3

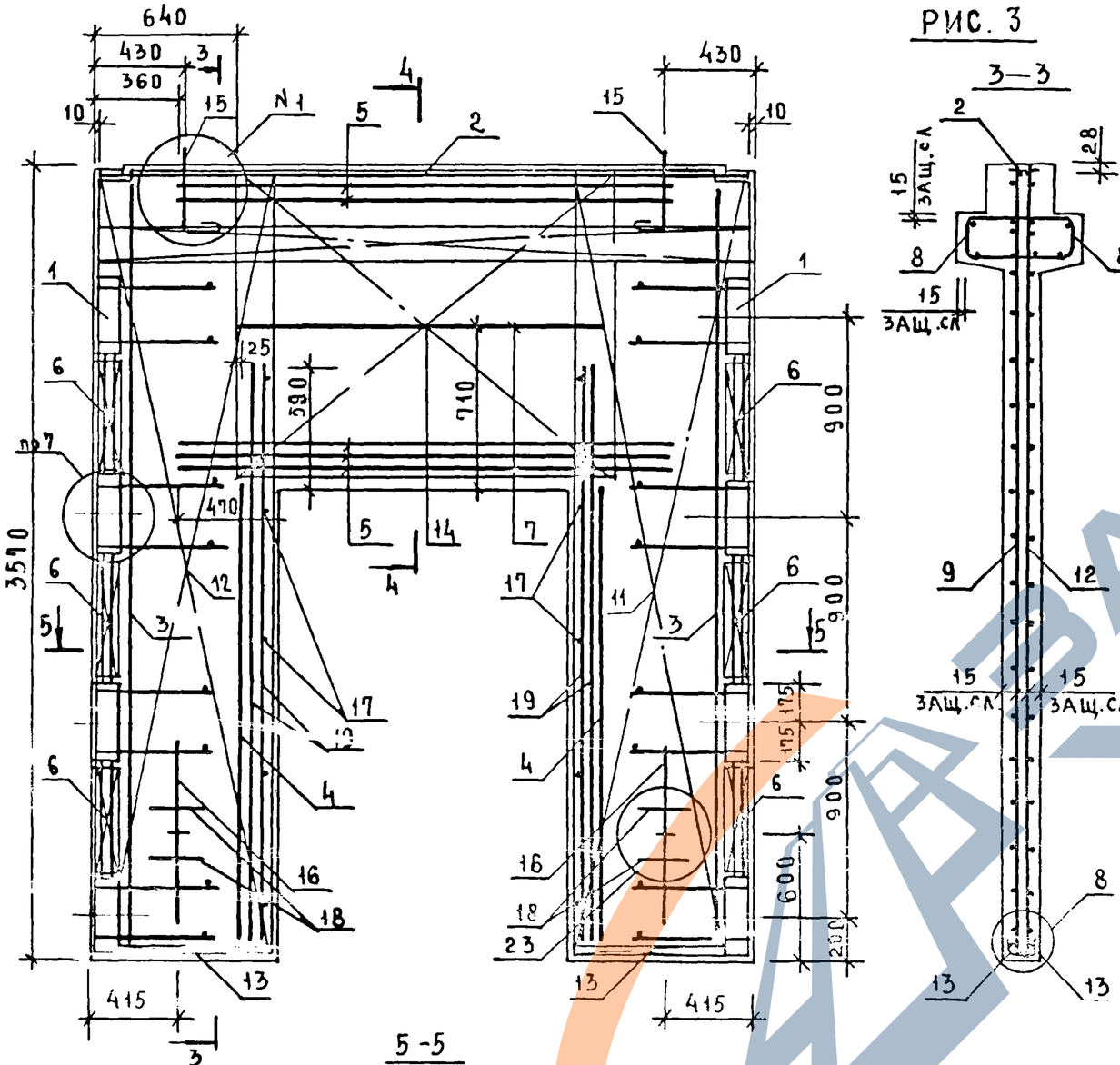

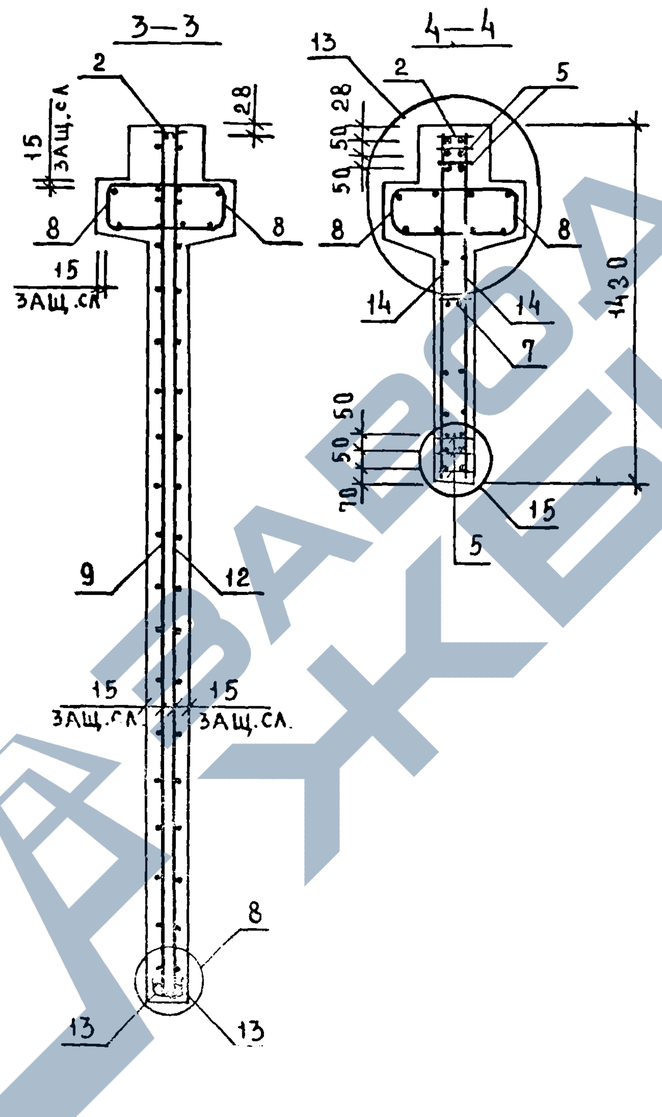

РИС. 4

ОСТАЛЬНОЕ СМ. РИС. 3

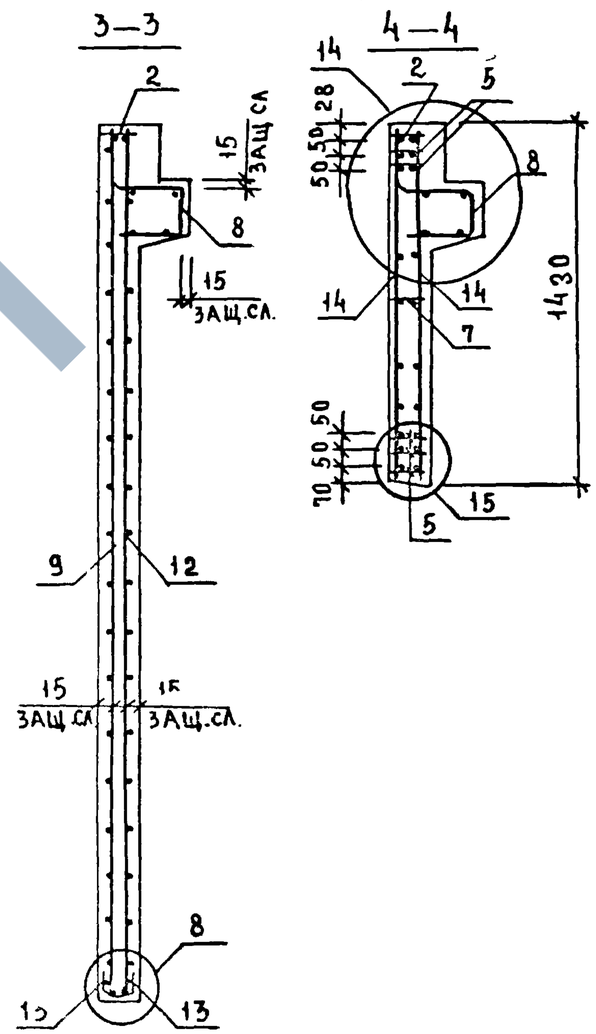

СЕТКУ ПОЗ.14 ПРИВАРИТЬ К КАРКАСУ ПОЗ.2 И НИЖНЕМУ КАРКАСУ ПОЗ.5 ЭЛЕКТРОДУГОВОЙ СВАРКОЙ (СМ. УЗЛЫ 13,14).

ВЗАМ. ИНВ.№ | ПОДПИСЬ И ДАТА | ИНВ.№ ПОДЛ.

1.020-1/83.4-1 31СБ	ЛИСТ 2

19858 92 ФОРМАТ А3

ФОРМАТ	ЗОНА	ПОЗ	ОБОЗНАЧЕНИЕ	НАИМЕНОВАНИЕ	КОЛ	ПРИМЕЧАНИЕ
				ДОКУМЕНТАЦИЯ		
А3			1.020-1/83 4-1 32СБ	СБОРОЧНЫЙ ЧЕРТЕЖ		
А3			1.020-1/83 4-1 00ВС	ВЫБОРКА СТАЛИ		
А3			1.020-1/83 4-1 00У	УЗЛЫ		
А3			1.020-1/83 4-1 00ТО	ТЕХНИЧЕСКОЕ ОПИСАНИЕ		
				ПЕРЕМЕННЫЕ ДАННЫЕ ДЛЯ ИСПОЛНЕНИЙ:		
				1.020-1/83 4-1 32		
				2ДП 32.36		
				СБОРОЧНЫЕ ЕДИНИЦЫ		
А3	1		1.020-1/83 4-2 01-04	ИЗД.ЗАКЛ. СБОРНОЕ СМН-5	2	
А4	2		1.020-1/83 4-2 02-05	КАРКАС УКР. СБ. СКР-6	1	
А4	3		1.020-1/83 4-2 36-03	КАРКАС ПЛОСКИЙ КР-4	2	
А4	4		1.020-1/83 4-2 36-07	КАРКАС ПЛОСКИЙ КР-8	2	
А4	5		1.020-1/83 4-2 38-01	КАРКАС ПЛОСКИЙ КР-17	7	
А4	6		1.020-1/83 4-2 40-01	КАРКАС ПЛОСКИЙ КР-25	6	
А4	7		1.020-1/83 4-2 42	КАРКАС ПЛОСКИЙ КР-30	1	
А4	8		1.020-1/83 4-2 51-10	КАРКАС ПЛОСКИЙ КР-43	2	
А4	9		1.020-1/83 4-2 30	СЕТКА С-67	1	
А4	10		1.020-1/83 4-2 30-01	СЕТКА С-68	1	
А4	11		1.020-1/83 4-2 30-02	СЕТКА С-69	1	
А4	12		1.020-1/83 4-2 30-03	СЕТКА С-70	1	
А4	13		1.020-1/83 4-2 53-04	СЕТКА С-100	4	
А4	14		1.020-1/83 4-2 47	СЕТКА С-111	2	
А4	15		1.020-1/83 4-2 59	ПЕТЛЯ СТРОП. СПВ-2	2	
А4	16		1.020-1/83 4-2 69	ПЕТЛЯ СТРОП. СПГ-2	2	
				ДЕТАЛИ		
				СТ. ОТД. ГОСТ 5781-82		
БЧ	17		6.013.130	Ф6 А-III L=130	28	0.03КГ
БЧ	18		20.013.250	Ф20 А-III L=250	4	0.62КГ
БЧ	19		25.013.3220	Ф25 А-III L=3220	4	12.4КГ
				МАТЕРИАЛЫ		
				БЕТОН ТЯЖЕЛЫЙ М250		1.34М3
				1.020-1/83 4-1 32-01		
				1ДП 32.36		
				СБОРОЧНЫЕ ЕДИНИЦЫ		
А3	1		1.020-1/83 4-2 01-04	ИЗД.ЗАКЛ. СБОРНОЕ СМН-5	2	
А4	2		1.020-1/83 4-2 02-05	КАРКАС УКР. СБ. СКР-6	1	
А4	3		1.020-1/83 4-2 36-03	КАРКАС ПЛОСКИЙ КР-4	2	
А4	4		1.020-1/83 4-2 36-07	КАРКАС ПЛОСКИЙ КР-8	2	
А4	5		1.020-1/83 4-2 38-01	КАРКАС ПЛОСКИЙ КР-17	7	
А4	6		1.020-1/83 4-2 40-01	КАРКАС ПЛОСКИЙ КР-25	6	
А4	7		1.020-1/83 4-2 42	КАРКАС ПЛОСКИЙ КР-30	1	
А4	8		1.020-1/83 4-2 51-11	КАРКАС ПЛОСКИЙ КР-44	1	

САВЧЕНКО

ОПЕРАТОР ТПП КОРТ

ЭПВЦ КиевЗНИИЭП

ВЗАМ ИНВ.№

ПОДПИСЬ И ДАТА

ИНВ.№ ПОДЛ.

НАЧ.ОТД.	Волынский	
Н.КОНТР.	Григорев	
ГЛ.КОНСТР.	Шац	
ГИП	Острова	
РАЗРАБ.	Носова	
ПРОВЕРИЛ	Осина	
ИСПОЛНИЛ	Васильева	

1.020-1/83.4-1 32

ДИАФРАГМА ЖЕСТКОСТИ

СТАДИЯ	ЛИСТ	ЛИСТОВ
Р	1	2

ЦНИИЭП торгово-бытовых зданий и туристских комплексов

ФОРМАТ А4

ФОРМАТ	ЗОНА	ПОЗ	ОБОЗНАЧЕНИЕ	НАИМЕНОВАНИЕ	КОЛ	ПРИМЕЧАНИЕ
А4	9		1.020-1/83 4-2 30	СЕТКА С-67	1	
А4	10		1.020-1/83 4-2 30-01	СЕТКА С-68	1	
А4	11		1.020-1/83 4-2 30-02	СЕТКА С-69	1	
А4	12		1.020-1/83 4-2 30-03	СЕТКА С-70	1	
А4	13		1.020-1/83 4-2 53-04	СЕТКА С-100	4	
А4	14		1.020-1/83 4-2 47	СЕТКА С-111	2	
А4	15		1.020-1/83 4-2 64	ПЕТЛЯ СТРОП. СПВ-8	2	
А4	16		1.020-1/83 4-2 69	ПЕТЛЯ СТРОП. СПГ-2	2	
				ДЕТАЛИ		
				СТ. ОТД. ГОСТ 5781-82		
БЧ	17		6.013.130	Ф6 А-III L=130	28	0.03КГ
БЧ	18		20.013.250	Ф20 А-III L=250	4	0.62КГ
БЧ	19		25.013.3220	Ф25 А-III L=3220	4	12.4КГ
				МАТЕРИАЛЫ		
				БЕТОН ТЯЖЕЛЫЙ М250		1.13М3

САВЧЕНКО

ОПЕРАТОР ТПП КОРТ

ЭПВЦ КиевЗНИИЭП

ВЗАМ ИНВ.№

ПОДПИСЬ И ДАТА

ИНВ.№ ПОДЛ.

1.020-1/83.4-1 32

ЛИСТ 2

19858 93

ФОРМАТ А4

РИС.1

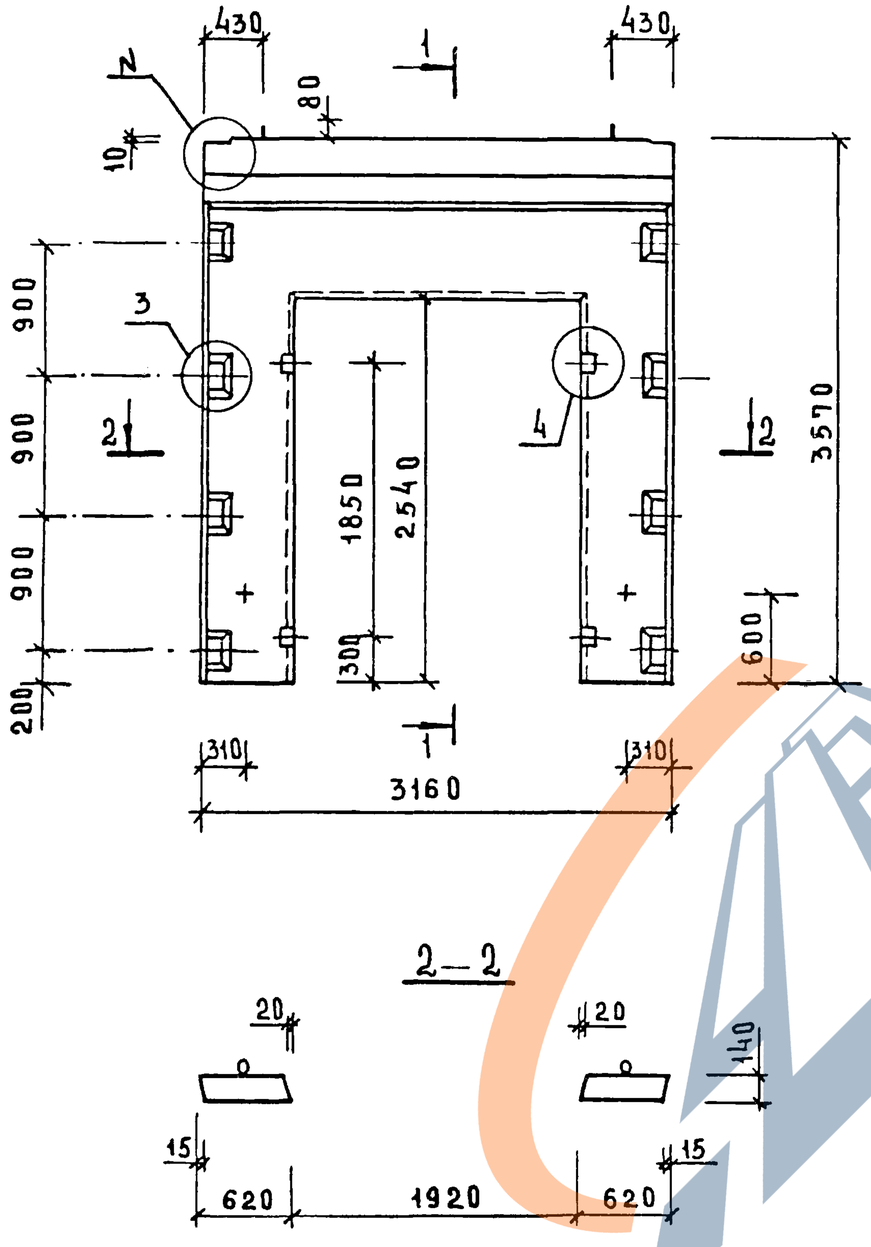

РИС.2

ОСТАЛЬНОЕ СМ. РИС.1

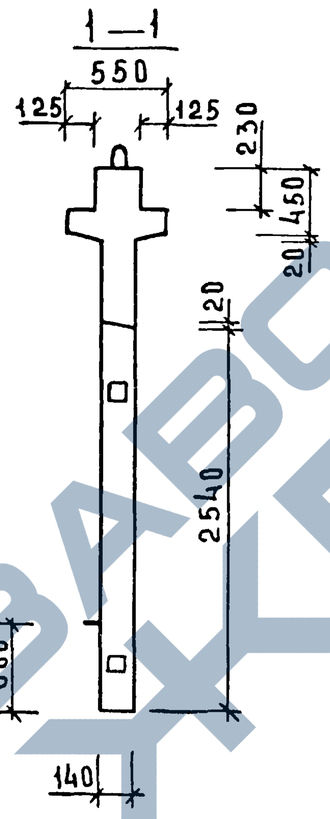

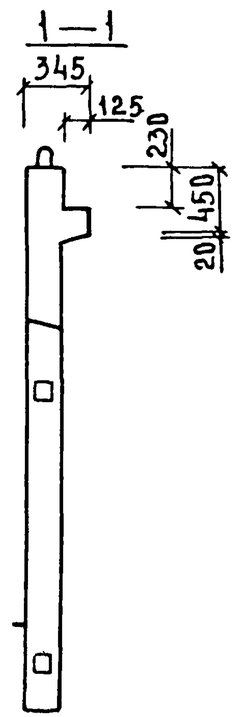

ОБОЗНАЧЕНИЕ	МАРКА	РИС	N	N,	МАССА КГ
1.020-1/83.4-1 32	2ДП 32.36	1,3	1	25	3350
-01	1ДП 32.36	2,4	2	26	2830

НАЧ.ОТД	ВОЛЫНСКИЙ	
ГЛ.КОНСТР	ШАЦ	
Н.КОНТР	ЛУКИНА	
ГИП	ОСТРОВА	
ГИП	ОСИНА	
ПРОВЕРИЛ	НОСОВА	
РАЗРАБОТ	ВАСИЛЬЕВА	

1.020-1/83.4-1 32СБ

ДИАФРАГМА ЖЕСТКОСТИ
СБОРОЧНЫЙ ЧЕРТЕЖ

СТАДИЯ	МАССА	МАСШТАБ
Р	СМ. ТАБЛ.	
ЛИСТ 1	ЛИСТОВ 2	

ЦНИИЭП торгово-бытовых зданий и туристских комплексов

ИНВ.N ПОДЛ. | ПОДПИСЬ И ДАТА | ВЗАМЕН ИНВ.N

19858 94

ФОРМАТ А3

https://zavodjbi.com/

РИС.3

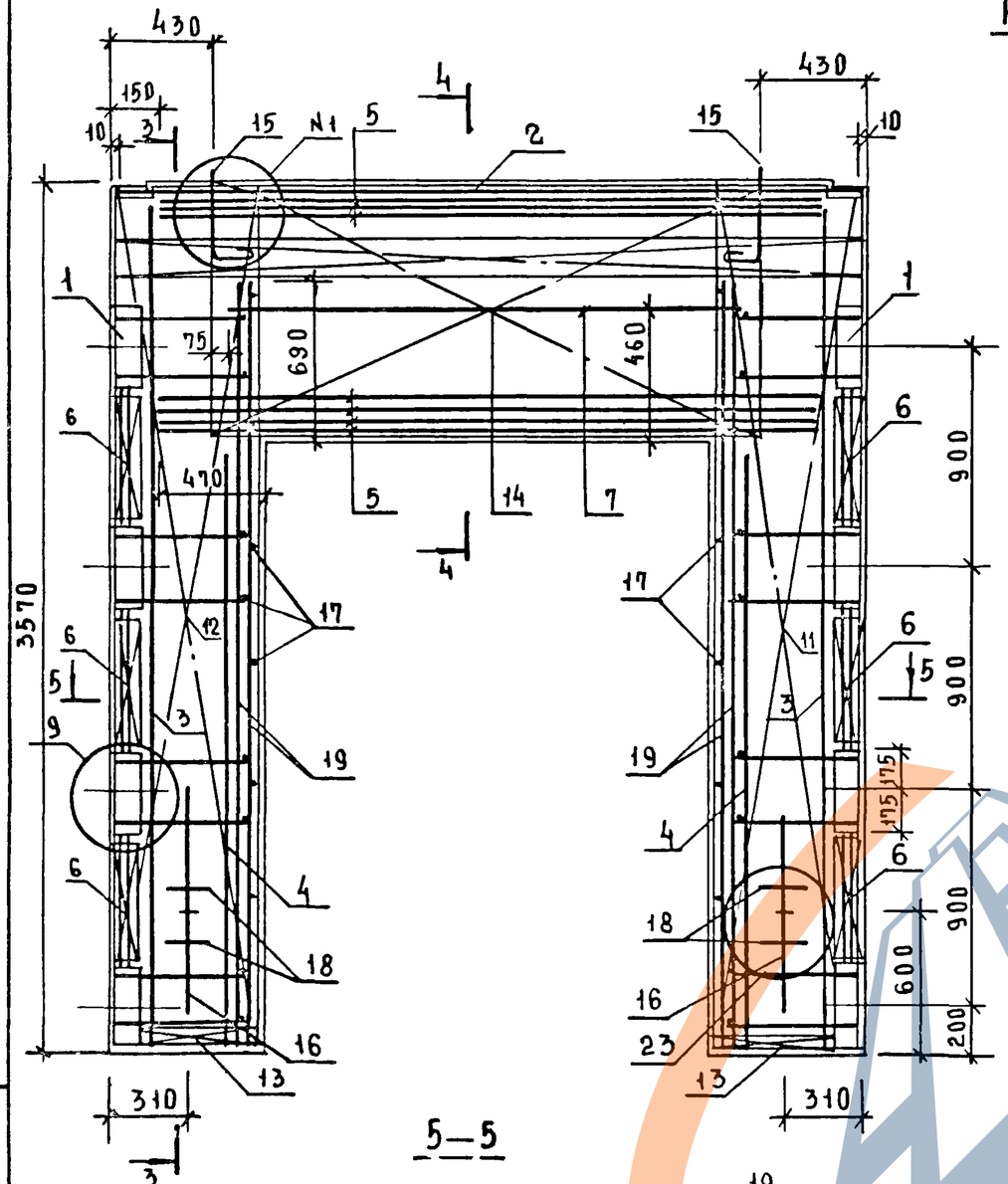

5—5

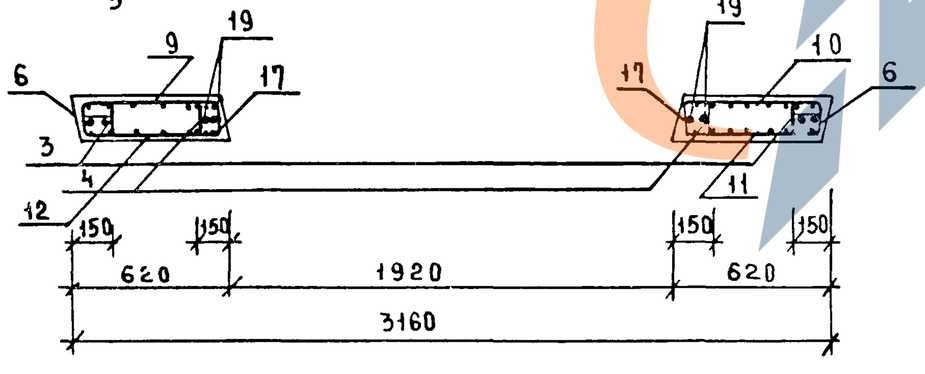

3—3

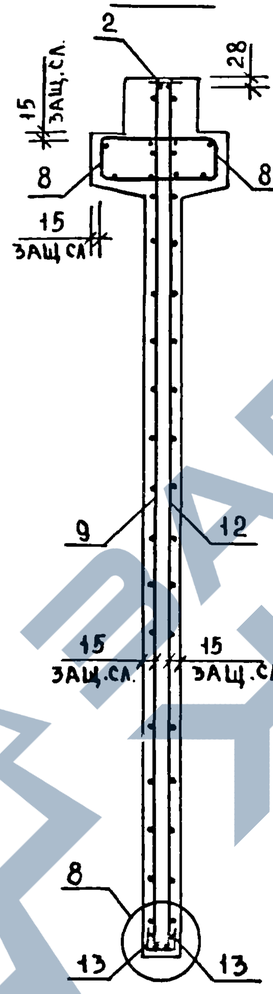

4—4

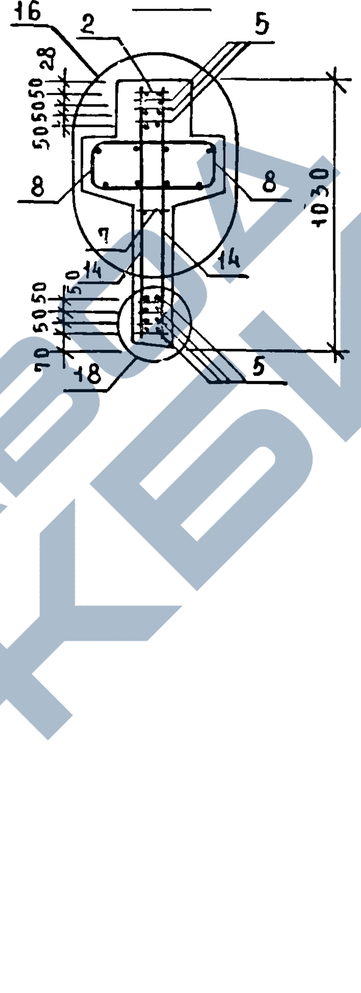

РИС.4

ОСТАЛЬНОЕ СМ. РИС3

3-3

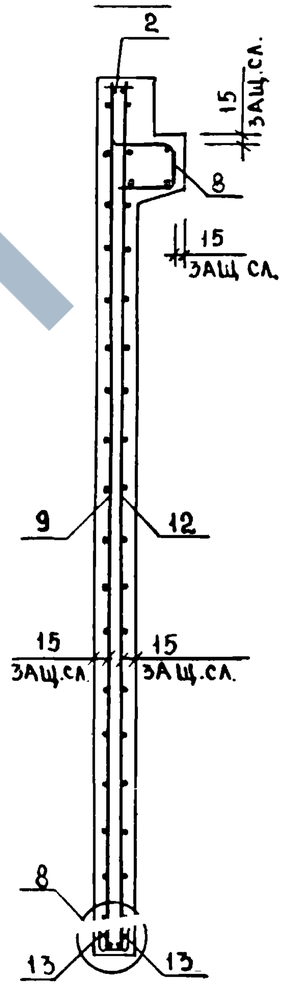

4-4

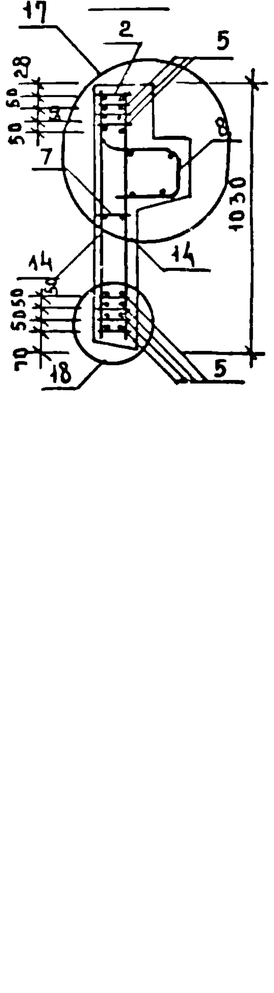

СЕТКУ ПОЗ.14 ПРИВАРИТЬ К КАРКАСУ ПОЗ.2 И НИЖНЕМУ КАРКАСУ ПОЗ.5 ЭЛЕКТРОДУГОВОЙ СВАРКОЙ (СМ. УЗЛЫ 16, 17, 18).

ИНВ.№ ПОДЛ. | ПОДПИСЬ И ДАТА | ВЗАМ. ИНВ.№

1.020-1/83.4-1 32 СБ

ЛИСТ 2

19858 95 ФОРМАТ А3

ФОРМАТ	ЗОНА	ПОЗ	ОБОЗНАЧЕНИЕ	НАИМЕНОВАНИЕ	КОЛ.	ПРИМЕЧАНИЕ
				ДОКУМЕНТАЦИЯ		
А3			1.020-1/83 4-1 33СБ	СБОРОЧНЫЙ ЧЕРТЕЖ		
А3			1.020-1/83 4-1 00ВС	ВЫБОРКА СТАЛИ		
А3			1.020-1/83 4-1 00У	УЗЛЫ		
А3			1.020-1/83 4-1 00ТО	ТЕХНИЧЕСКОЕ ОПИСАНИЕ		
				ПЕРЕМЕННЫЕ ДАННЫЕ ДЛЯ ИСПОЛНЕНИЙ:		
				1.020-1/83 4-1 33		
				2ДП 26.42		
				СБОРОЧНЫЕ ЕДИНИЦЫ		
А3	1		1.020-1/83 4-2 01-05	ИЗД.ЗАКЛ. СБОРНОЕ СМН-6	2	
А4	2		1.020-1/83 4-2 02-03	КАРКАС УКР. СБ. СКР-4	1	
А4	3		1.020-1/83 4-2 36-04	КАРКАС ПЛОСКИЙ КР-5	2	
А4	4		1.020-1/83 4-2 36-06	КАРКАС ПЛОСКИЙ КР-7	2	
А4	5		1.020-1/83 4-2 38	КАРКАС ПЛОСКИЙ КР-16	5	
А4	6		1.020-1/83 4-2 40	КАРКАС ПЛОСКИЙ КР-24	6	
А4	7		1.020-1/83 4-2 41	КАРКАС ПЛОСКИЙ КР-29	2	
А4	8		1.020-1/83 4-2 51-06	КАРКАС ПЛОСКИЙ КР-39	2	
А4	9		1.020-1/83 4-2 32	СЕТКА С-75	1	
А4	10		1.020-1/83 4-2 32-01	СЕТКА С-76	1	
А4	11		1.020-1/83 4-2 32-02	СЕТКА С-77	1	
А4	12		1.020-1/83 4-2 32-03	СЕТКА С-78	1	
А4	13		1.020-1/83 4-2 53-04	СЕТКА С-100	4	
А4	14		1.020-1/83 4-2 46	СЕТКА С-110	2	
А4	15		1.020-1/83 4-2 59	ПЕТЛЯ СТРОП. СПВ-2	2	
А4	16		1.020-1/83 4-2 69	ПЕТЛЯ СТРОП. СПГ-2	2	
				ДЕТАЛИ		
				СТ. ОТД. ГОСТ 5781-82		
БЧ	17		6.013.130	Ф6 А-III L=130	28	0.03КГ
БЧ	18		20.013.250	Ф20 А-III L=250	4	0.62КГ
БЧ	19		25.013.2720	Ф25 А-III L=2720	4	10.5КГ
				МАТЕРИАЛЫ		
				БЕТОН ТЯЖЕЛЫЙ М250		1.84М3
				1.020-1/83 4-1 33-01		
				1ДП 26.42		
				СБОРОЧНЫЕ ЕДИНИЦЫ		
А3	1		1.020-1/83 4-2 01-05	ИЗД.ЗАКЛ. СБОРНОЕ СМН-6	2	
А4	2		1.020-1/83 4-2 02-03	КАРКАС УКР. СБ. СКР-4	1	
А4	3		1.020-1/83 4-2 36-04	КАРКАС ПЛОСКИЙ КР-5	2	
А4	4		1.020-1/83 4-2 36-06	КАРКАС ПЛОСКИЙ КР-7	2	
А4	5		1.020-1/83 4-2 38	КАРКАС ПЛОСКИЙ КР-16	5	
А4	6		1.020-1/83 4-2 40	КАРКАС ПЛОСКИЙ КР-24	6	
А4	7		1.020-1/83 4-2 41	КАРКАС ПЛОСКИЙ КР-29	2	
А4	8		1.020-1/83 4-2 51-07	КАРКАС ПЛОСКИЙ КР-40	1	

САВЧЕНКО

ОПЕРАТОР ТЛП КОРТ

ЭПВЦ КиевЗНИИЭП

ВЗАМ ИНВ №

ПОДПИСЬ И ДАТА

ИНВ № ПОДЛ

НАЧ.ОТД	Волынский	
Н.КОНТР.	Григорьев	
ГЛ.КОНСТР	ШАЦ	
ГИП	Острова	
РАЗРАБ.	Носова	
ПРОВЕРИЛ	Осина	
ИСПОЛНИЛ	В.Васильева	

1.020-1/83.4-1 33

ДИАФРАГМА ЖЕСТКОСТИ

СТАДИЯ	ЛИСТ	ЛИСТОВ
Р	1	2

ЦНИИЭП торгово-бытовых зданий и туристских комплексов

ФОРМАТ	ЗОНА	ПОЗ	ОБОЗНАЧЕНИЕ	НАИМЕНОВАНИЕ	КОЛ	ПРИМЕЧАНИЕ
А4		9	1.020-1/83 4-2 32	СЕТКА С-75	1	
А4		10	1.020-1/83 4-2 32-01	СЕТКА С-76	1	
А4		11	1.020-1/83 4-2 32-02	СЕТКА С-77	1	
А4		12	1.020-1/83 4-2 32-03	СЕТКА С-78	1	
А4		13	1.020-1/83 4-2 53-04	СЕТКА С-100	4	
А4		14	1.020-1/83 4-2 46	СЕТКА С-110	2	
А4		15	1.020-1/83 4-2 64	ПЕТЛЯ СТРОП. СПВ-8	2	
А4		16	1.020-1/83 4-2 69	ПЕТЛЯ СТРОП. СПГ-2	2	
				ДЕТАЛИ		
				СТ. ОТД. ГОСТ 5781-82		
БЧ		17	6.013.130	Ф6 А-III L=130	28	0.03КГ
БЧ		18	20.013.250	Ф20 А-III L=250	4	0.62КГ
БЧ		19	25.013.2720	Ф25 А-III L=2720	4	10.5КГ
				МАТЕРИАЛЫ		
				БЕТОН ТЯЖЕЛЫЙ М250		1.67М3

САВЧЕНКО

ОПЕРАТОР ТЛП КОРТ

ЭПВЦ КиевЗНИИЭП

ВЗАМ ИНВ №

ПОДПИСЬ И ДАТА

ИНВ № ПОДЛ

1.020-1/83.4-1 33

ЛИСТ 2

РИС.1

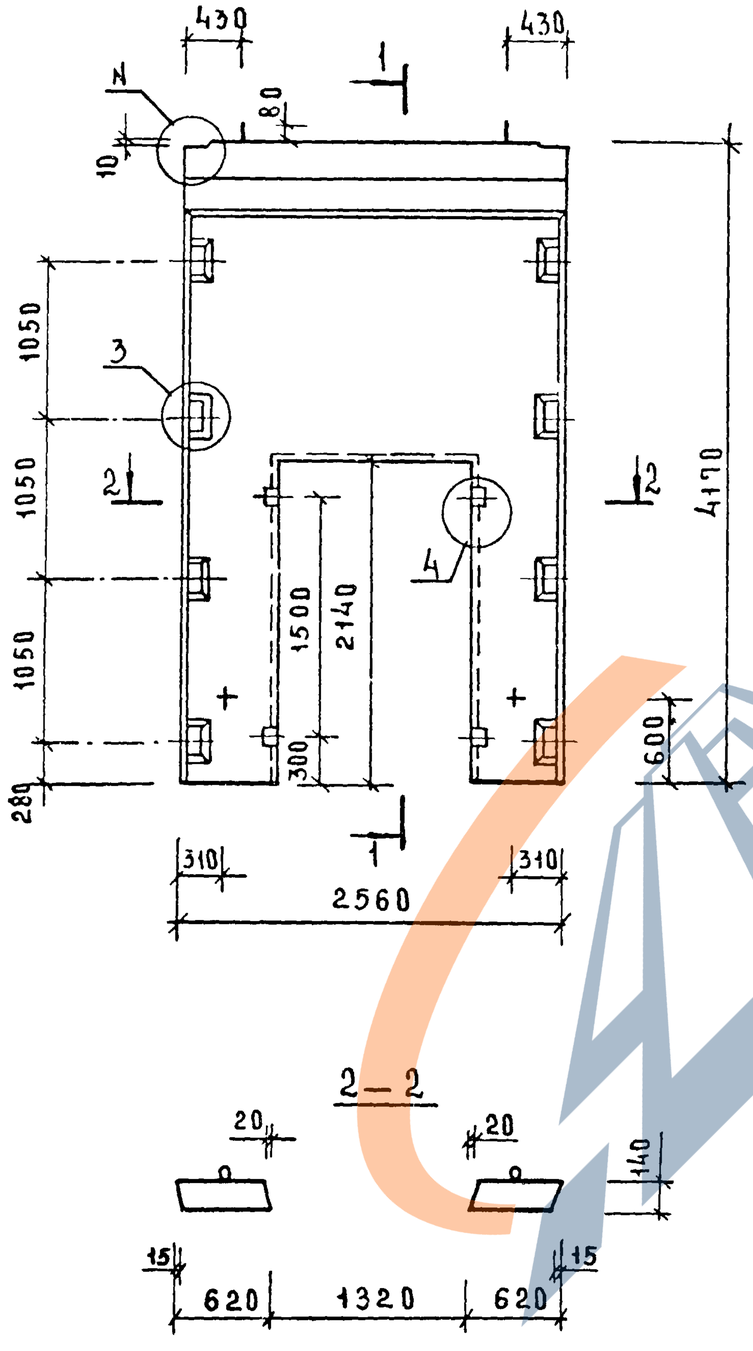

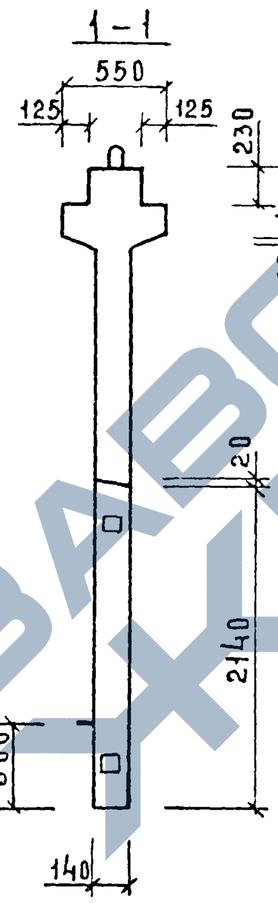

РИС.2

ОСТАЛЬНОЕ СМ. РИС.1

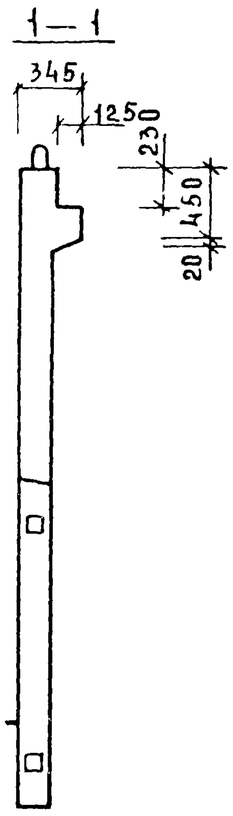

ОБОЗНАЧЕНИЕ	МАРКА	Рис	N	N_1	МАССА КГ
1.020-1/83.4-1 33	2ДП26.42	1,3	1	25	3600
-01	1ДП26.42	2,4	2	26	3170

НАЧ.ОТД	ВОЛЫНСКИЙ		
ГЛ.КОНСТР	ШАЦ		
Н.КОНТР	ЛУКИНА		
ГИП	ОСТРОВА		
ГИП	ОСИНА		
ПРОВЕРИЛ	НОСОВА		
РАЗРАБОТ	ВАСИЛЬЕВА		

1.020-1/83.4-1 33СБ

ДИАФРАГМА ЖЕСТКОСТИ
СБОРОЧНЫЙ ЧЕРТЕЖ

СТАДИЯ	МАССА	МАСШТАБ
Р	СМ. ТАБЛ.	
ЛИСТ 1	ЛИСТОВ 2	

ЦНИИЭП ТОРГОВО-БЫТОВЫХ ЗДАНИЙ И ТУРИСТСКИХ КОМПЛЕКСОВ

ИНВ.№ ПОДЛ. | ПОДПИСЬ И ДАТА | ВЗАМЕН ИНВ.№

19858 97

ФОРМАТ А3

РИС. 3

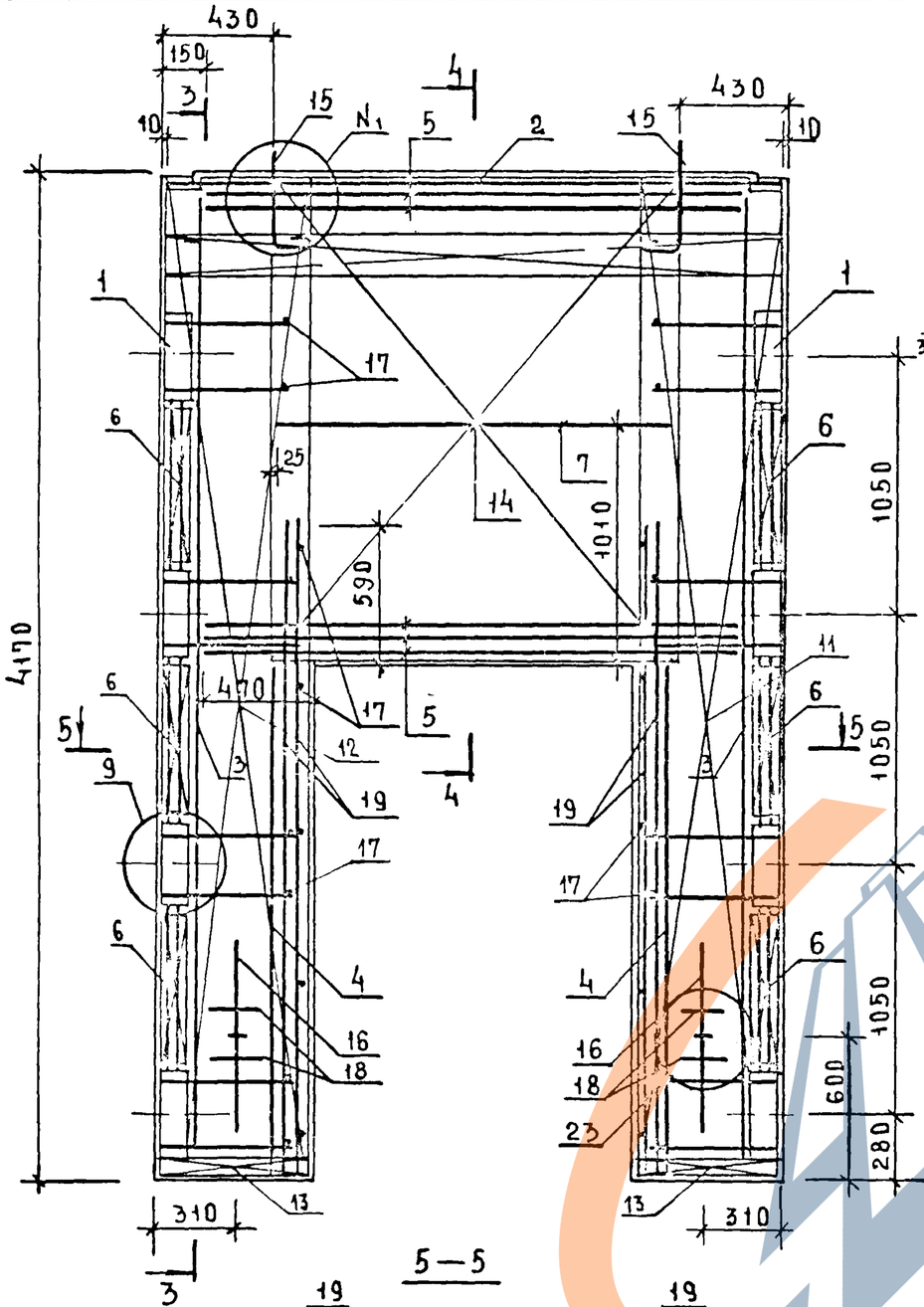

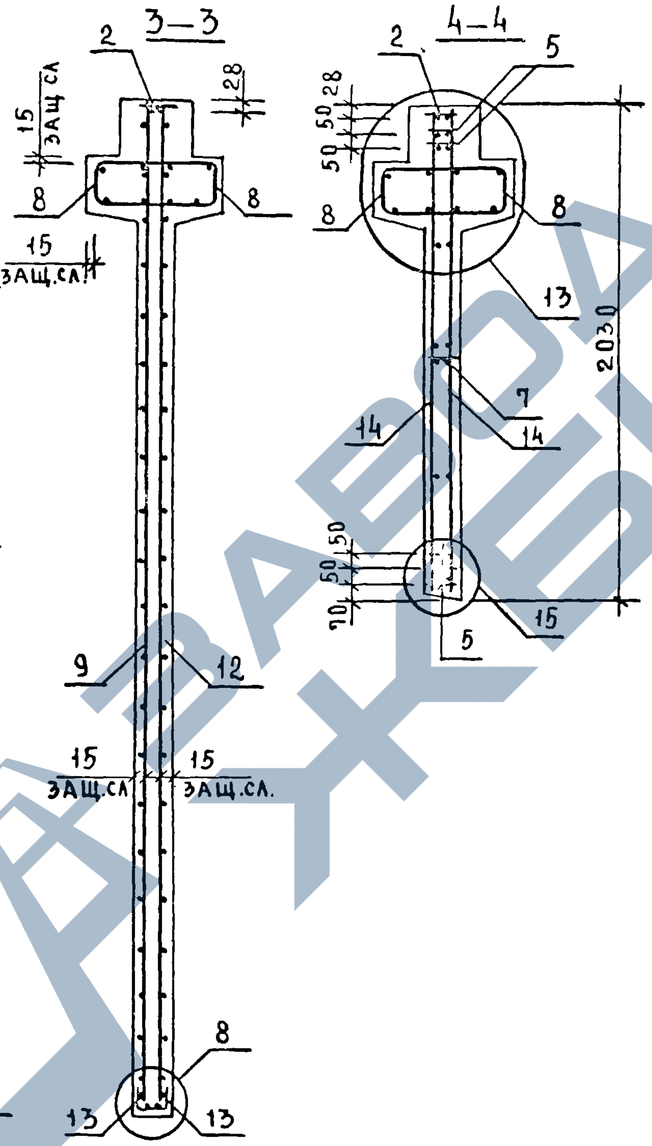

РИС.4

ОСТАЛЬНОЕ СМ. РИС.3

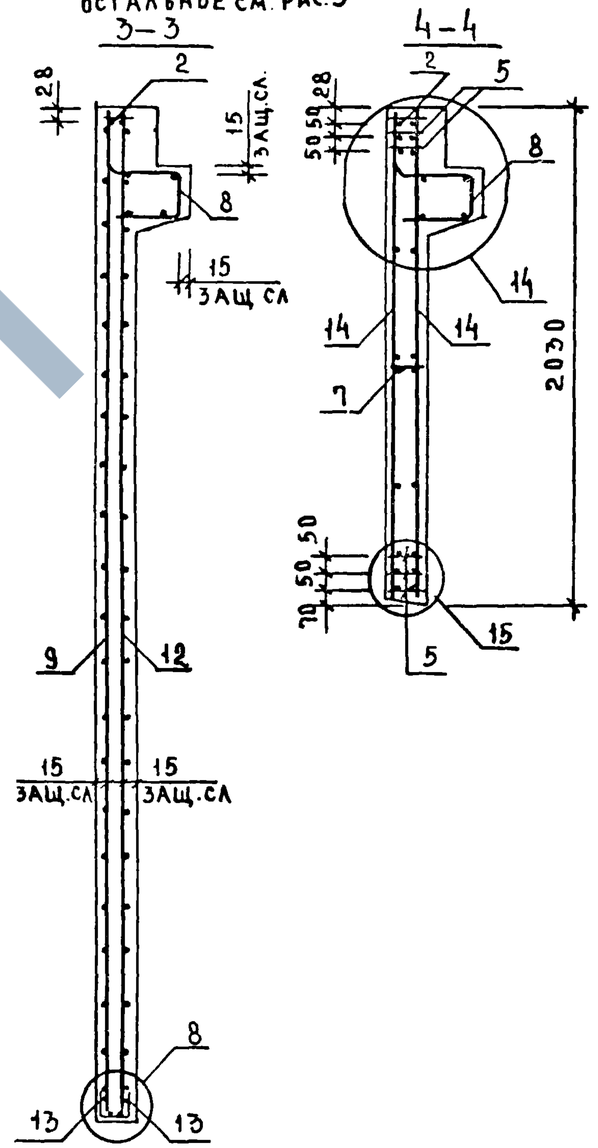

СЕТКУ ПОЗ.14 ПРИВАРИТЬ К КАРКАСУ ПОЗ.2 И НИЖНЕМУ КАРКАСУ ПОЗ.5 ЭЛЕКТРОДУГОВОЙ СВАРКОЙ У КАЖДОГО ХОМУТА(СМ. УЗЛЫ 13, 14, 15)

ИНВ.№ ПОДЛ.	ПОДПИСЬ И ДАТА	ВЗАИМ.ИНВ.№	

1.020-1/83.4-1 33СБ

ЛИСТ 2

19858 98

ФОРМАТ А3

ФОРМАТ	ЗОНА	ПОЗ	ОБОЗНАЧЕНИЕ	НАИМЕНОВАНИЕ	КОЛ	ПРИМЕЧАНИЕ
				ДОКУМЕНТАЦИЯ		
А3			1.020-1/83 4-1 34СБ	СБОРОЧНЫЙ ЧЕРТЕЖ		
А3			1.020-1/83 4-1 00ВС	ВЫБОРКА СТАЛИ		
А3			1.020-1/83 4-1 00У	УЗЛЫ		
А3			1.020-1/83 4-1 00ТО	ТЕХНИЧЕСКОЕ ОПИСАНИЕ		
				ПЕРЕМЕННЫЕ ДАННЫЕ ДЛЯ ИСПОЛНЕНИЙ:		
				1.020-1/83 4-1 34		
				2ДП 30.42		
				СБОРОЧНЫЕ ЕДИНИЦЫ		
А3	1		1.020-1/83 4-2 01-05	ИЗД.ЗАКЛ. СБОРНОЕ СМН-6	2	
А4	2		1.020-1/83 4-2 02-04	КАРКАС УКР. СБ. СКР-5	1	
А4	3		1.020-1/83 4-2 36-04	КАРКАС ПЛОСКИЙ КР-5	2	
А4	4		1.020-1/83 4-2 36-06	КАРКАС ПЛОСКИЙ КР-7	2	
А4	5		1.020-1/83 4-2 38	КАРКАС ПЛОСКИЙ КР-16	5	
А4	6		1.020-1/83 4-2 40	КАРКАС ПЛОСКИЙ КР-24	6	
А4	7		1.020-1/83 4-2 41	КАРКАС ПЛОСКИЙ КР-29	1	
А4	8		1.020-1/83 4-2 51-08	КАРКАС ПЛОСКИЙ КР-41	2	
А4	9		1.020-1/83 4-2 33	СЕТКА С-79	1	
А4	10		1.020-1/83 4-2 33-01	СЕТКА С-80	1	
А4	11		1.020-1/83 4-2 33-02	СЕТКА С-81	1	
А4	12		1.020-1/83 4-2 33-03	СЕТКА С-82	1	
А4	13		1.020-1/83 4-2 53-05	СЕТКА С-101	4	
А4	14		1.020-1/83 4-2 46	СЕТКА С-110	2	
А4	15		1.020-1/83 4-2 61	ПЕТЛЯ СТРОП. СПВ-4	2	
А4	16		1.020-1/83 4-2 70	ПЕТЛЯ СТРОП. СПГ-3	2	
				ДЕТАЛИ		
				СТ. ОТД. ГОСТ 5781-82		
БЧ	17		6.013.130	Ф6 А-III L=130	28	0.03КГ
БЧ	18		20.013.250	Ф20 А-III L=250	4	0.62КГ
БЧ	19		25.013.2720	Ф25 А-III L=2720	4	10.5КГ
				МАТЕРИАЛЫ		
				БЕТОН ТЯЖЕЛЫЙ М250		1.73М3
				1.020-1/83 4-1 34-01		
				1ДП 30.42		
				СБОРОЧНЫЕ ЕДИНИЦЫ		
А3	1		1.020-1/83 4-2 01-05	ИЗД.ЗАКЛ. СБОРНОЕ СМН-6	2	
А4	2		1.020-1/83 4-2 02-04	КАРКАС УКР. СБ. СКР-5	1	
А4	3		1.020-1/83 4-2 36-04	КАРКАС ПЛОСКИЙ КР-5	2	
А4	4		1.020-1/83 4-2 36-06	КАРКАС ПЛОСКИЙ КР-7	2	
А4	5		1.020-1/83 4-2 38	КАРКАС ПЛОСКИЙ КР-16	5	
А4	6		1.020-1/83 4-2 40	КАРКАС ПЛОСКИЙ КР-24	6	
А4	7		1.020-1/83 4-2 41	КАРКАС ПЛОСКИЙ КР-29	1	
А4	8		1.020-1/83 4-2 51-09	КАРКАС ПЛОСКИЙ КР-42	1	

САВЧЕНКО

ОПЕРАТОР ТЛП КОРТ

ЭПВЦ КиевЗНИИЭП

ВЗАМ. ИНВ.№

ПОДПИСЬ И ДАТА

ИНВ.№ ПОДЛ

НАЧ.ОТД	Волынский	
Н.КОНТР.	Пригорев	
ГЛ.КОНСТР	Шац	
ГИП	Осина	
РАЗРАБ.	Васильева	
ПРОВЕРИЛ	Острова	
ИСПОЛНИЛ	Носова	

1.020-1/83.4-1 34

ДИАФРАГМА ЖЕСТКОСТИ

СТАДИЯ	ЛИСТ	ЛИСТОВ
Р	1	2

ЦНИИЭП торгово-бытовых зданий и туристских комплексов

ФОРМАТ	ЗОНА	ПОЗ	ОБОЗНАЧЕНИЕ	НАИМЕНОВАНИЕ	КОЛ	ПРИМЕЧАНИЕ
А4	9		1.020-1/83 4-2 33	СЕТКА С-79	1	
А4	10		1.020-1/83 4-2 33-01	СЕТКА С-80	1	
А4	11		1.020-1/83 4-2 33-02	СЕТКА С-81	1	
А4	12		1.020-1/83 4-2 33-03	СЕТКА С-82	1	
А4	13		1.020-1/83 4-2 53-05	СЕТКА С-101	4	
А4	14		1.020-1/83 4-2 46	СЕТКА С-110	2	
А4	15		1.020-1/83 4-2 66	ПЕТЛЯ СТРОП. СПВ-10	2	
А4	16		1.020-1/83 4-2 70	ПЕТЛЯ СТРОП. СПГ-3	2	
				ДЕТАЛИ		
				СТ. ОТД. ГОСТ 5781-82		
БЧ	17		6.013.130	Ф6 А-III L=130	28	0.03КГ
БЧ	18		20.013.250	Ф20 А-III L=250	4	0.62КГ
БЧ	19		25.013.2720	Ф25 А-III L=2720	4	10.5КГ
				МАТЕРИАЛЫ		
				БЕТОН ТЯЖЕЛЫЙ М250		1.53М3

САВЧЕНКО

ОПЕРАТОР ТЛП КОРТ

ЭПВЦ КиевЗНИИЭП

ВЗАМ. ИНВ.№

ПОДПИСЬ И ДАТА

ИНВ.№ ПОДЛ

1.020-1/83.4-1 34

ЛИСТ 2

РИС. 1

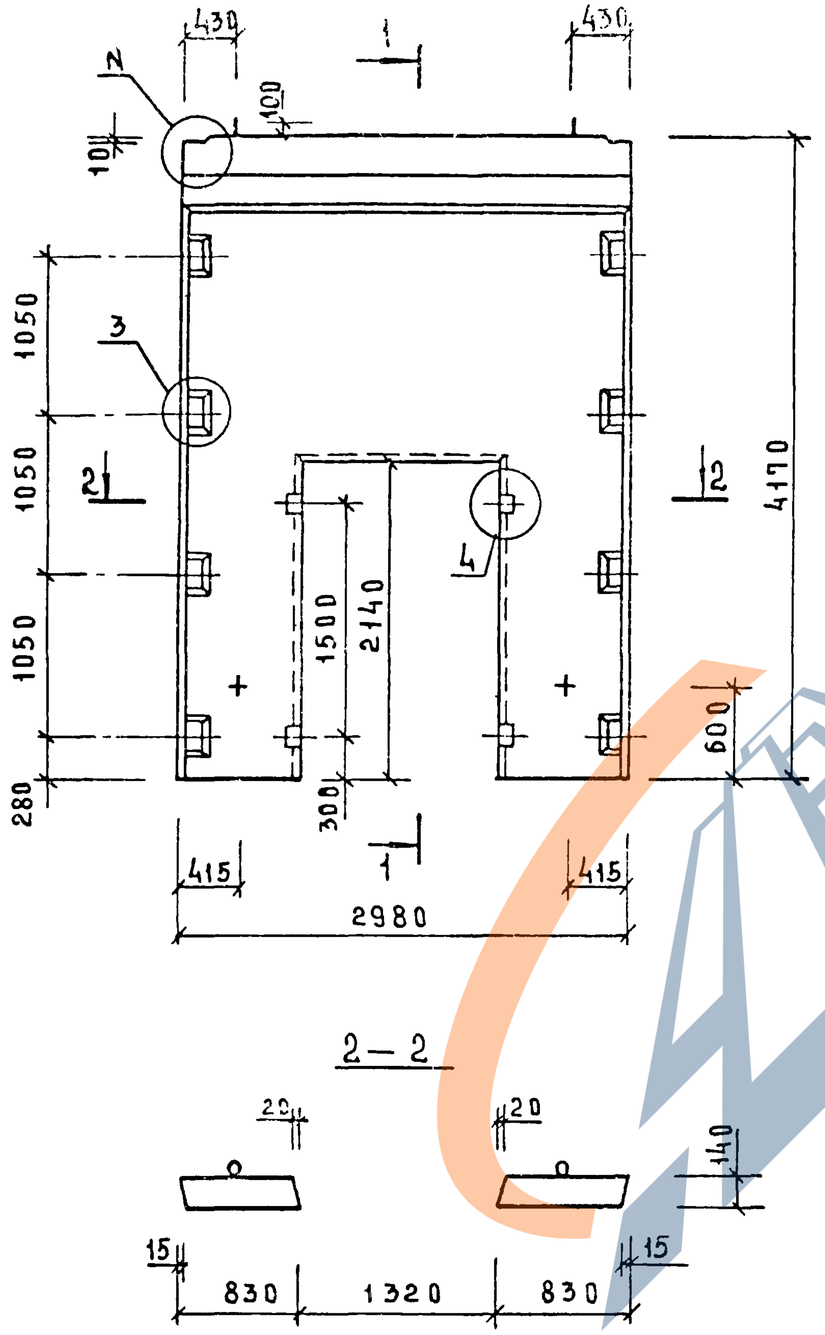

РИС. 2

ОСТАЛЬНОЕ СМ. РИС. 1

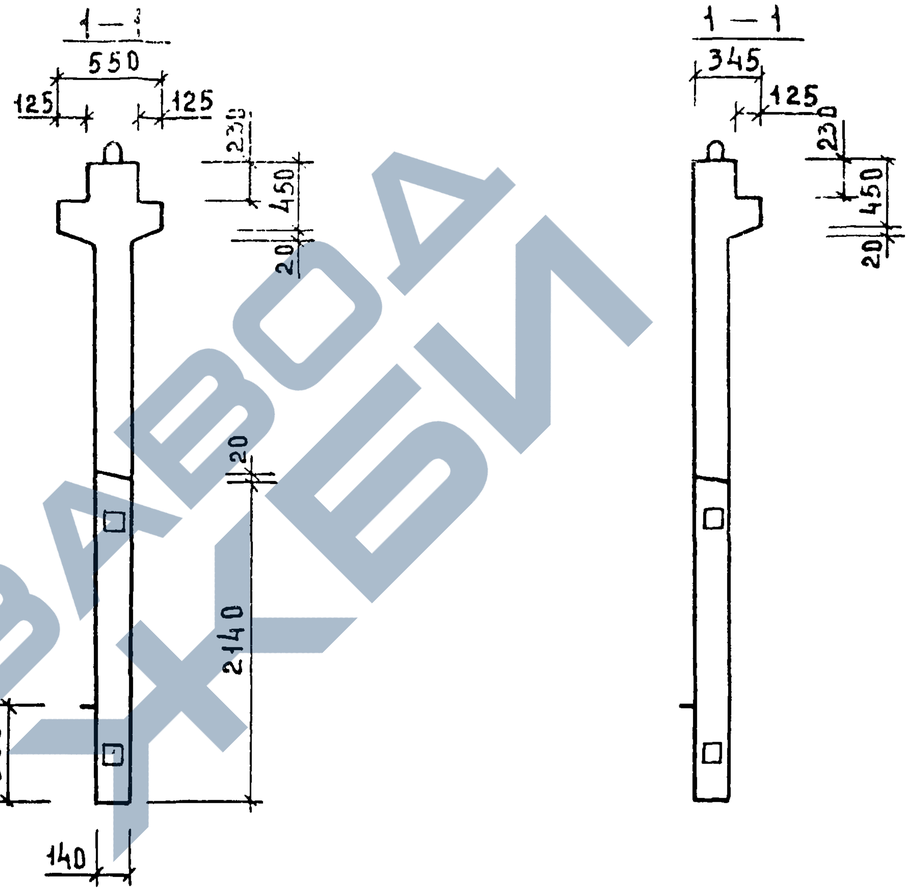

ОБОЗНАЧЕНИЕ	МАРКА	РИС	N	N_1	МАССА КГ
1.020-1/83.4-1 34	2ДП30.42	1,3	1	25	4330
-01	1ДП30.42	2,4	2	26	3830

НАЧ.ОТД	ВОЛЫНСКИЙ		
ГА.КОНСТР	ШАЦ		
Н.КОНТР	ЛУКИНА		
ГИП	ОСТРОВА		
ГИП	ОСИНА		
ПРОВЕРИЛ	НОСОВА		
РАЗРАБОТ	ВАСИЛЬЕВА		

1.020-1/83.4-1 34СБ

ДИАФРАГМА ЖЕСТКОСТИ
СБОРОЧНЫЙ ЧЕРТЕЖ

СТАДИЯ	МАСС	МАСШТАБ
Р	СМ ТАБЛ.	
ЛИСТ 1	ЛИСТОВ 2	

ЦНИИЭП ТОРГОВО-БЫТОВЫХ ЗДАНИЙ И ТУРИСТСКИХ КОМПЛЕКСОВ

ИНВ.N ПОДЛ. | ПОДПИСЬ И ДАТА | ВЗАМЕН ИНВ.N

19858 100

ФОРМАТ А3

https://zavodjbi.com/

Рис. 3

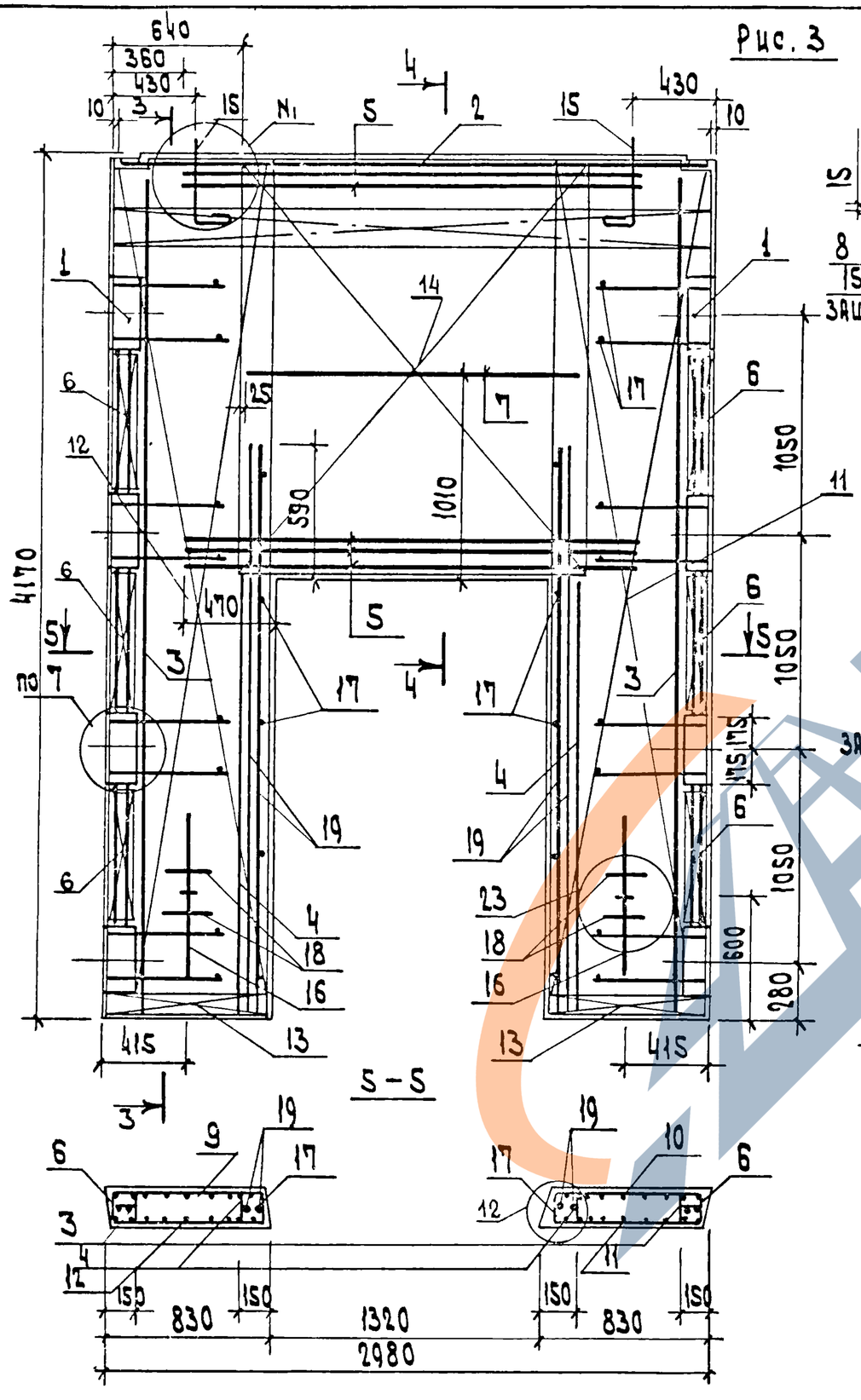

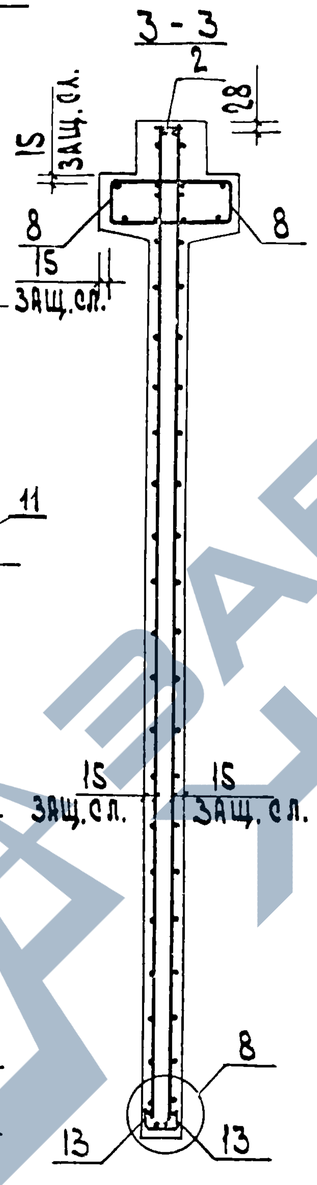

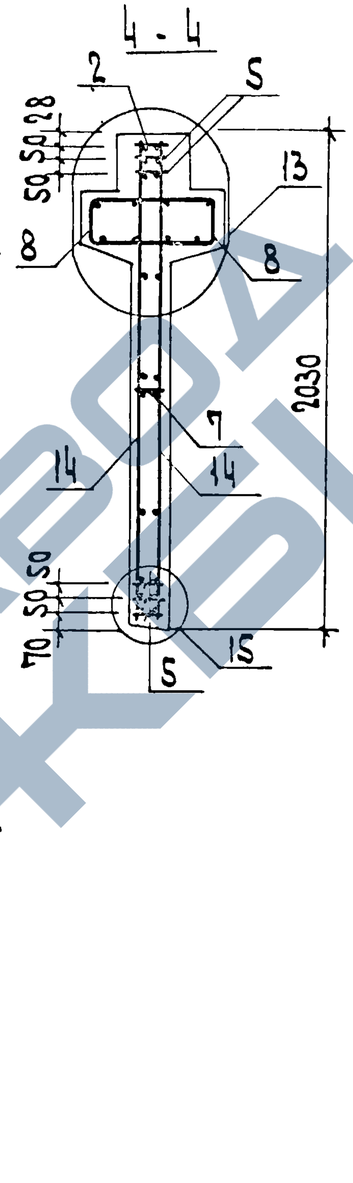

Рис. 4

Остальное см. рис. 3

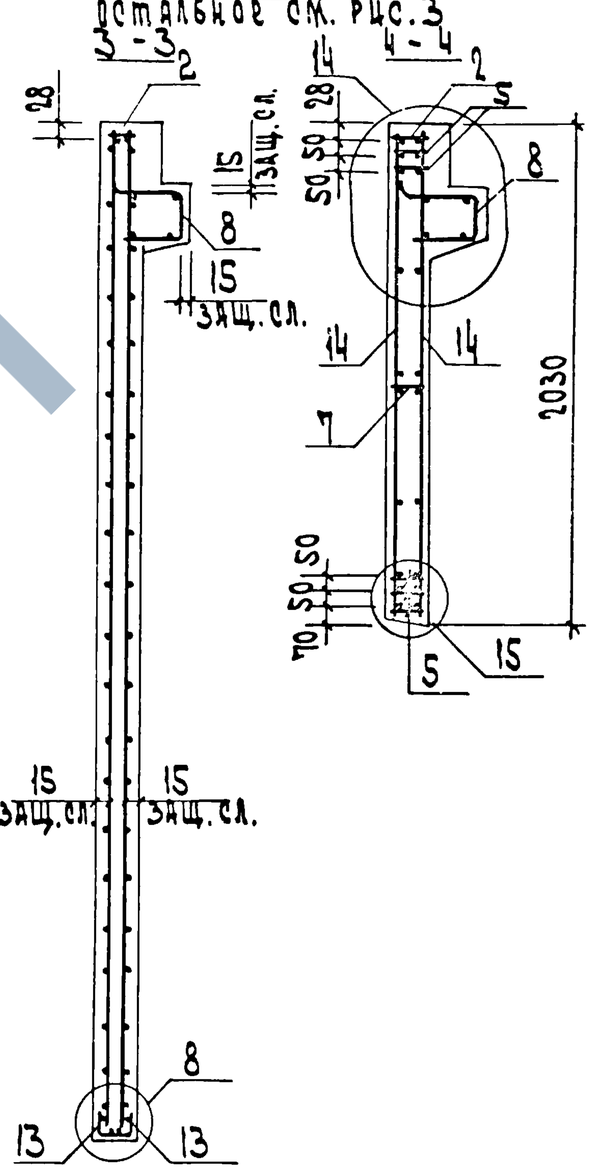

Сетку поз. 14 приварить к каркасу поз. 2 и нижнему каркасу поз. 5 электродуговой сваркой у каждого хомута (см. узлы 13, 14, 15)

1.020-1/83.4-1 34 СБ	Лист 2

Инв. N подл. | Подп. и дата | Взам. инв. N

https://zavodjbi.com/

https://zavodjbi.com/

ФОРМАТ	ЗОНА	ПОЗ	ОБОЗНАЧЕНИЕ	НАИМЕНОВАНИЕ	КОЛ.	ПРИМЕЧАНИЕ
				ДОКУМЕНТАЦИЯ		
А3			1.020-1/83 4-1 35СБ	СБОРОЧНЫЙ ЧЕРТЕЖ		
А3			1.020-1/83 4-1 00ВС	ВЫБОРКА СТАЛИ		
А3			1.020-1/83 4-1 00У	УЗЛЫ		
А3			1.020-1/83 4-1 00ТС	ТЕХНИЧЕСКОЕ ОПИСАНИЕ		
				ПЕРЕМЕННЫЕ ДАННЫЕ ДЛЯ ИСПОЛНЕНИЙ:		
				1.020-1/83 4-1 35		
				2ДП 32.42		
				СБОРОЧНЫЕ ЕДИНИЦЫ		
А3		1	1.020-1/83 4-2 01-05	ИЗД.ЗАКЛ. СБОРНОЕ СМН-6	2	
А4		2	1.020-1/83 4-2 02-05	КАРКАС УКР. СБ. СКР-6	1	
А4		3	1.020-1/83 4-2 36-04	КАРКАС ПЛОСКИЙ КР-5	2	
А4		4	1.020-1/83 4-2 36-07	КАРКАС ПЛОСКИЙ КР-8	2	
А4		5	1.020-1/83 4-2 38-01	КАРКАС ПЛОСКИЙ КР-17	5	
А4		6	1.020-1/83 4-2 40	КАРКАС ПЛОСКИЙ КР-24	6	
А4		7	1.020-1/83 4-2 42	КАРКАС ПЛОСКИЙ КР-30	1	
А4		8	1.020-1/83 4-2 51-10	КАРКАС ПЛОСКИЙ КР-43	2	
А4		9	1.020-1/83 4-2 32	СЕТКА С-75	1	
А4		10	1.020-1/83 4-2 32-01	СЕТКА С-76	1	
А4		11	1.020-1/83 4-2 32-02	СЕТКА С-77	1	
А4		12	1.020-1/83 4-2 32-03	СЕТКА С-78	1	
А4		13	1.020-1/83 4-2 53-04	СЕТКА С-100	4	
А4		14	1.020-1/83 4-2 48	СЕТКА С-112	2	
А4		15	1.020-1/83 4-2 60	ПЕТЛЯ СТРОП. СПВ-3	2	
А4		16	1.020-1/83 4-2 69	ПЕТЛЯ СТРОП. СПГ-2	2	
				ДЕТАЛИ		
				СТ. ОТД. ГОСТ 5781-82		
БЧ		17	6.013.130	Ф6 А-Ш L=130	28	0.03КГ
БЧ		18	20.013.250	Ф20 А-Ш L=250	4	0.62КГ
БЧ		19	25.013.3220	Ф25 А-Ш L=3220	4	12.4КГ
				МАТЕРИАЛЫ		
				БЕТОН ТЯЖЕЛЫЙ М250		1.60М3
				1.020-1/83 4-1 35-01		
				1ДП 32.42		
				СБОРОЧНЫЕ ЕДИНИЦЫ		
А3		1	1.020-1/83 4-2 01-05	ИЗД.ЗАКЛ. СБОРНОЕ СМН-6	2	
А4		2	1.020-1/83 4-2 02-05	КАРКАС УКР. СБ. СКР-6	1	
А4		3	1.020-1/83 4-2 36-04	КАРКАС ПЛОСКИЙ КР-5	2	
А4		4	1.020-1/83 4-2 36-07	КАРКАС ПЛОСКИЙ КР-8	2	
А4		5	1.020-1/83 4-2 38-01	КАРКАС ПЛОСКИЙ КР-17	5	
А4		6	1.020-1/83 4-2 40	КАРКАС ПЛОСКИЙ КР-24	6	
А4		7	1.020-1/83 4-2 42	КАРКАС ПЛОСКИЙ КР-30	1	
А4		8	1.020-1/83 4-2 51-11	КАРКАС ПЛОСКИЙ КР-44	1	

САВЧЕНКО

ОПЕРАТОР ТЛП КОРТ

ЭПВЦ КиевЗНИИЭП

ВЗАМ. ИНВ. №

ПОДПИСЬ И ДАТА

ИНВ. № ПОДЛ.

НАЧ. ОТД.	Волынский		1.020-1/83.4-1 35
Н. КОНТР.	Пригорев		
ГЛ. КОНСТР.	Шац		ДИАФРАГМА ЖЕСТКОСТИ
ГИП	Острова		СТАДИЯ: Р; ЛИСТ: 1; ЛИСТОВ: 2
РАЗРАБ.	Носова		ЦНИИЭП торгово-бытовых зданий и туристских комплексов
ПРОВЕРИЛ	Осина		
ИСПОЛНИЛ	Васильева		

ФОРМАТ А4

ФОРМАТ	ЗОНА	ПОЗ	ОБОЗНАЧЕНИЕ	НАИМЕНОВАНИЕ	КОЛ	ПРИМЕЧАНИЕ
А4		9	1.020-1/83 4-2 32	СЕТКА С-75	1	
А4		10	1.020-1/83 4-2 32-01	СЕТКА С-76	1	
А4		11	1.020-1/83 4-2 32-02	СЕТКА С-77	1	
А4		12	1.020-1/83 4-2 32-03	СЕТКА С-78	1	
А4		13	1.020-1/83 4-2 53-04	СЕТКА С-100	4	
А4		14	1.020-1/83 4-2 48	СЕТКА С-112	2	
А4		15	1.020-1/83 4-2 65	ПЕТЛЯ СТРОП. СПВ-9	2	
А4		16	1.020-1/83 4-2 69	ПЕТЛЯ СТРОП. СПГ-2	2	
				ДЕТАЛИ		
				СТ. ОТД. ГОСТ 5781-82		
БЧ		17	6.013.130	Ф6 А-Ш L=130	28	0.03КГ
БЧ		18	20.013.250	Ф20 А-Ш L=250	4	0.62КГ
БЧ		19	25.013.3220	Ф25 А-Ш L=3220	4	12.4КГ
				МАТЕРИАЛЫ		
				БЕТОН ТЯЖЕЛЫЙ М250		1.40М3

САВЧЕНКО

ОПЕРАТОР ТЛП КОРТ

ЭПВЦ КиевЗНИИЭП

ВЗАМ. ИНВ. №

ПОДПИСЬ И ДАТА

ИНВ. № ПОДЛ.

1.020-1/83.4-1 35

ЛИСТ 2

19858 102

ФОРМАТ А4

https://zavodjbi.com/

https://zavodjbi.com/

РИС.1

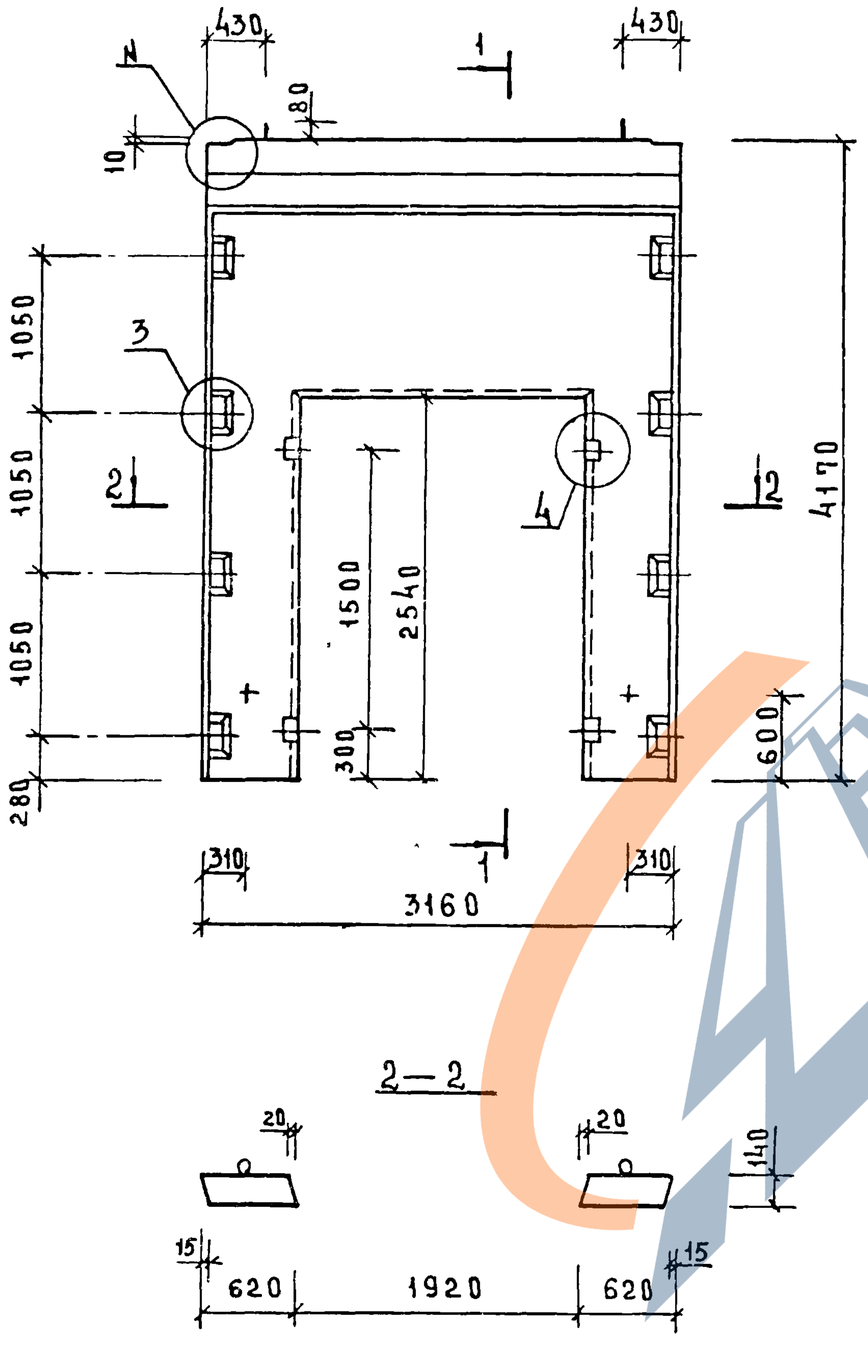

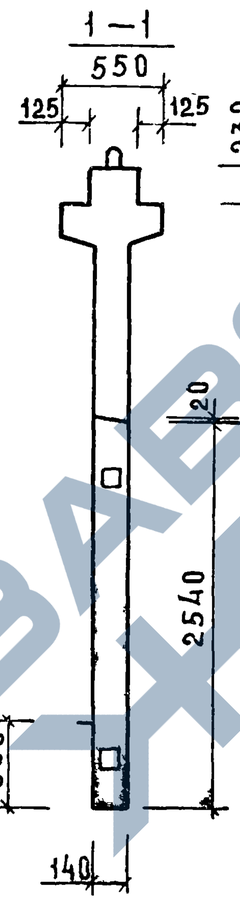

РИС.2

ОСТАЛЬНОЕ СМ. РИС.1

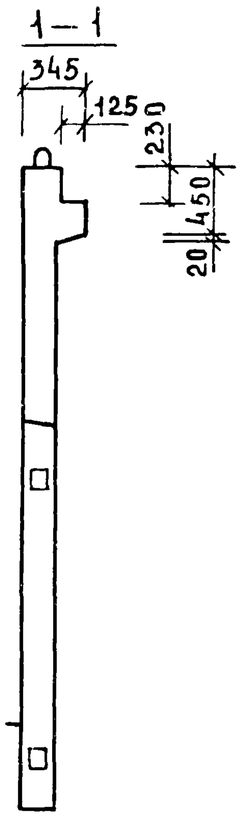

ОБОЗНАЧЕНИЕ	МАРКА	РИС	N	N_1	МАССА кг
1.020-1/83.4-1 35	2ДП32.42	1,3	1	25	4000
-01	1ДП32.42	2,4	2	26	3480

НАЧ.ОТД	ВОЛЫНСКИЙ			1.020-1/83.4-1 35СБ
ГЛ.КОНСТ	ШАЦ			
Н.КОНТР	ЛУКИНА			ДИАФРАГМА ЖЕСТКОСТИ СБОРОЧНЫЙ ЧЕРТЕЖ
ГИП	ОСТРОВА			
ГИП	ОСИНА			
ПРОВЕРИЛ	НОСОВА			
РАЗРАБОТ	ВАСИЛЬЕВА			

СТАДИЯ	МАССА	МАСШТАБ
Р	СМ ТАБЛ	
ЛИСТ 1	ЛИСТОВ 2	

ЦНИИЭП ТОРГОВО БЫТОВЫХ ЗДАНИЙ И ТУРИСТСКИХ КОМПЛЕКСОВ

ИНВ.№ ПОДЛ. | ПОДПИСЬ И ДАТА | ВЗАМ.ИНВ.№

19858 103 ФОРМАТ А3

https://zavodjbi.com/

РИС. 3

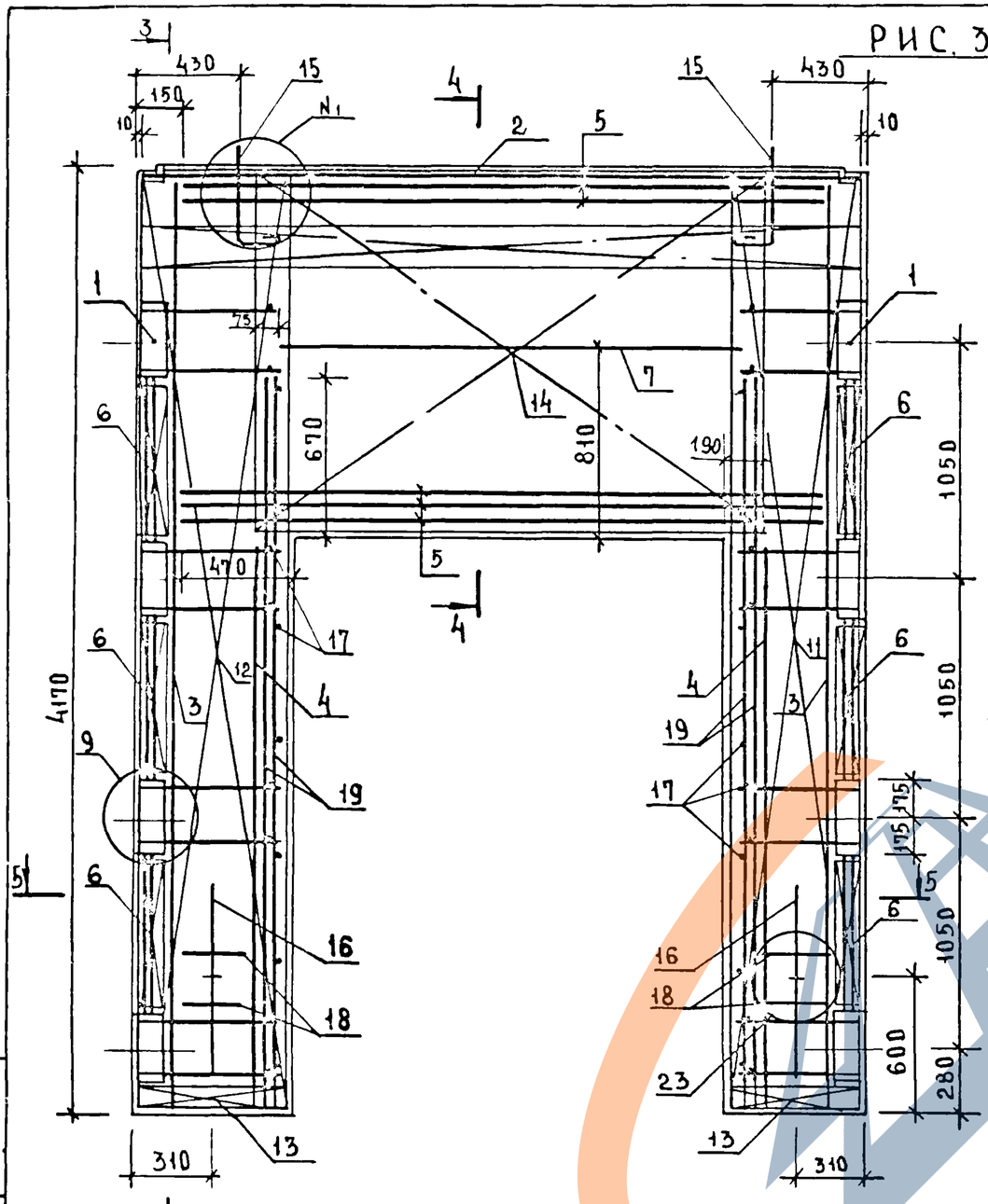

РИС. 4

ОСТАЛЬНОЕ СМ. РИС 3

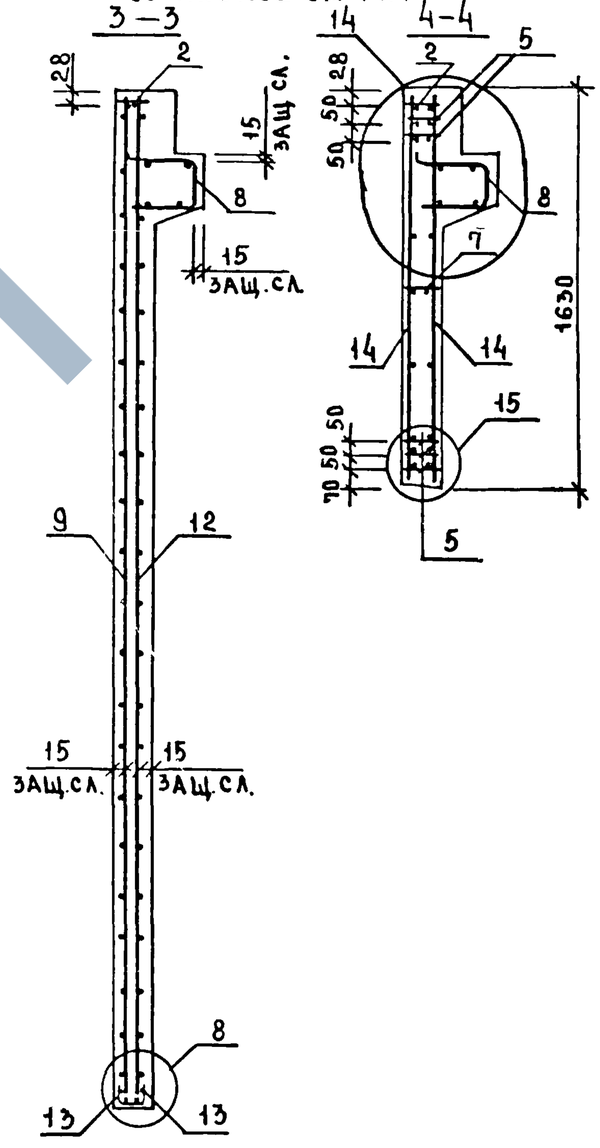

СЕТКУ ПОЗ 14 ПРИВАРИТЬ К КАРКАСУ ПОЗ 2 И НИЖНЕМУ КАРКАСУ ПОЗ. 5 ЭЛЕКТРОДУГОВОЙ СВАРКОЙ (СМ. УЗЛЫ 13, 14, 15).

ИНВ.№ ПОДЛ. | ПОДПИСЬ И ДАТА | ВЗАМЕН ИНВ.№

1.020-1/83.4-1 35 СБ

ЛИСТ 2

САВЧЕНКО

ОПЕРАТОР ТПП КОРТ

ЭПВЦ КиевЗНИИЭП

ФОРМАТ	ЗОНА	ПОЗ	ОБОЗНАЧЕНИЕ	НАИМЕНОВАНИЕ	КОЛ	ПРИМЕЧАНИЕ
				ДОКУМЕНТАЦИЯ		
А3			1.020-1/83 4-1 36СБ	СБОРОЧНЫЙ ЧЕРТЕЖ		
А3			1.020-1/83 4-1 00ВС	ВЫБОРКА СТАЛИ		
А3			1.020-1/83 4-1 00У	УЗЛЫ		
А3			1.020-1/83 4-1 00ТС	ТЕХНИЧЕСКОЕ ОПИСАНИЕ		
				ПЕРЕМЕННЫЕ ДАННЫЕ ДЛЯ ИСПОЛНЕНИЙ:		
				1.020-1/83 4-1 36		
				2ДП 32.48		
				СБОРОЧНЫЕ ЕДИНИЦЫ		
А3	1		1.020-1/83 4-2 01-06	ИЗД.ЗАКЛ. СБОРНОЕ СМН-7	2	
А4	2		1.020-1/83 4-2 02-05	КАРКАС УКР. СБ. СКР-6	1	
А4	3		1.020-1/83 4-2 36-05	КАРКАС ПЛОСКИЙ КР-6	2	
А4	4		1.020-1/83 4-2 36-07	КАРКАС ПЛОСКИЙ КР-8	2	
А4	5		1.020-1/83 4-2 38-01	КАРКАС ПЛОСКИЙ КР-17	5	
А4	6		1.020-1/83 4-2 40-04	КАРКАС ПЛОСКИЙ КР-28	8	
А4	7		1.020-1/83 4-2 42	КАРКАС ПЛОСКИЙ КР-30	1	
А4	8		1.020-1/83 4-2 51-12	КАРКАС ПЛОСКИЙ КР-45	2	
А4	9		1.020-1/83 4-2 34	СЕТКА С-83	1	
А4	10		1.020-1/83 4-2 34-01	СЕТКА С-84	1	
А4	11		1.020-1/83 4-2 34-02	СЕТКА С-85	1	
А4	12		1.020-1/83 4-2 34-03	СЕТКА С-86	1	
А4	13		1.020-1/83 4-2 53-04	СЕТКА С-100	4	
А4	14		1.020-1/83 4-2 49	СЕТКА С-113	2	
А4	15		1.020-1/83 4-2 60	ПЕТЛЯ СТРОП. СПВ-3	2	
А4	16		1.020-1/83 4-2 70	ПЕТЛЯ СТРОП. СПГ-3	2	
				ДЕТАЛИ		
				СТ. ОТД. ГОСТ 5781-82		
ВЧ	17		6.013.130	Ф6 А-III L=130	34	0,03КГ
ВЧ	18		20.013.250	Ф20 А-III L=250	4	0.52КГ
ВЧ	19		25.013.3220	Ф25 А-III L=3220	4	12,4КГ
				МАТЕРИАЛЫ		
				БЕТОН ТЯЖЕЛЫЙ М250		1,87М3
				1.020-1/83 4-1 36-01		
				1ДП 32.48		
				СБОРОЧНЫЕ ЕДИНИЦЫ		
А3	1		1.020-1/83 4-2 01-06	ИЗД.ЗАКЛ. СБОРНОЕ СМН-7	2	
А4	2		1.020-1/83 4-2 02-05	КАРКАС УКР. СБ. СКР-6	1	
А4	3		1.020-1/83 4-2 36-05	КАРКАС ПЛОСКИЙ КР-6	2	
А4	4		1.020-1/83 4-2 36-07	КАРКАС ПЛОСКИЙ КР-8	2	
А4	5		1.020-1/83 4-2 38-01	КАРКАС ПЛОСКИЙ КР-17	5	
А4	6		1.020-1/83 4-2 40-04	КАРКАС ПЛОСКИЙ КР-28	8	
А4	7		1.020-1/83 4-2 42	КАРКАС ПЛОСКИЙ КР-30	1	
А4	8		1.020-1/83 4-2 51-13	КАРКАС ПЛОСКИЙ КР-46	1	

ВЗАМ ИНВ №

ПОДПИСЬ И ДАТА

ИНВ.№ ПОДЛ

НАЧ.ОТД	Волынский		1.020-1/83 4-1 36
Н.КОНТР	Григорев		
ГЛ.КОНСТР	Шац		
ГИП	Острова		ДИАФРАГМА ЖЕСТКОСТИ
РАЗРАБ	Носова		
ПРОВЕРИЛ	Осина		
ИСПОЛНИЛ	Васильева		

СТАДИЯ	ЛИСТ	ЛИСТОВ
Р	1	2

ЦНИИЭП торговых бытовых зданий и туристских комплексов

САВЧЕНКО

ОПЕРАТОР ТПП КОРТ

ЭПВЦ КиевЗНИИЭП

ФОРМАТ	ЗОНА	ПОЗ	ОБОЗНАЧЕНИЕ	НАИМЕНОВАНИЕ	КОЛ	ПРИМЕЧАНИЕ
А4	9		1.020-1/83 4-2 34	СЕТКА С-83	1	
А4	10		1.020-1/83 4-2 34-01	СЕТКА С-84	1	
А4	11		1.020-1/83 4-2 34-02	СЕТКА С-85	1	
А4	12		1.020-1/83 4-2 34-03	СЕТКА С-86	1	
А4	13		1.020-1/83 4-2 53-04	СЕТКА С-100	4	
А4	14		1.020-1/83 4-2 49	СЕТКА С-113	2	
А4	15		1.020-1/83 4-2 65	ПЕТЛЯ СТРОП. СПВ-9	2	
А4	16		1.020-1/83 4-2 70	ПЕТЛЯ СТРОП. СПГ-3	2	
				ДЕТАЛИ		
				СТ. ОТД. ГОСТ 5781-82		
ВЧ	17		6.013.130	Ф6 А-III L=130	34	0.03КГ
ВЧ	18		20.013.250	Ф20 А-III L=250	4	0.62КГ
ВЧ	19		25.013.3220	Ф25 А-III L=3220	4	12.4КГ
				МАТЕРИАЛЫ		
				БЕТОН ТЯЖЕЛЫЙ М250		1.66М3

ВЗАМ ИНВ №

ПОДПИСЬ И ДАТА

ИНВ №ПОДЛ

1.020-1/83 4-1 36

ЛИСТ 2

РИС.1

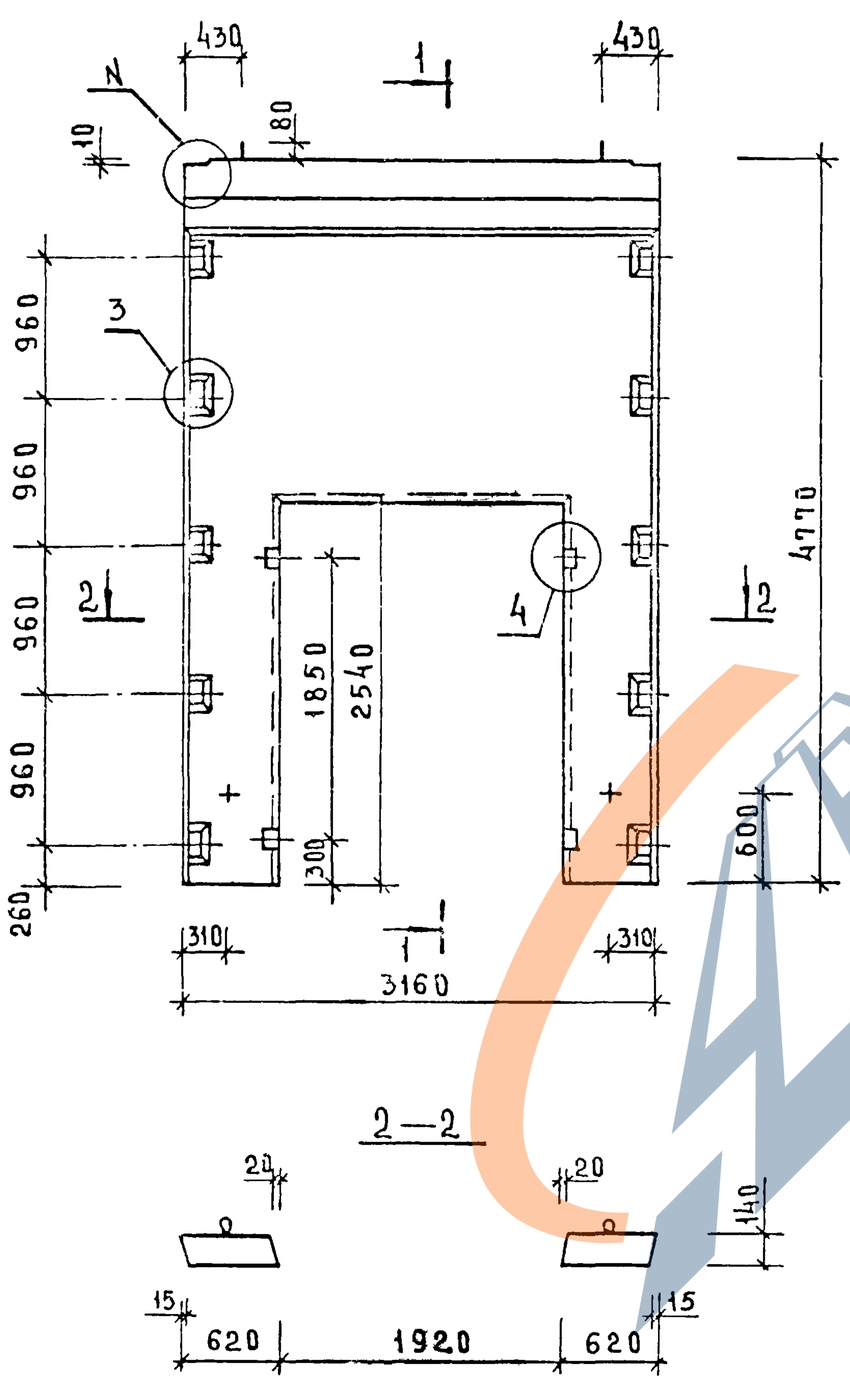

РИС.2

ОСТАЛЬНОЕ СМ. РИС.1

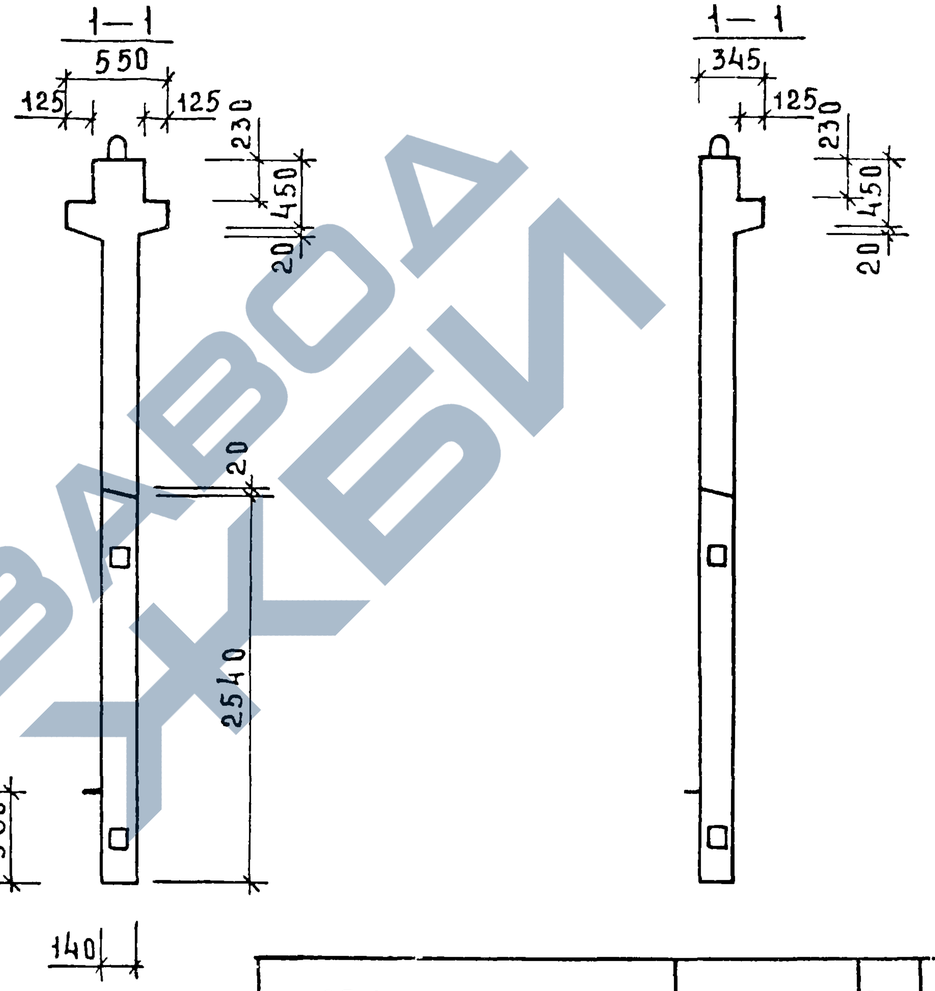

ОБОЗНАЧЕНИЕ	МАРКА	РИС	N	N,	МАССА кг
1.020-1/83.4-1 36	2ДП 32.48	1,3	1	25	4670
-01	1ДП 32.48	2,4	2	26	4140

НАЧ.ОТД	ВОЛЫНСКИЙ		
ГЛ.КОНСТР	ШАЦ		
Н.КОНТР	ЛУКИНА		
ГИП	ОСТРОБА		
ГИП	ОСИНА		
ПРОВЕРИЛ	НОСОВА		
РАЗРАБОТ	ВАСИЛЬЕВА		

1.020-1/83.4-1 36СБ

ДИАФРАГМА ЖЕСТКОСТИ
СБОРОЧНЫЙ ЧЕРТЕЖ

СТАДИЯ	МАССА	МАСШТАБ
Р	СМ ТАБЛ	
ЛИСТ 1	ЛИСТОВ 2	

ЦНИИЭП ТОРГОВО-БЫТОВЫХ ЗДАНИЙ И ТУРИСТСКИХ КОМПЛЕКСОВ

ИНВ.№ ПОДЛ. | ПОДПИСЬ И ДАТА | ВЗАМЕН.ИНВ.№

https://zavodjbi.com/

РИС. 3

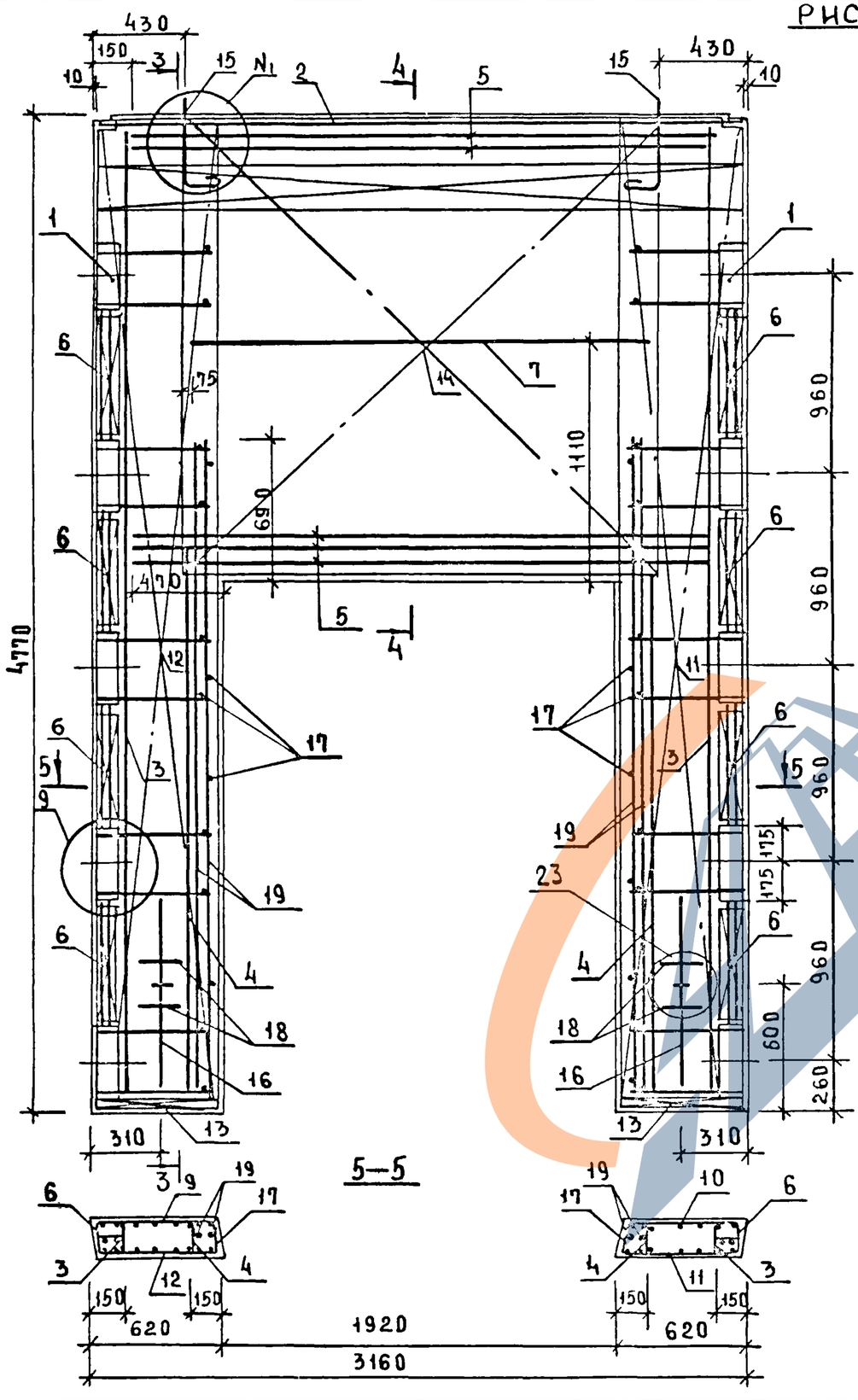

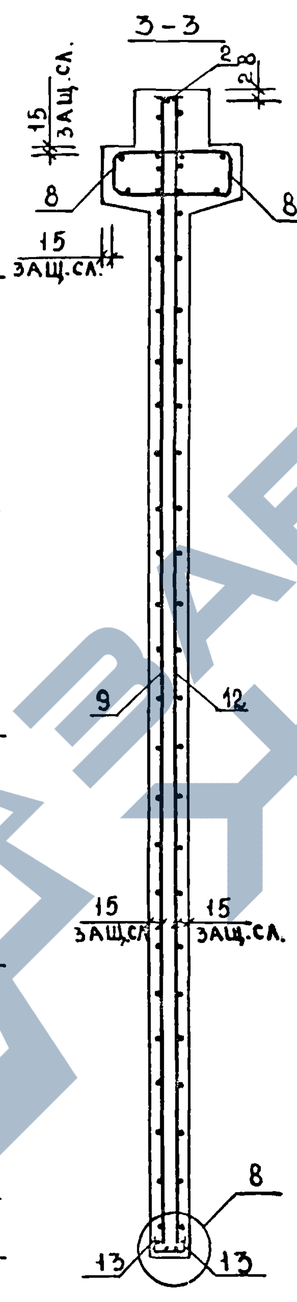

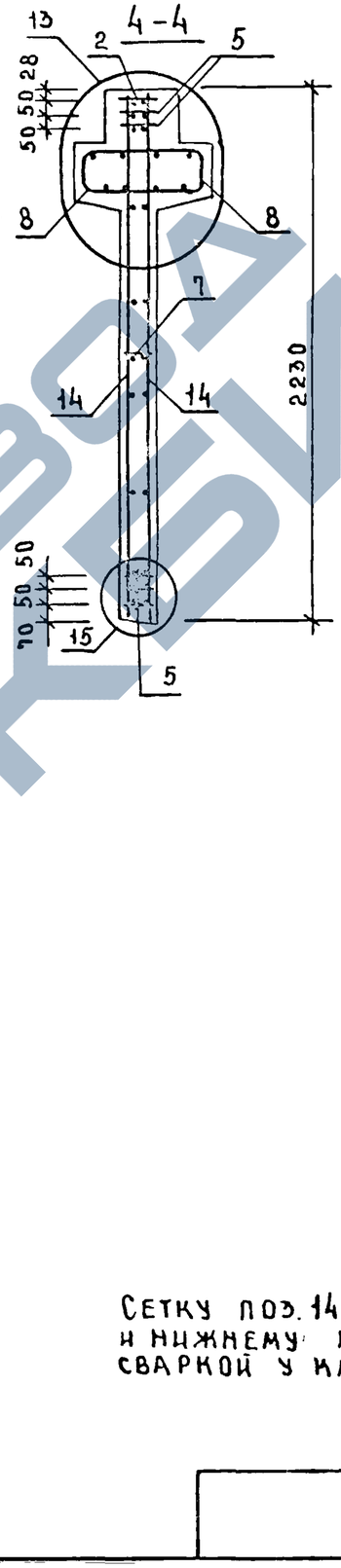

РИС. 4

ОСТАЛЬНОЕ СМ. РИС. 3

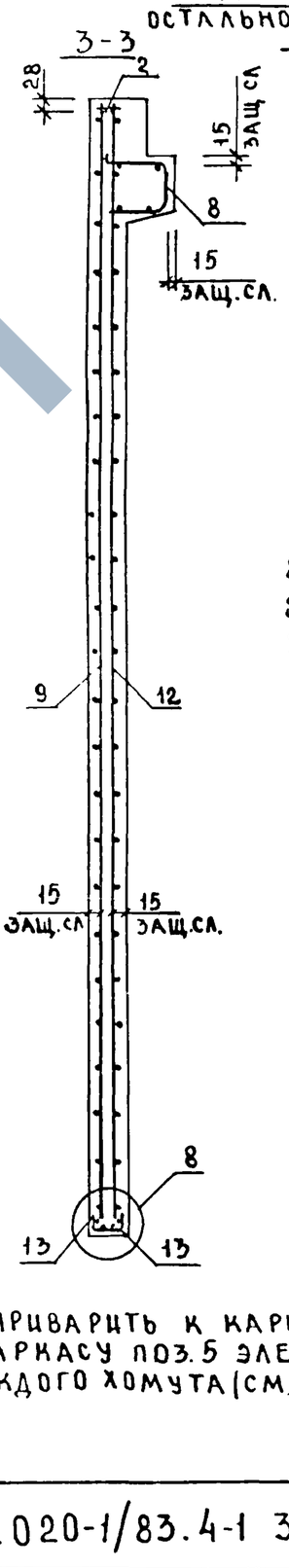

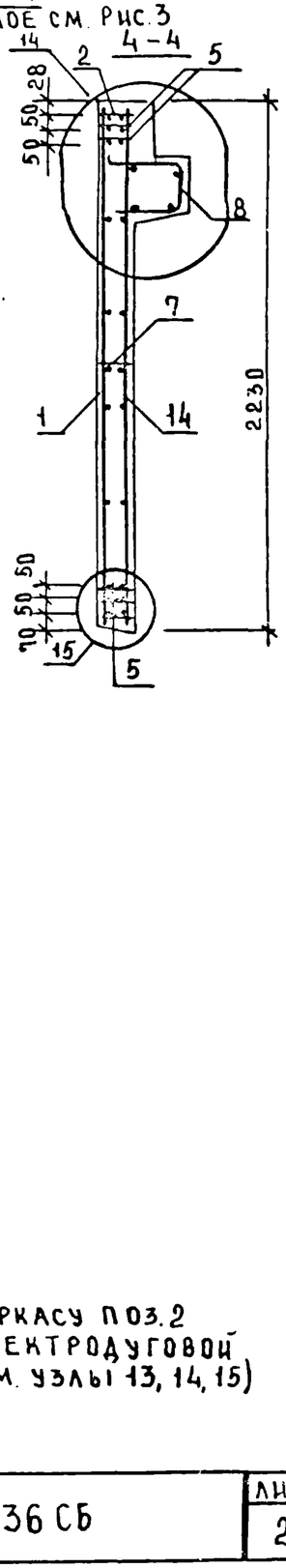

СЕТКУ ПОЗ. 14 ПРИВАРИТЬ К КАРКАСУ ПОЗ. 2 И НИЖНЕМУ КАРКАСУ ПОЗ. 5 ЭЛЕКТРОДУГОВОЙ СВАРКОЙ У КАЖДОГО ХОМУТА (СМ. УЗЛЫ 13, 14, 15)

ИНВ. № ПОДЛ.	ПОДПИСЬ И ДАТА	ВЗАМЕН ИНВ. №

1.020-1/83.4-1 36 СБ	ЛИСТ 2

https://zavodjbi.com/

1

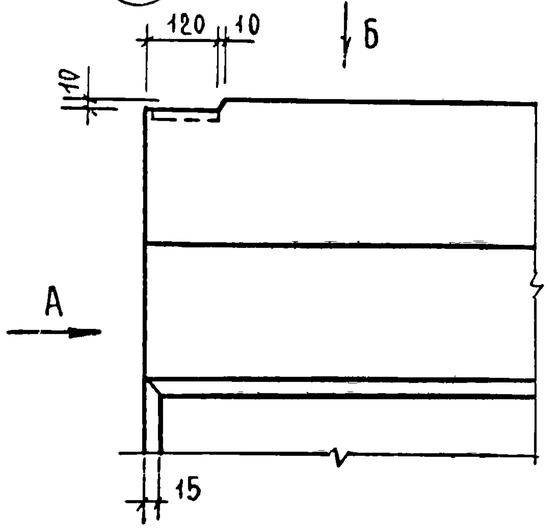

Вид А

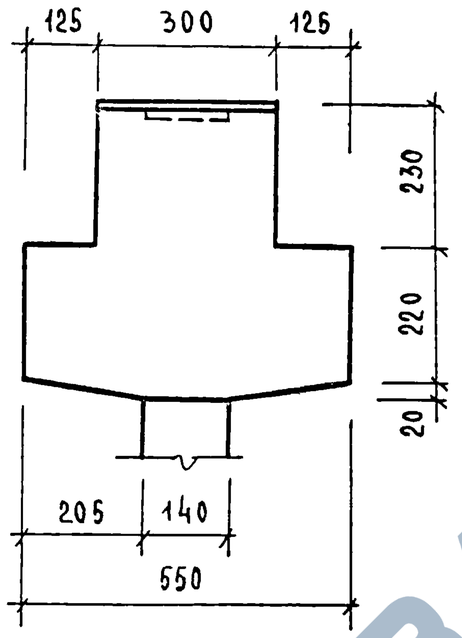

2

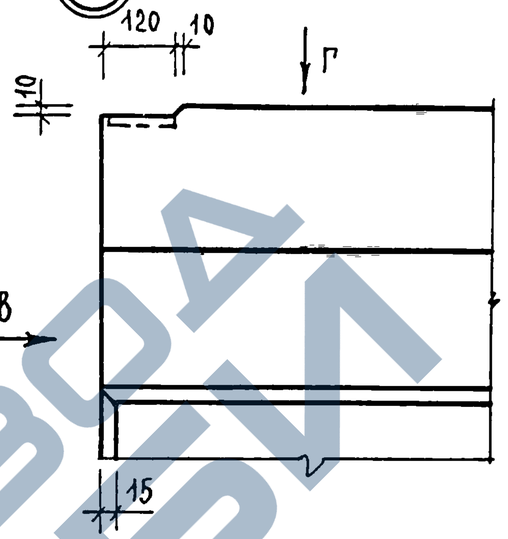

Вид В

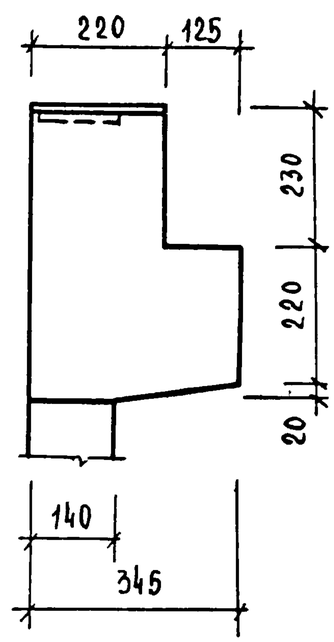

Вид Б

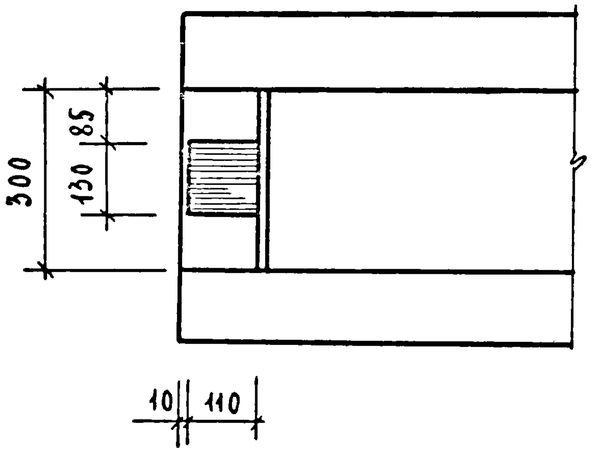

3

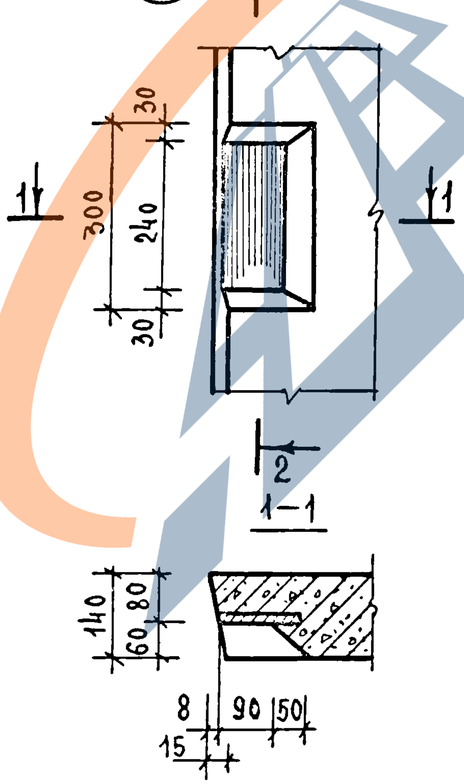

1–1

2 - 2

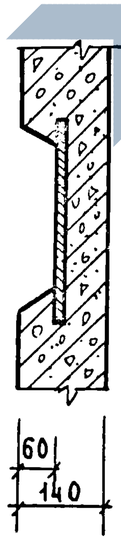

Вид Г

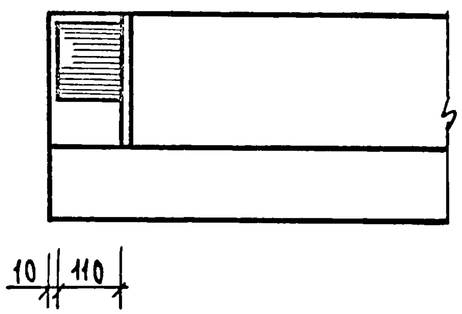

4

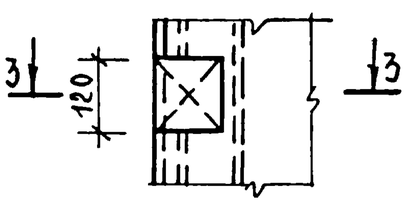

3 - 3

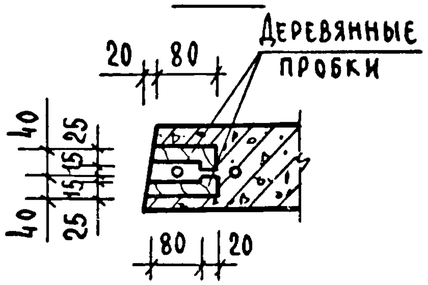

Нач.отд.	Волынский	
Нормокон.	Григорев	
Гл.конст.	Шац	
ГИП	Острова	
ГИП	Осина	
Провер.	Васильева	
Исполн.	Носова	

1.020-1/83.4-1 ООУ

Узлы

Стадия	Лист	Листов
Р	1	7

ЦНИИЭП торгово-бытовых зданий и туристских комплексов

Инв.№ подл. | Подпись и дата | Взам.инв.№

19858 108

https://zavodjbi.com/

5

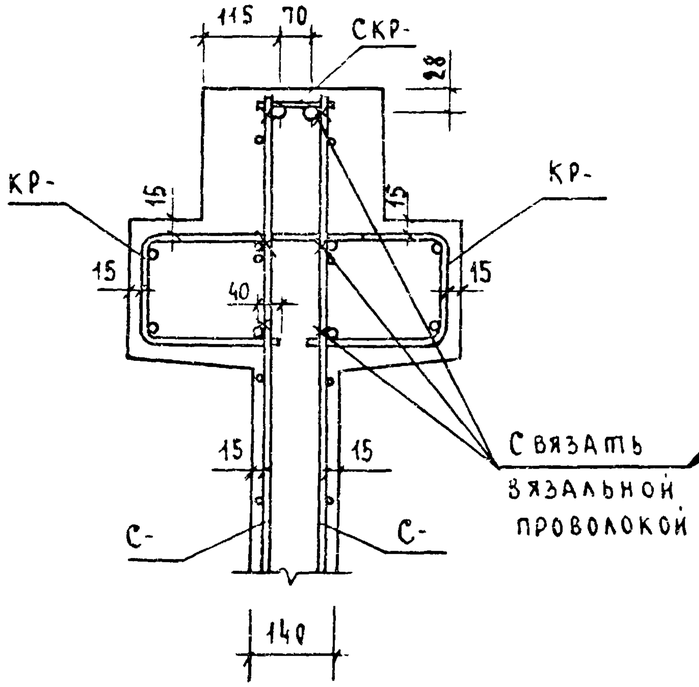

6

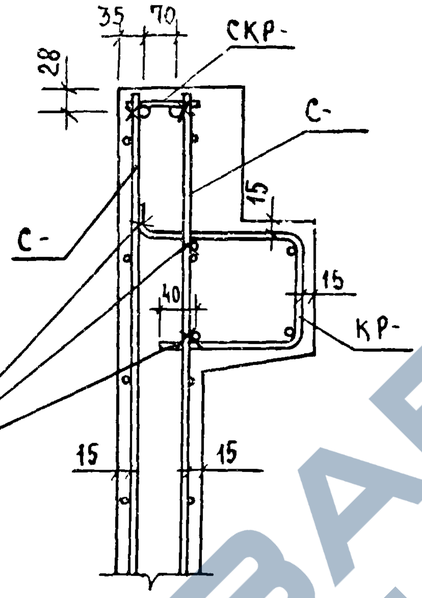

7

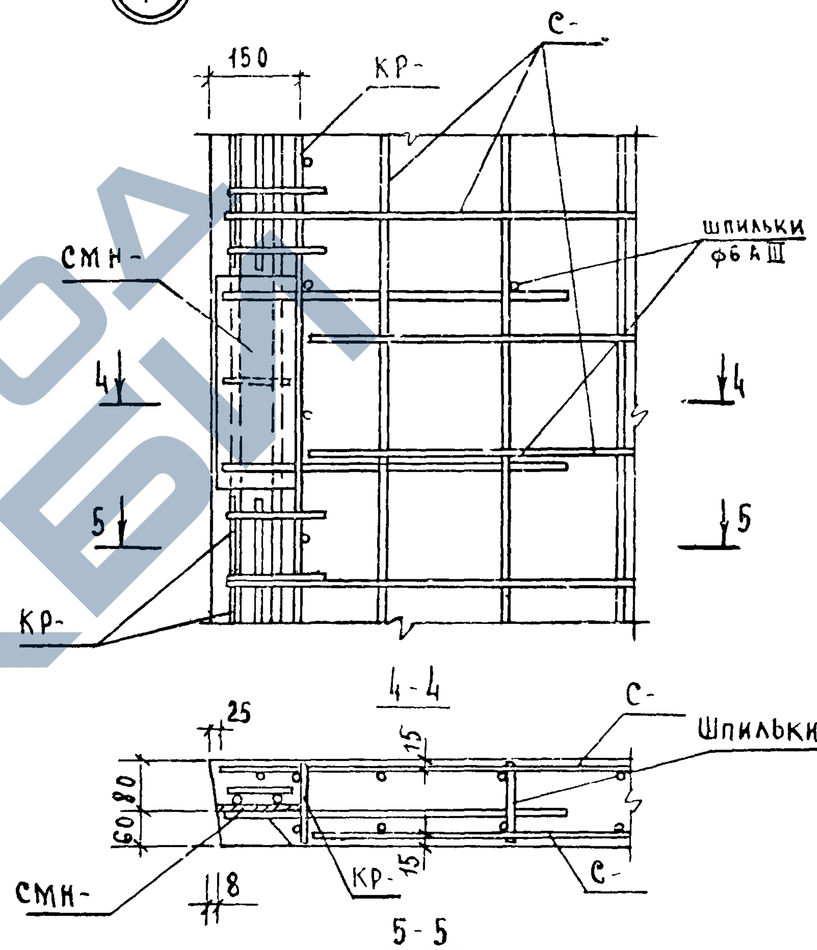

8

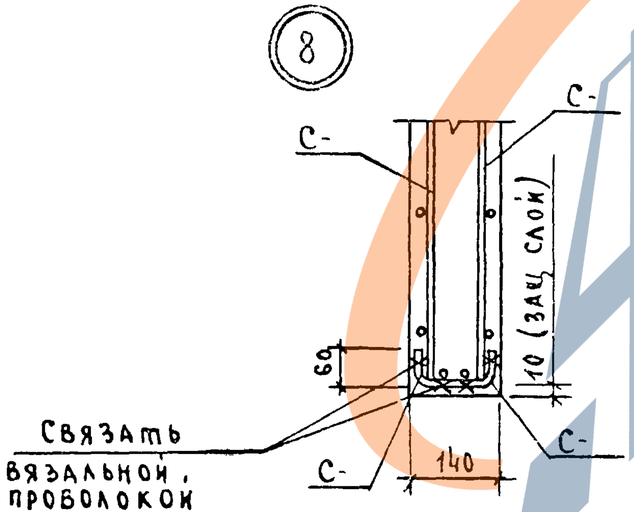

ЗАВОД ЖБИ

Инв. № подл. | Подпись и дата | Взам. инв. №

1.020-1/83.4-1 ООУ

Лист 2

19858 109

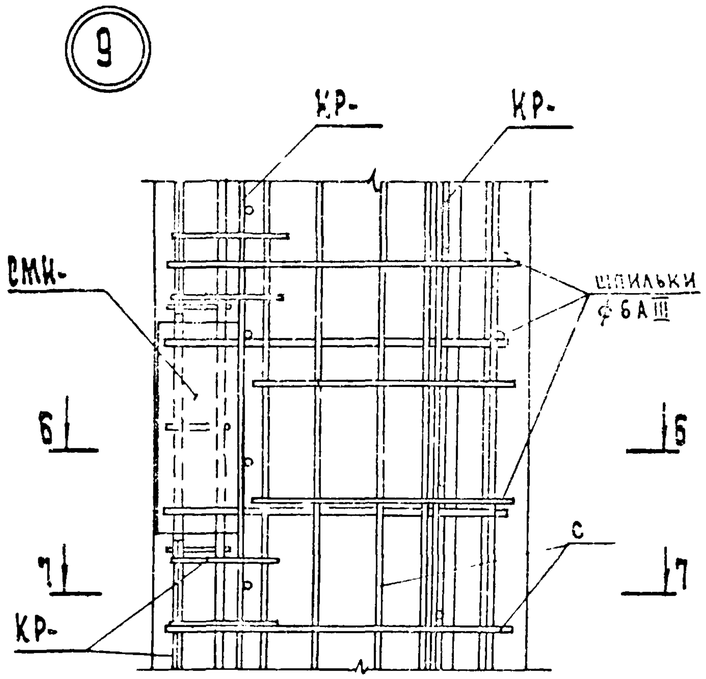

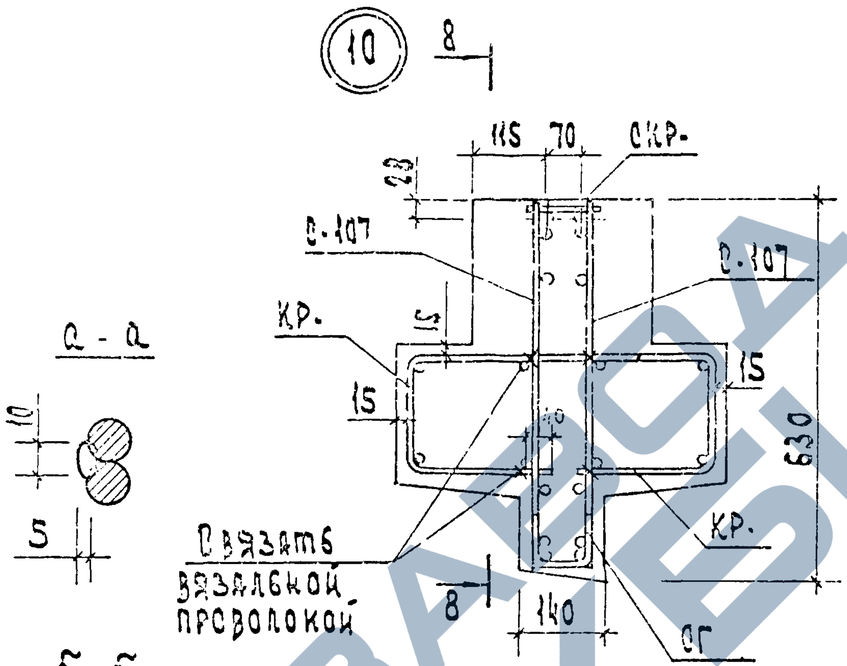

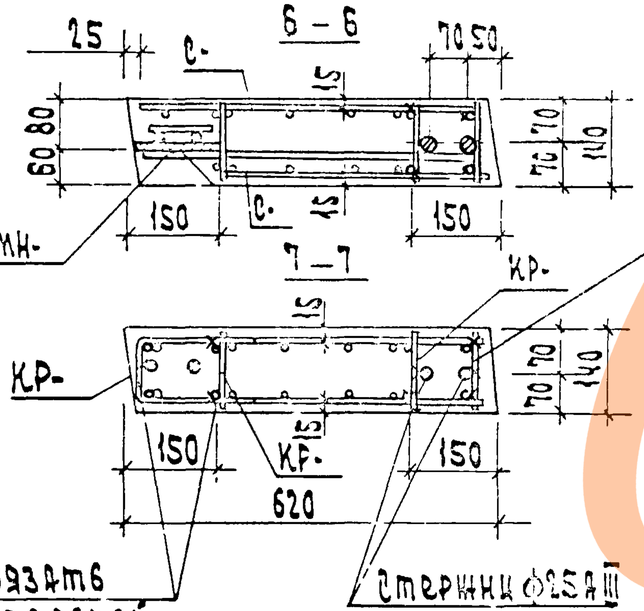

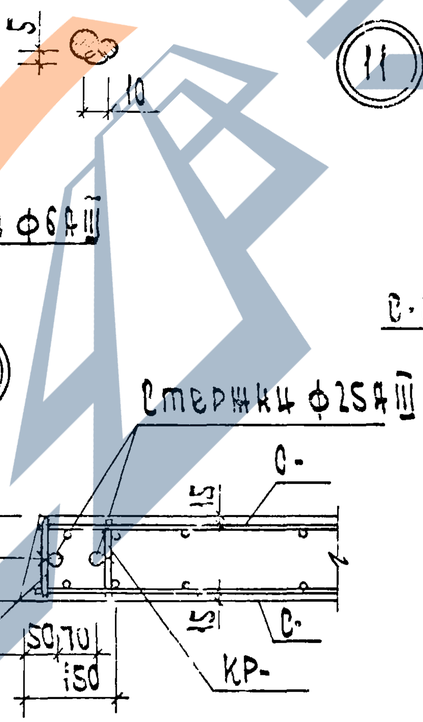

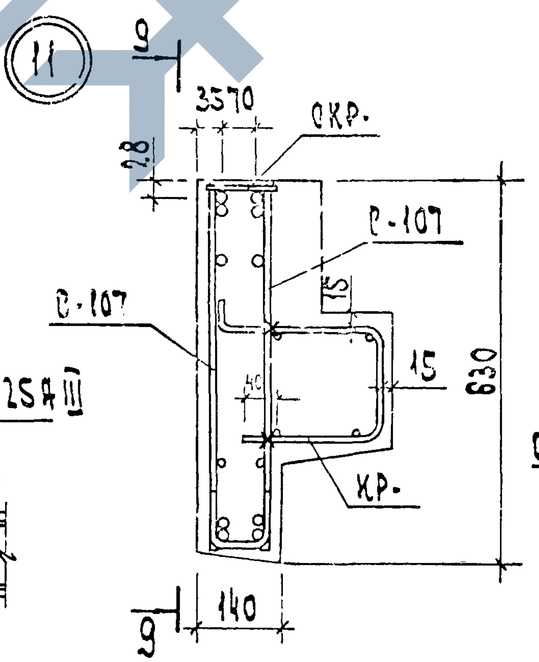

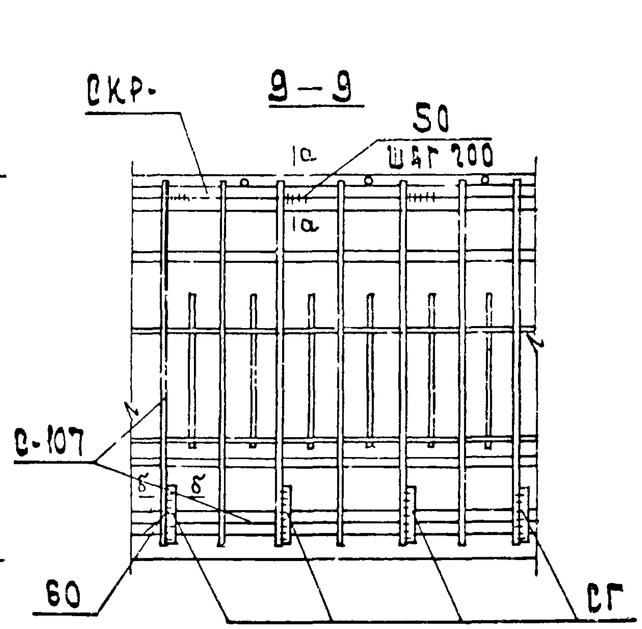

Взам. инв. № | Подп. и дата | Инв. № подл.

1.020-1|83.4-1 ВОУ

Лист 3

13

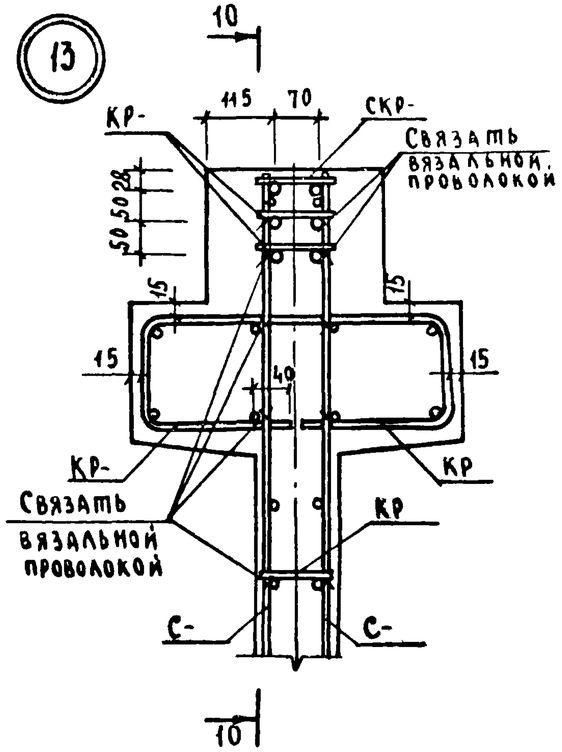

10-10

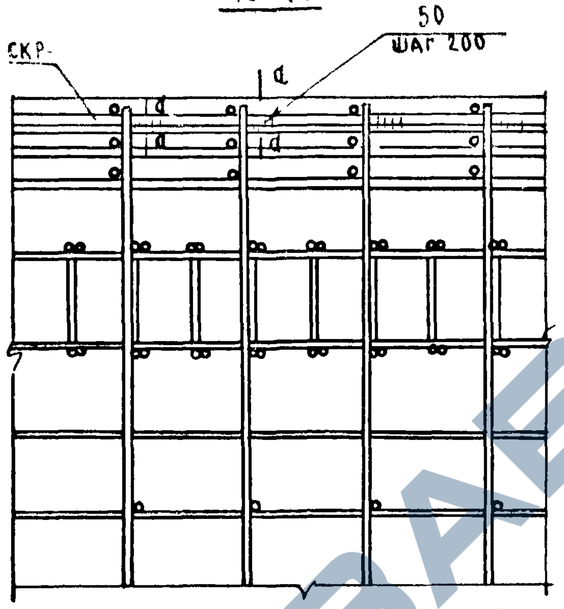

15

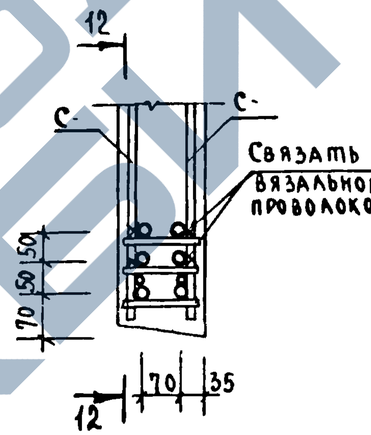

12-12

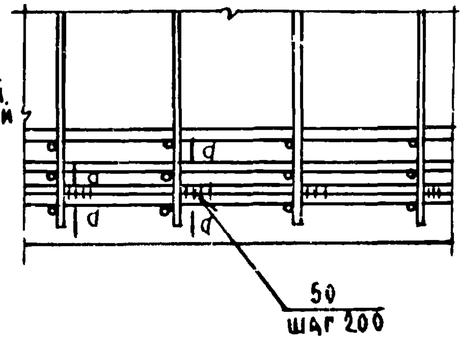

14

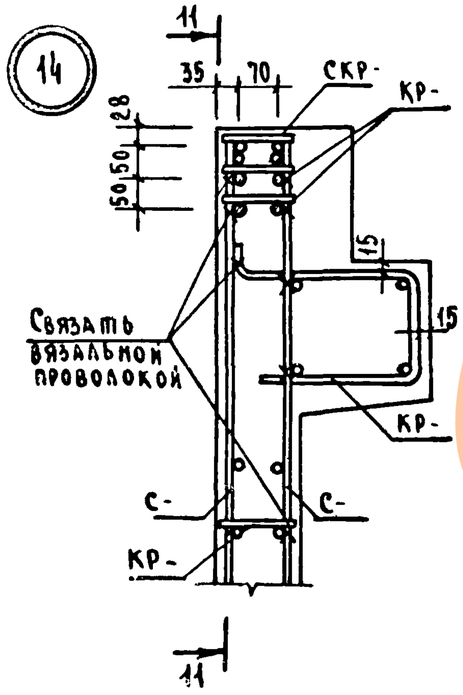

11-11

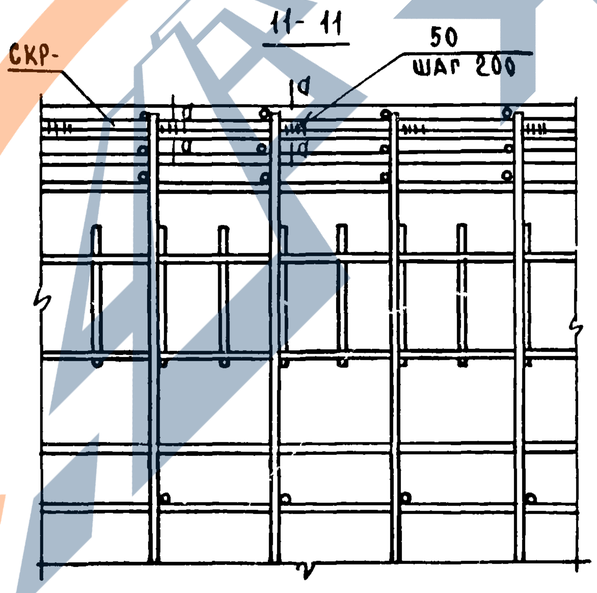

d-d

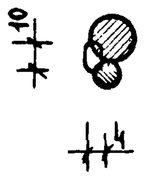

Инв. N подл. | Подпись и дата | Взам. инв. N

1.020-1/83.4-1 00У

Лист 4

19858 111

16

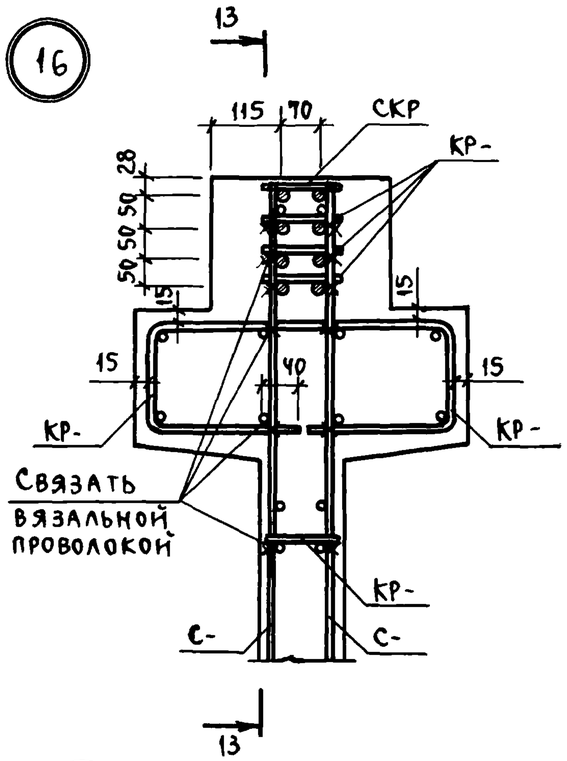

13-13

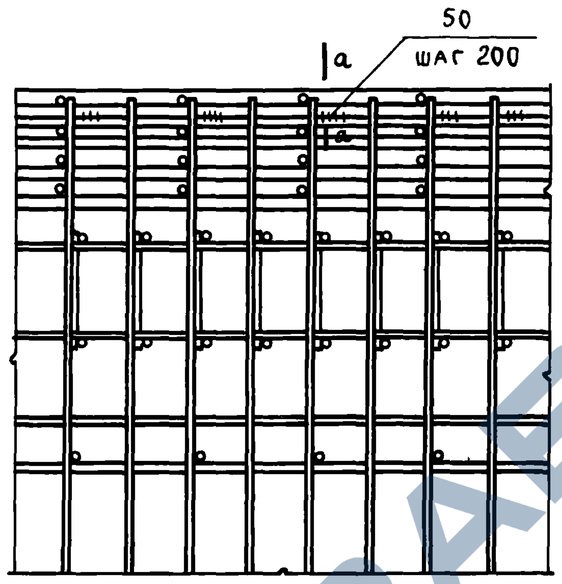

18

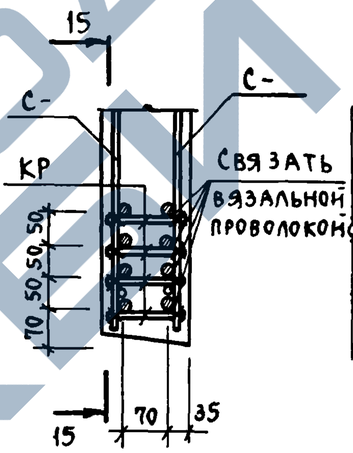

15-15

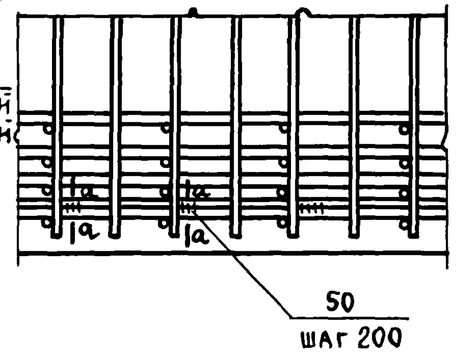

17

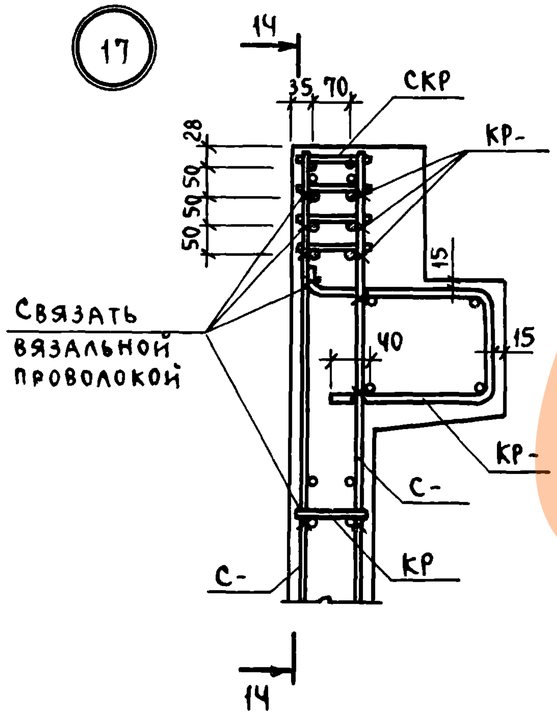

14-14

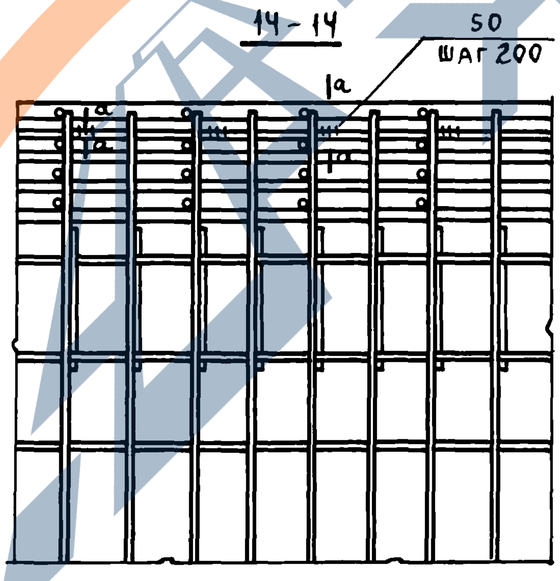

а-а

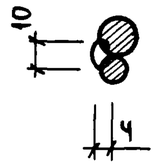

Инв.№подл | Подпись и дата | Взам.инв.№

1.020-1/83.4-1 ООУ

Лист 5

19858 112

https://zavodjbi.com/

19

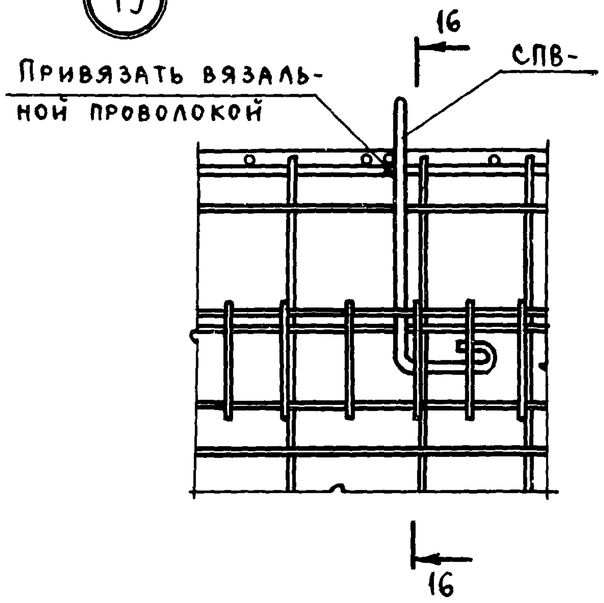

16-16

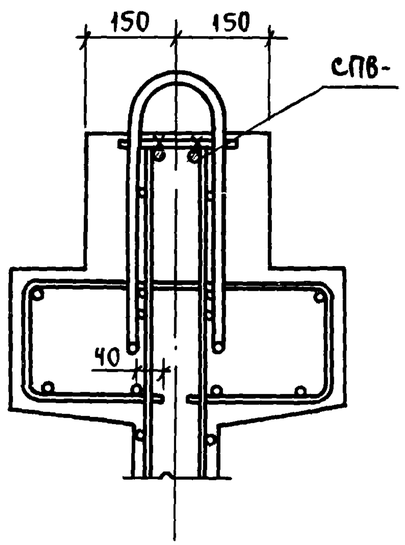

21

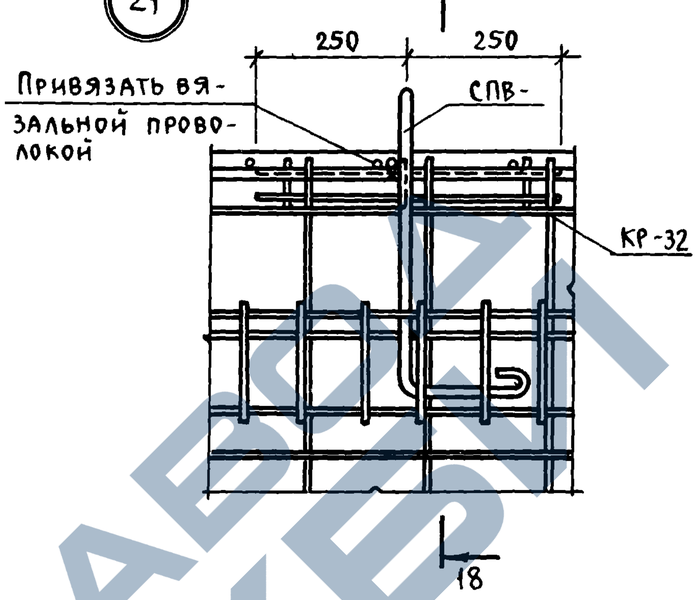

18-18

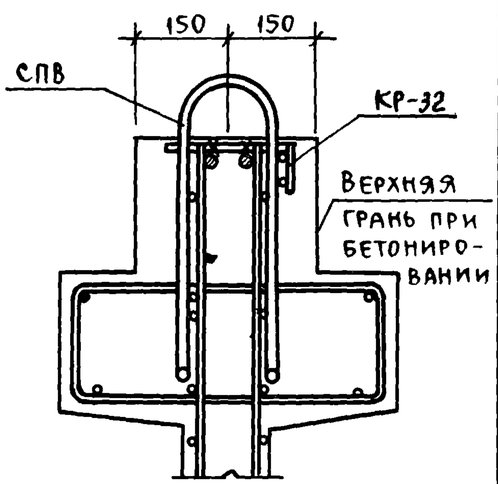

20

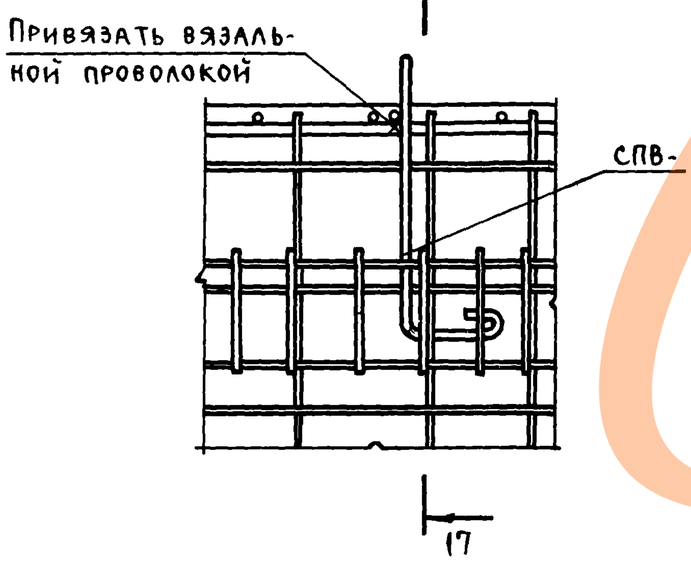

17-17

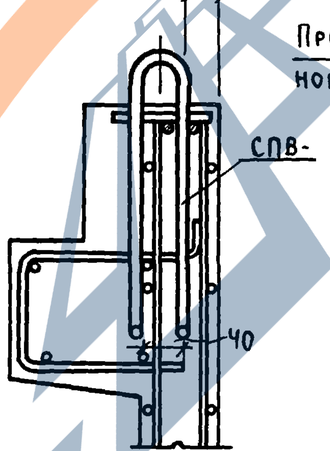

22

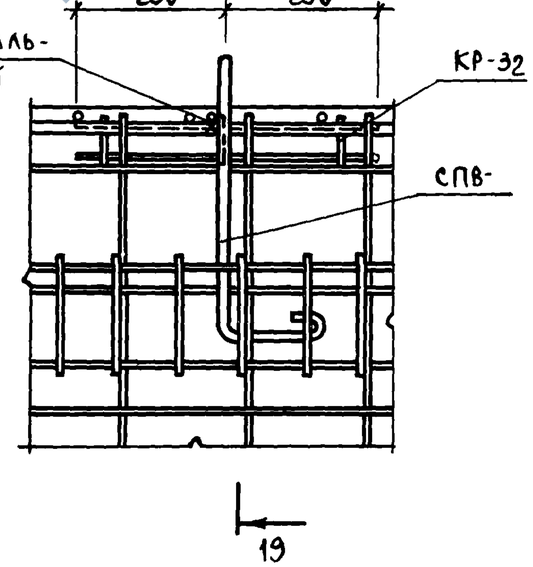

19-19

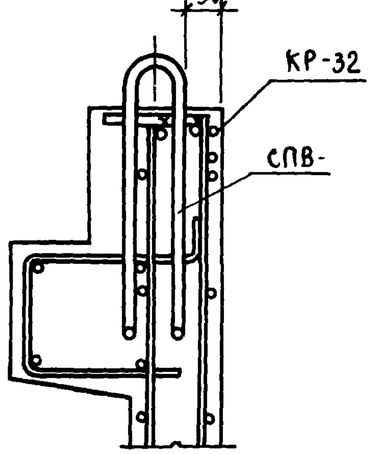

Инв. № подл. | Подпись и дата | Взам. инв. №

1.020-1/83.4-1 004

Лист 6

19858 113

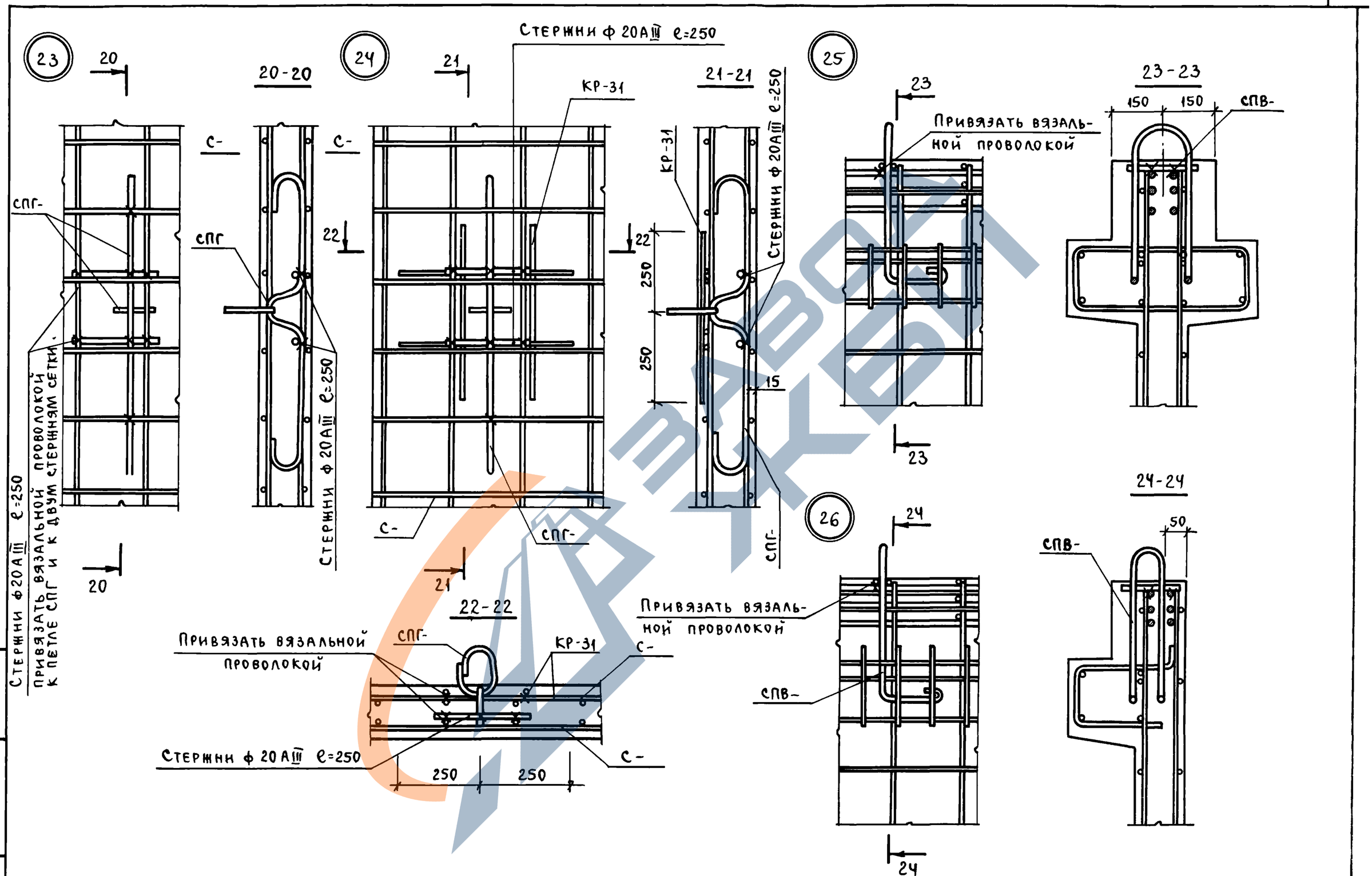

Инв. № подл.	Подпись и дата	Взам. инв. №

1.020-1/83. 4-1 ООУ

Лист 7

19858 114

САВЧЕНКО

Оператор ТАП КОРТ

ЗПВЦ КиевЗНИИЭП

Наименование	Количество на марку																			
	2Д 12 .20	1Д 12 .20	2Д 26 .20	1Д 26 .20	1Д 30 .20	2Д 56 .20	1Д 56 .20	2Д 12 .28	1Д 12 .28	2Д 26 .28	1Д 26 .28	2Д 56 .28	1Д 56 .28	2Д 12 .33	1Д 12 .33	2Д 26 .33	1Д 26 .33	2Д 30 .33	1Д 30 .33	2Д 56 .33
Масса стали кг	59.76	56.64	85.93	79.12	85.06	144.6	129.8	81.53	78.41	113.3	106.5	178.5	163.7	86.80	83.69	121.5	114.8	132.0	124.1	199.3
Арматурные изделия	32.21	29.09	57.29	50.47	56.42	111.1	96.38	42.70	39.58	72.27	65.46	131.6	116.8	47.98	44.86	80.53	73.72	89.50	81.63	146.2
Арматурная сталь	32.21	29.09	57.29	50.47	56.42	111.1	96.38	42.70	39.58	72.27	65.46	131.6	116.8	47.98	44.86	80.53	73.72	89.50	81.63	146.2
Класс А-III	26.16	23.05	45.27	38.46	42.61	86.17	71.44	34.60	31.48	56.66	49.84	103.9	89.15	38.44	35.32	62.32	55.51	68.7	60.83	113.4
Ф6 А-III ГОСТ 5781-82	14.42	11.31	29.17	22.36	25.19	60.60	45.87	17.81	14.69	35.51	28.69	73.28	58.53	19.75	16.63	39.28	32.47	44.33	36.46	80.87
Ф16 А-III ГОСТ 5781-82	11.74	11.74	16.10	16.10	17.42	25.57	25.57	16.79	16.79	21.15	21.15	30.62	30.62	18.69	18.69	23.04	23.04	24.37	24.37	32.51
Класс Вр-I	6.042	6.042	12.02	12.02	13.80	24.95	24.95	8.100	8.100	15.61	15.61	27.66	27.66	9.542	9.542	18.20	18.20	20.80	20.80	32.81
Ф5 Вр-I ГОСТ 6727-80	6.042	6.042	12.02	12.02	13.80	24.95	24.95	8.100	8.100	15.61	15.61	27.66	27.66	9.542	9.542	18.20	18.20	20.80	20.80	32.81
Закладные изделия	27.55	27.55	28.64	28.64	28.64	33.43	33.43	38.83	38.83	41.04	41.04	46.89	46.89	38.83	38.83	41.04	41.04	42.49	42.49	53.14
Профильная сталь	17.60	17.60	17.60	17.60	17.60	17.60	17.60	25.28	25.28	25.28	25.28	25.28	25.28	25.28	25.28	25.28	25.28	25.28	25.28	25.28
Полосовая	17.60	17.60	17.60	17.60	17.60	17.60	17.60	25.28	25.28	25.28	25.28	25.28	25.28	25.28	25.28	25.28	25.28	25.28	25.28	25.28
-10×140 ГОСТ 103-76																				
Вст3кп2 ГОСТ 380-71	15.36	15.36	15.36	15.36	15.36	15.36	15.36	23.04	23.04	23.04	23.04	23.04	23.04	23.04	23.04	23.04	23.04	23.04	23.04	23.04
-10×110 ГОСТ 103-76																				
Вст3кп2 ГОСТ 380-71	2.240	2.240	2.240	2.240	2.240	2.240	2.240	2.240	2.240	2.240	2.240	2.240	2.240	2.240	2.240	2.240	2.240	2.240	2.240	2.24
Арматурная сталь	9.949	9.949	11.04	11.04	11.04	15.83	15.83	13.55	13.55	15.76	15.76	21.61	21.61	13.55	13.55	15.76	15.76	17.21	17.21	27.86
Класс А-I	1.687	1.687	2.779	2.779	2.779	7.571	7.571	1.687	1.687	3.895	3.895	9.752	9.752	1.687	1.687	3.895	3.895	5.346	5.346	
Ф12 А-I ГОСТ 5781-82	1.687	1.687	—	—	—	—	—	1.687	1.687	—	—	—	—	1.687	1.687					
Ф14 А-I ГОСТ 5781-82	—	—	2.779	2.779	2.779															
Ф16 А-I ГОСТ 5781-82	—	—	—	—	—	—	—	—	—	3.895	3.895	—	—	—	—	3.895	3.895			
Ф18 А-I ГОСТ 5781-82	—	—	—	—	—	—	—	—	—	—	—	—	—	—	—	—	—	5.346	5.346	
Ф20 А-I ГОСТ 5781-82	—	—	—	—	—	7.571	7.571													
Ф22 А-I ГОСТ 5781-82	—	—	—	—	—	—	—	—	—	—	—	9.752	9.752							
Класс А-II	—	—	—	—	—	—	—	—	—	—	—	—	—	—	—	—	—	—	—	16.00
Ф22 А-II ГОСТ 5781-82	—	—	—	—	—	—	—	—	—	—	—	—	—	—	—	—	—	—	—	16.00
Класс А-III	8.263	8.263	8.263	8.263	8.263	8.263	8.263	11.86	11.86	11.86	11.86	11.86	11.86	11.86	11.86	11.86	11.86	11.86	11.86	11.86
Ф12 А-III ГОСТ 5781-82	1.065	1.065	1.065	1.065	1.065	1.065	1.065	1.065	1.065	1.065	1.065	1.065	1.065	1.065	1.065	1.065	1.065	1.065	1.065	1.065
Ф16 А-III ГОСТ 5781-82	7.197	7.197	7.197	7.197	7.197	7.197	7.197	10.80	10.80	10.80	10.80	10.80	10.80	10.80	10.80	10.80	10.80	10.80	10.80	10.80

Инв.№ подл. | Подп. и дата | Взам.инв.№

Нач.отд	Ситник		
Н.контр.	Егунов		
Гл.спец	Пинчук		
Провер.	Попов		
Разраб.	Лукашук		

1.020-1/83 4-1 ООВС

Выборка стали

Стадия	Лист	Листов
Р	1	4

Госгражданстрой КиевЗНИИЭП

Савченко

оператор Тлп Корт

ЭПВЦ Киевзниизп

наименование	количество на марку																			
	1Д56.33	2ДП26.28	1ДП26.28	2ДП26.33	1ДП26.33	2ДП30.33	1ДП30.33	2ДП56.33	1ДП56.33	2ДПК56.28	1ДПК56.28-Л	1ДПК56.28-П	2ДПК56.33	1ДПК56.33-Л	1ДПК56.33-П	2Д24.36	1Д24.36	2Д26.36	1Д26.36	2Д30.36
масса стали кг.	188.8	193.9	187.1	208.4	201.6	222.9	215.0	278.0	263.3	260.5	245.8	245.8	280.8	266.0	266.0	158.9	152.4	166.2	159.2	182.0
арматурные изделия	135.6	154.0	147.2	168.5	161.7	180.4	172.5	231.1	216.4	213.6	198.9	198.9	233.9	219.1	219.2	99.88	93.59	105.5	98.72	118.8
арматурная сталь	135.6	154.0	147.2	168.5	161.7	180.4	172.5	231.1	216.4	213.6	198.9	198.9	233.9	219.1	219.2	99.88	93.59	105.5	98.72	118.8
класс А-III.	98.65	145.8	139.0	158.9	152.1	168,1	160.3	202.7	188.0	189.3	174.5	174.5	205.6	190.9	190.9	81.88	75.60	86.34	79.52	96.88
ф6 А-III ГОСТ 5781-82	66.14	36.12	29.31	41.19	34.38	49.13	41.26	75.57	60.84	70.13	55.42	55.42	78.46	63.72	63.72	20.16	13.88	21.25	14.43	24.86
ф8 А-III ГОСТ 5781-82	–	–	–	–	–	–	–	–	–	–	–	–	–	–	–	33.62	33.62	36.12	36.42	42.02
ф10 А-III ГОСТ 5781-82	–	10.91	10.91	17.04	17.04	17.04	17.04	17.04	17.04	10.91	10.91	10.91	17.04	17.04	17.04					
ф16 А-III ГОСТ 5781-82	32.51	56.82	56.82	58.71	58.71	60.04	60.04	68.18	68.18	66.29	66.29	66.29	68.18	68.18	68.18	25.63	25.63	26.20	26.20	27.53
ф20 А-III ГОСТ 5781-82	–	–	–	–	–	–	–	–	–	–	–	–	–	–	–	2.466	2.466	2.466	2.466	2.466
,25 А-III ГОСТ 5781-82		41.92	41.92	41.92	41.92	41.92	41.92	41.92	41.92	41.92	41.92	41.92	41.92	41.92	41.92					
класс Вр-I	36.97	8.209	8.209	9.660	9.660	12.26	12.26	28.43	28.43	24.32	24.32	24.32	28.27	28.27	28.29	18.00	18.00	19.20	19.20	21.92
ф5 Вр-1 ГОСТ 6727-80	36.97	8.209	8.209	9.660	9.660	12.26	12.26	28.43	28.43	24.32	24.32	24.32	28.27	28.27	28.29	18.00	18.00	19.20	19.20	21.92
Закладные изделия	53.14	39.92	39.92	39.92	39.92	42.49	42.49	46.89	46.89	46.89	46.89	46.89	46.89	46.89	46.89	58.99	58.79	60.71	60.45	63.23
Профильная сталь	25.28	25.28	25.28	25.28	25.28	25.28	25.28	25.28	25.28	25.28	25.28	25.28	25.28	25.28	25.28	32.96	32.96	32.96	32.96	32.96
полосовая	25.28	25.28	25.28	25.28	25.28	25.28	25.28	25.28	25.28	25.28	25.28	25.28	25.28	25.28	25.28	32.96	32.96	32.96	32.96	32.96
-10х140 ГОСТ 103-76																				
Вст3кп2 ГОСТ 380-71	23.04	23.04	23.04	23.04	23.04	23.04	23.04	23.04	23.04	23.04	23.04	23.04	23.04	23.04	23.04	30.72	30.72	30.72	30.72	30.72
-10х110 ГОСТ 103-76																				
Вст3кп2 ГОСТ 380-71	2.240	2.240	2.240	2.240	2.240	2.240	2.240	2.240	2.240	2.240	2.240	2.240	2.240	2.240	2.24	2.240	2.240	2.240	2.240	2.240
Арматурная сталь	27.86	14.64	14.64	14.64	14.64	17.21	17.21	21.61	21.61	21.61	21.61	21.61	21.61	21.61	21.61	26.03	25.83	27.75	27.49	30.27
класс А-I	–	2.779	2.779	2.779	2.779	5.346	5.346	9.752	9.752	9.752	9.752	9.752	9.752	9.752	9.752	10.57	10.37	12.29	12.03	14.81
ф14 А-I ГОСТ 5781-82	–	2.779	2.779	2.779	2.779															
ф16 А-I ГОСТ 5781-82	–	–	–	–	–	–	–	–	–	–	–	–	–	–	–	10.57	10.37	5.259	5.259	
ф18 А-I ГОСТ 5781-82	–	–	–	–	–	5.346	5.346	–	–	–	–	–	–	–	–	–	–	7.032	6.776	12.74
ф20 А-I ГОСТ 5781-82	–	–	–	–	–	–	–	–	–	–	–	–	–	–	–	–	–	–	–	2.077
ф22 А-I ГОСТ 5781-82	–	–	–	–	–	–	–	9.752	9.752	9.752	9.752	9.752	9.752	9.752	9.752					
класс А-II	16.00																			
ф22 А-II ГОСТ 5781-82	16.00																			
класс А-III	11.86	11.86	11.86	11.86	11.86	11.86	11.86	11.86	11.86	11.86	11.86	11.86	11.86	11.86	11.86	15.46	15.46	15.46	15.46	15.46
ф12 А-III ГОСТ 5781-82	1.065	1.065	1.065	1.065	1.065	1.065	1.065	1.065	1.065	1.065	1.065	1.065	1.065	1.065	1.065	1.065	1.065	1.065	1.065	1.065
ф16 А-III ГОСТ 5781-82	10.80	10.80	10.80	10.80	10.80	10.80	10.80	10.80	10.80	10.80	10.80	10.80	10.80	10.80	10.80	14.39	14.39	14.39	14.39	14.39

Инв. № подл. | Подпись и дата | Взам. инв. №

Наименование	Количество на марку																		
	1Д 30 .36	2Д 15 .42	1Д 15 .42	2А 24 .42	1Д 24 .42	2Д 26 .42	1Д 26 .42	2Д 30 .42	1Д 30 .42	2Д 24 .48	1Д 24 .48	2Д 30 .48	1Д 30 .48	2Д 32 .48	1Д 32 .48	2ДП 2 6.36	1ДП 2 6.36	2ДП 3 0.36	1ДП 3 0.36	2ДП 3 2.36
Масса стали кг.	173.9	153.2	149.3	194.9	188.4	205.3	198.5	227.0	218.6	258.1	251.6	300.3	292.0	314.7	305.9	254.4	247.4	277.1	269.0	297.6
арматурные изделия	110.9	97.06	93.15	134.2	127.9	142.3	135.5	160.6	152.7	183.6	177.3	218.9	211.1	230.5	222.1	196.4	189.6	213.9	206.0	238.6
арматурная сталь	110.9	97.06	93.15	134.2	127.9	142.3	135.5	160.6	152.7	183.6	177.3	218.9	211.1	230.5	222.1	196.4	189.6	213.9	206.0	238.6
класс А-III	89.01	83.10	79.19	113.7	107.4	120.4	113.6	133.6	127.7	160.6	154.3	191.0	183.2	201.1	192.7	186.2	179.3	200.9	193.0	228.4
ф6 А-III ГОСТ 5781-82	16.99	14.06	10.15	21.32	15.04	22.40	15.59	26.02	18.14	24.09	17.81	27.34	19.47	28.42	20 02	24.47	17.65	26.63	18.76	29.50
ф8 А-III ГОСТ 5781-82	42.02	—	—	—	—	—	—	—	—	—	—	—	—	—	—	55.44	55.44	66.65	66.65	55.47
ф10 А-III ГОСТ 5781-82	—	40.94	40.94	61.41	61.41	66.52	66.52	76.76	76.76											
ф12 А-III ГОСТ 5781-82	—	—	—	—	—	—	—	—	—	101.2	101.2	126.5	126.5	134.9	134.9					
ф16 А-III ГОСТ 5781-82	27.53	25.63	25.63	28.47	28.47	29.04	29.04	30.37	30.37	32.83	32.83	34.72	34.72	35.29	35.29	61.87	61.87	63.20	63 20	91.29
ф20 А-III ГОСТ 5781-82	2.466	2.466	2.466	2.466	2.466	2.466	2.466	2.466	2.466	2.466	2.466	2.466	2.466	2.466	2.466	2.466	2.466	2.466	2.466	2.466
ф25 А-III ГОСТ 5781-82	—	—	—	—	—	—	—	—	—	—	—	—	—	—	—	41.92	41.92	41.92	41.92	49.63
класс Вр-I	21.92	13.97	13.97	20.52	20.52	21.88	21.88	24.94	24.94	22.98	22.98	27.90	27.90	29.41	29.41	10.28	10.28	12.99	12.99	10.28
ф5 Вр-I ГОСТ 6727-80	21.92	13.97	13.97	20.52	20.52	21.88	21.88	24.94	24.94	22.98	22.98	27.90	27.90	29.41	29.41	10. 28	10.28	12.99	12.99	10.28
Закладные изделия	62.98	56.14	56.14	60.71	60.45	63.23	62.98	66.41	65.96	74.51	74.26	81.40	80.94	84.18	83.75	57.95	57.75	63.23	62.98	58.99
профильная сталь	32.96	32.96	32.96	32.96	32.96	32.96	32.96	32.96	32.96	40.64	40.64	40.64	40.64	40.64	40.64	32.96	32.96	32.96	32.96	32.96
полосовая	32.96	32.96	32.96	32.96	32.96	32.96	32.96	32.96	32.96	40.64	40.64	40.64	40.64	40.64	40.64	32.96	32.96	32.96	32.96	32.96
-10×140 ГОСТ 103-76	30.72	30.72	30.72	30.72	30.72	30.72	30.72	30.72	30.72	38.40	38.40	38.40	38.40	38.40	38.40	30.72	30.72	30.72	30,72	30.72
Вст3кп2 ГОСТ 380-71	2.240	2.240	2.240	2.240	2.240	2.240	2.240	2.240	2.240	2.240	2.240	2.240	2.240	2.240	2.240	2.240	2.240	2.240	2.240	2.240
-10×110 ГОСТ 103-76	30.02	23.18	23.18	27.75	27.49	30.27	30.02	33.45	33.00	33.87	33.62	40.76	40.30	43.54	43.11	24.99	24.79	30.27	30.02	26.03
Вст3кп2 ГОСТ 380-71	14.56	7.721	7.721	12.29	12.03	14.81	14.56	17.99	17.54	14.81	14.56	21.70	21.24	24.49	24.06	9.532	9.330	14.81	14.56	10.57
Арматурная сталь	—	6.641	6.641	—	—	—	—	—	—	—	—	—	—	—	—	3.137	3.137			
класс А-I	—	1.080	1.080	5.259	5.259	—	—	—	—	—	—	—	—	—	—	6.395	6.193	—	—	10.57
ф14 А-I ГОСТ 5781-82	12.48	—	—	7.032	6.776	12.74	12.48	5.705	5.705	12.74	12.48	—	—	—	—	—	—	12.74	12.48	
ф16 А-I ГОСТ 5781-82	2.077	—	—	—	—	2.077	2.077	12.29	11.83	2.077	2.077	21.70	21.24	11.49	11.49	—	—	2.077	2.077	
ф18 А-I ГОСТ 5781-82	—	—	—	—	—	—	—	—	—	—	—	—	—	13.00	12.57					
ф20 А-I ГОСТ 5781-82																				
ф22 А-I ГОСТ 5781-82																				
класс А-III	15.46	15.46	15.46	15.46	15.46	15.46	15.46	15.46	15.46	19.06	19.06	19.06	19.06	19.06	19.06	15.46	15.46	15.46	15.46	15.46
ф12 А-III ГОСТ 5781-82	1.065	1.065	1.065	1.065	1.065	1.065	1.065	1.065	1.065	1.065	1.065	1.065	1.065	1.065	1.065	1.065	1.065	1.065	1.065	1.065
ф16 А-III ГОСТ 5781-82	14.39	14.39	14.39	14.39	14.39	14.39	14.39	14.39	14.39	17.99	17.99	17.99	17.99	17.99	17.99	14.39	14.39	14.39	14.39	14.39

ЭПВЦ КИЕВЗНИИЭП | ТПП КОРТ | оператор | Савченко

Инв.№ подл. | Подпись и дата | Взам. инв.№

1.020-1/83 4-1 ОВВС

Лист 3

Савченко
Оператор ТАП Корт
ГПВЦ Киевзниизп

Наименование	Количество на марку																			
	1ДП3 2.36	2ДП2 6.42	1ДП2 6.42	2ДП3 0.42	1ДП3 0.42	2ДП3 2.42	1ДП3 2.42	2ДП3 2.48	1ДП3 2.48											
Масса стали кг	289,0	297,7	290,7	331,1	322,8	344,2	335,5	411,5	396,5											
Арматурные изделия	230,2	238,7	231,5	264,7	256,9	283,5	275,1	337,0	322,3											
Арматурная сталь	230,2	238,7	231,9	264,7	256,9	283,5	275,1	337,0	322,3											
класс А-III	220,0	226,9	220,0	250,0	242,0	271,6	263,2	323,7	309,0											
ф6 А-III ГОСТ 5781-82	21,10	26,24	19,43	27,43	19,56	29,57	21,17	43,28	28,54											
ф8 А-III ГОСТ 5781-82	55,47																			
ф10 А-III ГОСТ 5781-82	—	91,52	91,52	112,0	112,0	113,9	113,9	46,72	46,72											
ф12 А-III ГОСТ 5781-82	—	—	—	—	—	—	—	101,2	101,2											
ф16 А-III ГОСТ 5781-82	91,29	64,71	64,71	66,04	66,04	76,08	76,08	80,43	80,43											
ф20 А-III ГОСТ 5781-82	2,466	2,466	2,466	2,466	2,466	2,466	2,466	2,466	2,466											
ф25 А-III ГОСТ 5781-82	49,63	41,92	41,92	41,92	41,92	49,63	49,63	49,63	49,63											
Класс Вр-I	10,28	11,81	11,81	14,88	14,88	11,81	11,81	13,28	13,28											
ф5 Вр-I ГОСТ 6727-80	10,28	11,81	11,81	14,88	14,88	11,81	11,81	13,28	13,28											
Закладные изделия	58,79	58,99	58,79	66,41	65,96	60,71	60,45	74,51	74,26											
Профильная сталь	32,96	32,96	32,96	32,96	32,96	32,96	32,96	40,64	40,64											
полосовая	32,96	32,96	32,96	32,96	32,96	32,96	32,96	40,64	40,64											
-10×140 ГОСТ 103-76																				
Вст3кп2 ГОСТ 380-71	30,72	30,72	30,72	30,72	30,72	30,72	30,72	38,40	38,40											
-10×110 ГОСТ 103-76																				
Вст3кп2 ГОСТ 380-71	2,240	2,240	2,240	2,240	2,240	2,240	2,240	2,240	2,240											
Арматурная сталь	25,83	26,03	25,83	33,45	33,00	27,75	27,49	33,87	33,62											
класс А-I	10,37	10,57	10,37	17,99	17,54	12,29	12,03	14,81	14,56											
ф16 А-I ГОСТ 5781-82	10,37	10,57	10,37	—	—	5,259	5,259													
ф18 А-I ГОСТ 5781-82	—	—	—	5,705	5,705	7,032	6,776	12,74	12,48											
ф20 А-I ГОСТ 5781-82	—	—	—	12,29	11,83	—	—	2,077	2,077											
класс А-III	15,46	15,46	15,46	15,46	15,46	15,46	13,46	19,06	19,06											
ф12 А-III ГОСТ 5781-82	1,065	1,065	1,065	1,065	1,065	1,065	1,065	1,065	1,065											
ф16 А-III ГОСТ 5781-82	14,39	14,39	14,39	14,39	14,39	14,39	14,39	17,99	17,99											

Инв.№ подл. | Подпись и дата | Взам.инв.№