ТИПОВОЙ ПРОЕКТ

901—5— 48.90

ВОДОНАПОРНЫЕ БАШНИ СО СТАЛЬНЫМИ БАКАМИ И СТВОЛАМИ ИЗ СБОРНЫХ ЖЕЛЕЗОБЕТОННЫХ ЭЛЕМЕНТОВ

БАШНЯ ВЫСОТОЙ 42 м С БАКОМ ВМЕСТИМОСТЬЮ 500м^3

АЛЬБОМ 2

АС АРХИТЕКТУРНО-СТРОИТЕЛЬНЫЕ РЕШЕНИЯ

КФ10349 - 02

Привязан:

https://zavodjbi.com/

ТИПОВОЙ ПРОЕКТ

901—5— 48.90

ВОДОНАПОРНЫЕ БАШНИ СО СТАЛЬНЫМИ БАКАМИ И СТВОЛАМИ ИЗ СБОРНЫХ ЖЕЛЕЗОБЕТОННЫХ ЭЛЕМЕНТОВ

БАШНЯ ВЫСОТОЙ 42 м С БАКОМ ВМЕСТИМОСТЬЮ 500м^3

АЛЬБОМ 2

ПЕРЕЧЕНЬ АЛЬБОМОВ

АЛЬБОМ	1	ПЗ	ПОЯСНИТЕЛЬНАЯ ЗАПИСКА
		НВ	НАРУЖНОЕ ВОДОСНАБЖЕНИЕ
		АНВ	АВТОМАТИЗАЦИЯ НАРУЖНОГО ВОДОСНАБЖЕНИЯ
		ЭМ	ЭЛЕКТРООБОРУДОВАНИЕ
АЛЬБОМ	2	АС	АРХИТЕКТУРНО-СТРОИТЕЛЬНЫЕ РЕШЕНИЯ
АЛЬБОМ	3	КМ	КОНСТРУКЦИИ МЕТАЛЛИЧЕСКИЕ
АЛЬБОМ	4	ПР	ПРОЕКТ ПРОИЗВОДСТВА РАБОТ ПО МОНТАЖУ СТРОИТЕЛЬНЫХ КОНСТРУКЦИЙ
АЛЬБОМ	5	КЖИ	КОНСТРУКЦИИ ЖЕЛЕЗОБЕТОННЫЕ СБОРНЫЕ. АРМАТУРНЫЕ И ЗАКЛАДНЫЕ ИЗДЕЛИЯ.
АЛЬБОМ	6	МП	ПРИСПОСОБЛЕНИЯ ДЛЯ МОНТАЖА
АЛЬБОМ	7	СО	СПЕЦИФИКАЦИИ ОБОРУДОВАНИЯ
АЛЬБОМ	8	С	СМЕТЫ
АЛЬБОМ	9	ВМ	ВЕДОМОСТИ ПОТРЕБНОСТИ В МАТЕРИАЛАХ

РАЗРАБОТАН

ГПИ КИЕВСКИЙ ПРОМСТРОЙПРОЕКТ

ГЛ. ИНЖЕНЕР ИНСТИТУТА ХАРИТОНОВ И.Г.

НАЧАЛЬНИК ОТДЕЛА СЫТНИК А.Н.

ГЛ. КОНСТРУКТОР ОТДЕЛА КОЗЛОВ В.А.

ГЛ. ИНЖЕНЕР ПРОЕКТА ЛИБЕРМАН Г.А.

Утвержден
Госстроем СССР
(протокол от 25.07.1990 г. №10)

Введен в действие с 01.01.1991 г.
ГПИ „Киевский Промстройпроект"
(приказ от 29.06.1990 г. № 29)

Привязан:

КФ10349-02 2

Лист	Наименование	Стр.
	Содержание альбома	2
	Пояснительная записка	3
1	Общие данные	5
2	Планы. Разрез 1-1	6
3	Фасад. План настила площадки. Узлы I...III	7
4	Разрез 2-2. Узлы IV...VI	8
5	Кожух защитный КЗ. Шкаф защитный ШЗ	9
6	Схема расположения элементов башни. Узлы I...IV	10
7	Фундамент ФМ1; ФМ2	11
8	Фундамент ФМ3; ФМ4	12
9	Подземная камера МК1; МК2.	
	Разрезы 1-1... 8-8. Опалубка	13
10	Подземная камера МК1; МК2.	
	Разрезы 9-9...20-20. Опалубка	14
11	Подземная камера МК1; МК2. Армирование	
	Разрезы 1-1...5-5	15
12	Подземная камера МК1; МК2. Армирование.	
	Спецификация	16
13	Подземная камера МК1; МК2. Армирование	
	Ведомость расхода стали	17

Инв.№ подл. | Подпись и дата | Взам. инв.№

Привязан:

Инв. №

Исполнит.	Владимирская	
Провер.	Хомутова	
ГИП	Либерман	
Гл. констр.	Козлов	
Н. контр.	Хомутова	
Нач. отд.	Сытник	

ТП 901-5-48.90

Водонапорные башни со стальными баками и стволами из сборных железобетонных элементов

Башня высотой 42м с баком вместимостью 500м³

Стадия	Лист	Листов
Р		1

Содержание альбома

Киевский Промстройпроект

КФ10349-02 3

I.Общая часть.

I.I.Типовая рабочая документация на водонапорные башни с баками вместимостью 500м3 со стволами высотой 42м разработана на основании проекта, рассмотренного и одобренного письмом Госстроя СССР от 5.07.89г. № 4/5-I0I6.

I.2. Указания по области применения данного типового проекта приведены в пояснительной записке к альбому I.

I.3. Архитектурно-строительная часть проекта разработана для следующих вариантов:

I.3.I- для II и III районов по ветровым нагрузкам согласно СНиП 2.0I.07-85 / для местности типа "А"/

I.3.2.-для районов с расчетной зимней температурой наружного воздуха Т= 20°С и Т= -30°С.

Различия в расчетной зимней температуре обуславливают различную глубину промерзания, ниже которой должны быть заложены подводящие и отводящие трубопроводы.

I.3.3.Для различных исполнений башни по технологическому оборудованию: исполнение I- с электрофицированной задвижкой и исполнение 2 - с ручной задвижкой. Различия в исполнениях отражены в конструкции перекрытия подземной камеры.

I.4. В качестве основного варианта, принятого для сопоставления технико-экономических показателей принят вариант строительства башен в III климатическом районе по ветровым нагрузкам, при расчетной зимней температуре наружного воздуха Т = - 30°С, с электрофицированной задвижкой.

Сметы разработаны для обоих вариантов строительства по районам ветровых нагрузок и приведены изменения смет для остальных вариантов.

2. Конструктивные решения.

2.I.Основными конструктивными элементами башни являются бак, ствол / с лестницами, площадками и их ограждением/, фундамент и подземная камера для запорной арматуры.

Рабочие чертежи стальных конструкций- бака, вертикальных и горизонтальных диафрагм ствола, являющихся одновременно ограждениями и несущими элементами настила площадок, лестниц на площадки и на покрытие бака- приведены в альбоме 3 /чертежи марки "КМ"/.

2.2. Ствол представляет собой шестистоечную пространственную раму, стойками которой являются унифицированные сборные железобетонные колонны, а ригелями-стальное перильное ограждение площадок, решенное в виде геометрически неизменяемых ферм.

Геометрическая неизменяемость и устойчивость ствола в целом обеспечивается жесткостью узлов примыкания указанных ферм /вертикальных диафрагм/к колоннам и наличием горизонтальных решетчатых диафрагм, расположенных в уровне перекрытия площадок. /Конструктивное решение ствола принято по авторскому свидетельству СССР № 808612 от 3.11.1980г, выданному институту "Киевский Промстройпроект"/.

2.3. Колонны ствола, сечением 400х400мм, по опалубочным размерам соответствуют колоннам каркаса многоэтажных зданий межвидового применения, разработанных в серии I.020-I/83, выпуски 2-7.

Длины элементов колонн приняты в соответствии с серией I.020-I/83.

Стыки колонн решены в соответствии с серией I.020-I/83 и осуществляются с помощью ванной сварки выпусков арматуры, замоноличивания бетоном и зачеканки цементным раствором места стыка. Детальные указания по осуществлению стыков-принимать по серии I.020-I/83. Колонны должны быть изготовлены из тяжелого бетона класса по прочности В40 и В35 / только для двух верхних ярусов/ и марки по морозостойкости F = I00.

Армирование колонн отличается от серии I.020-I/83, принято по расчету и решено в виде пространственных сварных каркасов из стали класса А-III.

Для прикрепления примыкающих элементов стальных диафрагм предусматриваются закладные изделия.

2.4. Для технического обслуживания башни,ревизии и покраски трубопроводов и для возможности подъема на бак-предусмотрены площадки, расположенные через 6м по высоте ствола и вертикальные стремянки с ограждением из дуг.

С площадки на отм. 36.000 запроектирована лестница для подъема на крышу бака.

На всех площадках должен быть выполнен ходовой настил из уложенных с зазорами антисептированных досок,опирающихся на деревянные брусья.

2.5. Фундамент башни запроектирован в виде кольцевой плиты таврового сечения диаметром Д = 6м / по оси колонн/, с выступающими до отметки 0.000 шестью подколонниками. В подколонниках предусмотрены стаканы для установки сборных стоек ствола.

Фундамент выполняется из монолитного бетона класса по прочности В25 и армируется отдельными стержнями из стали класса А-III /рабочая арматура/ и класса А-I / поперечная и распределительная арматура.

Под фундаментом должна быть выполнена подготовка из монолитного бетона класса В7,5 толщиной I00 мм.

2.6.В центральной части кольцевой фундаментной плиты расположена подземная камера, в которой размещается запорная арматура / ручная либо электрофицированная задвижка/.

Камера запроектирована без отопления,но с утепленным перекрытием, что достаточно для поддержания в ней требуемой минимальной температуры.

Естественная вентиляция подземной камеры предусматривается с помощью установки на разных уровнях двух асбестоцементных труб Ду = 200, снабженных дроссель-клапанами. В зимнее время дроссель-клапаны должны быть закрыты.

2.7. На перекрытии подземной камеры устанавливаются:

2.7.I.а/ для варианта башни с электрофицированной задвижкой-стальной защитный шкаф для укрытия шкафа управления /шкаф "ШЗ"- см.лист АС 5 /,

б/ защитный съемный кожух для выносной колонки управления / кожух "КЖ"- см. лист АС-5 / ,

в/ шкаф дифманометра- разработан в электрической части проекта.

2.7.2.Для варианта башни с ручной задвижкой на перекрытии устанавливается только шкаф дифманометра.

2.8. Теплоизоляция баков для башен строящихся в рассматриваемых климатических районах, не требуется вследствие того, что допускается образование слоя льда на внутренней поверхности бака и предусматривается систематический обмен воды.

На внутренней поверхности стены бака предусматривается устройство "льдоудержателей",препятствующих обрушению тающего льда / см.чертежи марки "КМ"/.

Теплоизоляция подводяще-разводящего стояка необходима во всех случаях. Толщина теплоизоляции стояка зависит от расчетной температуры наружного воздуха и принимается по таблице I приведенной в альбоме I.

Гл. констр.	Козлов		ТП 901-5-48.90	
ГИП	Либерман			
Гл. констр. института	Воловик		Пояснительная записка	Стадия Р / Лист 1 / Листов 2
Н.контр.	Хомутова			Киевский Промстройпроект

Инв.№ подл. | Подпись и дата | Взам.инв.№

3. Гидроизоляция, защита от коррозии и покраска башни.

3.I. Наружные поверхности фундаментов, стен подземной камеры и верх подготовки под фундаменты и подземную камеру покрыть двумя слоями горячего битума.

3.2. Закладные элементы в стойках окрасить двумя слоями перхлорвиниловых красок светлого тона по двум слоям грунта ФЛ-03К, наносится на очищенную обезжиренную поверхность .

3.3. Прочие указания по наружной и внутренней отделке см. лист АС-I.

3.4. При расположении башни в районе действия взлетной полосы аэродромов окраска башни и установка сигнальных огней должны быть выполнены согласно действующим нормативным документам и согласованы с соответствующими заинтересованными организациями.

4. Расчет.

4.I. Расчет башни произведен на следующие нагрузки:

а/ постоянная нагрузка от собственного веса конструкций башни, фундамента и земли над консольной частью фундаментной плиты ;

б/ длительная нагрузка от веса воды, заполняющей бак ;

в/ кратковременные нагрузки от воздействия ветра и снега;

4.2. Ветровая нагрузка определена с учетом динамической составляющей, вызываемой пульсацией скоростного напора ветра.

Кроме того, был произведен расчет на резонанс колебаний.

4.3. Расчет башни был выполнен для двух комбинаций нагрузок- с заполненным водой баком / для определения N_{max} / и с незаполненным водой баком / для определения N_{min} /

4.4. Статический расчет ствола произведен, как многократно статически неопределимой пространственной рамы по программе "Лира" на ЭВМ ЕС I045.

В результате статического расчета получены комбинации расчетных усилий, по которым подобраны сечения стальных элементов вертикальных и горизонтальных диафрагм и сечения железобетонных элементов / стойки и фундаменты/.

Класс бетона и сечения арматуры железобетонных стоек были подобраны из условий обеспечения прочности и допустимой ширины раскрытия трещин по программам.

Допускалось кратковременное раскрытие трещин в стойках в пределах до 0,3 мм.

4.5. При расчете фундаментов проверялись удельные краевые давления, крен и осадка.

Эпюра давлений под подошвой фундамента допускалась: при заполненном баке-трапециевидная с отношением $\frac{\sigma_{min}}{\sigma_{max}} \leqslant 0,25$.

При незаполненном баке- треугольная.

Крен башни допускался в пределах $tg\alpha = 0,003$.

5. Указания по привязке проекта.

5.I. При привязке проекта должна быть проставлена абсолютная отметка, которой соответствует отм. ± 0.00 / см. АС-I/

5.2. Должен быть выбран требуемый вариант по технологическому исполнению, по наружной зимней температуре / глубине промерзания/ и ветровому району и исключены неиспользуемые варианты.

5.3. При отличии грунтовых условий от принятых в данном проекте / см. пояснительную записку к альбому I/, необходимо на основании усилий, приведенных на листе АС-I3, выполнить расчет фундамента и, при необходимости, соответственно изменить конструкцию фундамента, либо предусмотреть подбутку или свайное основание.

6. Указания по производству строительных работ.

6.I. При производстве строительных работ должны быть соблюдены требования следующих нормативных документов:

СНиП Ш 4-80 "Техника безопасности в строительстве"

СНиП 3.02.0I-87 - "Земляные сооружения, основания и фундаменты".

СНиП 3.03.0I-87 - " Несущие и ограждающие конструкции".

6.2. Указания по монтажу сборных железобетонных конструкций и стальных конструкций ствола и бака приведены в альбоме 4 настоящего проекта.

6.3. После установки, выверки и временного закрепления стоек первого яруса, зазоры между стенками стакана фундаментов и стойками тщательно заполняются бетоном класса В-25 на мелком гравии или щебне, с обязательным уплотнением глубинным вибратором.

6.4. Монтаж вертикальных и горизонтальных диафрагм следует выполнять по мере установки каждого яруса стоек. Настил площадок укладывать по мере монтажа диафрагм, одновременно используя его как строительные подмости.

6.5. Возведение башни осуществлять в соответствии с проектом производства работ / ППР/, разработка которого обязательна для каждой башни.

Инв.№ подл. | Подпись и дата | Взам. инв.№

Ведомость рабочих чертежей основного комплекта

Лист	Наименование	Примечание
1	Общие данные	
2	Планы. Разрез 1–1	
3	Фасад. План настила площадки. Узлы I...III	
4	Разрез 2-2. Узлы IV–VI	
5	Кожух защитный К3. Шкаф защитный Ш3	
6	Схема расположения элементов башни.	
	Узлы I...IV.	
7	Фундамент ФМ1; ФМ2	
8	Фундамент ФМ3; ФМ4	
9	Подземная камера МК1; МК2.	
	Разрезы 1–1...8–8. Опалубка	
10	Подземная камера МК1; МК2.	
	Разрезы 9–9...20–20. Опалубка	
11	Подземная камера МК1; МК2. Армирование.	
	Разрезы 1–1...5–5.	
12	Подземная камера МК1; МК2. Армирование.	
	Спецификация	
13.	Подземная камера МК1; МК2. Армирование	
	Ведомость расхода стали	

Обозначение	Наименование	Примечание
	Ссылочные документы	
1.494-32	Зонты и дефлекторы венти-	
	ляционных систем	
Серия 1.020-1/83	Конструкции каркаса межви-	
Вып. 2-7; 2-11	дового применения для много-	
	этажных общественных и	
	производственных зданий	
5.900-2	Сальники набивные Ду50...1400	
	для пропуска труб через стены	
	Прилагаемые документы	
ТП 901-5-48.90	Конструкции железобетонные	
Альбом 5	сборные. Арматурные и за-	
	кладные изделия	

Общие указания

1. За относительную отметку 0.000 принят уровень верха железобетонной плиты перекрытия подземной камеры, что соответствует абсолютной отметке [ ]

2. Вокруг плиты перекрытия выполнить отмостку из асфальтобетона толщиной 25 мм (см. узел IV на листе 4)

3. Состав перекрытия на отм. 0.000:
- защитный слой – асфальтобетон толщиной 25 мм
- водоизоляционный ковёр – 3 слоя гидроизола ГИ-Г ГОСТ 7415-74*) на антисептированной битумной мастике МБК-Г-55 (ГОСТ 2889-80)
- стяжка – цементно-песчаная толщиной 15 мм
- утеплитель – плитный пенобетон $\gamma = 600 \frac{кг}{м^3}$, толщину утеплителя – см. табл. 1
- пароизоляция – 1 слой гидроизола ГИ-Г на битумной мастике МБК-Г-55
- цементно-песчаная стяжка с уклоном толщиной 30 мм
- монолитная железобетонная плита.

4. Наружная отделка:
окраску металлоконструкций см. чертежи „КМ" (альбом 3) Кроме того, опорное кольцо бака, дуги и ограждение металлической лестницы с отм. 36.000 окрасить в оранжевый цвет, все остальные металлические элементы окрасить в серый цвет.
Железобетонные конструкции – отделать цементным молоком

5. Внутренняя отделка – подземную камеру окрасить изнутри краской ВЯ-17

6. При возведении монолитных железобетонных конструкций и изготовлении индивидуальных сборных конструкций, разработанных в настоящем комплекте чертежей марки „АС", контроль прочности бетона производить в соответствии с требованиями ГОСТ 13015.1-81

7. Монтаж и приемку железобетонных конструкций производить в соответствии с рабочими чертежами, проектом производства работ, СНиП 3.03.01-87 – „Несущие и ограждающие конструкции." При производстве работ следует обеспечивать требования СНиП III-4-80 – „Техника безопасности в строительстве."

8. Размеры и отметки, показанные в скобках относятся к варианту строительства в районах с расчетной зимней температурой $t^{\circ} = -30^{\circ}C$

Ведомость объемов сборных бетонных и железобетонных конструкций по рабочим чертежам основного комплекта марки АС

N п/п	Наименование группы элементов конструкций	Код	Кол. $м^3$	Примечание
1	Колонны	582 100	41,4	
	Всего бетона и железобетона	582 100	41,4	

Материалы на изготовление сборных железобетонных конструкций учтены в ведомости потребности в материалах и отдельно не учитываются

Ведомость спецификаций

Лист	Наименование	Примечание
6	Спецификация к схеме расположения	
	элементов башни	

Таблица 1

Утеплитель – плитный пенобетон $\gamma = 600 \, кг/м^3$	
Расчетная темпер. t° С	Толщина утеплителя Я; мм
-20	60
-30	80

Типовой проект разработан в соответствии с действующими нормами и правилами и предусматривает мероприятия, обеспечивающие взрывную, взрывопожарную и пожарную безопасность при эксплуатации сооружения

Главный инженер проекта Либерман Г.Я.

Инв. № подл. | Подпись и дата | Взам. инв. №

Исполнит.	Владимирская		
Провер.	Хомутова		
ГИП	Либерман		
Гл. конст.	Козлов		
Н. контр.	Хомутова		
Нач. отд.	Сытник		

Привязан:

ТП 901-5-48.90 АС

Водонапорные башни со стальными баками и отводами из сборных железобетонных элементов

Башня высотой 42 м с баком вместимостью 500 $м^3$

Стадия	Лист	Листов
Р	1	13

Общие данные

Киевский Промстройпроект

РАЗРЕЗ 1-1

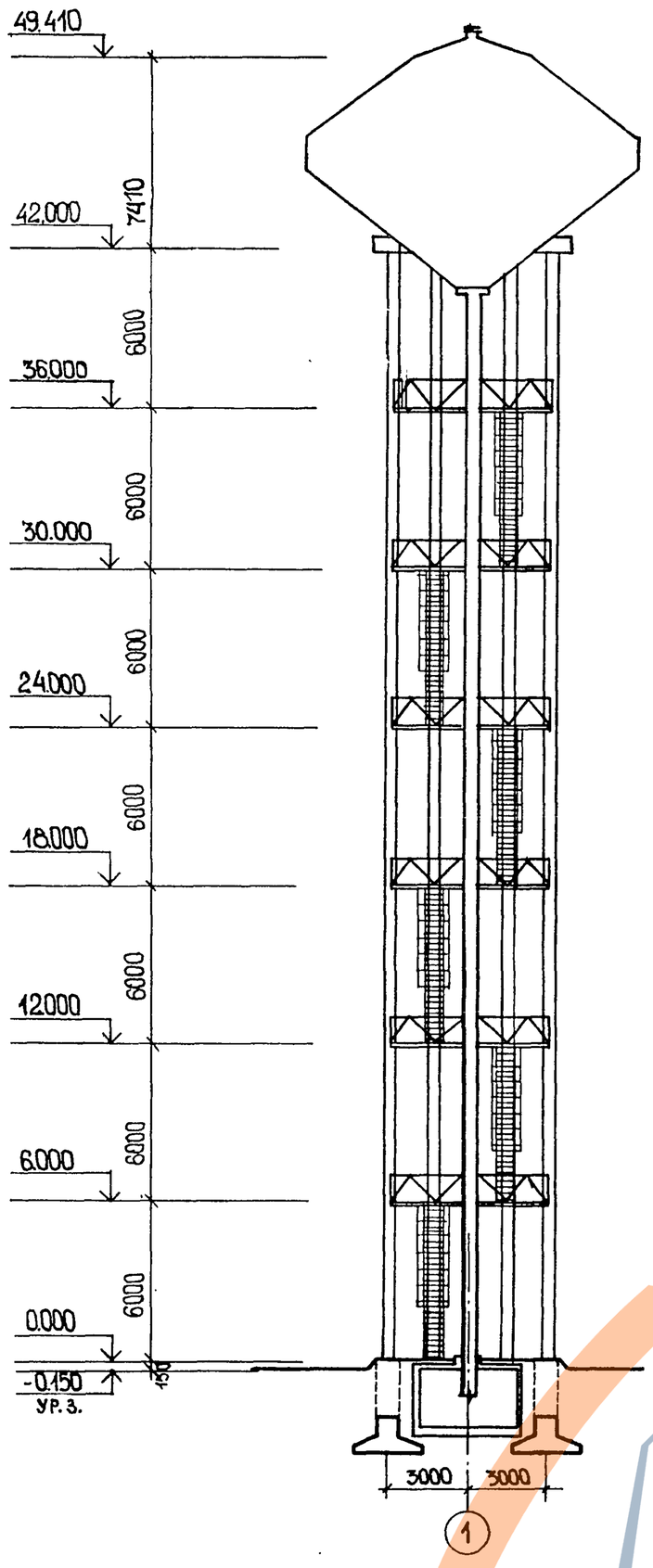

ПЛАН НА ОТМ. 49.410

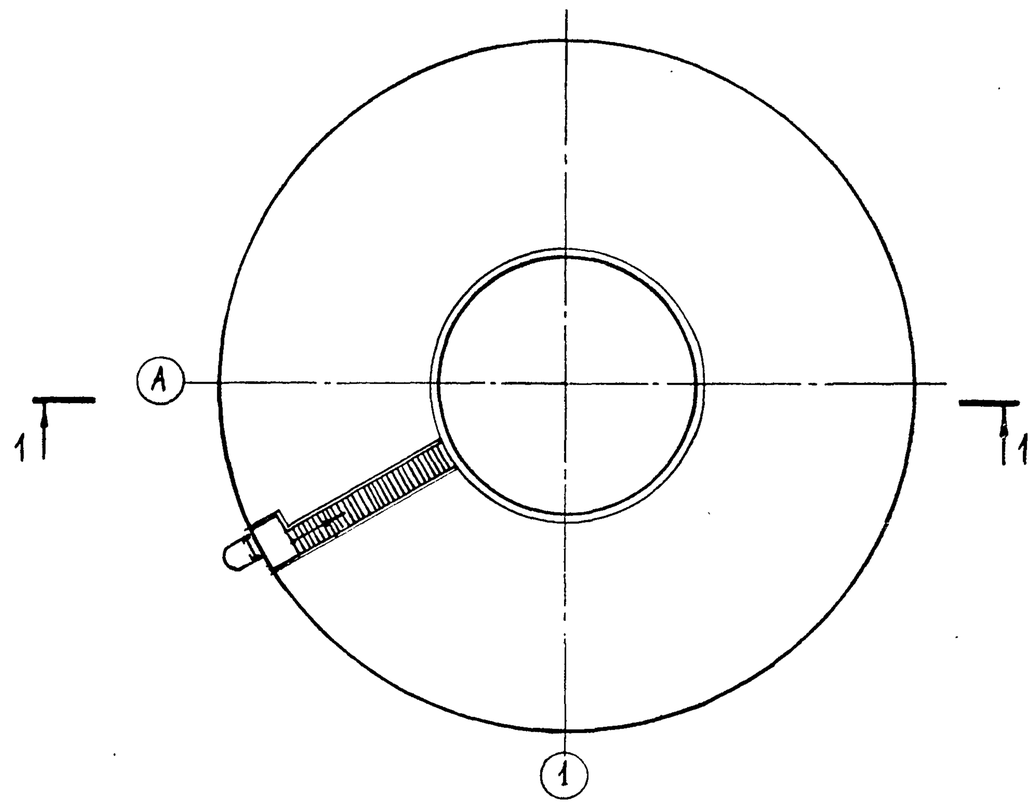

ПЛАН НА ОТМ.
12.000, 24.000, 36.000

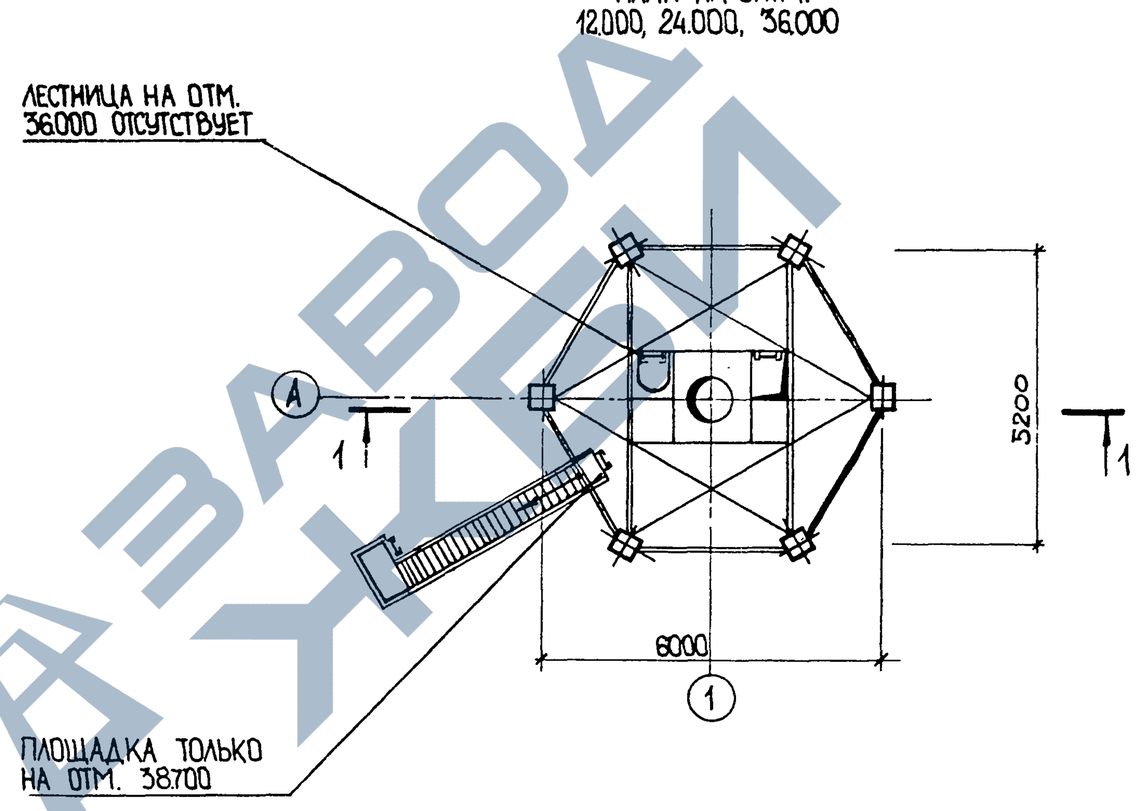

ПЛАН НА ОТМ. 0.000

ПЛАН НА ОТМ.
6.000, 18.000, 30.000

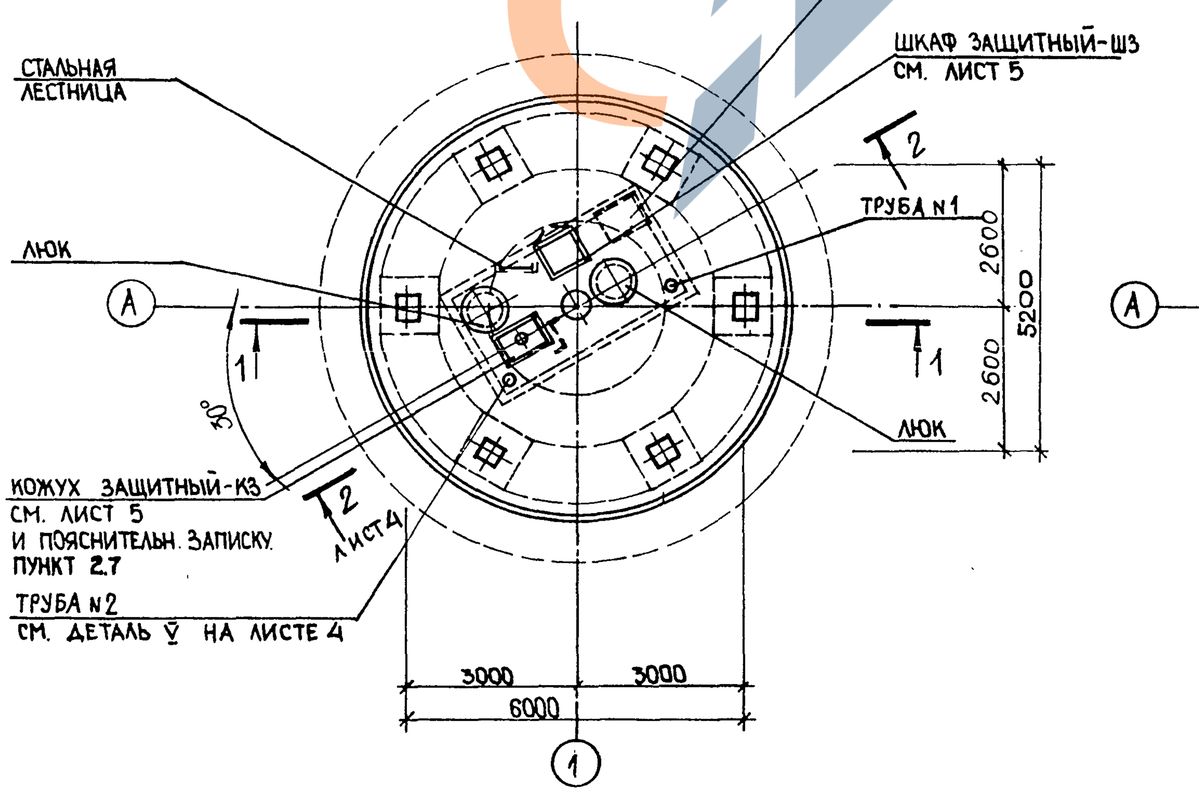

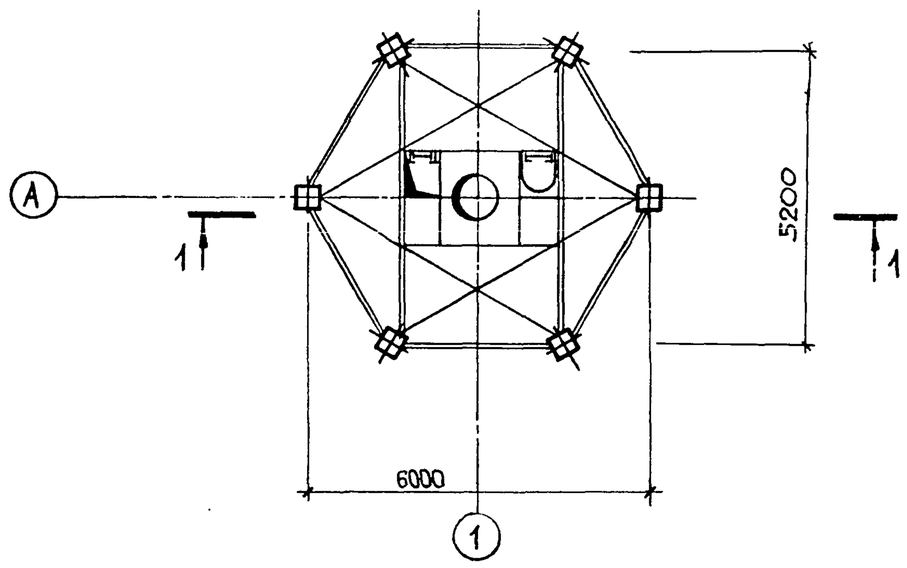

ИСПОЛН.	ЛУТ		
ПРОВЕР	ОСТРАТЮК		
НАЧ. ГР	ВЛАСОВА		
ГАП	ОСТРАТЮК		
ГИП	ЛИБЕРМАН		
ГЛ. КОНСТР.	КОЗЛОВ		
Н. КОНТР	ВЛАСОВА		
НАЧ. ОТД.	СЫТНИК		

ПРИВЯЗАН

ИНВ. №

ТП 901-48.90- АС

ВОДОНАПОРНЫЕ БАШНИ СО СТАЛЬНЫМИ БАКАМИ И СТВОЛАМИ ИЗ СБОРНЫХ ЖЕЛЕЗОБЕТОННЫХ ЭЛЕМЕНТОВ

БАШНЯ ВЫСОТОЙ 42м С БАКОМ ВМЕСТИМОСТЬЮ 500м³

Стадия	Лист	Листов
Р	2	

ПЛАНЫ, РАЗРЕЗ 1-1

„КИЕВСКИЙ ПРОМСТРОЙПРОЕКТ"

Инв. № подл. | Подпись и дата | Взам. инв. №

ФАСАД

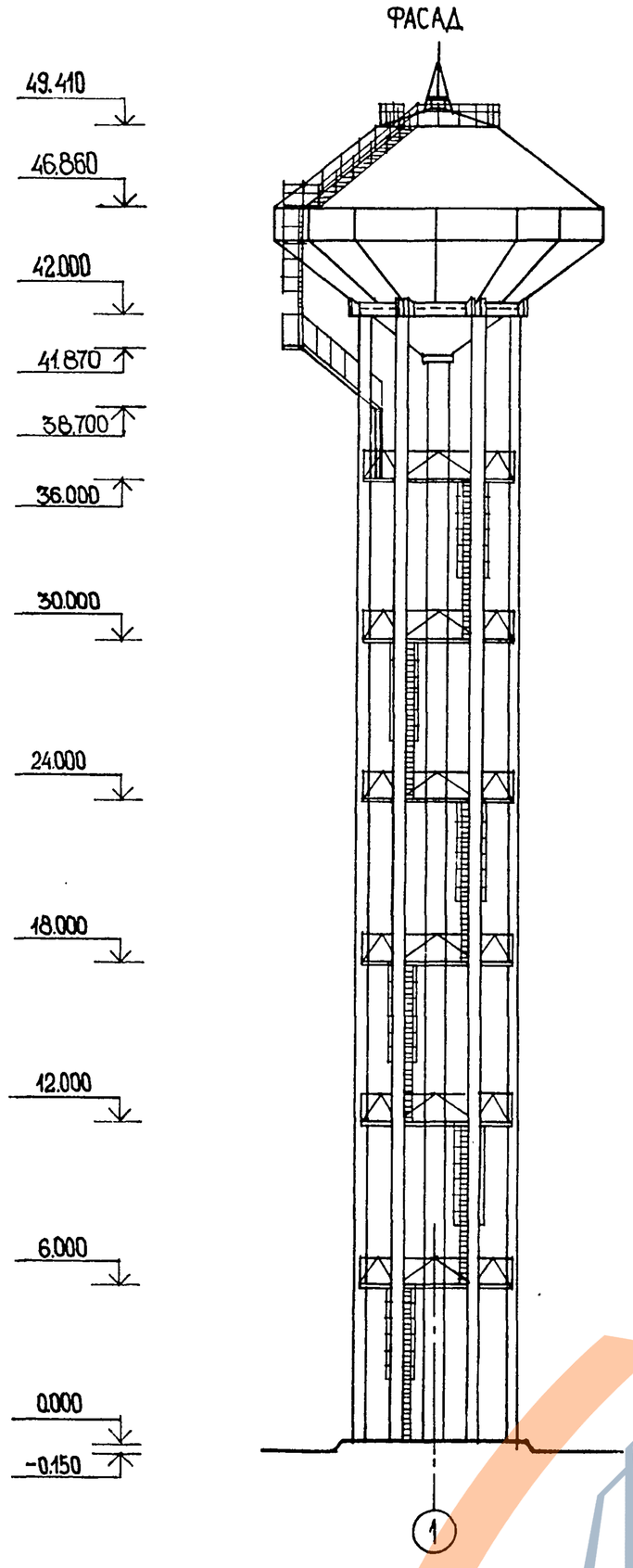

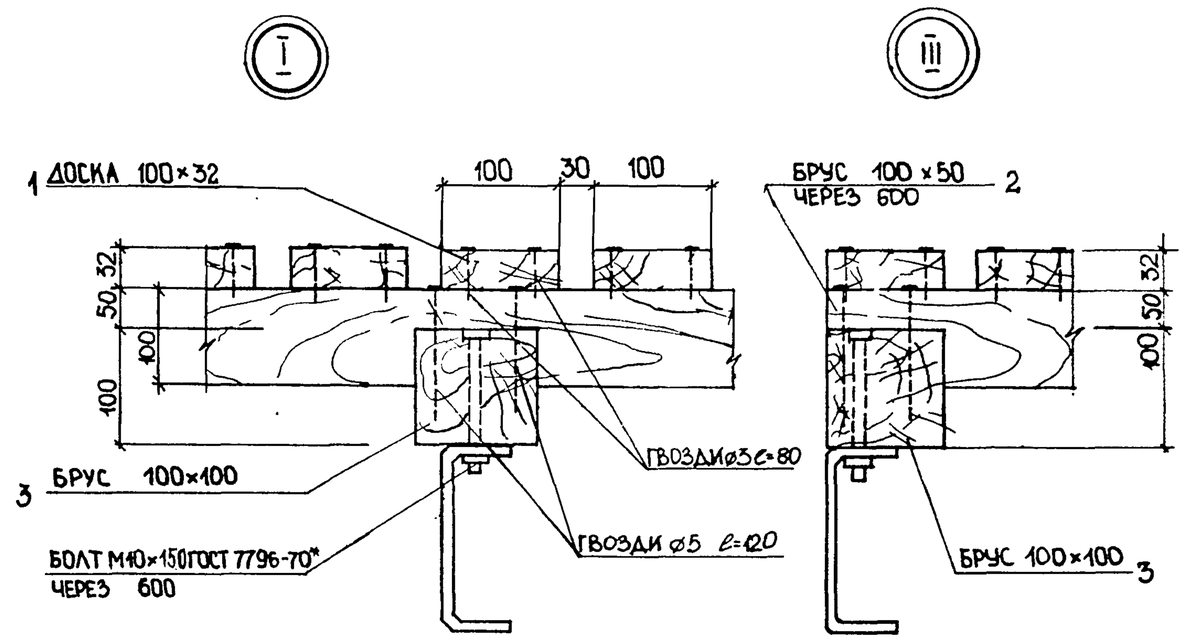

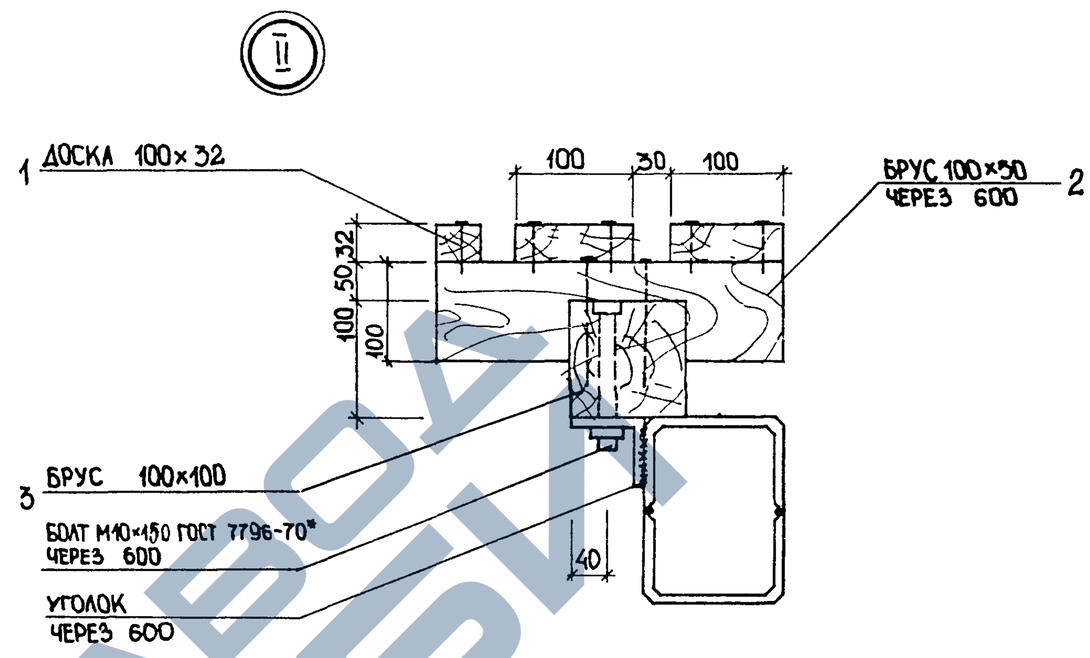

СПЕЦИФИКАЦИЯ ЛЕСОМАТЕРИАЛОВ НА НАСТИЛ ПЛОЩАДОК

МАРКА, ПОЗ.	РАЗМЕР	НАИМЕНОВАНИЕ	КОЛ. м³ НА ПЛОЩАДКУ	КОЛ. м³ НА БАШНЮ	ПРИМЕЧАНИЯ
1	100 × 32	ДОСКА ГОСТ 24454-80	0.6	3.6	
2	100 × 50	БРУС ГОСТ 24454-80	0.13	0.78	
3	100 × 100	БРУС ГОСТ 24454-80	0.36	2.2	

ПЛАН НАСТИЛА ПЛОЩАДКИ

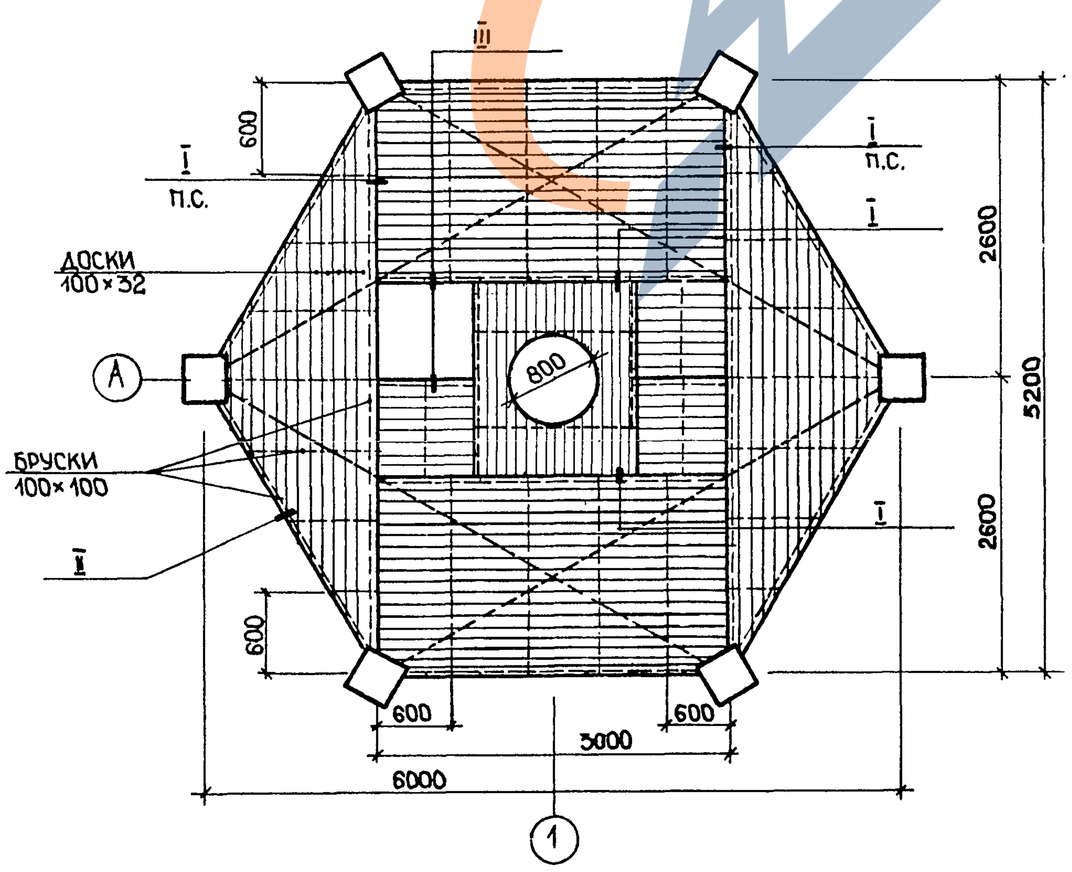

1. МАТЕРИАЛ КОНСТРУКЦИЙ — ВОЗДУШНО-СУХАЯ СОСНА С ВЛАЖНОСТЬЮ НЕ БОЛЕЕ 20%. ВСЕ ДЕРЕВЯННЫЕ ЭЛЕМЕНТЫ - СТРОГАНЫЕ СО ВСЕХ СТОРОН.

2. ЭЛЕМЕНТЫ НАСТИЛА АНТИСЕПТИРОВАТЬ ПУТЕМ ПОВЕРХНОСТНОЙ ОБРАБОТКИ ВОДНЫМИ РАСТВОРАМИ АНТИСЕПТИКОВ ВЫСОКОЙ КОНЦЕНТРАЦИИ С ПОСЛЕДУЮЩЕЙ ПОКРАСКОЙ МАСЛЯНЫМИ КРАСКАМИ ЗА 2 РАЗА.

МЕТИЗЫ

БОЛТЫ	НОРМАЛЬНОЙ ТОЧНОСТИ	С ГАЙКАМИ	М 10×150	ГОСТ 7796-70* ШТ-480; ВЕС-45.6кг
ГВОЗДИ	СТРОИТЕЛЬНЫЕ	ГОСТ 4028-63	ø3 ℓ=80	ШТ-4800; ВЕС-21.3кг
			ø5 ℓ=120	ШТ-1200; ВЕС-22.0кг

ИСПОЛН.	ЛУТ	
ПРОВЕР.	ОСТРАТЮК	
НАЧ. ГР.	ВЛАСОВА	
ГАП	ОСТРАТЮК	
ГИП	ЛИБЕРМАН	
ГЛ.КОНСТР	КОЗЛОВ	
Н. КОНТР	ВЛАСОВА	
НАЧ. ОТД.	СЫТНИК	

ПРИВЯЗАН

ИНВ. №

ТП 901-48.90- АС

ВОДОНАПОРНЫЕ БАШНИ СО СТАЛЬНЫМИ БАКАМИ И СТВОЛАМИ ИЗ СБОРНЫХ ЖЕЛЕЗОБЕТОННЫХ ЭЛЕМЕНТОВ

БАШНЯ ВЫСОТОЙ 42м С БАКОМ ВМЕСТИМОСТЬЮ 500м³

СТАДИЯ	ЛИСТ	ЛИСТОВ
Р	3	

ФАСАД, ПЛАН НАСТИЛА ПЛОЩАДКИ, УЗЛЫ I, III

„КИЕВСКИЙ ПРОМСТРОЙПРОЕКТ"

Инв. № подл. | Подпись и дата | Взам. инв. №

КФ 10349-02 8

ЗАВОД ЖБИ

РАЗРЕЗ 2-2

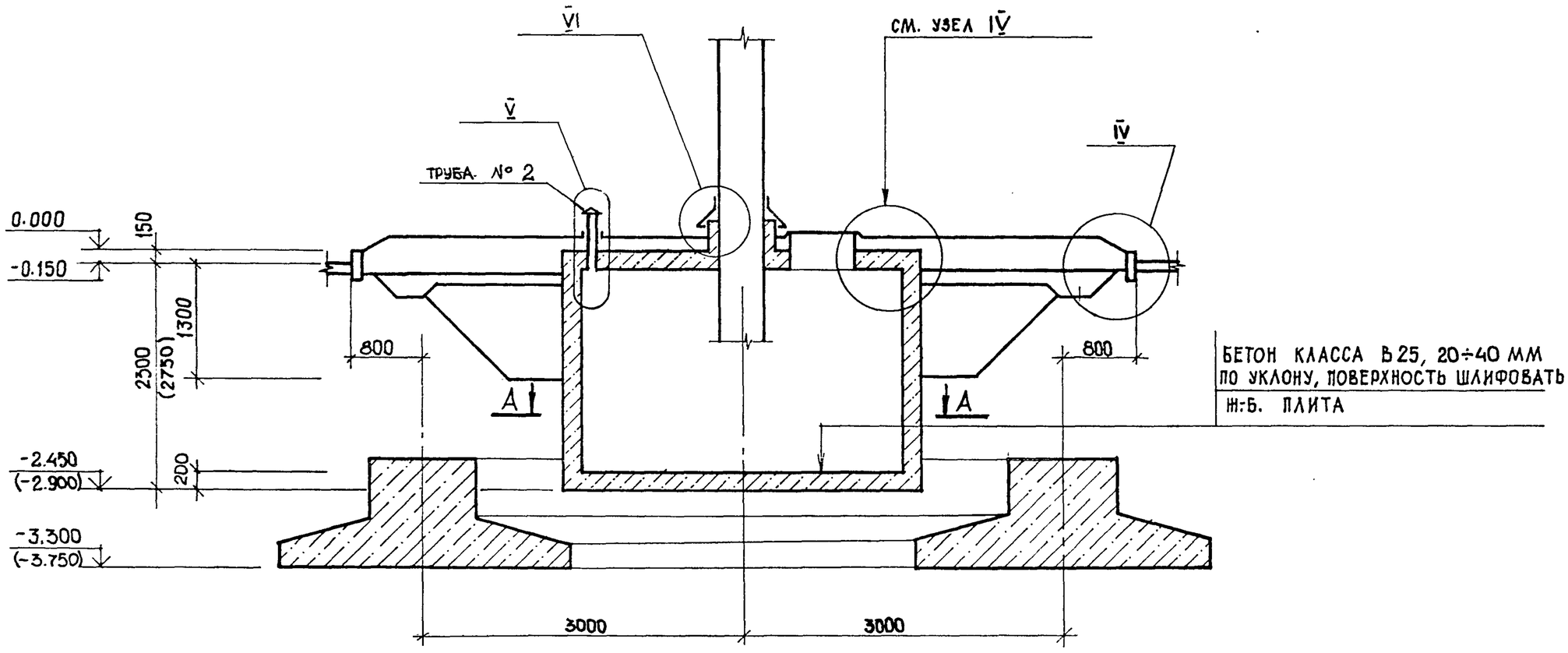

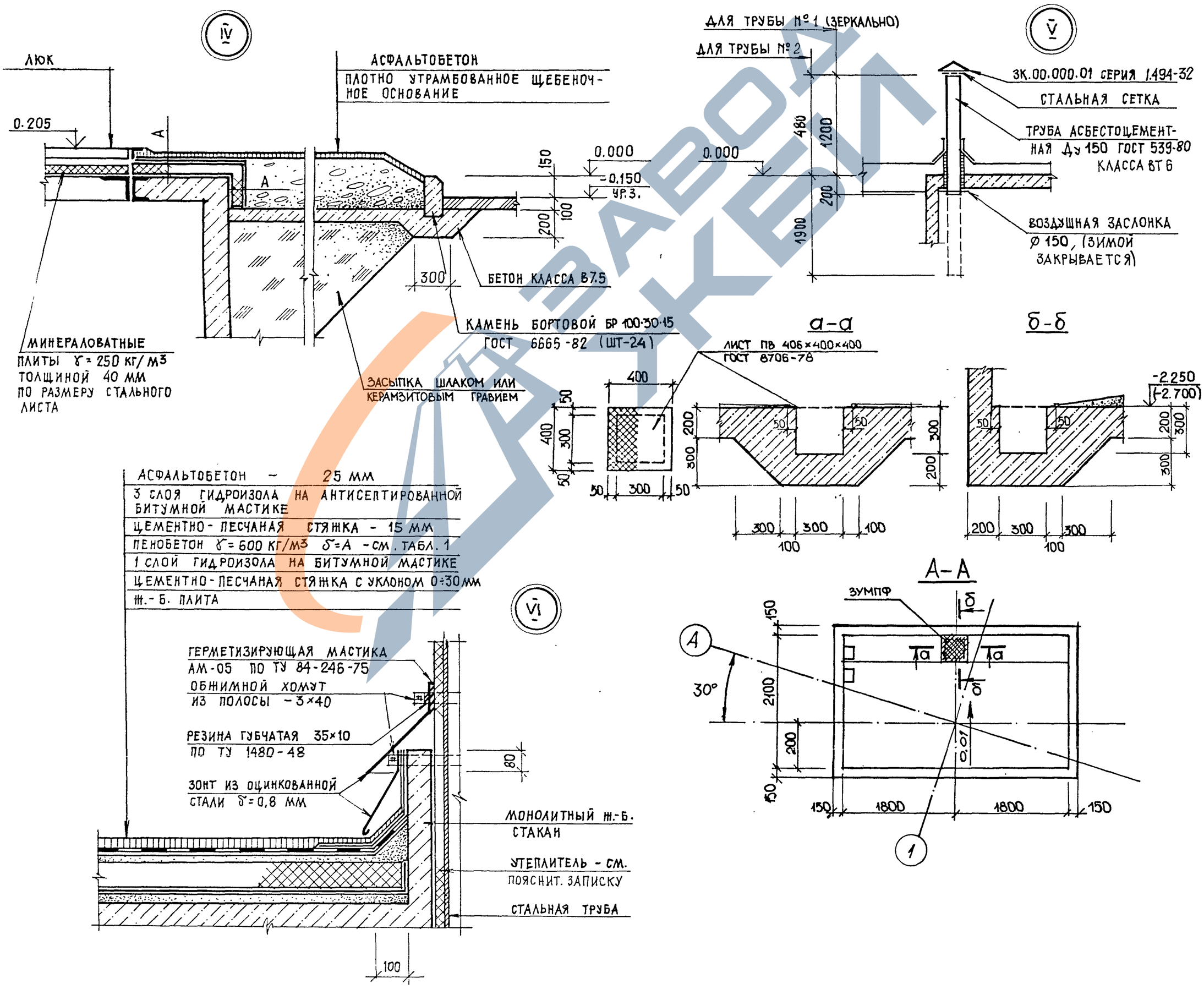

1. РАЗМЕРЫ И ОТМЕТКИ, ПРОСТАВЛЕННЫЕ В СКОБКАХ, НИЖЕ ОТМ. 0.000 ДАНЫ ДЛЯ ВАРИАНТА БАШЕН В РАЙОНЕ СТРОИТЕЛЬСТВА С РАСЧЕТНОЙ ЗИМНЕЙ ТЕМПЕРАТУРОЙ t=-30°

ИСПОЛН.	ЛУТ	
ПРОВЕР.	ОСТРАТЮК	
НАЧ. ГР.	ВЛАСОВА	
ГАП	ОСТРАТЮК	
ГИП	ЛИБЕРМАН	
ГЛ.КОНСТР	КОЗЛОВ	
Н.КОНТР	ВЛАСОВА	
НАЧ.ОТД.	СЫТНИК	

ПРИВЯЗАН

ИНВ. №

Инв. № подл. | Подпись и дата | Взам. инв. №

ТП 901-48.90 - АС

ВОДОНАПОРНЫЕ БАШНИ СО СТАЛЬНЫМИ БАКАМИ И СТВОЛАМИ ИЗ СБОРНЫХ ЖЕЛЕЗОБЕТОННЫХ ЭЛЕМЕНТОВ

БАШНЯ ВЫСОТОЙ 42 м С БАКОМ ВМЕСТИМОСТЬЮ 500 м³

СТАДИЯ	ЛИСТ	ЛИСТОВ
Р	4	

РАЗРЕЗ 2-2, УЗЛЫ IV...VI

„КИЕВСКИЙ ПРОМСТРОЙПРОЕКТ"

КФ 10349-02 9

ЗАВОД ЖЕЛЕЗОБЕТОННЫХ ИЗДЕЛИЙ

1-1

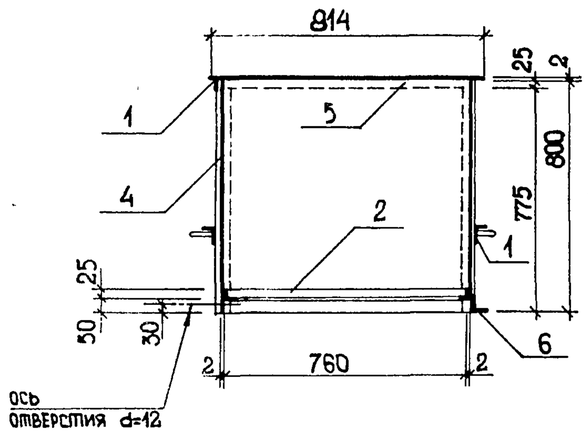

2-2

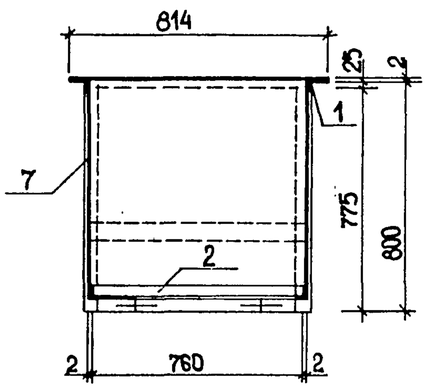

3-3

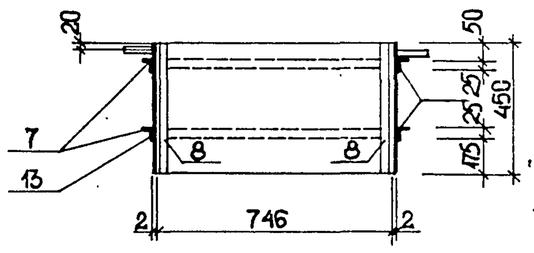

4-4

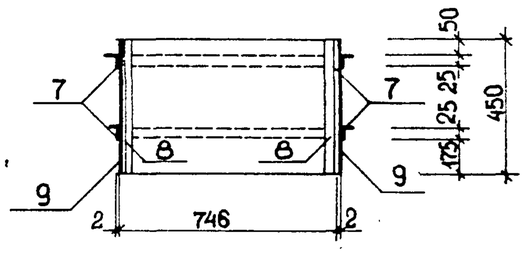

КРЫШКА

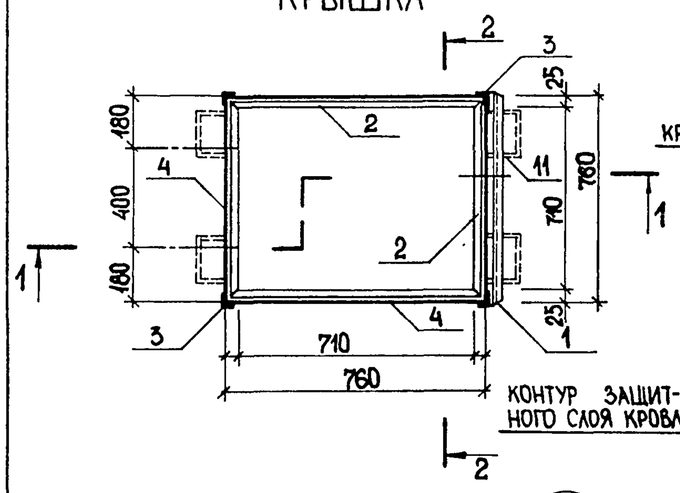

КОЖУХ ЗАЩИТНЫЙ К3
ОБЩИЙ ВИД

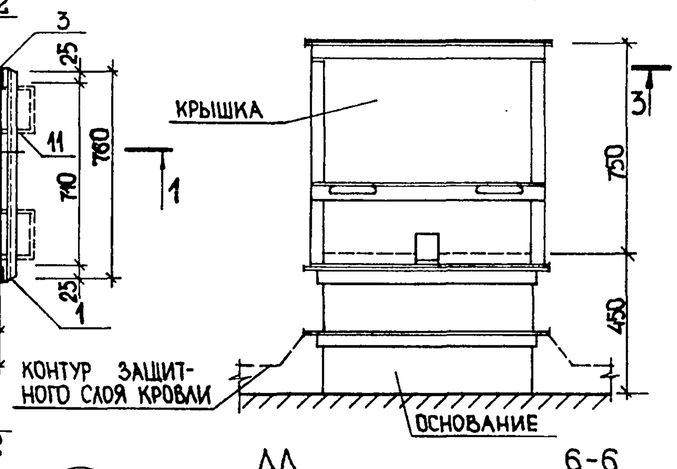

ОСНОВАНИЕ

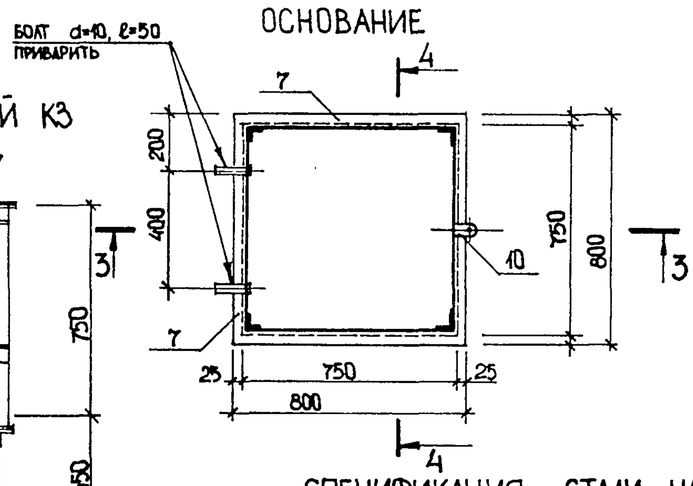

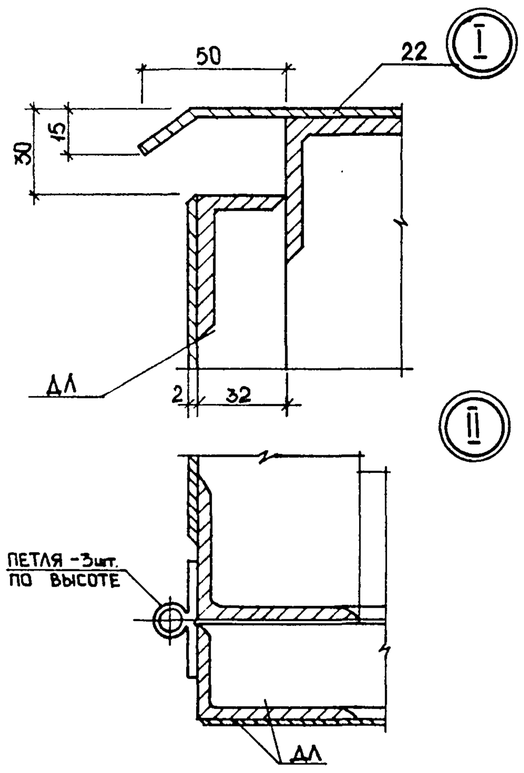

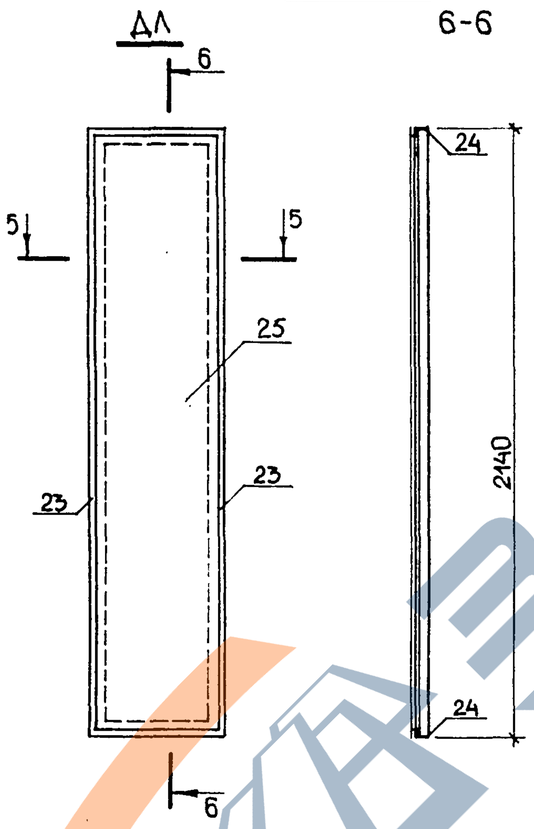

7-7

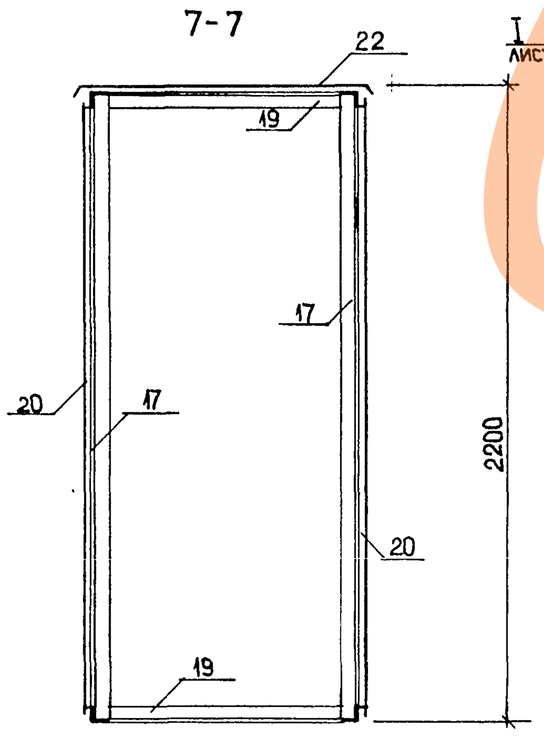

8-8

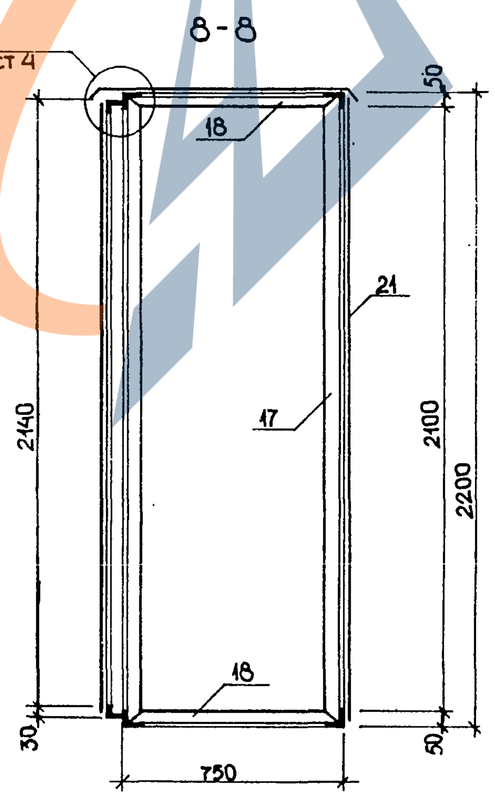

ШКАФ ЗАЩИТНЫЙ - Ш3

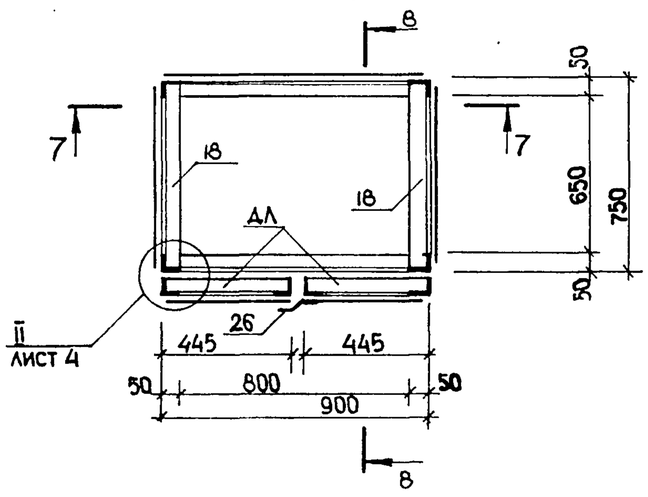

СПЕЦИФИКАЦИЯ СТАЛИ НА КОЖУХ ЗАЩИТНЫЙ - К3 ; ШКАФ ЗАЩИТНЫЙ - Ш3 И НАСТИЛ ЗУМПФА

МАРКА ЭЛЕМЕНТА	№ ПОЗ.	СЕЧЕНИЕ	ДЛИНА ММ	КОЛИЧ. ШТ	ВЕС В КГ. ОДНОЙ ШТУКИ	ВЕС В КГ. ВСЕХ ШТУК	ВЕС В КГ. ЭЛЕМЕНТА	ПРИМЕЧАНИЕ
К3 - ОСНОВАНИЕ, КРЫШКА	1	L 25×3	814	6	0.91	5.46	103,0	
	2	L 25×3	760	4	0.85	3.4		
	3	L 25×3	775	4	0.87	3.5		
	4	-800×2	760	4	9.55	38.2		
	5	-814×2	814	1	11.68			
	6	L 70×5	50	1	2.69	2.7		
	7	L 25×3	800	8	0.90	7.2		
	8	L 25×3	450	4	0.50	2.0		
	9	-450×2	750	4	5.30	21.2		
	10	-75×5	50	1	1.40	1.4		
	11	⌀ 12	400	4	0.36	1.4		
Ш3	12	L 50×5	2200	4	8.29	33.2	156,7	
	13	L 50×5	750	4	2.82	11.3		
	14	L 50×5	800	4	3.02	12.1		
	15	-730×2	2180	2	24.98	49.9		
	16	-880×2	2180	1	36.97	37.0		
	17	-850×2	1000	1	13.20	13.2		
ДЛ 2шт	18	L 50×32×4	2140	2	8.07	16.1	32,6	
	19	L 50×32×4	445	2	1.11	2.2		
	20	-425×2	2120	1	14.31	14.3		
	21	- 70×2	2120	1	2.33	2.3	2.3	
НАСТИЛ ЗУМПФА	22	ПВ 406×400×400	—	1	2,60	2,6	2,6	см. АС-4

1. УКАЗАНИЯ ОБ УСТАНОВКЕ КОЖУХА ЗАЩИТНОГО И ШКАФА ЗАЩИТНОГО СМ. ПОЯСНИТЕЛЬНУЮ ЗАПИСКУ П. 2.7. РАЗМЕЩЕНИЕ ШКАФОВ СМ. НА ЛИСТЕ 2.
2. СВАРКУ ПРОИЗВОДИТЬ ЭЛЕКТРОДАМИ ТИПА Э-42, ТОЛЩИНУ СВАРНЫХ ШВОВ ПРИНЯТЬ h = 3мм
3. ИЗНУТРИ И СНАРУЖИ ШКАФЫ ПОКРЫТЬ ДВУМЯ СЛОЯМИ ГРУНТА ФЛ-03К ГОСТ 9109-81, И ОКРАСИТЬ СОГЛАСНО П.4. ОБЩИХ ДАННЫХ

Инв. № подл. | Подпись и дата | Взам. инв. №

ПРИВЯЗАН:

ИНВ. №

ИСПОЛН	ЛУТ	
ПРОВЕР.	ОСТРАТЮК	
НАЧ. ГР.	ВЛАСОВА	
ГАП	ОСТРАТЮК	
ГИП	ЛИБЕРМАН	
ГЛ. КОНСТР	КОЗЛОВ	
Н. КОНТР.	ВЛАСОВА	
НАЧ. ОТД.	СЫТНИК	

ТП 901-48.90 - АС

ВОДОНАПОРНЫЕ БАШНИ СО СТАЛЬНЫМИ БАКАМИ И СТВОЛАМИ ИЗ СБОРНЫХ ЖЕЛЕЗОБЕТОННЫХ ЭЛЕМЕНТОВ

БАШНЯ ВЫСОТОЙ 42 м С БАКОМ ВМЕСТИМОСТЬЮ 500 м³

СТАДИЯ	ЛИСТ	ЛИСТОВ
Р	5	

КОЖУХ ЗАЩИТНЫЙ - К3, ШКАФ ЗАЩИТНЫЙ - Ш3

КИЕВСКИЙ „ПРОМСТРОЙПРОЕКТ"

КФ 10349-02 10

ЗАВОД ЖБИ

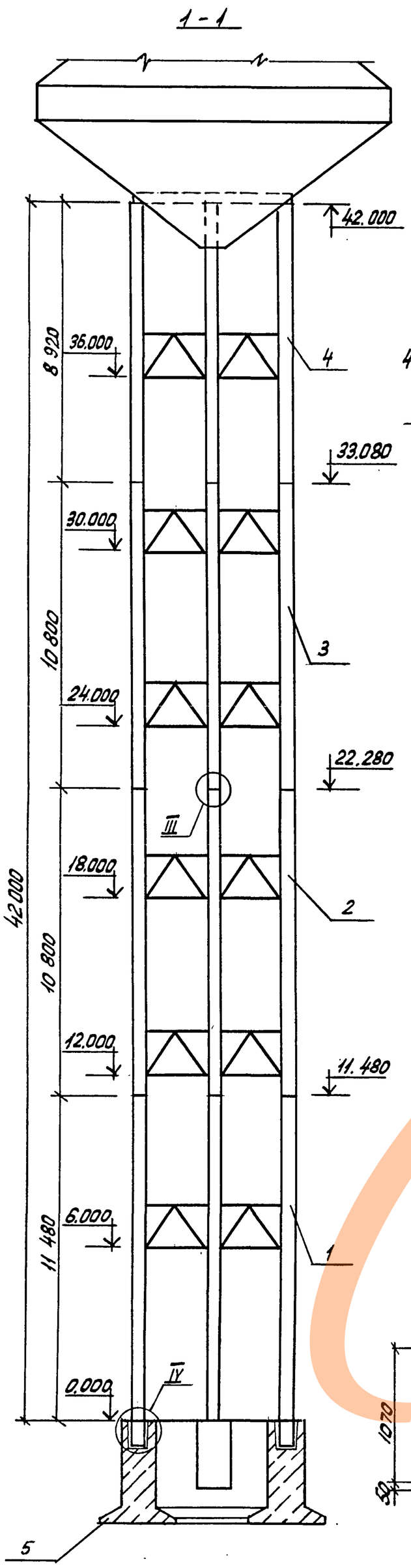

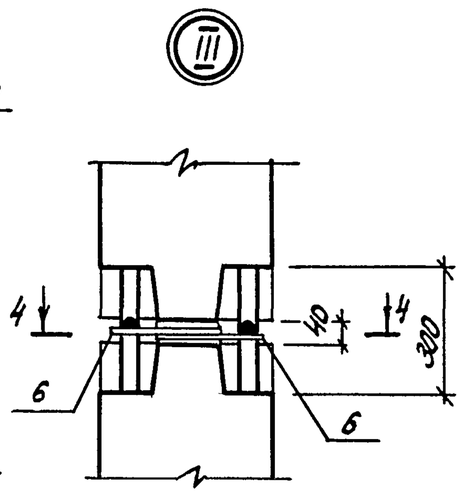

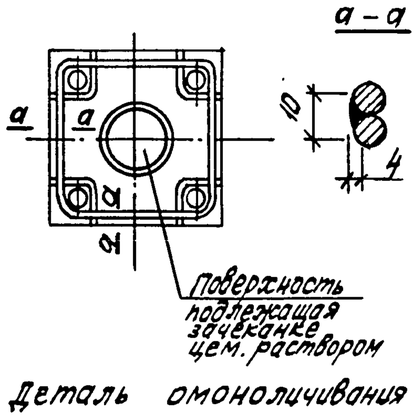

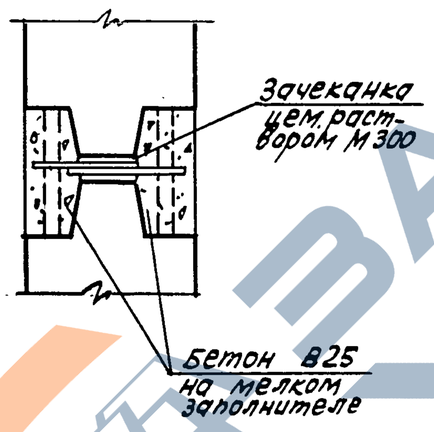

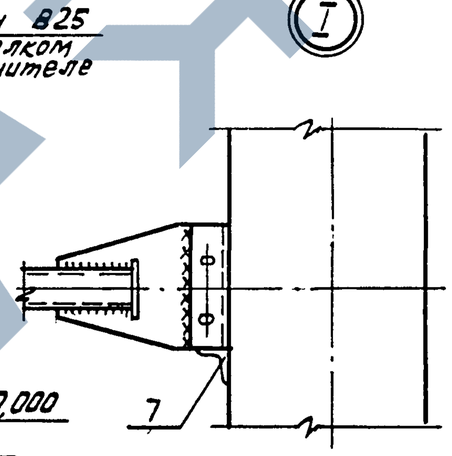

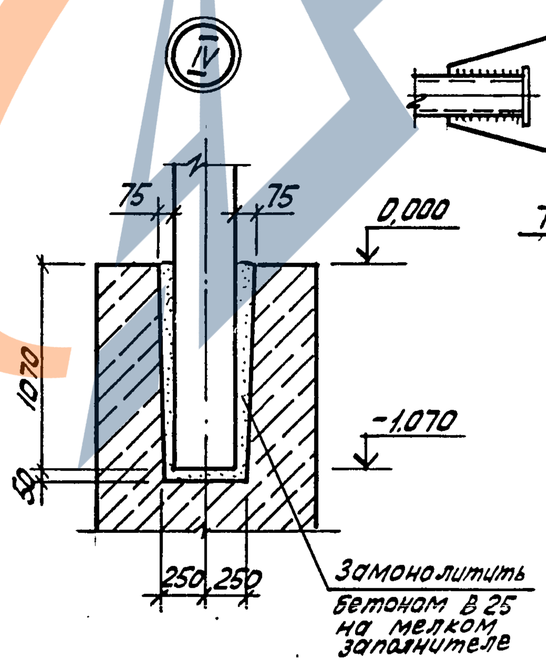

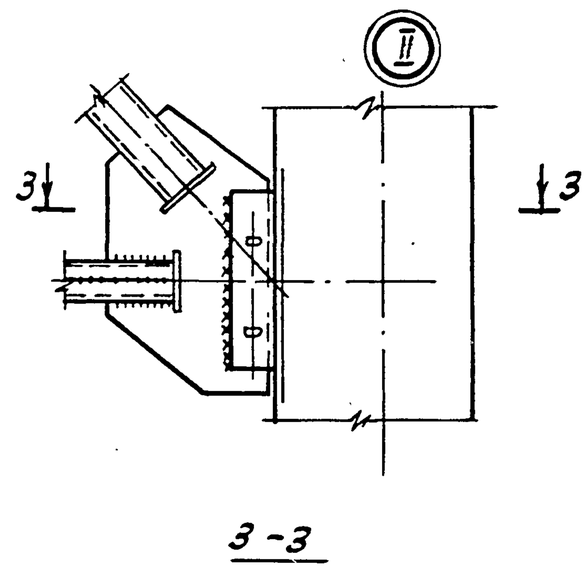

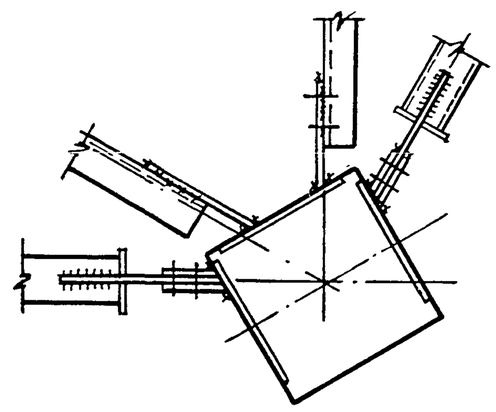

Схема расположения элементов башни.

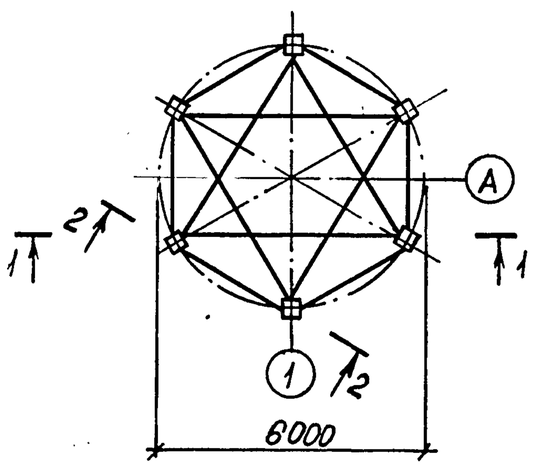

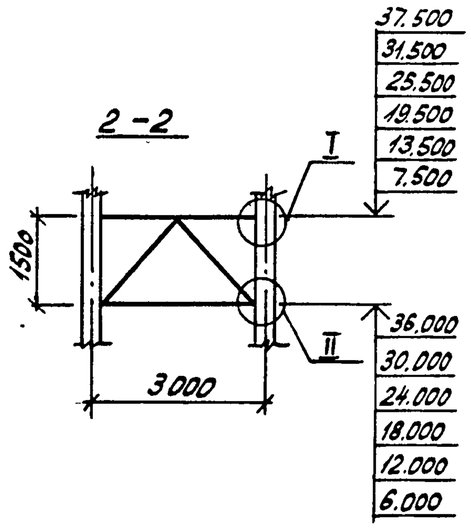

Поз.	Обозначение	Наименование	Кол.	Масса ед. кг	Примечание
	Для II ветрового района t = -20°С				
1	ТП 901-5-48.90-1, альб.5	Колонна К1	6	5030	
2	-2	К2	6	4330	
3	-3	К3	6	4330	
4	-4	К4	6	3575	
5	ТП 901-5-48.90 лист АС7	Фундамент ФМ 1	1		
6	ТП 901-5-48.90-52, альб.5	Изделие соединит. МС5	72	0,3	
7	без черт.	L50×5 ГОСТ 8509-72, ℓ=200	72	0,75	
	Для II ветрового района t = -30°С				
1	ТП 901-5-48.90-1, альб.5	Колонна К1	6	5030	
2	-2	К2	6	4330	
3	-3	К3	6	4330	
4	-4	К4	6	3575	
5	ТП 901-5-48.90 лист АС7	Фундамент ФМ 2	1		
6	ТП 901-5-48.90-52 альб.5	Изделие соединит. МС5	72	0,3	
7	без черт.	L50×5 ГОСТ 8509-72, ℓ=200	72	0,75	
	Для III ветрового района t = -20°С				
1	ТП 901-5-48.90-5, альб.5	Колонна К5	6	5030	
2	-6	К6	6	4330	
3	-7	К7	6	4330	
4	-8	К8	6	3575	
5	ТП 901-5-48.90 лист АС8	Фундамент ФМ 3	1		
6	ТП 901-5-48.90-52, альб.5	Изделие соединит. МС5	72	0,3	
7	без черт.	L50×5 ГОСТ 8509-72, ℓ=200	72	0,75	
	Для III ветрового района t = -30°С				
1	ТП 901-5-48.90-5, альб.5	Колонна К5	6	5030	
2	-6	К6	6	4330	
3	-7	К7	6	4330	
4	-8	К8	6	3575	
5	ТП 901-5-48.90 лист АС-8	Фундамент ФМ 4	1		
6	ТП 901-5-48.90-52, альб.5	Изделие соединит. МС5	72	0,3	
7	без черт	L50×5 ГОСТ 8509-72, ℓ=200	72	0,75	

Взам. инв. №
Подпись и дата
Инв. № подл.

Привязан:
Инв. №

Исполнит.	Владимирская	
Провер.	Хомутова	
ГИП	Либерман	
Гл. констр.	Козлов	
Н. контр.	Хомутова	
Нач. отд.	Сытник	

ТП 901-5-48.90 - АС

Водонапорные башни со стальными баками и стволами из сборных железобетонных элементов

Башня высотой 42 м с баком вместимостью 500 м³

Стадия	Лист	Листов
Р	6	

Схема расположения элементов башни. Узлы I - IV

Киевский Промстройпроект

КФ 10349-02 11

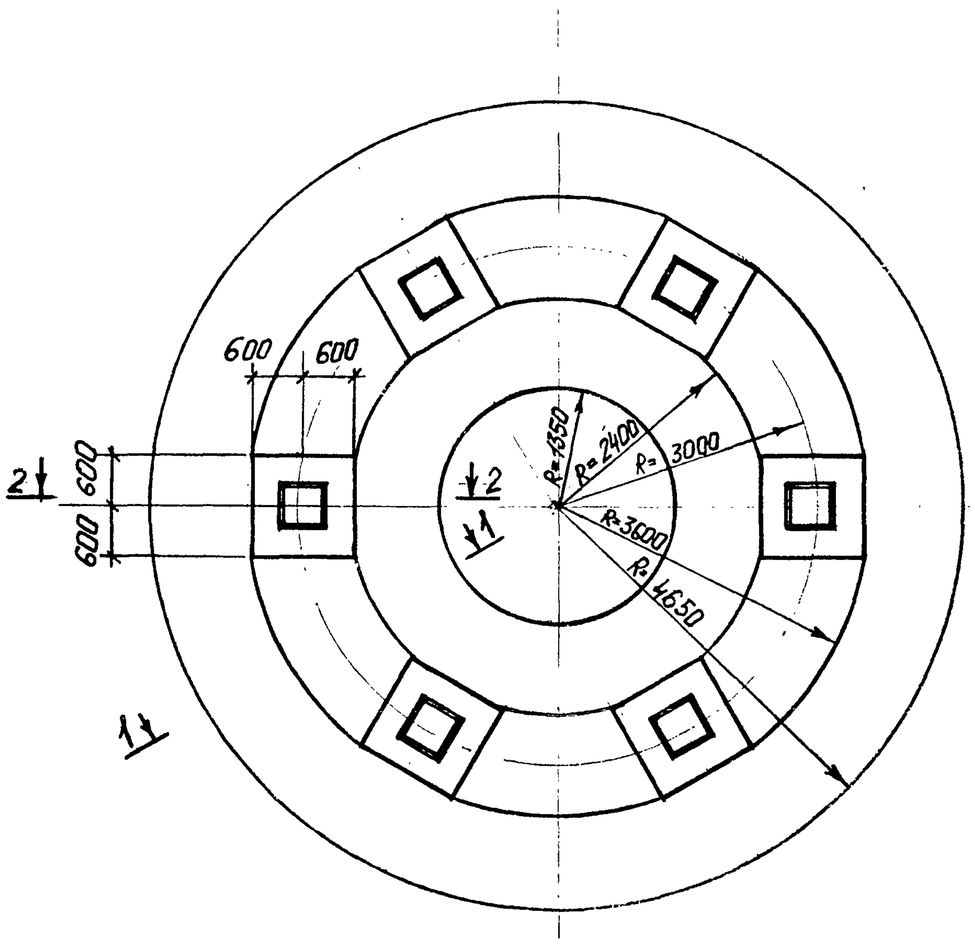

Марка фундамента	Поз.	Наименование	Кол.	Обозначение документа	Примечание
Фм1	1	Сетка С1	42	ТП901-5-48.90 -26	
	2	ф14АIII; ℓ=3290; 3,97кг	120		
	3	ф8АI; ℓ=4450; 1,76кг	42		
	4	ф6АI; ℓ=740; 0,16кг	168		
	5	ф16АIII; ℓ=3250; 5,13кг	113		
	6	ф14АIII; ℓобщ=76,56п.м			
	7	ф12АIII; ℓобщ=191,4п.м			
	8	ф10АIII; ℓобщ=191,4п.м			
	9	ф10АIII; ℓ=1900; 1,17кг	226		
	10	ф8АI; ℓ=4020; 1,59кг	168		
	11	ф8АI; ℓ=1220; 0,48кг	168		
	12	ф8АI; ℓ=500; 0,20кг	226		
	13	Бетон класса В25, м³	61,22		
Фм2	1	Сетка С1	42	ТП901-5-48.90 -26	
	2	ф14АIII; ℓ=3740; 4,52кг	120		
	3	ф8АI; ℓ=4450; 1,76кг	48		
	4	ф6АI; ℓ=740; 0,16кг	192		
	5	ф16АIII, ℓ=3250; 5,13кг	113		
	6	ф14АIII, ℓобщ=76,56п.м			
	7	ф12АIII, ℓобщ=191,4п.м			
	8	ф10АIII, ℓобщ=191,4п.м			
	9	ф10АIII; ℓ=1900; 1,17кг	226		
	10	ф8АI; ℓ=4020; 1,59кг	168		
	11	ф8АI; ℓ=1220; 0,48кг	168		
	12	ф8АI; ℓ=500; 0,20кг	226		
	13	Бетон класса В25 м³	65,11		

1-1

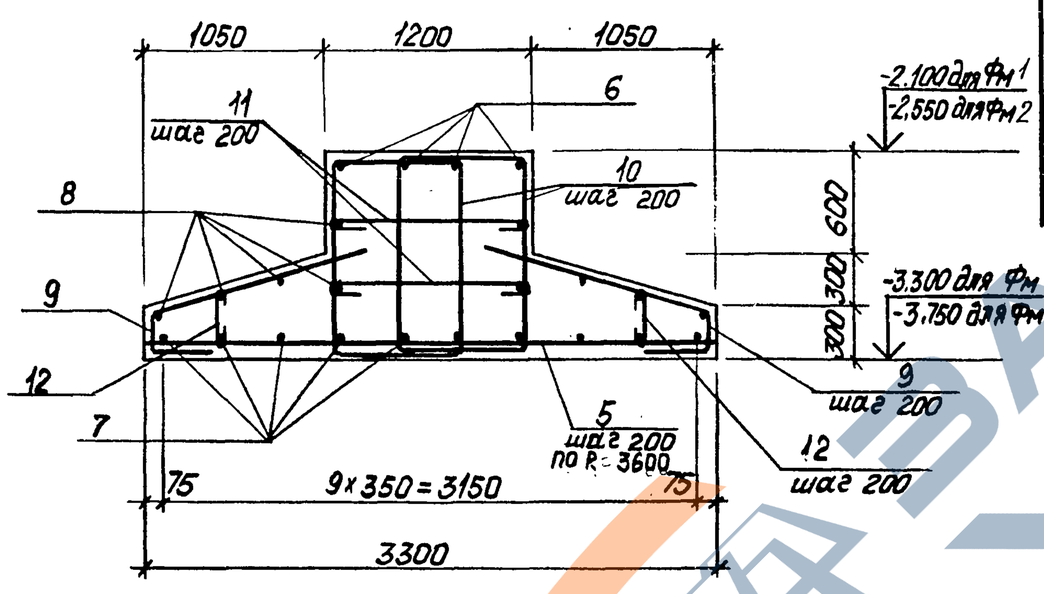

2-2

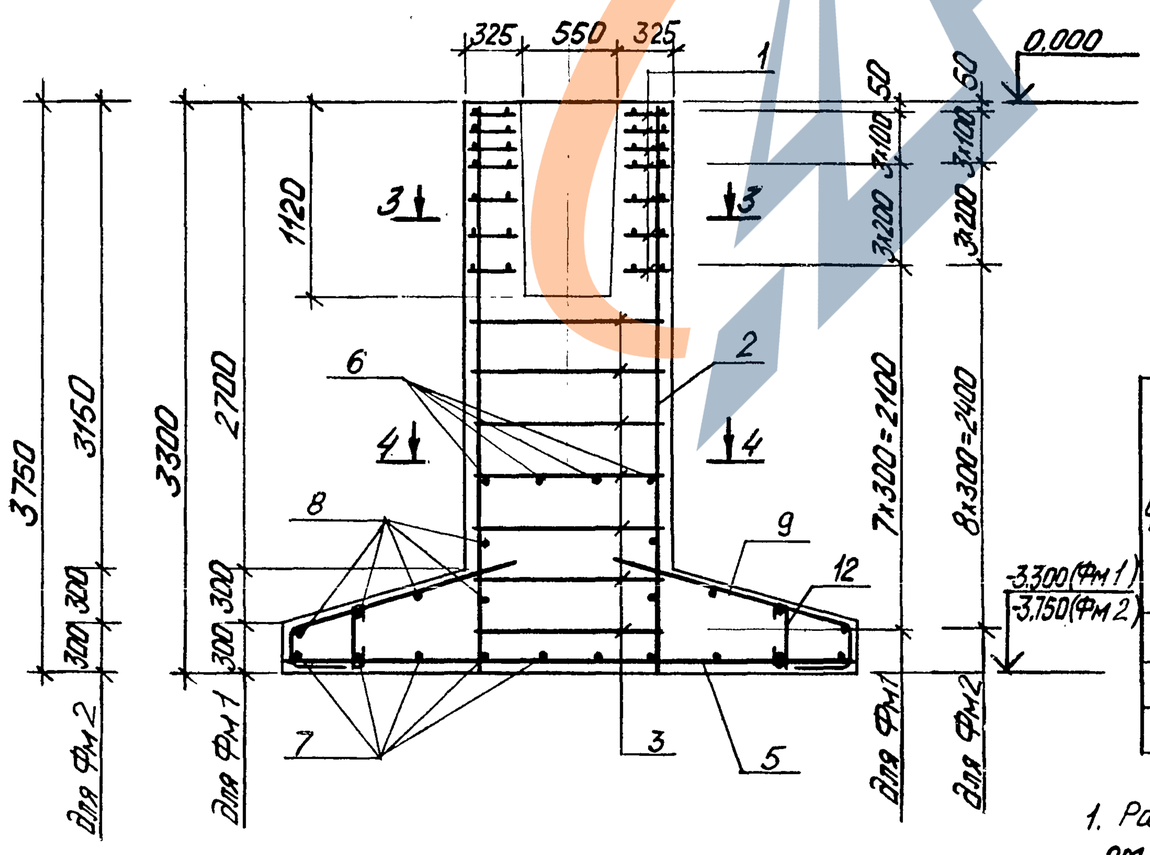

3-3

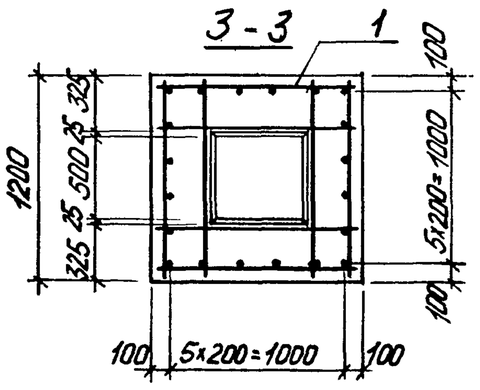

4-4

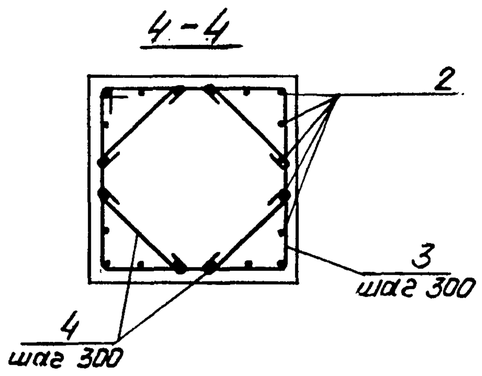

Ведомость деталей

Поз.	Эскиз	Поз	Эскиз
3	1210; 1210; 1015; 1015	9	1370; 230; 300
4	590	10	1295; 910; 1100; 715
6	300; R=2435÷ R=3565	11	1070
7	300; R=1385÷ R=4615	12	350
8	300; R=1385÷ R=4615		

Марка фундамента	Изделия арматурные									Всего
	Арматура класса									
	А-I			А-III						
	ГОСТ 5781-82			ГОСТ 5781-82						
	ф6	ф8	Итого	ф10	ф12	ф14	ф16		Итого	
Фм 1	26,9	466,8	493,7	626,1	170,0	568,9	579,7		1944,7	2438,4
Фм 2	30,7	477,4	508,1	626,1	170,0	634,9	579,7		2010,7	2518,8

1. Расчетную схему и усилия действующие на фундамент см. лист АС-13
2. Под фундамент башни выполнить подготовку из бетона класса В7,5 толщиной 100мм.
3. Наружные поверхности фундамента и верх подготовки под него покрыть горячим битумом за 2раза.

Исполн.	Чернышова		
Провер.	Хотутова		
ГИП	Либерман		
Гл. конст.	Казлов		
Н. контр.	Хотутова		
Нач. отд.	Сытник		

Привязан

ТП 901-5-48.90 - АС

Водонапорные башни со стальными баками и стволами из сборных железобетонных элементов

Башня высотой 42м с баком вместимостью 500м³

Стадия	Лист	Листов
Р	7	

Фундамент Фм1; Фм2

Киевский Промстройпроект

Инв. № подл. | Подпись и дата | Взам. инв. №

КФ 10349-02 12

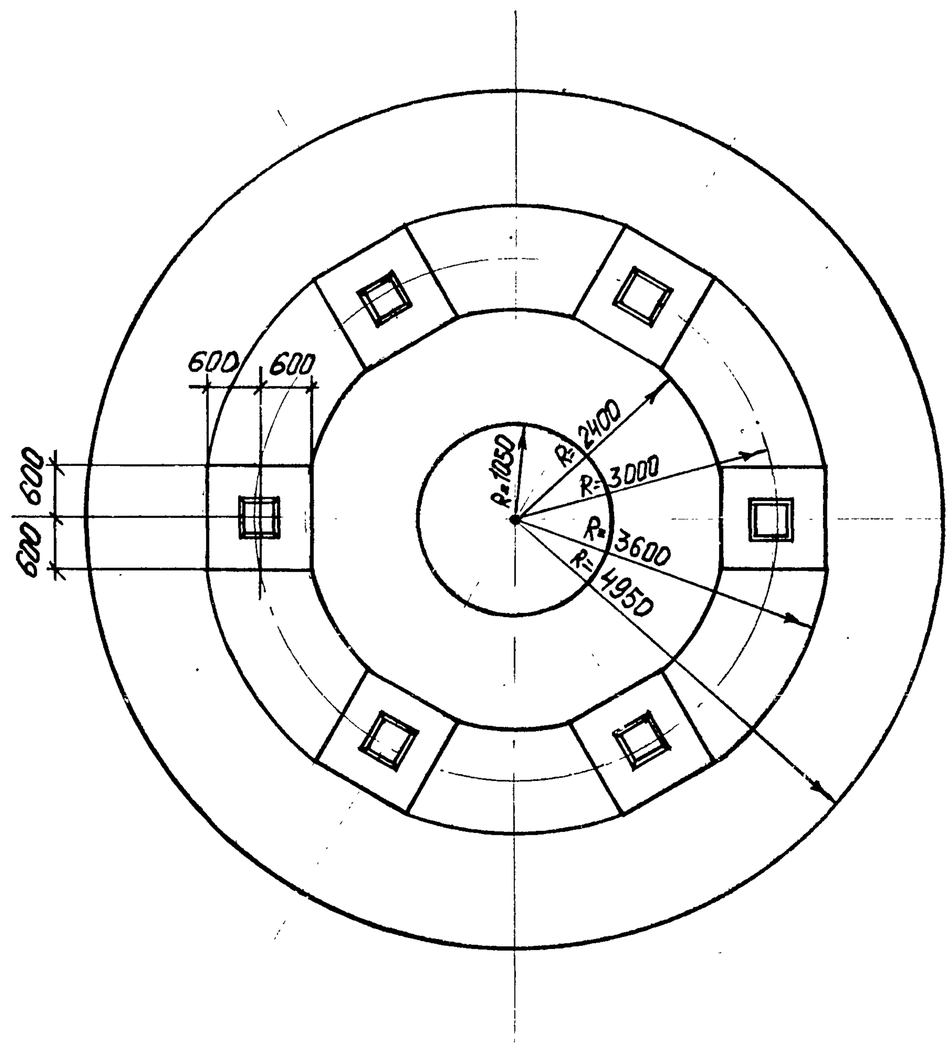

Марка фундамента	Поз.	Наименование	Кол.	Обозначение документа	Примечание
ФМ3	1	Сетка С1	42	ТП901-5-48.90 -26	
	2	ф14АIII; ℓ=3290; 3,97кг	120		
	3	ф8АI; ℓ=4450; 1,76кг	42		
	4	ф6АI; ℓ=740; 0,16кг	168		
	5	ф18АIII; ℓ=3850; 7,69кг	113		
	6	ф14АIII; ℓобщ=76,56 п.м			
	7	ф12АIII; ℓобщ=229,68 п.м			
	8	ф10АIII; ℓобщ=229,68 п.м			
	9	ф10АIII; ℓ=2200; 1,36кг	226		
	10	ф8АI; ℓ=4020; 1,59кг	226		
	11	ф8АI; ℓ=1220; 0,48кг	168		
	12	ф8АI; ℓ=550; 0,22кг	168		
	13	Бетон класса В25 м³	66,31		
ФМ4	1	Сетка С1	42	ТП901-5-48.90 -26	
	2	ф14АIII; ℓ=3740; 4,52кг	120		
	3	ф8АI; ℓ=4450; 1,76кг	48		
	4	ф6АI; ℓ=740; 0,16кг	192		
	5	ф18АIII; ℓ=3850; 7,69кг	113		
	6	ф14АIII; ℓобщ=76,56 п.м			
	7	ф12АIII; ℓобщ=229,68 п.м			
	8	ф10АIII; ℓобщ=229,68 п.м			
	9	ф10АIII; ℓ=2200; 1,36кг	226		
	10	ф8АI; ℓ=4020; 1,59кг	168		
	11	ф8АI; ℓ=1220; 0,48кг	168		
	12	ф8АI; ℓ=550; 0,22кг	226		
	13	Бетон класса В25 м³	70,20		

1–1

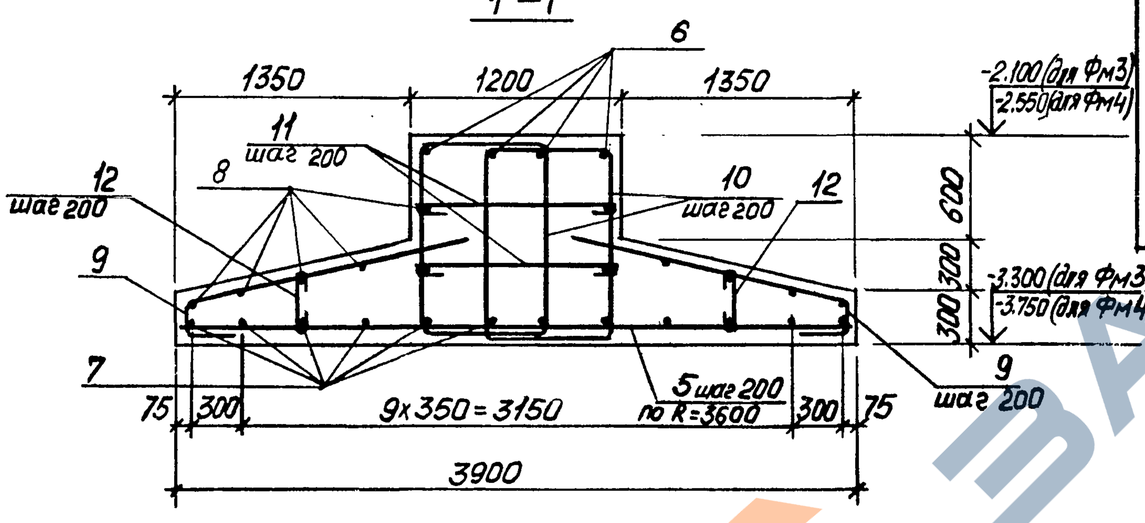

2–2

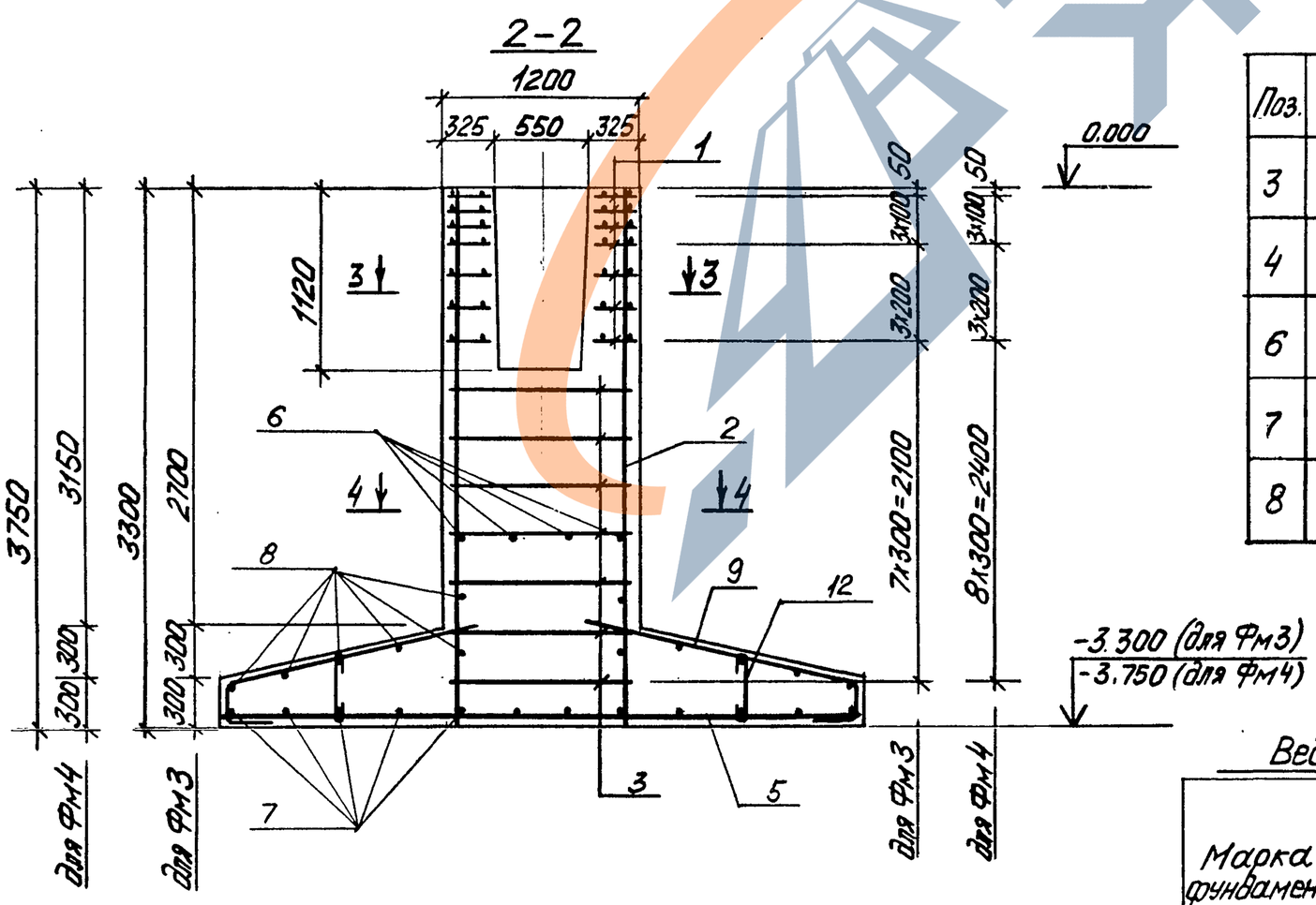

Ведомость деталей

Поз.	Эскиз	Поз	Эскиз
3	1210 / 1210 1015 1015	9	1670 / 230 300
4	590	10	1295 / 910 1100 715
6	300 R=2435÷ R=3565	11	1070
7	300 R=1085÷ R=4915	12	400
8	300 R=1085÷ R=4915		

3–3

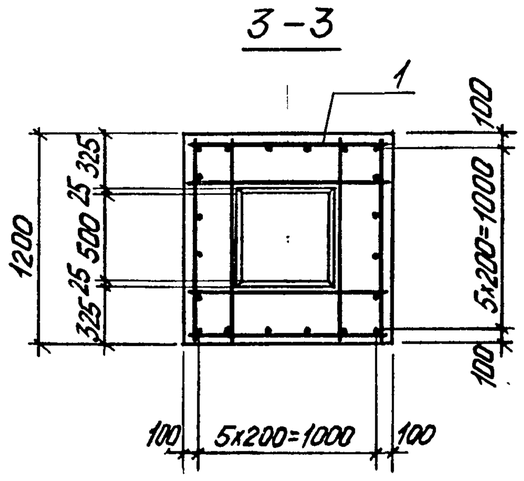

4–4

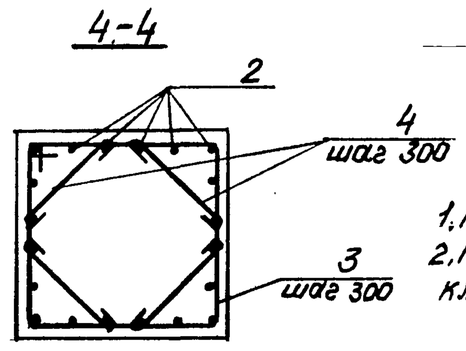

Ведомость расхода стали на элемент, кг

Марка фундамента	Арматурные изделия									Всего
	Арматура класса									
	А-I			А-III						
	ГОСТ 5781-82			ГОСТ 5781-82						
	ф6	ф8	Итого	ф10	ф12	ф14	ф18		Итого	
ФМ3	26,9	471,3	498,2	692,7	204,0	568,9	869,0		2334,6	2832,8
ФМ4	30,7	481,9	512,6	692,7	204,0	634,9	869,0		2400,6	2913,2

1. Расчетную схему и усилия действующие на фундамент см. АС-13
2. Под фундамент башни выполнить подготовку из бетона класса В7,5 толщиной 100мм.
3. Наружные поверхности фундамента и верх подготовки под него покрыть горячим битумом за 2 раза

Привязан

Инв. № подл. | Подпись и дата | Взам. инв. №

Исполн.	Чернышова		
Провер.	Хомутова		
ГИП	Либерман		
Гл. конст.	Козлов		
Н. контр.	Хомутова		
Нач. отд.	Сытник		

ТП901-5-48.90- АС

Водонапорные башни со стальными баками и стволами из сборных железобетонных элементов

Башня высотой 42 м с баком вместимостью 500 м³

Стадия	Лист	Листов
Р	8	

Фундамент ФМ3; ФМ4

Киевский Промстройпроект

КФ 10349-02 13

https://zavodjbi.com/

МК1; МК2

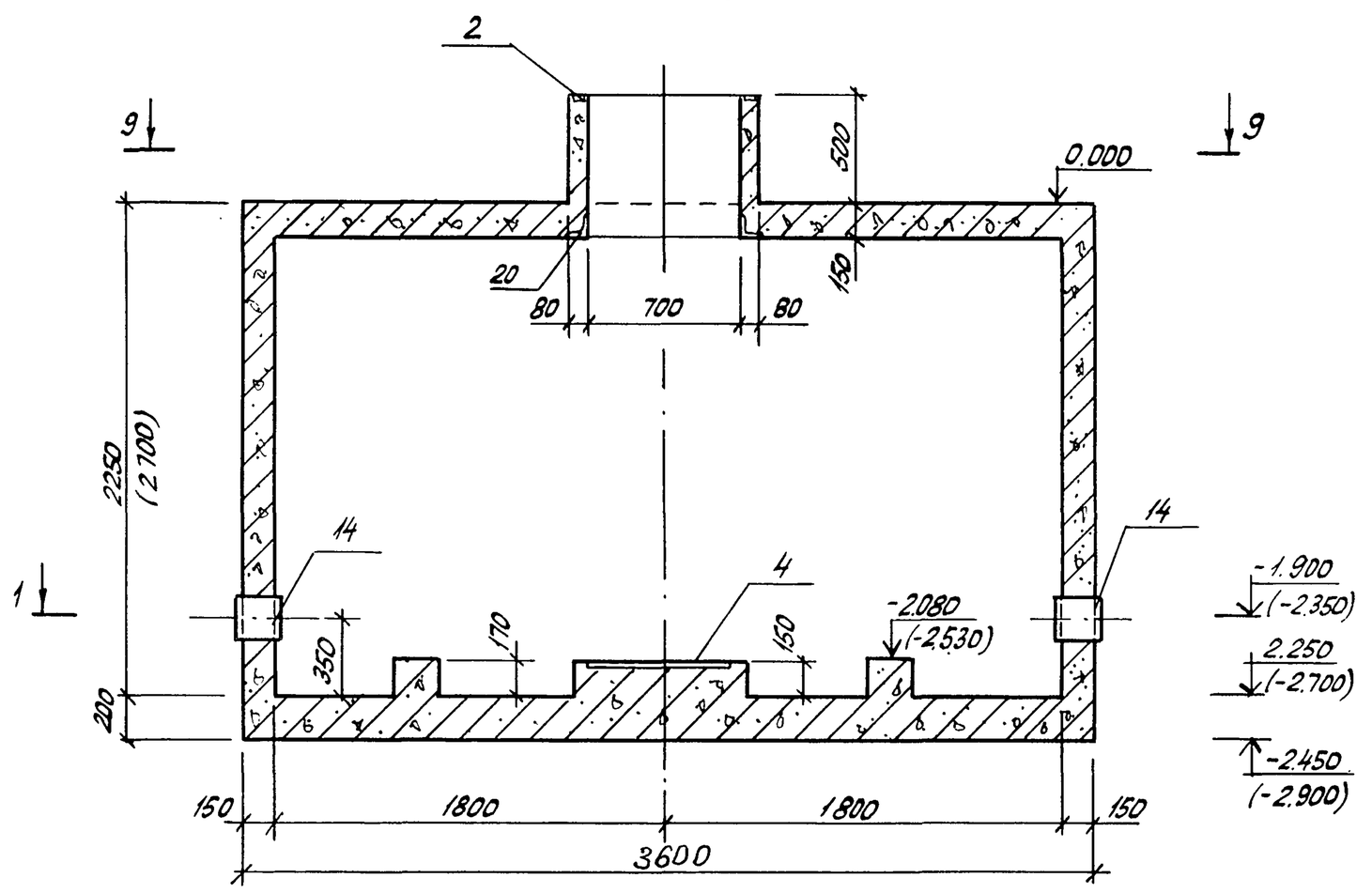

8 – 8

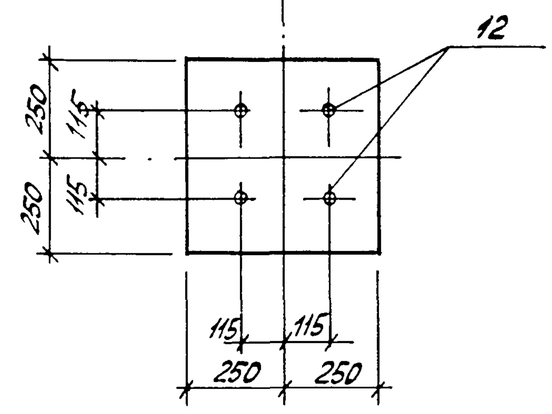

4 – 4

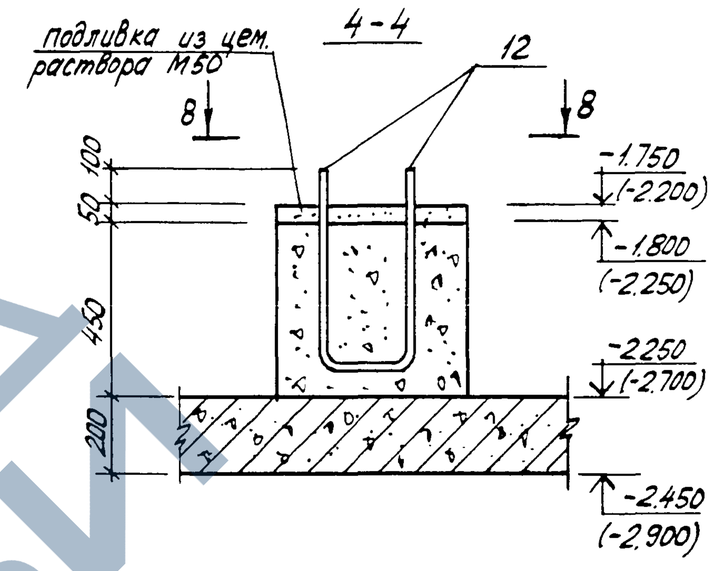

1 – 1

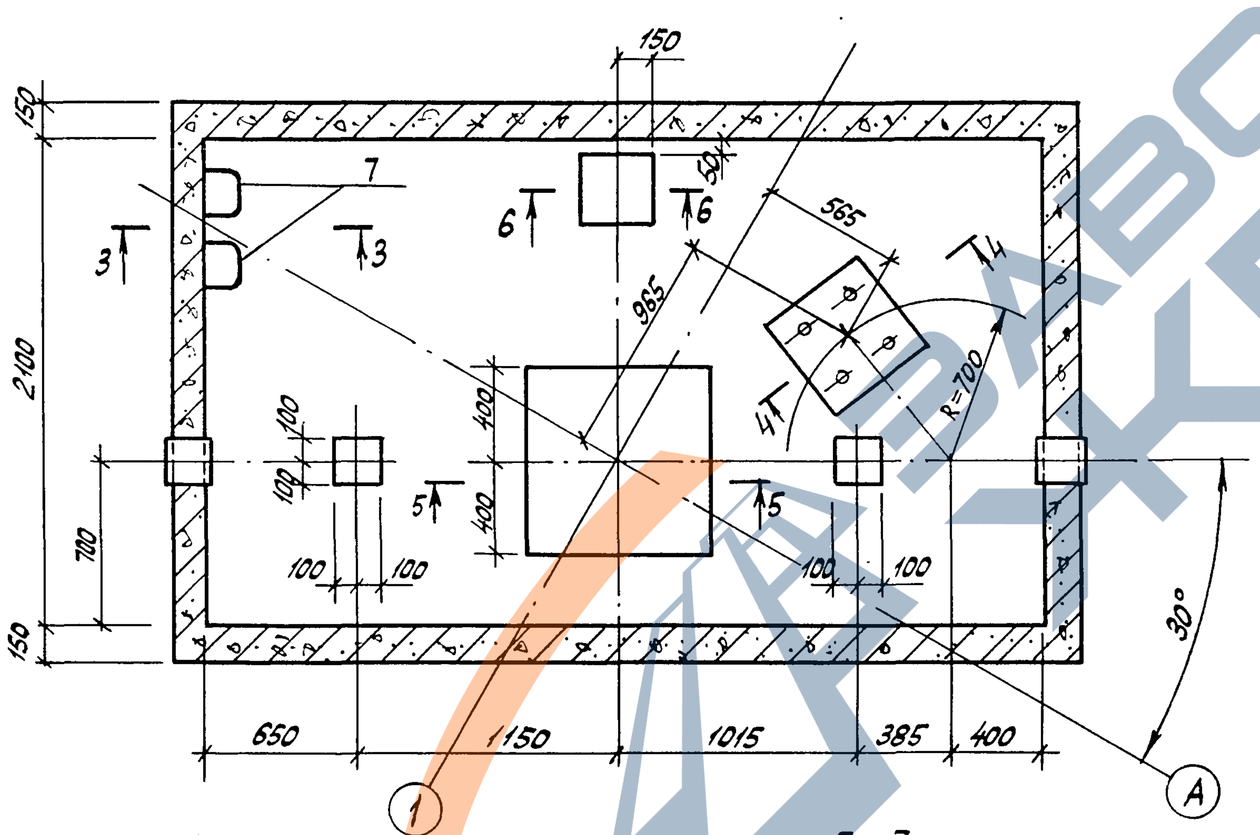

5 – 5

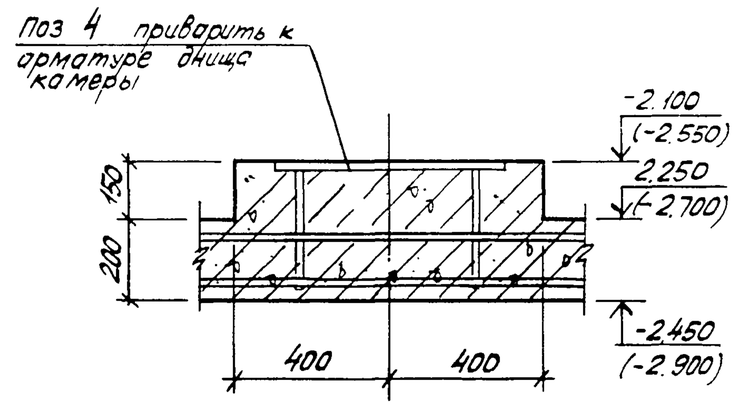

3 – 3

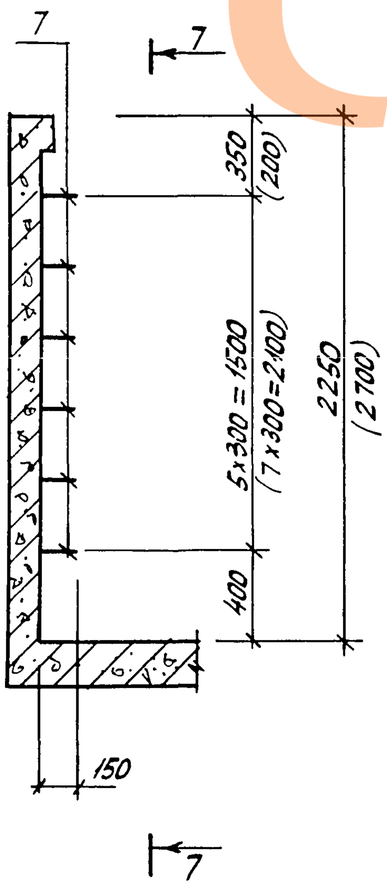

7 – 7

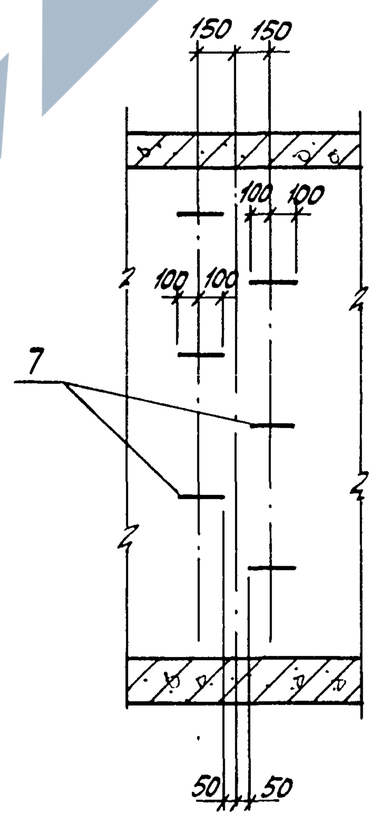

6 – 6

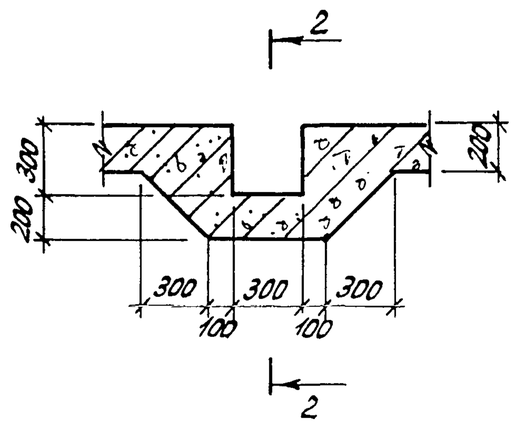

2 – 2

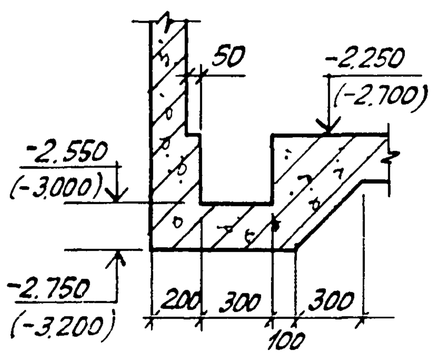

1. Под днищем подземной камеры выполнить подготовку из бетона класса 7,5 толщиной 100 мм
2. Наружные поверхности камеры и верх подготовки под неё покрыть горячим битумом за 2 раза.
3. При применении варианта башни с ручной задвижкой не устанавливаются закладные изделия: поз. 3 (МН3) – 6 шт.; поз. 5 (МН5) – 6 шт., поз. 9 (МН9) – 4 шт., поз. 10 (МН10); поз. 19 – 3 шт.
4. Размеры и отметки, проставленные в скобках, относятся к конструкции камеры МК2 (для строительства в районах с расчетной зимней температурой наружного воздуха $t° = -30°C$)

Инв. № подл. / Подпись и дата / Взам. инв. №				
привязан:	исполнит.	Владимирская		ТП 901-5-48.90 – АС
	провер.	Хомутова		Водонапорные башни со стальными баками и стволами из сборных железобетонных элементов
	ГИП	Либерман		Башня высотой 42 м с баком вместимостью 500 м³ — Стадия: Р; Лист: 9; Листов:
	Гл. констр.	Козлов		Подземная камера МК1; МК2. Разрезы 1-1...8-8. Опалубка
инв. №	Н. контр.	Хомутова		Киевский Промстройпроект
	Нач. отд.	Сытник		

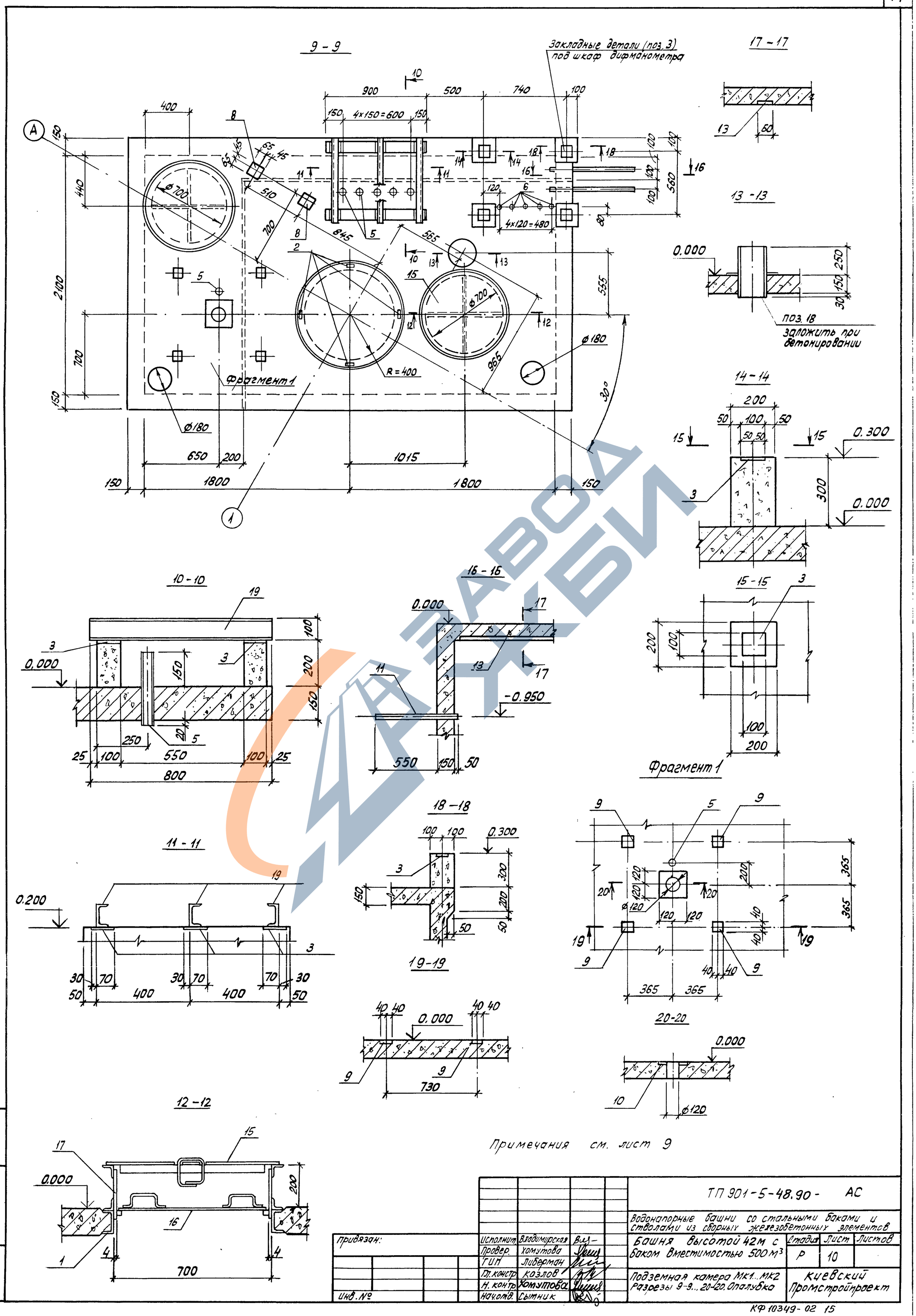

Привязан:	Исполнит.	Владимирская		ТП 901-5-48.90 - АС	
	Провер.	Хомутова		Водонапорные башни со стальными баками и стволами из сборных железобетонных элементов	
	ГИП	Либерман		Башня высотой 42м с баком вместимостью 500 м³	Стадия: Р; Лист: 10; Листов:
	Гл. констр.	Козлов		Подземная камера МК1...МК2 Разрезы 9-9...20-20. Опалубка	Киевский Промстройпроект
Инв. №	Н. контр.	Хомутова			
	Нач. отд.	Сытник			

Взам. инв. № | Подпись и дата | Инв. № подл.

КФ 10349-02 15

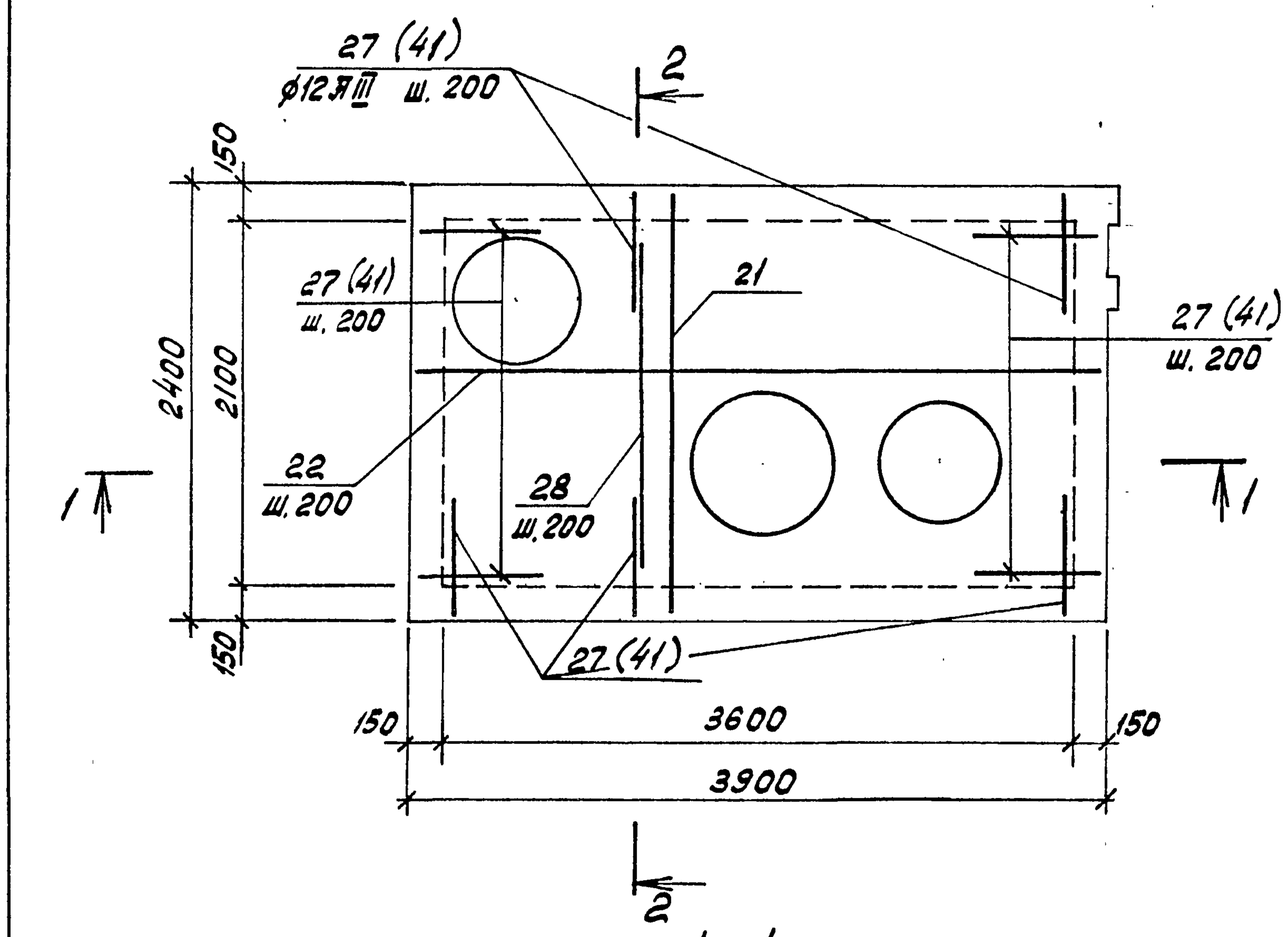

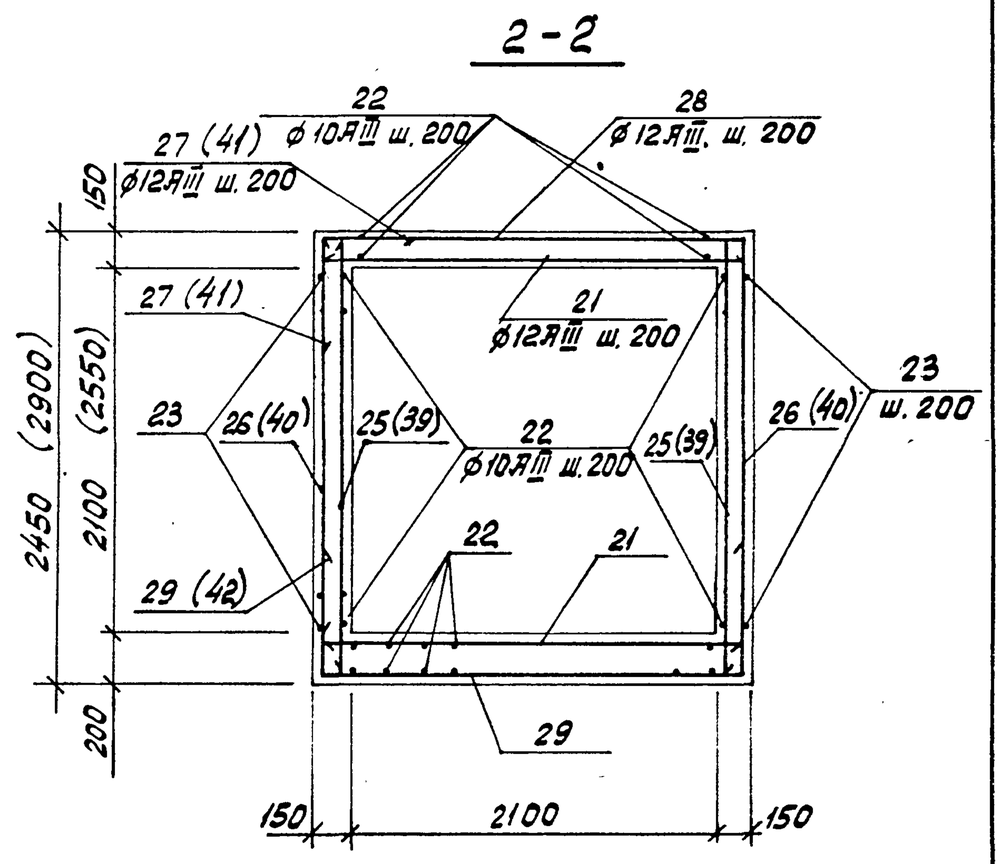

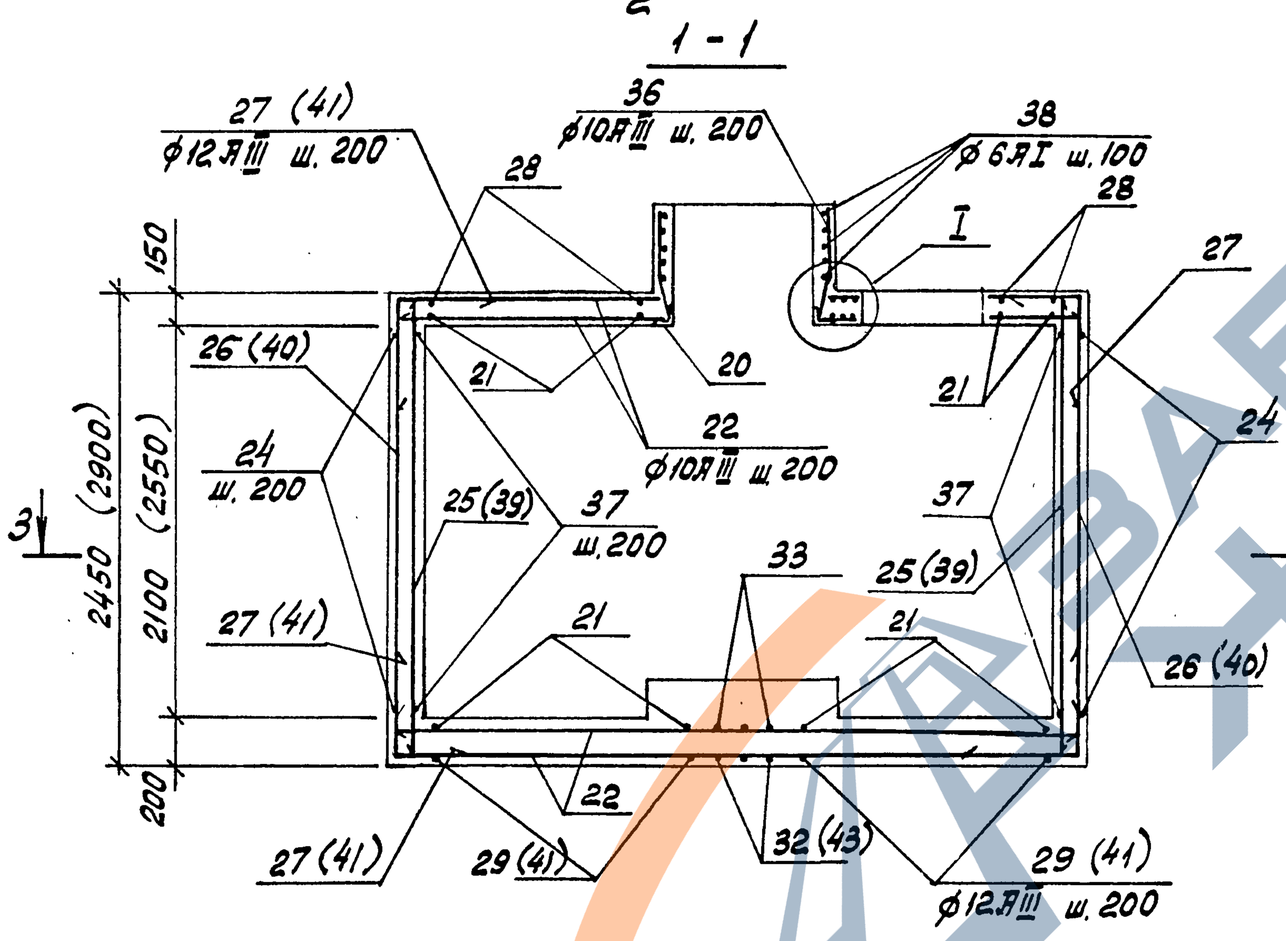

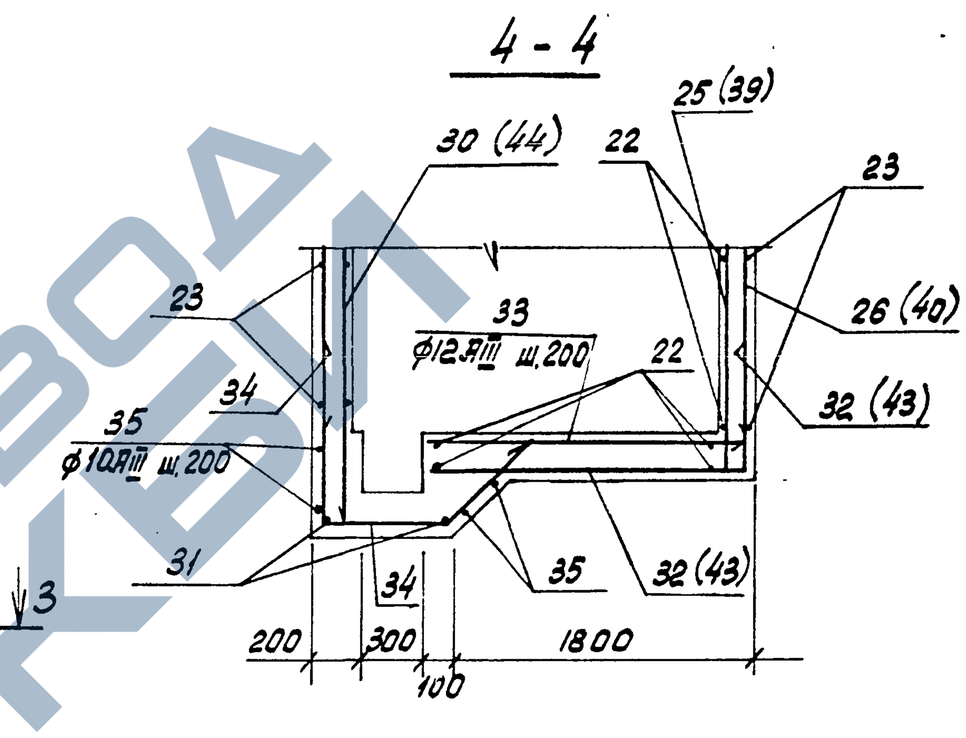

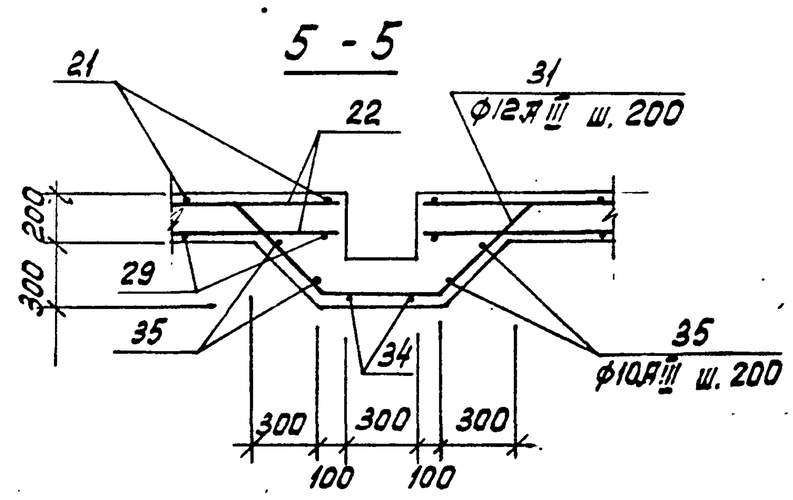

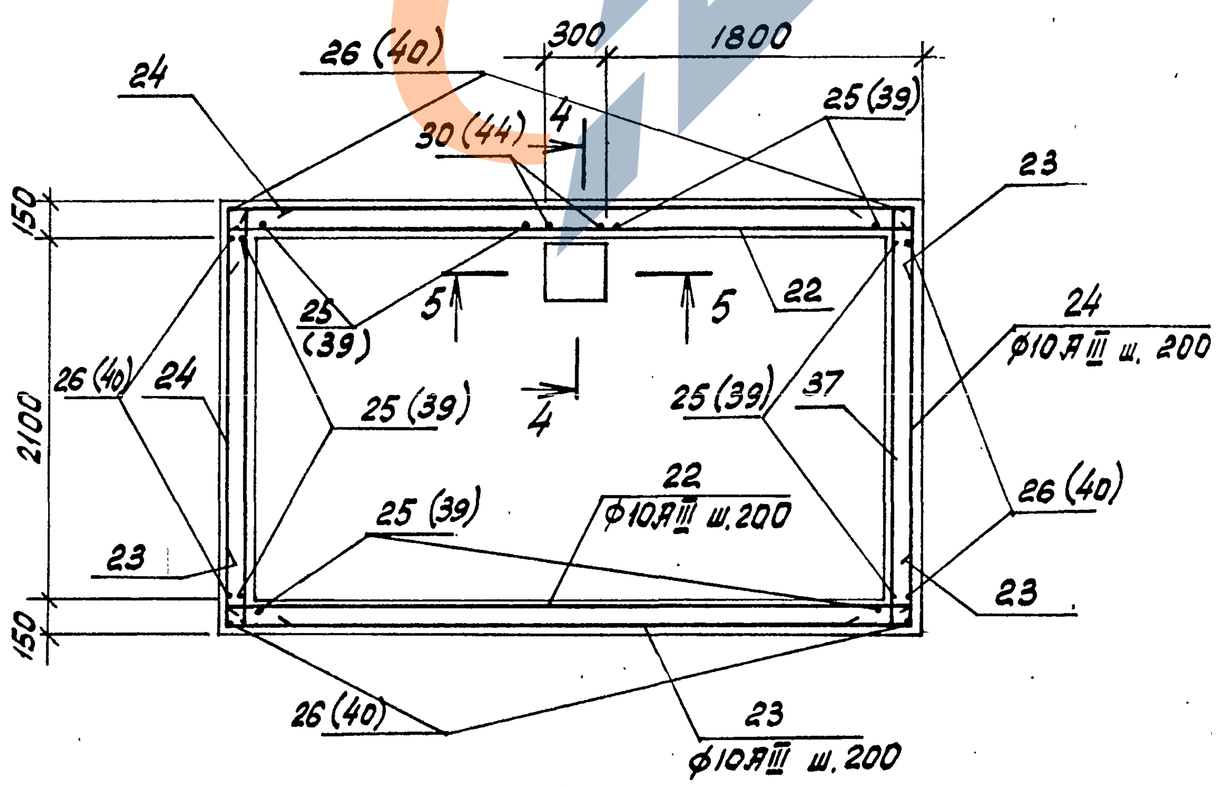

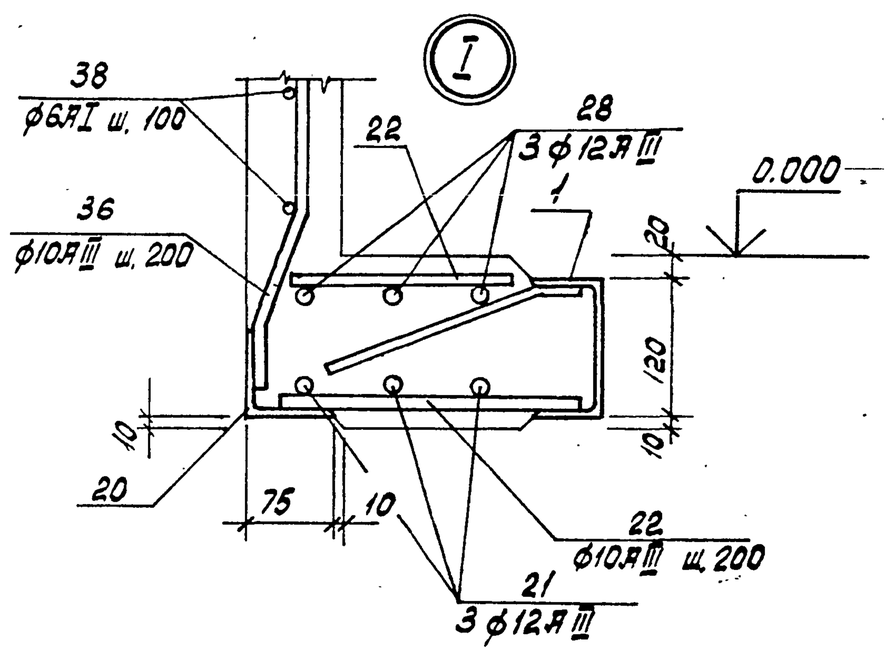

Исполн.	Кишельгоф		
Провер.	Хомутова		
ГИП	Либерман		
Гл.констр.	Козлов		
Н.контр.	Хомутова		
Нач.отд.	Сытник		

Привязан.

Инв. №

Инв. № подл. | Подпись и дата | Взам. инв. №

ТП 901-5-48.90 -АС

Водонапорные башни со стальными баками и стволами из сборных железобетонных элементов

Башня высотой 42 м с баком вместимостью 500 м³

Стадия	Лист	Листов
Р	11	

Подземная камера МК1, МК2. Армирование. Разрезы 1-1 ... 5-5

Киевский Промстройпроект

КФ 10349-02 16

Спецификация к подземным камерам МК1 и МК2

Формат	Зона	Позиц.	Обозначение	Наименование	Кол.	Примечание
				Подземная камера МК1		
				Сборочные единицы		
				Изделия закладные		
		1		МН1	2	23,7 кг
		2		МН2	4	0,5 кг
		3		МН3	10	0,7 кг
		4		МН4	1	29,1 кг
		5		МН5	6	2,0 кг
		6		МН6	4	1,2 кг
		7		МН7	6	1,4 кг
		8		МН8	2	0,9 кг
		9		МН9	4	0,6 кг
		10		МН10	1	5,5 кг
		11		МН11	2	4,2 кг
		12		МН12	2	2,5 кг
		13		МН13	5 п.м.	4,0 кг
		14	Серия 5.900-2	Сальник Ду 200 ℓ=300	2	16,0 кг
				Изделия соединительные		
		15		МС1	2	22,3 кг
		16		МС2	2	12,0 кг
		17		МС3	2	35,5 кг
		18		МС4	1	16,2 кг
		19		[10 ГОСТ 8240-72 ℓ=800	3	6,9 кг
				Детали		
		20*		∟75×6 ГОСТ 8509-86 ℓ=3000	1	20,7 кг
				⌀12 АIII ГОСТ 5781-82		
		21		ℓ=2380	35	2,1 кг
				⌀10 АIII ГОСТ 5781-82		
		22		ℓ=3880	66	2,4 кг
		23*		ℓ=4820	22	3,0 кг
		24*		ℓ=3320	22	2,0 кг
				⌀12 АIII ГОСТ 5781-82		
		25		ℓ=2430	60	2,2 кг
		26		ℓ=2230	62	2,0 кг
		27*		ℓ=1400	82	1,2 кг
		28		ℓ=1720	24	1,5 кг
		29*		ℓ=3700	18	3,3 кг
		30		ℓ=2720	3	2,4 кг
		31*		ℓ=1670	3	1,5 кг
		32*		ℓ=2540	3	2,3 кг
		33		ℓ=1880	3	1,7 кг
		34*		ℓ=2135	3	1,9 кг
				⌀10 АIII. ГОСТ 5781-82		
		35		ℓобщ=6,25 м		
		36*		ℓ=580	13	0,4 кг
		37		ℓ=2380	22	1,5 кг
				⌀6 АI ГОСТ 5781-82		
		38*		ℓ=3060	5	0,7 кг
				Материалы		
				Бетон класса В20	7,2	м³

* Позиции 20, 23, 24, 27, 29, 31, 32, 34÷36, 38 – см. Ведомость деталей

Формат	Зона	Позиц.	Обозначение	Наименование	Кол.	Примечание
				Подземная камера МК2		
			поз. 1÷21, 28, 31, 33÷36,	38 – см. МК1		
				Детали		
				⌀10 АIII ГОСТ 5781-82		
		22		ℓ=3880	72	2,4 кг
		23*		ℓ=4820	28	3,0 кг
		24*		ℓ=3320	28	2,0 кг
		37		ℓ=2380	28	1,5 кг
				⌀12 АIII ГОСТ 5781-82		
		39		ℓ=2880	60	2,6 кг
		40		ℓ=2680	62	2,4 кг
		41*		ℓ=1600	82	1,4 кг
		42*		ℓ=3900	18	3,5 кг
		43*		ℓ=2640	3	2,3 кг
		44		ℓ=3170	3	2,8 кг
				Материалы		
				Бетон класса В20	8,0	м³

* Позиции 20, 23, 24, 41÷43 – см. Ведомость деталей

Ведомость деталей

Поз.	Эскиз
20	R=400
23	3820; 500; 500
24	2320; 500; 500
27	700; 700
29	2300; 700; 700
31	450; 400; 635; 450; 450; 450
32	1840; 700
35	от 580 до 980
34	1000; 500; 635; 450; 450
36	425; 105; 50; 100; 35
38	200; R=440
41	800; 800
42	800; 2300; 800
43	800; 1840

Привязан:

Инв. №

Исполн.	Кишельгоф	
Провер.	Хомутова	
ГИП	Либерман	
Гл.констр.	Козлов	
Н.контр.	Хомутова	
Нач.отд.	Сытник	

ТП 901-5-48.90 -АС

Водонапорные башни со стальными баками и стволами из сборных железобетонных элементов

Башня высотой 42 м с баком вместимостью 500 м³

Стадия	Лист	Листов
Р	12	

Подземная камера МК1, МК2. Армирование. Спецификация.

Киевский Промстройпроект

КФ 10349-02 17

https://zavodjki.com/

Ведомость расхода стали на элемент, кг

Марка элемента	Изделия арматурные										Всего	Изделия закладные и соединительные															
	Арматура класса							Прокат марки				Арматура класса								Прокат марки							
	А-I			А-III				С245				А-I					А-III			С 235							
	ГОСТ 5781-82			ГОСТ 5781-82				ГОСТ 8509-86				ГОСТ 5781-82					ГОСТ 5781-82			ГОСТ 8240-72			ГОСТ 8509-86			
	ф6		Итого	ф10	ф12		Итого	L75×6		Итого		ф10	ф16	ф18		Итого	ф8	ф10		Итого	С10		Итого	L50×5	L63×5		Итого
Подземная камера МК1	3,5		3,5	310,5	552,7		863,2	20,7		20,7	887,4	5,6	8,4	5,0		19,0	10,6	8,6		19,2	20,7		20,7	6,0	22,2		28,2
Подземная камера МК2	3,5		3,5	363,9	622,7		986,6	20,7		20,7	1010,8	5,6	8,4	5,0		19,0	10,6	8,6		19,2	20,7		20,7	6,0	22,2		28,2

Продолжение ведомости

Изделия закладные и соединительные																										
Прокат марки															Трубы											
С 235															С 235											
ГОСТ 19903-74								ГОСТ 103-76						ГОСТ 8278-83			ГОСТ 3262-75					ГОСТ 10704-76				
-4×260	-4×680	-6×410	-10×240	-10×600	-10×345	Итого	-6×50	-6×60	-6×80	-6×100	-6×110	Итого	L120×60×5		Итого	20×2,8	25×3,2	50×3,5		Итого	245×3	273×6		Итого
35,8	22,8	7,9	4,5	28,3	5,4	104,7	6,0	15,2	1,6	5,0	1,2	29,0	45,0		45,0	0,2	3,2	17,0		20,4	8,3	23,8		32,1
35,8	22,8	7,9	4,5	28,3	5,4	104,7	6,0	15,2	1,6	5,0	1,2	29,0	45,0		45,0	0,2	3,2	17,0		20,4	8,3	23,8		32,1

Продолжение ведомости

Изделия закладные и соединительные																	
Прокат марки						Крепежные элементы									Всего	Общий расход
С 235						Болты			Шайбы			Гайки				
ГОСТ 8568-77			ГОСТ 2591-71*			ГОСТ 7798-70*			ГОСТ 11371-78			ГОСТ 5915-70*				
δ=4		Итого	В 20		Итого	М12×45		Итого	М12		Итого	М12		Итого		
36,8		36,8	6,0		6,0	0,5		0,5	0,2		0,2	0,3		0,3	362,1	1249,5
36,8		36,8	6,0		6,0	0,5		0,5	0,2		0,2	0,3		0,3	362,1	1372,9

Расчетная схема

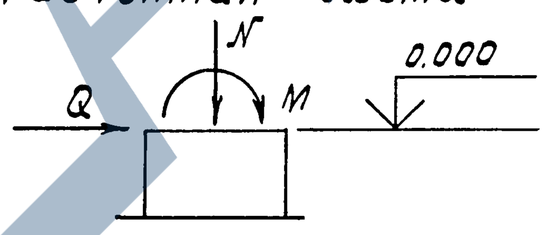

Усилия, действующие на фундамент на отм. 0.000

№ п/п	Комбинация нагрузок	II ветровой район						III ветровой район					
		При коэффициенте надежности по нагрузке											
		$\gamma_f = 1$			$\gamma_f > 1$			$\gamma_f = 1$			$\gamma_f > 1$		
		$M \frac{кНм}{(тс\,м)}$	$N \frac{кН}{(тс)}$	$Q \frac{кН}{(тс)}$	$M \frac{кНм}{(тс\,м)}$	$N \frac{кН}{(тс)}$	$Q \frac{кН}{(тс)}$	$M \frac{кНм}{(тс\,м)}$	$N \frac{кН}{(тс)}$	$Q \frac{кН}{(тс)}$	$M \frac{кНм}{(тс\,м)}$	$N \frac{кН}{(тс)}$	$Q \frac{кН}{(тс)}$
1	При незаполненном баке	4804,4 / 480,44	1597,8 / 159,78	150,6 / 15,06	6726,1 / 672,61	1757,6 / 175,76	210,8 / 21,08	6105,4 / 610,54	1597,8 / 159,78	190,7 / 19,07	8547,5 / 854,75	1757,6 / 175,76	267,0 / 26,70
2	При полном баке	5328,6 / 532,86	6367,8 / 636,78	149,2 / 14,92	7460,0 / 746,00	6507,6 / 650,76	208,9 / 20,89	6752,7 / 675,27	6347,8 / 634,78	189,1 / 18,91	9453,8 / 945,38	6507,6 / 650,76	264,8 / 26,48

Инв. № подл. | Подпись и дата | Взам. инв. №

Привязан:

Инв. №

Исполн.	Кишельгоф		
Провер.	Хомутова		
ГИП	Либерман		
Гл. констр.	Козлов		
Н. контр.	Хомутова		
Нач. отд.	Сытник		

ТП 901-5-48.90 – АС

Водонапорные башни со стальными баками и стволами из сборных железобетонных элементов

Башня высотой 42 м с баком вместимостью 500 м³

Стадия	Лист	Листов
Р	13	

Подземная камера МК1, МК2. Армирование. Ведомость расхода стали.

Киевский Промстройпроект

Фр