https://zavodjbi.com/

ГОСУДАРСТВЕННЫЙ КОМИТЕТ СОВЕТА МИНИСТРОВ СССР ПО ДЕЛАМ СТРОИТЕЛЬСТВА
(ГОССТРОЙ СССР)

ТИПОВЫЕ КОНСТРУКЦИИ И ДЕТАЛИ ЗДАНИЙ И СООРУЖЕНИЙ

СЕРИЯ 3.017-1

ОГРАЖДЕНИЯ ПЛОЩАДОК И УЧАСТКОВ ПРЕДПРИЯТИЙ, ЗДАНИЙ И СООРУЖЕНИЙ

ВЫПУСК 5

ВОРОТА МЕТАЛЛИЧЕСКИЕ РАСПАШНЫЕ ШИРИНОЙ 4,5 М И КАЛИТКИ

РАЗРАБОТАН
РОСТОВСКИМ ОТДЕЛЕНИЕМ
ИНСТИТУТА „ТЕПЛОЭЛЕКТРОПРОЕКТ"
МИНИСТЕРСТВА ЭНЕРГЕТИКИ И ЭЛЕКТРИФИКАЦИИ СССР

УТВЕРЖДЕН И ВВЕДЕН В ДЕЙСТВИЕ
С 1/VII 1974 Г.
ПОСТАНОВЛЕНИЕ ГОССТРОЯ СССР
N 58 ОТ 1/IV 1974 Г.

https://zavodjbi.com/

https://zavodjbi.com/

Зона	Поз	Обозначение	Наименование	Кол. на испол. 3.017-1.05.100.000 -										Примечание
				–	01	02	03	04	05	06				
			Документация											
		3.017-1.05.100.000.СБ.	Сборочный чертеж	×	×	×	×	×	×	×				
		3.017-1.05.100.000.ТО.	Техническое описание	×	×	×	×	×	×	×				
			Сборочные единицы											
2	1	3.017-1.05.110.000.	Створка	1										
		-01	Створка		1									
		-02	Створка			1								

Условное наименование	ПМ1А	ПМ1Б	ПМ1В	ПМ2Б	ПМ3Б	ПМ3В	ПМ4В

Изм.	Лист	№ докум.	Подпись	Дата
Разраб.		Никифоров		
Провери		Деева		12.11.75
Рук. гр.		Голубев		12.11.75
Нач. отд.		Дикарев		

3.017-1.05.100.000.

Ворота

Лит.	Лист	Листов
	1	2

МАП СССР ТЕПЛОЭЛЕКТРОПРОЕКТ Ростовское отделение

Инв. № подл.	Подп. и дата	Взам. инв. №	Инв. № дубл.	Подп. и дата

Формат	Зона	Поз.	Обозначение	Наименование	Кол. на испол. 3.017-1.05.100.000. -										Примечание
					–	01	02	03	04	05	06				
2		1	3.017-1.05.110.000 -03	Створка				1							
			-04	Створка					1						
			-05	Створка						1					
			-06	Створка							1				
		2	-07	Створка	1										
			-08	Створка		1									
			-09	Створка			1								
			-10	Створка				1							
			-11	Створка					1						
			-12	Створка						1					
			-13	Створка							1				

А2

Изм.	Лист	№ докум.	Подпись	Дата

3.017-1.05.100.000.

Лист 2

https://zavodjbi.com/

3.017-1.05.100.000 СБ.

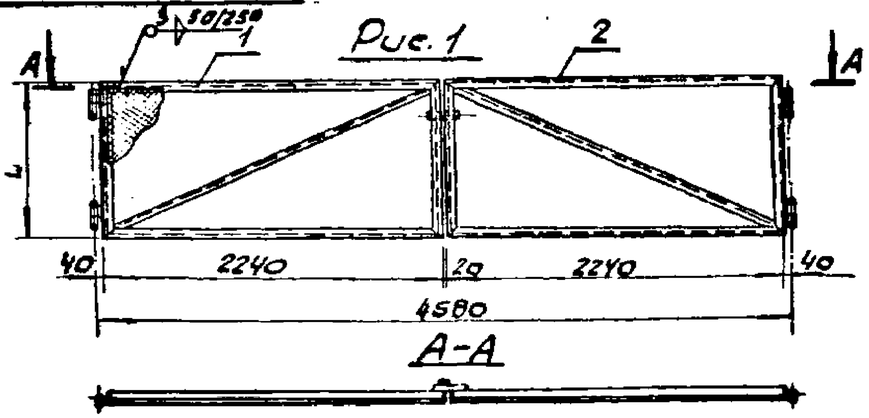

Рис.2
Остальное см. рис.1.

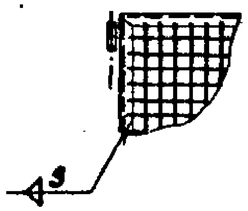

Рис.3
Остальное см. рис.1.

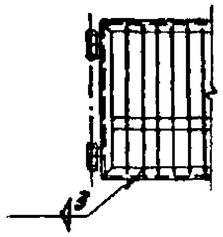

Рис.4
Остальное см. рис.1.

Обозначение	Рис.	L мм	Масса кг
3.017-1.05.100.000	1	1000	88,6
-01	1	1400	99,4
-02	2	1800	110,6
-03	2	1400	97,6
-04	3	1400	123,6
-05	3	1800	143,6
-06	4	1800	153,4

Изм.	Лист	№ докум.	Подпись	Дата
Разраб.		Никифоров		
Провер.		Деева		12.11.73
Рук. гр.		Голубев		12.11.73
Нач. отд.		Дикарев		

3.017-1.05.100.000 СБ.

Ворота.
Сборочный чертеж.

Лит.	Масса	Масштаб
	ст.табл.	—

Лист | Листов 1

МЭиЭ СССР
ТЕПЛОЭЛЕКТРОПРОЕКТ
РОСТОВСКОЕ ОТДЕЛЕНИЕ

Инв. № подл.	Подп. и дата	Взам. инв. №	Инв. № дубл.	Подп. и дата

Зона	Поз.	Обозначение	Наименование	Кол. на испол. 3.017-1.05.110.000 - 01	02	03	04	05	06	07	08	09	Примечание
			Документация										
12		3.017-1.05.110.000.СБ.	Сборочный чертеж	x	x	x	x	x	x	x	x	x	x	
			Сборочные единицы											
11	1	3.017-1.05.110.100.СБ	Петля. (Сборочный чертеж)	2	2	2	2	2	2	2	2	2	2	
11	2	3.017-1.05.110.200	Защелка							1	1	1		
11	3	3.017-1.05.110.300	Ручка											
11	4	3.017-1.05.111.000	Рата	1										
		-01	Рата		1		1							
		-02	Рата			1			1					

Условное наименование

исполнения 10-19-см. лист 4,5
исполнения 20-27-см. лист 6,7

Изм.	Лист	№ докум.	Подпись	Дата
Разраб.		Никифоров		
Провер.		Деева		12.11.73
Рук. гр.		Голубев		12.11.73
Нач. отд.		Дикарев		

3.017-1.05.110.000

Створка

Лит.	Лист	Листов
	1	7

МЭиЭ СССР
ТЕПЛОЭЛЕКТРОПРОЕКТ
РОСТОВСКОЕ ОТДЕЛЕНИЕ

3

https://zavodjbi.com/

Формат	Зона	Поз.	Обозначение	Наименование	Кол. на испол. 3.017-1.05.110.000 —	01	02	03	04	05	06	07	08	09	Примечания
11		4	3.017-1.05.111.000 - 03	Рама								1			
			-04	Рама									1		
			-05	Рама										1	
			-06	Рама					1						
			-07	Рама						1					
				Стандартные изделия											
		5		Сотонарезающий болт							30				ТУ 34-5815-70
		6		Комбинированная заклепка							10				ТУ 34-5814-70
				Материалы											
				Заполнение											
		7		Сетка №:50-2,5 ГОСТ 5336-67 2,24×1м	4							4			кг
				2,24×1,4м		5,5							5,5		кг
				2,24×1,8м			7,2							7,2	кг

Изм.	Лист	№ докум.	Подпись	Дата	3.017-1.05.110.000.	Лист 2

Инв. № подл.	Подп. и дата	Взам. инв. №	Инв. № дубл.	Подп. и дата

Формат	Зона	Поз.	Обозначение	Наименование	Кол. на испол. 3.017-1.05.110.000 —	01	02	03	04	05	06	07	08	09	Примечание
		8		Круг 6 ГОСТ 2590-71 Вст3кп2 ГОСТ 380-71	1.45	1.6	1.78					1.45	1.6	1.78	кг
		9		Сетка № 100/100/3/3 ГОСТ 8478-66 2,24×1,4м				62							кг
		10		Просечно-вытяжная листовая сталь											
				СВ. 3092 №:4 2,24×1,8м							30				кг
		11		Квадрат 10 ГОСТ 2591-71 Вст3кп2 ГОСТ 380-71					21	28					кг

Изм.	Лист	№ докум.	Подпись	Дата	3.017-1.05.110.000.	Лист 3

4

https://zavodjbi.com/

https://zavodjbi.com/

Изм.	Зона	Поз.	Обозначение	Наименование	Кол. на испол. 3.017-1.05.110.000										Примечание
					10	11	12	13	14	15	16	17	18	19	
				Документация											
12			3.017-1.05.110.000.СБ.	Сборочный чертеж	X	X	X	X	X	X	X	X	X	X	
				Сборочные единицы											
11		1	3.017-1.05.110.100.СБ	Петля. Сборочный чертеж	2	2	2	2	2	2	2	2	2	2	
11		2	3.017-1.05.110.200	Защелка	1	1	1	1							
11		3	3.017-1.05.110.300	Ручка					1	1	1	1	1	1	
11		4	3.017-1.05.111.000-04	Рама	1										
			-05	Рама				1							
			-06	Рама		1									
			-07	Рама			1								
			-08	Рама					1						
			-09	Рама						1		1			
			-10	Рама							1				
				Условное наименование					КМ1а	КМ1б	КМ1в	КМ2б	КМ3б	КМ3в	

Изм.	Лист	№ докум.	Подпись	Дата	3.017-1.05.110.000	Лист 4

Инв. № подл.	Подп. и дата	Взам. инв. №	Инв. № дубл.	Подп. и дата

Изм.	Зона	Поз.	Обозначение	Наименование	Кол. на испол. 3.017-1.05.110.000										Примечание
					10	11	12	13	14	15	16	17	18	19	
4		4	3.017-1.05.111.000 -11	Рама									1		
			-12	Рама										1	
				Стандартные изделия											
		5		Сотонарезающий болт				30		1,2					ТУ 34-5815-70
		6		Комбинированная заклепка				10							ТУ 34-58[illegible]-70
				Материалы											
				Заполнение											
		7		Сетка №50-2,5 ГОСТ 5336-67 0,83×1м					1,5						кг
				0,83×1,4м						2,1					кг
				0,83×1,8м							2,7				кг
		8		Круг 6 ГОСТ 2590-71 Ст3кп2 ГОСТ 380-71					0,8	1,0	1,2				кг
		9		Сетка №100/100/3/3 ГОСТ 8478-66 2,24×1,4м	6,2										кг
				0,83×1,4м								2,3			кг
		10		Профилированная листовая сталь											
				Св. 3092 №4 2,24×1,8м				30							кг
				0,83×1,8м											кг
		11		Квадрат 10 ГОСТ 2591-71 Ст3кп2 ГОСТ 380-71		21	28						7,8	10	кг

Изм.	Лист	№ докум.	Подпись	Дата	3.017-1.05.110.000	Лист 5

https://zavodjbi.com/

https://zavodjbi.com/

Формат	Зона	Поз.	Обозначение	Наименование	Кол. на испол. 3.017-1.05.110.000 20	21	22	23	24	25	26	27			Примечание
				Документация											
12			3.017-1.05.110.000 СБ	Сборочный чертеж	x	x	x	x	x	x	x	x			
				Сборочные единицы											
11		1	3.017-1.05.110.100.СБ	Петля. Сборочный чертеж	2										
		2	3.017-1.05-110.200	Защелка											
11		3	3.017-1.05.110.300	Ручка	1										
11		4	3.017-1.05.111.000-08	Рама		1									
			-09	Рама			1		1						
			-10	Рама	1			1				1			
			-11	Рама						1					
			-12	Рама							1				
					2		2								

Условное наименование	КМ4В	КМ1А	КМ1Б	КМ1В	КМ2Б	КМ3Б	КМ3В	КМ4В			

Изм	Лист	№ докум.	Подпись	Дата	3.017-1.05.110.000.	Лист 6

Инв.№ подл.	Подп. и дата	Взам.инв.№	Инв.№ дубл.	Подп. и дата

Формат	Зона	Поз.	Обозначение	Наименование	Кол. на испол. 3.017-1.05.110.000 20	21	22	23	24	25	26	27			Примечание
				Стандартные изделия											
		5		Самонарезающий болт	22							22			ТУ34-5815-70
				Материалы											
				Заполнение											
		7		Сетка № 50-2,5 ГОСТ 5336-67 0,83×1м		1,5									кг
				0,83×1,4м			2,1								кг
				0,83×1,8м				2,7							кг
		8		Круг 6 ГОСТ 2590-71 Ст3кп2 ГОСТ 380-71		0,8	1,0	1,2							кг
		9		Сетка № 100/100/3/3 ГОСТ 8478-66 0,83×1,4м					2,3						кг
		10		Профилированная листовая сталь											
				СВ. 3092 №4 0,83×1,8м	11							11			кг
		11		Квадрат 10 ГОСТ 2591-71 Ст3кп2 ГОСТ 380-71						7,8	10				кг

Изм	Лист	№ докум.	Подпись	Дата	3.017-1.05.110.000.	Лист 7

https://zavodjbi.com/

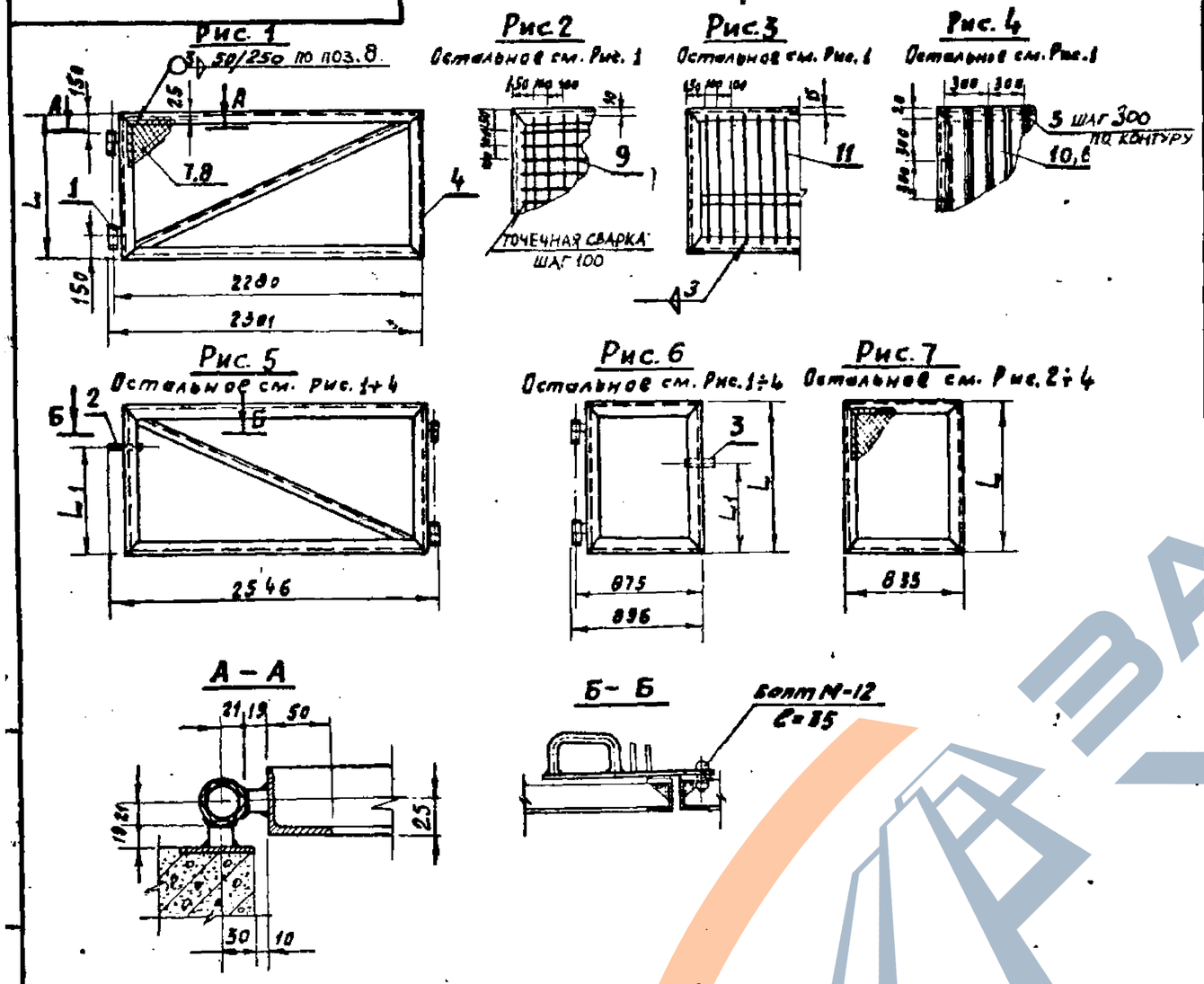

1	2	3	4	5
-08	5;1	1400	1100	51
-09	5;1	1800	1100	56.6
-10	5;2	1400	1100	50,1
-11	5;3	1400	1100	63,1
-12	5;3	1800	1100	73,1
-13	5;4	1800	1100	78
-14	6;1	1000	700	23,25
-15	6;1	1400	700	27.05
-16	6;1	1800	900	30,85
-17	6;2	1400	700	26.25
-18	6;3	1400	700	33,85
-19	6;3	1800	900	39,05
-20	6;4	1800	900	37,95
-21	7;1	1000	–	16,3
-22	7;1	1400	–	20,1
-23	7;1	1800	–	23,9
-24	7;2	1400	–	19,3
-25	7;3	1400	–	26,9
-26	7;3	1800	–	32,1
-27	7;4	1800	–	31

Обозначение	Рис.	Размеры, мм		Масса кг
		L	L_1	
	2	3	4	5
3.017-1.05.110.000	1	1000	–	43
-01	1	1400	–	48,4
-02	1	1800	–	54
-03	2	1400	–	47.5
-04	3	1400	–	60.5
-05	3	1800	–	70,5
-06	4	1800	–	75,4
-07	5;1	1000	800	45,6

Изм.	Лист	№ докум.	Подпись	Дата
Разраб.		Никифоров		
Проверил		Деева		12.11.73
Рук. груп.		Голубев		12.11.73
Нач. отд.		Дикарев		

3.017-1.05.110.000-СБ

Створка
Сборочный чертеж

Лит.	Масса	Масштаб
	см. табл.	–

Лист | Листов 1

М ЭнЭ СССР
ТЕПЛОЭЛЕКТРОПРОЕКТ
Ростовское отделение

Формат	Зона	Поз.	Обозначение	Наименование	Кол.	Примечания
	I			Стандартные изделия		
		1		Болт М24 ГОСТ 7798-70	1	1 шт. - 0.72 кг
				Ст3 ГОСТ 1050-60		
		2		Гайка М24 ГОСТ 5915-70	1	1 шт. - 0.11 кг
				Ст3 ГОСТ 1050-60		
		3		Шайба 24 ГОСТ 11371-68	3	1 шт. - 0.03 кг
				Ст3кп2 ГОСТ 380-71		
				Материалы		
		4		Труба $D_н$=42×7 ГОСТ 8734-58*	0.72	кг
				Ст3кп2 ГОСТ 380-71		
				ℓ = 60		
		5		Квадрат 19 ГОСТ 2591-71	0.34	кг
				Ст3кп2 ГОСТ 380-71		

Изм.	Лист	№ докум.	Подпись	Дата
Разраб.		Никифоров		
Провери		Деева		
Рук. гр.		Голубев		
Нач. отд.		Дикарев		

3.017-1.05.110.100

Петля

Лит.	Лист	Листов
		1

Минэнерго СССР
ТЕПЛОЭЛЕКТРОПРОЕКТ
Ростовское отделение

Инв. № подл. | Подп. и дата | Взам. инв. № | Инв. № дубл. | Подп. и дата

3.017-1.05.110.100СБ

8

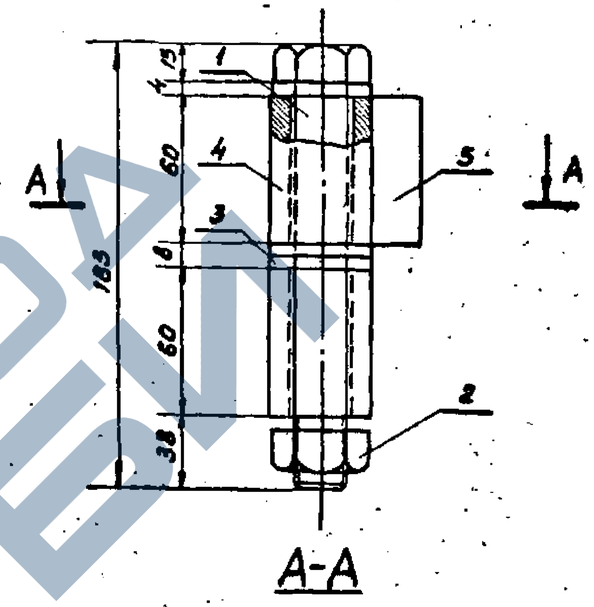

Изм.	Лист	№ докум.	Подпись	Дата
Разраб.		Никифоров		
Провери		Деева		12.12.73
Рук. гр.		Голубев		
Нач. отд.		Дикарев		

3.017-1.05.110.100.СБ

Петля.
Сборочный чертеж.

Лит.	Масса	Масштаб
	2.0	1:2,5
Лист	Листов 1	

Минэнерго СССР
ТЕПЛОЭЛЕКТРОПРОЕКТ
Ростовское отделение

Формат	Зона	Позиц.	Обозначение	Наименование	Кол. шт.	Примечание
				Документация		
11			3.017-1.05.110.200.СБ	Сборочный чертеж		
				Детали		
11		1	3.017-1.05.110.201	Пластина	1	
Б.Ч		2	3.017-1.05.110.202	Полка	1	1 шт-0,37 кг
				Уголок 63х40х6 ГОСТ 8510-72 / неравн. Вст3кп2 ГОСТ 380-71		
Б.Ч		3	3.017-1.05.110.203	Шайба	1	1 шт. 0,24 кг
				Лист 6х50х60 ГОСТ 5681-57 / Вст3кп2 ГОСТ 380-71		
11		4	3.017-1.05.110.204	Петля	1	
Б.Ч		5	3.017-1.05.110.205	Косынка	4	1 шт-0.12
				Лист 10х40х40 ГОСТ 5681-57 / Вст3кп2 ГОСТ 380-71		
				Стандартные изделия		
		6		Болт М12 ГОСТ 7798-70 / Вст3 ГОСТ 1080-60 ℓ=35	1	1 шт-0.10 кг
		7		Гайка М12 ГОСТ 5915-70 / Вст3 ГОСТ 1050-60	2	1 шт. 0.017
				Материалы		
		8		Круг 16 ГОСТ 2590-71 / Вст3кп2 ГОСТ 380-71 ℓ=240	1	1 шт.-0,38 кг

Изм.	Лист	№ докум.	Подпись	Дата
Разработ.		Никифоров		
Проверил		Деева		12.К.73
Рук. груп.		Голубев		12.К.73
Нач. отдел.		Дикарев		

3.017-1.05.110.200

ЗАЩЕЛКА

Лит.	Лист	Листов
		1

МЭ и ЭСССР ТЕПЛОЭЛЕКТРОПРОЕКТ Ростовское отделение

3.017-1.05.110.200.СБ

▽3(а) 9

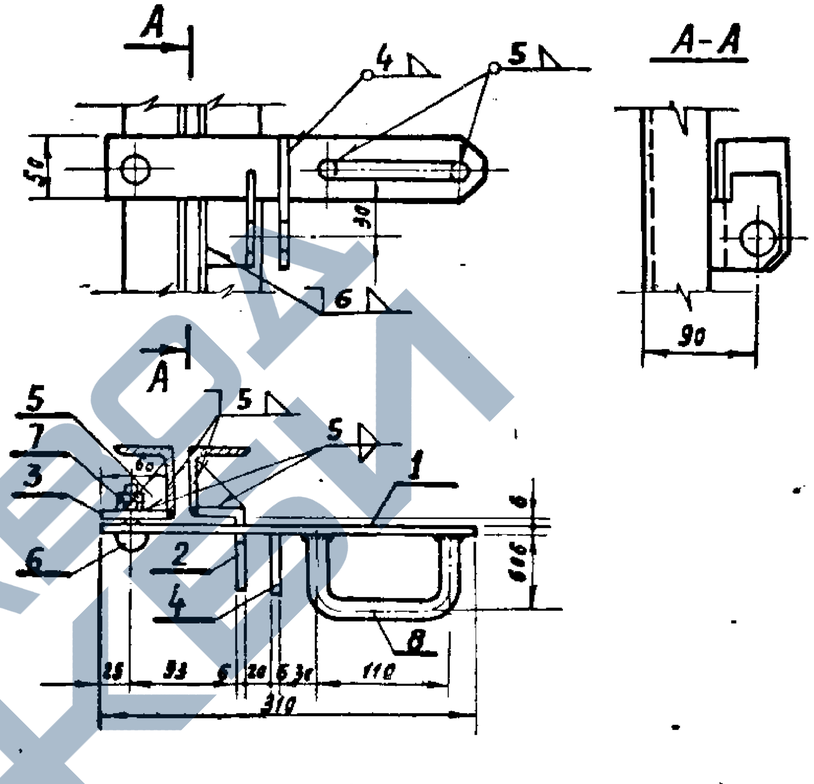

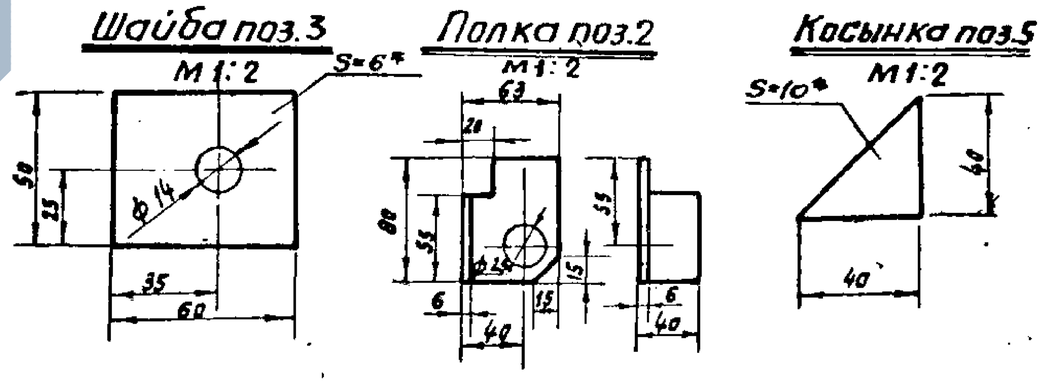

* Размеры для справок

Изм.	Лист	№ докум.	Подпись	Дата
Разраб.		Никифоров		
Проверил		Деева		12.II.73
Рук. груп.		Голубев		12.XI.73
Нач. отд.		Дикарев		

3.017-1.05.110.200.СБ

ЗАЩЕЛКА

Сборочный чертеж

Лит.	Масса	Масшт.
	2.6	1:5

Лист | Листов 1

МЭ и ЭСССР ТЕПЛОЭЛЕКТРОПРОЕКТ Ростовское отделение

Подп. и дата | Инв. № дубл. | Взам. инв. № | Подп. и дата | Инв. № подл.

3.017-1.05.110.201.

(▽) ∈ ▽3

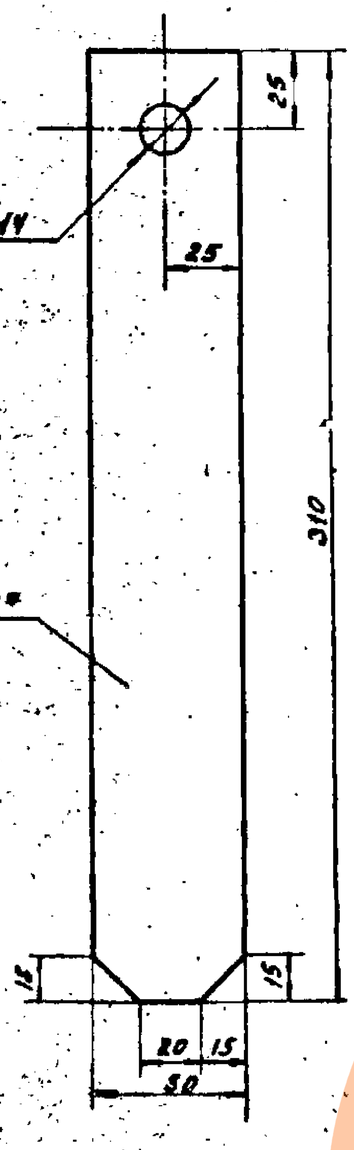

* Размеры для справки

Изм.	Лист	№ докум.	Подпись	Дата
Разработал		Лысенко		
Проверил		Деева		12.11.73
Рук. группы		Голубев		12.11.73
Нач. отдела		Дикарев		

3.017-1.05.110.201.

Пластина

Лит.	Масса	Масштаб
	0,73	1:2

Лист | Листов 1

Лист 6×50×310 ГОСТ 5681-57
Вст 3 кп 2 ГОСТ 380-71

МЭиЭ-СССР
ТЕПЛОЭЛЕКТРОПРОЕКТ
Ростовское отделение

3.017-1.05.110.204.

(▽) ∈ ▽3

10

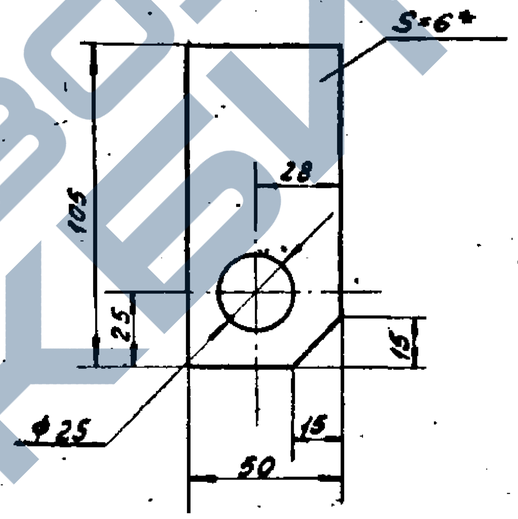

* Размеры для справки

Изм.	Лист	№ докум.	Подпись	Дата
Разработал		Лысенко		
Проверил		Деева		12.11.73
Рук. группы		Голубев		12.11.73
Нач. отдела		Дикарев		

3.017-1.05.110.204.

Петля

Лит.	Масса	Масштаб
	0,25	1:2

Лист | Листов 1

Лист 6×50×105 ГОСТ 5681-57
Вст 3 кп 2 ГОСТ 380-71

МЭиЭ-СССР
ТЕПЛОЭЛЕКТРОПРОЕКТ
Ростовское отделение

Инв. № подл. | Подп. и дата | Взам. инв. № | Инв. № дубл. | Подпись и дата

ЗАВОД ЖБИ

Формат	Зона	Позиция	Обозначение	Наименование	Кол. шт.	Примечание
				Документация		
11			3.017-1.05.110.300. СБ.	Сборочный чертеж		
				Детали		
11		1	3.017-1.05.110.301	Пластина	1	
11		2	3.017-1.05.110.302	Пластина	1	
11		3	3.017-1.05.110.303	Пластина	1	
11		4	3.017-1.05.110.304	Ось	1	
6.4		5	3.017-1.05.110.305	Косынка	1	1 шт. 0,27 кг
				Лист 10×50×70 ГОСТ 5681-57 Вст3кп2 ГОСТ 380-71		
6.4		6	3.017-1.05.110.306	Шайба	2	1 шт. 0,09 кг
				Лист 5×50×50 ГОСТ 5681-57 Вст3кп2 ГОСТ 380-71		
6.4		7	3.017-1.05.110.307	Шайба	1	1 шт. 0,17 кг
				Лист 6×60×60 ГОСТ 5681-57 Вст3кп2 ГОСТ 380-71		
				Материалы		
		8		Труба $d_н$=25×1,5 ГОСТ 8734-71 Вст3кп2 ГОСТ 380-71	0,07	кг
		9		Труба $d_н$=25×2 ГОСТ 8734-71 Вст3кп2 ГОСТ 380-71	0,28	кг

Изм.	Лист	№ докум.	Подпись	Дата
Разраб.	Никифоров			
Провер.	Деева			12.1.73
Рук. гр.	Голубев			12.1.73
Нач. отд.	Дипоров			

3.017-1.05.110.300

Ручка

Лит.	Лист	Листов
	1	

МЭиЭ СССР ТЕПЛОЭЛЕКТРОПРОЕКТ РОСТОВСКОЕ ОТДЕЛЕНИЕ

Инв.№ подл. | Подп. и дата | Взам. инв.№ | Инв.№ дубл. | Подп. и дата

3.017-1.05.110.300.СБ

Формат А3(А) 11

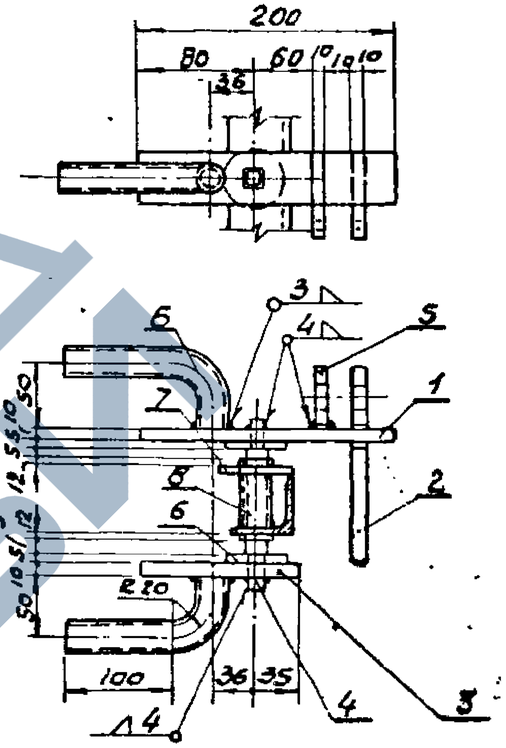

Шайба поз. 6
М1:2

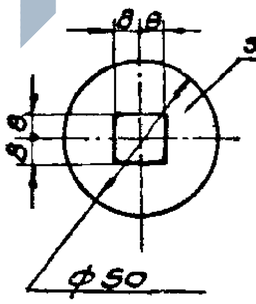

Косынка поз. 5
М1:2

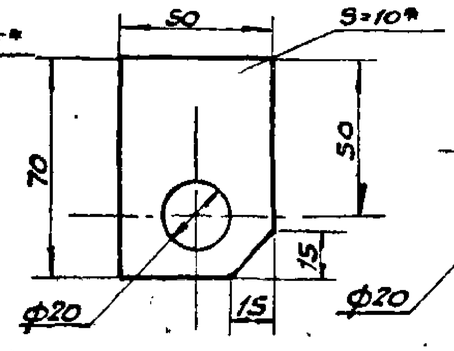

Шайба поз. 7
М1:2

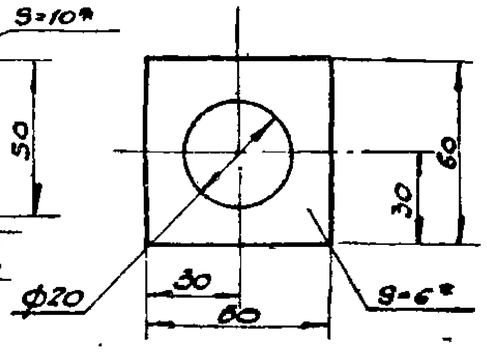

* Размеры для справок

3.017-1.05.110.300.СБ

Изм.	Лист	№ докум.	Подпись	Дата
Разраб.	Никифоров			
Провер.	Деева			12.1.73
Рук. гр.	Голубев			12.1.73
Нач. отд.	Дипоров			

Ручка.
Сборочный чертеж.

Лит.	Масса	Масштаб
	2,95	1:5
Лист	Листов 1	

МЭиЭ СССР ТЕПЛОЭЛЕКТРОПРОЕКТ РОСТОВСКОЕ ОТДЕЛЕНИЕ

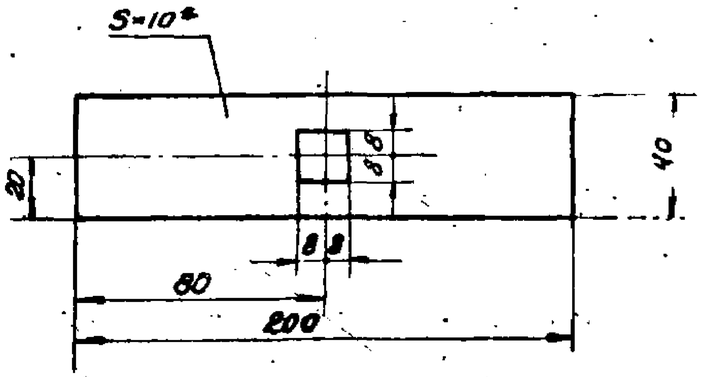

* Размеры для справок.

Изм.	Лист	№ докум.	Подпись	Дата
Разраб.		Никифоров		
Провер.		Деева		11.II.73
Рук. гр.		Голубев		12.II.73
Нач. отд.		Дикарев		

3.017-1.05.110.301

Пластина

Лит.	Масса	Масштаб
	0.6	1:2
Лист	Листов 1	

Лист 10×40×160 ГОСТ 5681-57
Ст.3 кп2 ГОСТ 380-71

МЭиЭ СССР
ТЕПЛОЭЛЕКТРОПРОЕКТ
РОСТОВСКОЕ ОТДЕЛЕНИЕ

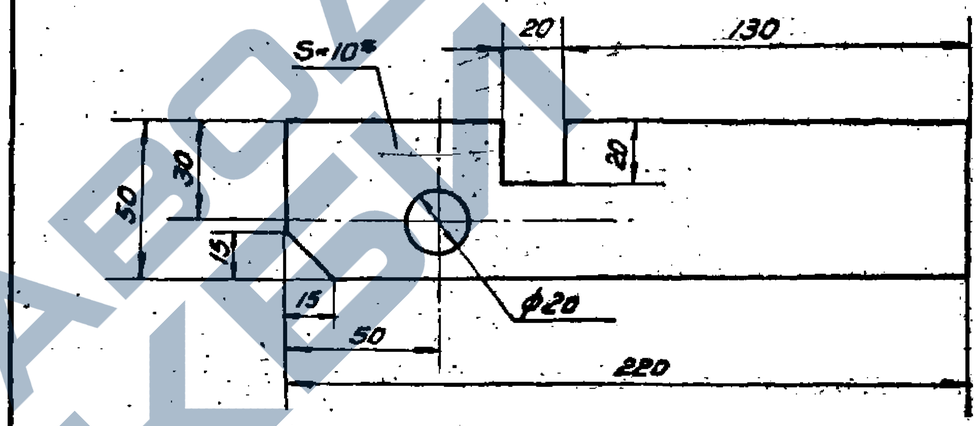

* Размеры для справок.

Инв.№ подл. | Подп. и дата | Взам. инв.№ | Инв.№ дубл. | Подп. и дата

Изм.	Лист	№ докум.	Подпись	Дата
Разраб.		Никифоров		
Провер.		Деева		11.II.73
Рук. гр.		Голубев		11.II.73
Нач. отд.		Дикарев		

3.017-1.05.110.302

Пластина

Лит.	Масса	Масштаб
	0,63	1:2
Лист	Листов 1	

Лист 10×50×220 ГОСТ 5681-57
Ст.3 кп2 ГОСТ 380-71

МЭиЭ СССР
ТЕПЛОЭЛЕКТРОПРОЕКТ
РОСТОВСКОЕ ОТДЕЛЕНИЕ

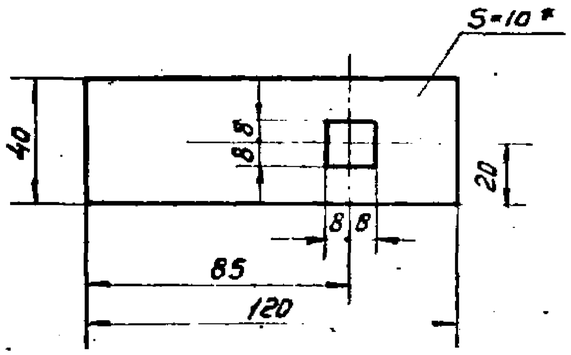

* Размеры для справок.

Изм.	Лист	№ докум.	Подпись	Дата
Разраб.		Никифоров		
Провер.		Деева		12.11.73
Рук. гр.		Голубев		12.11.73
Нач. отд.		Дикарев		

3.017-1.05.110.303

Пластина

Лит.	Масса	Масштаб
	0.38	1:2
Лист	Листов 1	

Лист 10×40×120 ГОСТ 5681-57
Вст 3 кп 2 ГОСТ 380-71

МЭиЭ СССР – ТЕПЛОЭЛЕКТРОПРОЕКТ РОСТОВСКОЕ ОТДЕЛЕНИЕ

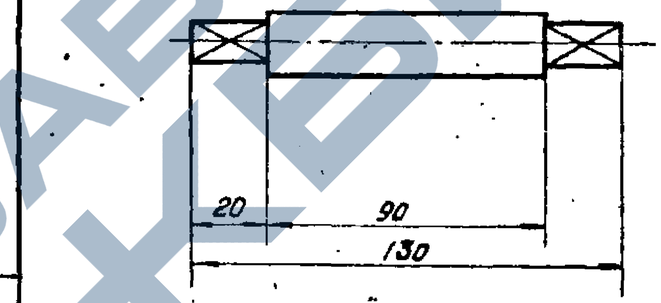

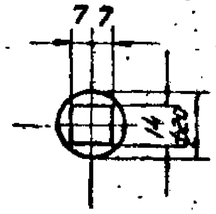

Инв. № подл. | Подп. и дата | Взам. инв. № | Инв. № дубл. | Подп. и дата

Изм.	Лист	№ докум.	Подпись	Дата
Разраб.		Никифоров		
Провер.		Деева		12.11.73
Рук. гр.		Голубев		12.11.73
Нач. отд.		Дикарев		

3.017-1.05.110.304

Ось

Лит.	Масса	Масштаб
	0,34	1:2
Лист	Листов 1	

Круг 20 ГОСТ 2590-71
Вст 3 кп 2 ГОСТ 380-71

МЭиЭ СССР ТЕПЛОЭЛЕКТРОПРОЕКТ РОСТОВСКОЕ ОТДЕЛЕНИЕ

3.017-1.05. III.000. СБ.

Рис. 1

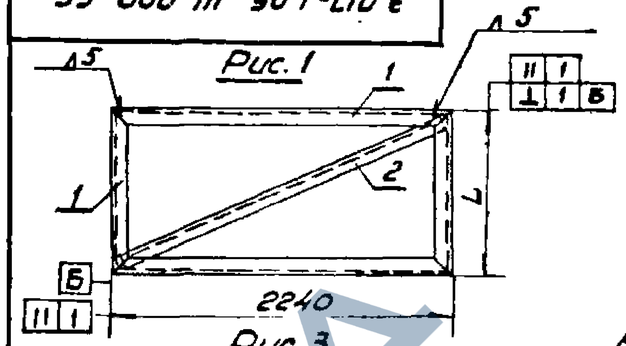

Рис. 2

Остальное см. рис. 1.

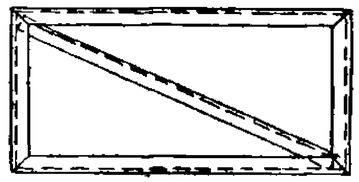

Рис. 3

Остальное см. рис. 1.

Рис. 4

Остальное см. рис. 1

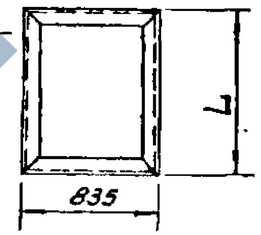

Рис. 5

Остальное см. рис. 1, 4, 3

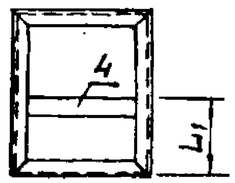

Обозначение	Рис.	Размеры, мм L	Размеры, мм L_1	Масса кг
3.017-1.05. III. 000	1	1000	–	33,6
-01	1	1400	–	37,3
-02	1	1800	–	41
-03	2	1000	–	33,6
-04	2	1400	–	37,3
-05	2	1800	–	41
-06	3	1400	500	35,5
-07	3	1800	700	38,5
-08	4	1000	–	14
-09	4	1400	–	17
-10	4	1800	–	20
-11	5	1400	500	19,1
-12	5	1800	700	22,1

Изм.	Лист	№ докум.	Подпись	Дата
Разраб.		Никифоров		
Провер.		Деева		12.73
Рук. гр.		Голубев		12.73
Нач. отд.		Дикарев		

3.017-1.05. III.000. СБ.

Рама

Лит.	Масса	Масштаб
	см табл.	–

Лист | Листов 1

МЭиЭ СССР ТЕПЛОЭЛЕКТРОПРОЕКТ РОСТОВСКОЕ ОТДЕЛЕНИЕ

Инв. № подл. | Подп. и дата | Взам. инв. № | Инв. № дубл. | Подп. и дата

Обозначение	Наименование	Кол. на испол. 3.017-1.05. III. 000													Примечание
		–	01	02	03	04	05	06	07	08	09	10	11	12	
	Документация														
3.017-1.05.III.000. СБ.	Сборочный чертеж	X	X	X	X	X	X	X	X	X	X	X	X	X	
	Детали														
3.017-1.05.III.001	Уголок	2	2	2	2	2	2	2	2						
-01	Уголок	2			2					2					
-02	Уголок		2			2		2			2		2		
-03	Уголок			2			2		2			2		2	
-04	Уголок									2	2	2	2	2	
3.017-1.05.III.002	Уголок	1			1										
-01	Уголок		1			1									
-02	Уголок			1			1								
	Материалы														
	Лист 8×60×2130 ГОСТ 5681-57 Вст 3 кп 2 ГОСТ 380-71							7,9	7,9						кг
	Лист 8×60×735 ГОСТ 5681-57 Вст 3 кп 2 ГОСТ 380-71												2,1	2,1	кг
	Условное наименование														

Изм.	Лист	№ докум.	Подпись	Дата
Разраб.		Никифоров		
Провер.		Деева		12.73
Рук. гр.		Голубев		12.73
Нач. отд.		Дикарев		

Рама

Лит.	Масса	Масштаб
	см табл.	–

Лист | Листов 1

МЭиЭ СССР ТЕПЛОЭЛЕКТРОПРОЕКТ РОСТОВСКОЕ ОТДЕЛЕНИЕ

Формат	Зона	Поз.	Обозначение	Наименование	Кол.	Примечание
11			3.017-1.05.III.000. СБ.	Сборочный чертеж		
11		1	3.017-1.05.III.001	Уголок	2	
			-01	Уголок	2	
			-02	Уголок		
			-03	Уголок		
			-04	Уголок		
11		2	3.017-1.05.III.002	Уголок	1	
			-01	Уголок		
			-02	Уголок		
				Материалы		
		3		Лист 8×60×2130 ГОСТ 5681-57 Вст 3 кп 2 ГОСТ 380-71	7,9	кг
		4		Лист 8×60×735 ГОСТ 5681-57 Вст 3 кп 2 ГОСТ 380-71	2,1	кг

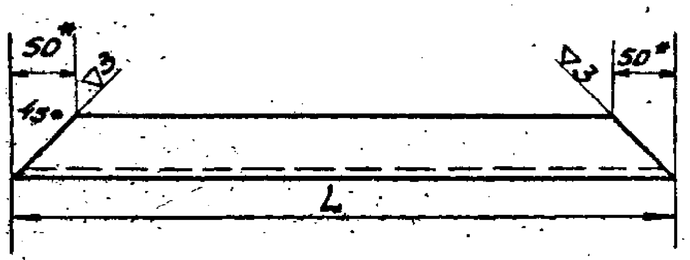

Обозначение	L, мм	Масса кг
3.017-1.05. III. 001	2240	8,5
-01	1000	3,8
-02	1400	5,3
-03	1800	6,8
-04	835	3,2

* Размеры для справок.

Изм.	Лист	№ докум.	Подпись	Дата
Разраб.		Никифоров		
Провер.		Деева		12.11.73
Рук. гр.		Голубев		12.11.73
Нач. отд.		Дикарев		

3.017-1.05. III. 001.

Уголок

Лит.	Масса	Масштаб
	См. табл.	—
Лист	Листов 1	

Уголок 50×50×5 ГОСТ 8509-72
равнобок. Ст3 кп2 ГОСТ 380-71

МЭиЭ СССР ТЕПЛОЭЛЕКТРОПРОЕКТ РОСТОВСКОЕ ОТДЕЛЕНИЕ

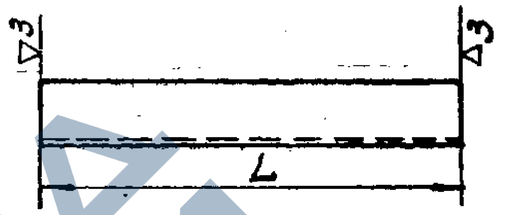

Обозначение	L, мм	Масса кг
3.017-1.05. III. 002	2380	9,0
-01	2570	9,7
-02	2800	10,4

Инв.№ подл. | Подп. и дата | Взам. инв.№ | Инв.№ дубл. | Подп. и дата

Изм.	Лист	№ докум.	Подпись	Дата
Разраб.		Никифоров		
Провер.		Деева		12.11.73
Рук. гр.		Голубев		12.11.73
Нач. отд		Дикарев		

3.017-1. 05. III. 002.

Уголок

Лит.	Масса	Масштаб
	См. табл.	—
Лист	Листов 1	

Уголок 50×50×5 ГОСТ 8509-72
равнобок. Ст3 кп2 ГОСТ 380-71

МЭиЭ СССР ТЕПЛОЭЛЕКТРОПРОЕКТ

https://zavodpk.com/

1. Общие положения

1.1. Настоящее техническое описание (шифр ТО) распространяется на рабочие чертежи металлических распашных ворот и калиток для ограждения промплощадок и содержит пояснения по изготовлению и монтажу.

1.2. Серия состоит из следующих выпусков:
Выпуск 0 – Материалы для проектирования.
Выпуск 1 – Железобетонные элементы оград.
Выпуск 2 – Металлические элементы оград.
Выпуск 3 – Деревянные элементы оград.
Выпуск 4 – Монтажные узлы оград.
Выпуск 5 – Ворота металлические распашные шириной 4.5 м и калитки.
Выпуск 6 – Ворота металлические распашные шириной 3,5 м и калитки.
Выпуск 7 – Ворота деревянные распашные шириной 4.5 м и калитки.
Выпуск 8 – Ворота деревянные распашные шириной 3,5 м. и калитки.
Выпуск 9 – Ворота металлические раздвижные с дистанционным управлением.
Выпуск 10 – Живые изгороди.

1.3. В обозначении чертежей после номера серии принять 05.000.000 Первые две цифры используются для обозначения порядкового номера выпуска (альбома) в составе всей типовой серии. 000.000 – используются для обозначения чертежей общей сборки или общего вида изделия. Если вместо нулей на конце будут стоять значащие цифры, то это будет относится к деталям. Обозначение сборок всегда заканчивается нулем.

2. Назначение и определение.

2.1. Ворота распашные предназначены для пропуска автомобильного транспорта и устанавливаются в воротных проемах оград промышленных площадок.

2.2. Номенклатура, рекомендации по выбору типов ворот и калиток, указания по применению типовых чертежей, а также природные условия (грунт, ветер), на которые рассчитаны элементы оград – приведены в выпуске „0" настоящей серии.

2.3. Распашные металлические ворота разработаны при ширине проема равной 4.5 м. согласно СНиП II М. 1-71 калитки – при ширине – 0,85 м. По высоте ворота и калитки разделяются на три вида и соответствуют оградам высотой 1.2 м, 1,6 м. 2.0 м.

2.4. Звено распашных ворот в сборных железобетонных оградах смещено от ограды во внутрь территории примерно на 1,0 м, что вызывает появление в звене дополнительного элемента, названного ложной калиткой марки КМЛ. В металлических оградах звено ворот располагается в створе с оградой.

3. Изготовление.

3.1. Металлические распашные ворота состоят из двух створок. Каркасы полотен ворот и калиток изготовляются из прокатных угловых профилей стали марки Вст 3кп2 по ГОСТ 380-71 на сварке. Сварные швы должны быть зачищены.

3.2. Для обшивки каркаса сетчатых ворот применяется сетка Н 50-2,5 по ГОСТ 5336-67 „Сетка плетеная одинарная". Сетка натягивается на арматурные прутки, которые приваривают к каркасу полотна прерывистым швом толщиной 3мм. Сетка Н100/100/3/3 и прутки решетчатой обшивки привариваются непосредственно к каркасу полотна швом толщиной 3мм. Для глухих ворот и калиток используется профилированный лист δ=0.75 мм. Листы друг с другом соединяются на комбинированных заклепках с шагом 300 мм. Крепление профилированного листа к полотну осуществляется при помощи самонарезающих болтов по ТУ 34-5815-70

3.3. Петли, защелка, ручка выполняются одновременно с полотнами ворот и калиток, привариваются к ним и поставляются к месту сборки в комплекте.

3.4. Металлоконструкции ворот и калиток отправляются с завода огрунтованными и железным суриком и окрашиваются на месте монтажа масляной краской за 2 раза.

4. Монтаж.

4.1. До монтажа уточняется правильность положения закладн. элементов в железобетонных столбах (железобетонные столбы разработаны в выпуске „1" настоящей серии)

4.2. После разметки осуществляется приварка элементов петель ворот и калиток к закладным элементам столбов.

4.3. Монтаж металлических створок ворот и полотна калитки должен производится таким образом, чтобы наружная вертикальная поверхность была ровной и имела отклонение от вертикального положения не более 3 мм.

4.4. Установка полотен в рабочее положение осуществляется путем соединения петель болтами М24 с гайками. Гайки болтов затягиваются до положения, обеспечивающего свободный ход створки. После выверки полотен гайки приварить к болту точечной сваркой для предотвращения самораскручивания. Трущиеся поверхности петель смазать смазкой УТВ ГОСТ 1631-61.

4.5. Места привязки петель к закладным элементам огрунтовываются и окрашиваются масляной краской за 2 раза.

Инв. № подл. | Подп. и дата | Взам. инв. № | Инв. № дубл. | Подпись и дата

Изм.	Лист	№ докум.	Подпись	Дата
Разраб.	Лысенко			
Провер.	Деева			
Рук. гр.	Голубев			
Нач. отд.	Дукарев			

3.017-1.05.100.000 ТО

Ворота металлические распашные шириной 4,5 м. и калитки

Лит.	Лист	Листов
	1	

ТЭП Ростов

Стр.	Формат	Обозначение	Наименование	Примечание
	12		Обложка	
1	12		Титульный лист	
2	11	3.017-1.05.100.000	Ворота (спецификация)	
	11		——— " ———	
3	11	3.017-1.05.100.000.СБ	Ворота. Сборочный чертеж.	
	11	3.017-1.05.110.000	Створка (спецификация)	
4	11		——— " ———	
	11		——— " ———	
5	11		——— " ———	
	11		——— " ———	
6	11		——— " ———	
	11		——— " ———	
7	12	3.017-1.05.110.000.СБ	Створка. Сборочный чертеж	
8	11	3.017-1.05.110.100	Петля (спецификация).	
	11	3.017-1.05.110.100.СБ	Петля. Сборочный чертеж.	
9	11	3.017-1-05.110.200	Защелка (спецификация)	
	11	3.017-1.05.110.200.СБ	Защелка. Сборочный черт.	
10	11	3.017-1.05.110.201	Пластина	
	11	3.017-1.05.110.204	Петля	
11	11	3.017-1-0.5.110.300	Ручка (спецификация)	
	11	3.017-1.05.110.300.СБ	Ручка. Сборочный чертеж	
12	11	3.017-1.05.110.301	Пластина	
	11	3.017-1.05.110.302	Пластина	
13	11	3.017-1.05.110.303	Пластина	
	11	3.017-1.05.110.304	Ось	
14	11	3.017-1.05.111.000	Рама (спецификация)	
	11	3.017-1.05.111.000.СБ	Рама (Сборочный чертеж)	
15	11	3.017-1.05.111.001	Уголок	
	11	3.017-1.05.111.002	Уголок	

Изм.	Лист	N докум.	Подпись	Дата
Разраб.		Никифоров		
Провер.		Деева		
Нач. гр.		Голубев		
Н. контр.		Лигачев		

3.017-1.05.100.000.ОП

Ворота металлические распашные шириной 4,5 м и калитки. (Ог...

Лит.	Лист	Листов
	1	2

МЭиЭ СССР ТЕПЛОЭЛЕКТРОПРОЕКТ ростовское отделение

Стр.	Формат	Обозначение.	Наименование	Примечание
16	11	3.017-1.05.100.000.ТО	Техническое описание	
	11		Техническое описание	
17	11	3.017-1.05.100.000.ОП.	Опись	
	11		Опись	

Инв. N подл. | Подпись и дата | Взам. инв. N | Инв. N дубл. | Подпись и дата

Изм.	Лист	N докум.	Подпись	Дата

3.017-1.05.100.000.ОП

Лист 2

ЗАВОД КБИ